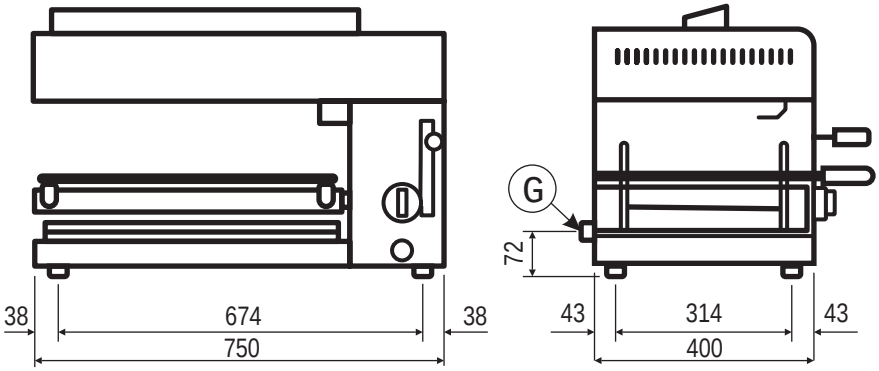

Schema di installazione
Installationsdiagramm
Installation diagram
Schema d'installation
Esquema de instalación
Installatieschema
Istalleringsskjema
Σχήμα τοποθέτησης

Fig.1 - Abb.1

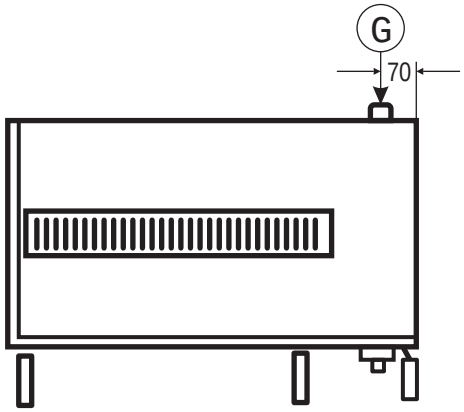

G

Attacco gas ø1/2"G
Gasanschluß ø 1/2"G
Gas connection ø1/2"G
Gaz prise ø1/2"G
Conexión del gas ø1/2"G
Gasaansluiting ø1/2"G
Gasstilkobling ø1/2"G
Ρακόρ σύνδεσης αερίου ø1/2"G

Fig.2 - Abb.2

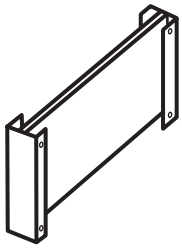

Supporto inox applicabile a parete
Wandhalterung aus rostfreiem Stahl
Stainless steel wall bracket
Console inox pour accrochage au mur
Soporte de acero inoxidable aplicable en la pared
Wandinoxsteunblok
Støtte i rustfritt stål for festing på veggen
Ανοξείδωτο στήριγμα για επίτοιχη τοποθέτηση

Fig.3 - Abb.3

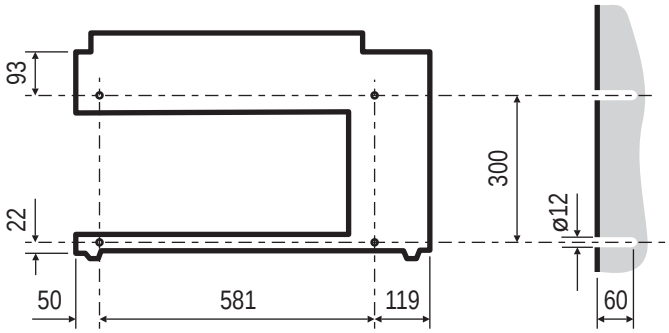

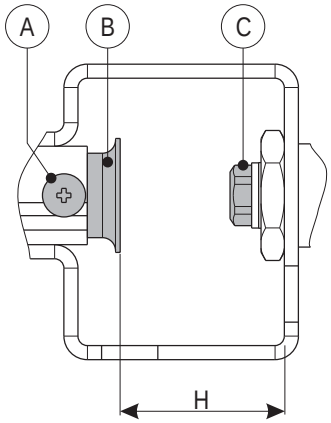

Schema di foratura parete in calcestruzzo per fissaggio staffe
Schema für Betonwandbohrungen zur Befestugung der Wandhalterungen
Diagram for drilling cement walls for the fastening of brackets
Schéma de perçage de la parois en béton pour fixer les etriers
Esquema de perforación de la pared de hormigón
Schema voor doorboren van een mortelwand voor het vastzetten van stijgbeugels
Skjema for boring i betongvegger for festing av boltene
Σχήμα τρυπήματος τοίχου για στερέωση στηριγμάτων

Fig.4 - Abb.4

Ugello
Düse
Injector
Injecteur
Injector
Gaspit
Dyse
Μπεκ

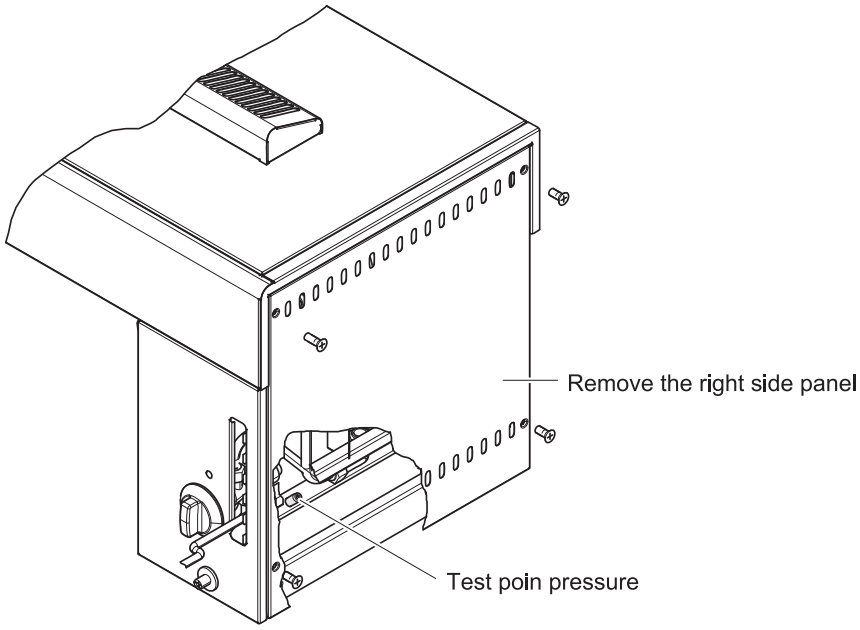

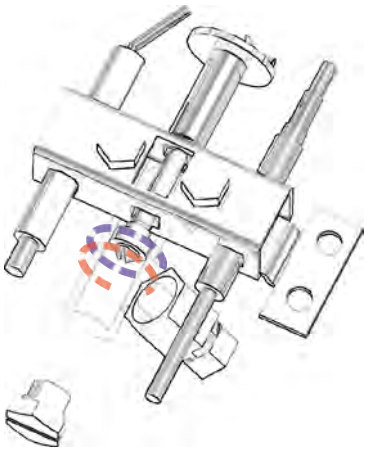

Regolazione pilota
Einstellung des Zündflammenbrenn
Regulating the pilot burner
Réglage de la veilleuse
Regulación de la llama piloto
Regeling piloot
Reguering av pilotbrenner
Ñýèì éóç ðéëüôï õ

Fig.5 - Abb.5

Accenditore piezoelettrico
Piezozünder
Piezoigniter
Dispositif d'allumage piézo-électrique
Encendidor de la llama piloto
Piëzoelektrische aansteker
Pietzo-elektrisk tenner
Ðéæçëåêôñéü Ÿí áì ì á

Fig.6 - Abb.6

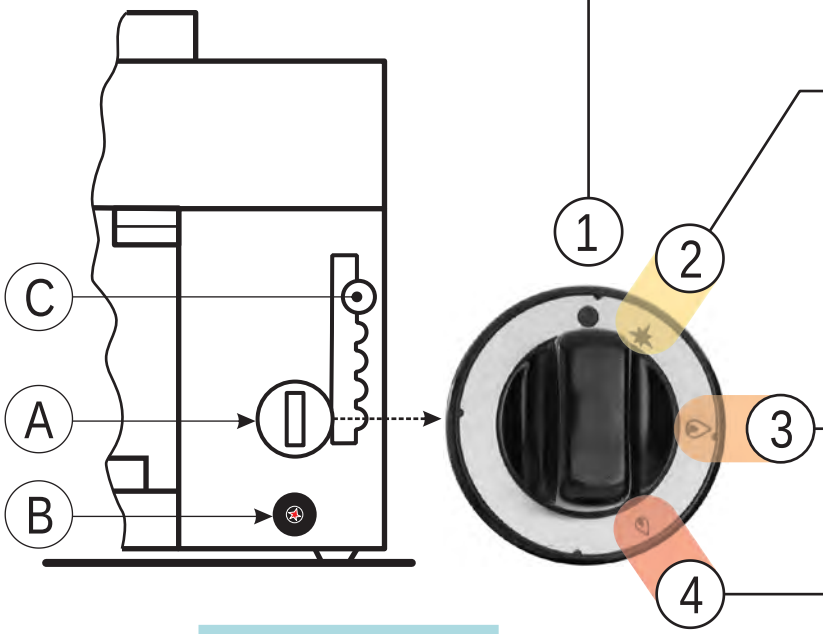

Fig.7 - Abb.7

- Spento - Ausgeschaltet - Off - Arrêt - Apagado - Uit - Slukket - Óâçóôü

- Accensione fiamma pilota
- Zündung des Zünd Flammenbrenners
- Ignition pilot flame
- Allumage veilluse
- Encendio de la llama piloto
- Ontsteking pilootvlam
- Tenning av pilotflammen
- ¢íáì ìá öëüãáò ðéëüôïõ

- Massimo
- Großstellung
- Maximum
- Grand flamme
- Máximo
- Maximum
- Maksimum
- Ì Ýãéóôç Ýíôáóç

- Minimo
- Kleinstellung
- Minimum
- Petite flamme
- Mínimo
- Minimum
- Minimum
- ÅëÜ÷éóôç Ýíôáóç

SALAMANDRA A GAS Mod. SG

Caratteristiche dell'apparecchio

Il presente libretto di istruzioni per l'installazione ed uso si riferisce alle salamandre a gas della categoria II2H3+

La targhetta matricola in poliestere autoadesivo si trova sul fianco destro dell'apparecchio, essa contiene i seguenti dati:

Modello	**SG**	
Numero di serie:	XXXXXX	
Categoria:	II2H3+	
Anno di fabbricazione:	1995	
Portata termica nominale:	7,4 kW	
Tipo di costruzione:	A	
Base di prova:	EN 203-1	
Pressione di collegamento:	G 30	28-30/37 mbar
	G 20	20 mbar
Consumo:	G 30	0,58 kg/h
	G 20	0,78 m^3/h

Anche la targhetta supplementare è in poliestere autoadesivo ed è applicata vicino alla targhetta matricola, essa contiene tutte le informazioni sulla predisposizione dell'apparecchio.

L'apparecchio è dotato di un bruciatore da 7,4 kW (portata termica del minimo 4,5 kW).

La camera di combustione ed il bruciatore sono in acciaio inossidabile.

L'apparecchio è di acciaio inossidabile ed è provvisto di 4 piedini regolabili in altezza. La rampa per il collegamento del gas corrisponde alle prescrizioni ISO 7/1 e ha un attacco 1/2"G.

Tutti i raccordi sono a tenuta metallica, la tenuta viene garantita da biconi. Le condutture del gas dalla rampa al rubinetto sono in tubo d'acciaio zincato e quelle dal rubinetto al bruciatore sono in rame.

Il rubinetto valvolato completamente in sicurezza, permette una regolazione della portata termica da massimo a minimo.

L'accensione del bruciatore principale avviene tramite un bruciatore pilota.

Posizionamento

- L'apparecchio deve essere installato in un ambiente ben aerato, possibilmente sotto ad una cappa aspirante.
- L'installazione, la manutenzione, il collegamento dell'apparecchio all'impianto gas, un'eventuale trasformazione o adattamento ad un altro tipo di gas, nonchè l'eliminazione di inconvenienti, devono essere effettuati da un tecnico specializzato ed autorizzato.

  E' indispensabile farsi rilasciare dall'ente erogatore del gas il nullaosta all'installazione.
- Prima di effettuare il collegamento bisogna interporre fra l'apparecchio e la rete di distribuzione un rubinetto d'intercettazione.
- L'apparecchio può essere appoggiato su di un piano di lavoro, installato a parete; questi ultimi devono essere in materiale non infiammabile. La distanza da apparecchiature adiacenti e da superfici infiammabili, deve essere di almeno 200 mm. dalla parete posteriore e dai fianchi. Qualora non si rispettassero queste distanze è necessaria l'applicazione di un isolamento termico.

  La distanza consigliata sul lato destro è di 300 mm necessaria per la manutenzione od interventi di riparazione.
- Qualora l'apparecchio venisse montato a muro, utilizzare le staffe appropriate da richiedere come optional. Verificate che la parete sia in muratura, non in materiale infiammabile, e che garantisca la portata di un peso pari a 32 kg.

  Le staffe da fissare al muro sono da applicare effettuando i fori nel muro secondo lo schema di installazione; utilizzate 4 tasselli in acciaio adatti per viti M6 (fischer SLM6 oppure similari) (Fig.4).

Attenzione: Il costruttore non si assume nessun impegno di garanzia per danni che si verificassero a causa dell'inosservanza delle istruzioni d'installazione e d'uso oppure in caso di uso improprio.

Il costruttore inoltre non si assume alcun impegno di garanzia per un allacciamento non eseguito in conformità alle norme vigenti.

Deve essere garantita la più stretta osservanza delle prescrizioni antincendio!

Prescrizioni di legge, regole tecniche e direttive

Durante l'installazione dell'apparecchio sono da osservare le seguenti prescrizioni:

- Installare l'apparecchiatura solo in locali sufficientemente aerati.
- Installare l'apparecchiatura secondo quanto prescritto dalle norme di sicurezza UNI-CIG 8723, legge nr.46 del 5 marzo 1990 e circolare nr.68.
- Rispettare le norme antinfortunistiche vigenti

Dati tecnici

Tabella degli ugelli

			Portata termica nominale	Portata termica minimo
Portata termica (kW)			**7,4**	**4,5**
Allacciamento				
Metano H (Hi = 9,45kWh/m3) m3/h			0,78	0,47
GPL (Hi = 12,68 kWh/kg) kg/h			0,58	0,35
ø ugello in 1/100 mm	Metano H 20mbar	Bruciatore pilota Bruciatore principale Minimo	Nr. 0,35 205 Reg	
	GPL 28-30/37mbar	Bruciatore pilota Bruciatore principale Minimo	Nr. 0,20 135 125	
Aria primaria		Metano	19mm	
Distanza "H"		GPL	40mm	

Allacciamento alla rete del gas

Prima di collegare l'apparecchio alla rete del gas controllare sulla targhetta matricola se l'apparecchio è predisposto e collaudato per il tipo di gas disponibile.

Qualora il tipo di gas riportato in targhetta non corrispondesse al tipo di gas disponibile, consultare il paragrafo "Trasformazione ed Adattamento".

Il collegamento alla rete di distribuzione del gas deve avvenire con tubi metallici, di diametro adeguato e con interposizione di un rubinetto d'intercettazione omologato.

Se vengono impiegati tubi flessibili, questi devono essere di acciaio inossidabile secondo le norme vigenti.

La rampa di collegamento con filettatura esterna è conforme alla norma ISO 7/1. L'attacco è posto sul lato posteriore a destra.

Il collegamento deve essere effettuato esclusivamente da un'impresa autorizzata.

Effettuata l'installazione procedere al controllo di tenuta dei raccordi per eliminare eventuali perdite; allo scopo utilizzare delle sostanze schiumose, non corrosive, per esempio spray cercafughe.

Nota: Durante la prova di tenuta non usare fiamme libere!

Evacuazione dei gas combusti

Questo apparecchio appartiene al tipo di costruzione A, esso non necessita di collegamento ad un camino.

Controllo della pressione di rete

La portata termica è conseguente all'utilizzo degli ugelli previsti ed alla pressione adeguata rispettando quanto segue:

GPL

Il funzionamento **è ammesso** per un campo di pressione in rete **fra 20/25 e 35/45 mbar**,

Il funzionamento **non è ammesso** con pressione in rete **inferiore a 20/25 e maggiore a 35/45 mbar**.

Qualora la pressione in rete sul posto d'installazione non sia come sopra riportato, avvisare l'esecutore dell'impianto e non procedere alla messa in funzione prima che la causa non sia stata individuata ed eliminata.

METANO H

Il funzionamento **è ammesso** per un campo di pressione in rete **fra 17 e 25 mbar**,

Il funzionamento **non è ammesso** con pressione in rete **inferiore a 17 e maggiore a 25 mbar**.

Qualora la pressione in rete sul posto d'installazione non sia come sopra riportato, avvisare l'ente preposto alla distribuzione e non procedere alla messa in funzione prima che la causa non sia stata individuata ed eliminata.

La pressione di rete è da rilevare con un manometro per esempio ad U (definizione min. 0,1 mbar), collegando quest'ultimo alla presa di pressione. La presa di pressione è posta vicino al rubinetto, ed è accessibile dopo aver tolto il pannello laterale destro.

- Togliere la vite di tenuta dalla presa di pressione e collegare la gomma del manometro.
- Mettere in funzione l'apparecchio secondo le istruzioni accluse e controllare se la pressione riscontrata rientra nel campo delle pressioni ammesse.
- Scollegare il manometro.
- Terminato il rilievo rimettere la vite di tenuta e controllare eventuali fughe, rimontare il fianco destro.

Controllo del funzionamento

Prima di consegnare l'apparecchio all'utilizzatore eseguire i seguenti controlli:

Portata termica

Il controllo della portata termica comprende i seguenti punti:

- Controllare se il tipo e gruppo di gas in utenza corrisponde a quanto riportato in targhetta. In caso contrario procedere ad una trasformazione o ad un adattamento; in questo caso consultare il paragrafo "Trasformazione ed adattamento".
- Controllare se sono installati gli ugelli corretti. Allo scopo consultare la tabella degli ugelli e controllare, se corrispondono a quelli montati sull'apparecchio.
- Per un controllo supplementare della portata, si può verificare il consumo di gas con il metodo volumetrico: mettere in funzione il bruciatore, dopo ca. 10 minuti (condizione a regime) controllare se il flusso di gas (in m^3/h oppure in kg/h) rilevato corrisponde a quanto riportato nella tabella degli ugelli.

Pilota

Il pilota è regolato in modo conforme quando la fiamma pilota lambisce in modo omogeneo la corrispondente termocoppia e la fiamma assume un aspetto regolare (inserimento degli ugelli appropriati).

Aspetto della fiamma e regolazione dell'aria primaria

La fiamma deve essere di colore blu, non deve evidenziare punte gialle e deve essere stabile alla base. L'aspetto della fiamma con colore tendente al giallo evidenzia una errata regolazione dell'aria primaria.

Se l'aria primaria è in eccesso, la fiamma è corta e tende a staccarsi dal bruciatore. La distanza "H" consigliata per l'aria primaria è riportata nella tabella degli ugelli. (vedi fig.2)

Il controllo dell'aspetto della fiamma deve essere effettuato anche dopo ca. 15 minuti di funzionamento alla potenza massima. La fiamma deve restare stabile anche dopo un passaggio veloce da minimo a massimo.

Istruzioni per l'utente

L'utente deve essere debitamente istruito sull'impiego corretto, sulle funzioni e sull'uso dell'apparecchio.Si fa presente, che modifiche all'ambiente d'installazione, che possono influenzare l'apporto di aria comburente, comporta un nuovo controllo del funzionamento dell'apparecchio.

Si consiglia al cliente la stipula di un contratto di assistenza con il servizio assistenza clienti.

Al termine dei controlli sottoporre l'apparecchio ad una prova di tenuta.

Parte 2 Trasformazione o adattamento

Per la trasformazione ad un altro tipo di gas, p.es. da metano a GPL, si rende necessaria la sostituzione dell'ugello per il bruciatore principale, per il bruciatore pilota e la sostituzione del by-pass (fig.2).

Tutti gli ugelli necessari per i vari tipi di gas sono contrassegnati e contenuti in un sacchettino fornito insieme all'apparecchio. Sono contrassegnati relativamente alla tabella degli ugelli.

Nota: Dopo ogni trasformazione o adattamento sottoporre l'apparecchio ad una prova delle funzioni e aggiornare la targhetta supplementare in base alla trasformazione od adattamento effettuato.

Bruciatore pilota

- Togliere la lamiera di protezione dal bruciatore pilota.
- Con una chiave di dimensioni adatte svitare la vite di tenuta del pilota (vedi fig.5) e sostituire l'ugello in base al nuovo tipo di gas, si raccomanda di consultare la tabella degli ugelli.

Bruciatore principale

- Svitando le viti di fissaggio togliere il fianco destro, con una chiave di dimensioni adatte svitare l'ugello e sostituirlo con quello indicato nella tabella degli ugelli.

By-pass del minimo

- Dopo aver sfilato la manopola è accessibile il by-pass.

Il by-pass è da sostituire quando si trasforma l'apparecchio da G 30 a G 20 oppure viceversa (vedi tabella degli ugelli).

Attenzione: Nel caso di G 30 e di G 20 avvitare il by-pass del minimo fino in fondo.

Regolazione del flusso di aria primaria

Allentare la vite e regolare la boccola in base alle indicazioni riportate nella tabella degli ugelli, (Aria Primaria - Distanza "H"). Terminata la regolazione riavvitare la vite (vedi fig.2).

Parte 3 Manutenzione

Si consiglia il controllo annuale in merito a funzionamento dei componenti montati, alla combustione, all'accensione ed alla sicurezza dell'apparecchio.

Sostituzione di parti

La sostituzione di parti eventualmente difettose deve essere eseguita esclusivamente da personale abilitato.

Prima di iniziare qualsivoglia lavoro scollegare l'apparecchio dalla rete di distribuzione del gas.

Dopo aver tolto, svitando le 4 viti di fissaggio, il fianco destro, tutte le parti funzionali importanti sono accessibili.

I pezzi di ricambio sono da richiedere esclusivamente al costruttore.

Possibili fonti di guasti

Il bruciatore pilota non si accende:

- se si verifica una perdita di pressione nella rete di distribuzione;
- se non viene premuta o non si riesce a premere sufficientemente in posizione d'accensione la manopola di comando;
- se l'ugello del pilota è otturato;
- se il rubinetto gas è difettoso.

La fiamma pilota si spegne al rilascio della manopola:

- se la termocoppia è interrotta;
- se la termocoppia non viene sufficientemente riscaldata dalla fiamma pilota;
- se il rubinetto gas è difettoso:

La fiamma pilota è accesa, ma il bruciatore pilota non si accende:

- se si verifica una perdita di pressione nella rete di distribuzione;
- se l'ugello è otturato;
- se sono otturati i fori del bruciatore.

Parte 4 Istruzioni all'uso

Avvertenze per la sicurezza

L'apparecchio deve essere utilizzato solamente sotto sorveglianza!

Durante l'uso le superfici dell'apparecchio diventano molto calde, si raccomanda particolare prudenza!

L'apparecchio è previsto per un uso professionale e pertanto solo personale qualificato ne può fare uso!

L'installazione nonchè un'eventuale trasformazione o un adattamento ad un altro tipo di gas, possono essere eseguite secondo le prescrizioni di legge vigenti esclusivamente da personale qualificato ed autorizzato.

Almeno una volta all'anno sottoporre l'apparecchio ad un controllo, che deve essere fatto da personale qualificato. Pertanto consigliamo la stipula di un contratto di manutenzione.

L'apparecchio è stato concepito per gratinare e cucinare vivande con irraggiamento di calore attraverso una fonte d'energia posta sull'alto.

Messa in funzione

Prima di procedere alla prima cottura lavare e pulire accuratamente tutte le parti che vanno in contatto con gli alimenti. Pertanto consultare il capitolo "Pulizia e cura".

Caricamento del grill

Nota: La distanza tra la superficie di cottura e la fonte d'energia è regolabile per mezzo della maniglia, in base al tipo, alla consistenza ed alle dimensioni delle vivande che si stanno per cuocere si posiziona la griglia in una delle 6 posizioni disponibili.

La griglia di cottura è estraibile e munita di fermo per facilitare l'accesso alle vivande in cottura.

Al termine della cottura è possibile estrarre la griglia utilizzando gli appositi attrezzi in dotazione all'apparecchio.

Accensione dell'apparecchio

Accensione del bruciatore pilota

- Aprire il rubinetto d'intercettazione del gas posto a monte dell'apparecchio.
- Ruotare la manopola in senso antiorario fino alla posizione "scintilla".
- Premere la manopola e contemporaneamente per accendere la fiamma agire ripetutamente sul pulsante d'accensione (fig.6). Ad accensione avvenuta mantenere la manopola premuta per ca. 15 secondi; se la fiamma dovesse estinguersi al rilascio della manopola, ripetere tutta l'operazione.
- L'accensione della fiamma pilota può essere effettuata anche manualmente, allo scopo si avvicina una fiamma al bruciatore pilota tenendo comunque premuta la manopola in posizione "scintilla".

Accensione del bruciatore principale

- Ruotare la manopola dalla posizione "scintilla" alla posizione di fuoco massimo.
- Per ottenere il fuoco minimo, si ruota ulteriormente la manopola fino alla posizione di fuoco minimo.

Spegnimento dell'apparecchio

Spegnimento del bruciatore principale

- Ruotare la manopola dalla posizione di fuoco massimo oppure fuoco minimo fino alla posizione "scintilla".

Spegnimento del bruciatore pilota

- Premere la manopola e portarla in posizione "chiuso".
- Al termine chiudere il rubinetto d'intercettazione gas installato a monte dell'apparecchio.

Pulizia e cura

Nota: La pulizia deve essere effettuata solamente con apparecchio raffreddato.

Si ricorda, che la pulizia è molto importante per il buon funzionamento e per una lunga durata dell'apparecchio.

Le parti amovibili sono da lavare separatamente con acqua calda e detergente. Sono poi da sciacquare con acqua corrente.

Per la pulizia delle parti in acciaio inossidabile non sono da impiegare sostanze aggressive o comunque detergenti abrasivi. L'uso di paglietta di ferro è sconsigliato poichè può provocare formazione di ruggine. Per lo stesso motivo evitare il contatto con materiali ferrosi. Durante la pulizia evitare anche l'utilizzo di carta o tela vetrata; in sostituzione e solo per casi particolari si può usare pietra pomice in polvere; nel caso di sporco tenace si consiglia l'ausilio di spugne (p. es. Scotch). In caso di sporco tenace può essere usato anche dello spray per forni e grill comunemente reperibili. In questo caso osservare attentamente le avvertenze del produttore.

Comportamento in caso di guasti

In caso di malfunzionamento, nonostante un impiego corretto dell'apparecchio, l'alimentazione di gas regolare e una perfetta pulizia ed efficienza dei componenti, bisogna: spegnere immediatamente l'apparecchio, intercettare il gas chiudendo il rubinetto a monte e chiamare il servizio di assistenza.

Comportamento in caso di prolungata inattività

Pulire accuratamente l'apparecchio seguendo le istruzioni e asciugarlo con cura. Chiudere il rubinetto d'intercettazione gas installato a monte.

Il costruttore declina ogni responsabilità nel caso di danni provocati da errata installazione, impropria manutenzione ed inosservanza delle prescrizioni di sicurezza!

GAS SALAMANDER Mod. SG

Unit characteristics

These installation instructions refer to the salamander gas unit, Category II2H3+.

The self-adhesive polyesterdata plate, is affixed on the right side of the unit and provides the following information:

Model	**SG**	
Serial number:	XXXXXX	
Category:	II2H3+	
Year of construction:	1995	
Nominal thermal capacity:	7,4 kW	
Construction type:	A	
Test base:	EN 203-1	
Connection pressure:	G 30	28-30/37 mbar
	G 20	20 mbar
Consumption:	G 30	0,58 kg/h
	G 20	0,78 m³/h

The supplementary plate is also made of self-adhesive polyester and is affixed near the data plate; it contains all information regarding the actual unit.

The unit is equipped with a 7.4 kW burner (minimum thermal capacity 4.5 kW).

The combustion chamber and burner are in stainless steel.

The unit is in stainless steel and fitted with 4 height-adjustable feet. The gas connection ramp complies with the (ISO 7-1) prescriptions and has a diameter of R1/2"G.

All fittings have metallic seals, guaranteed by the use of bicones. Gas pipes, from the ramp to the cock, are made of galvanized steel while those from the cock to the burner are made of copper.

Thermal capacity can be adjusted from maximum to minimum by means of the cock (fitted with valve) which is completely safe.

A pilot burner is used to ignite the main burner.

Location

- The unit must be installed in a well ventilated room, possibly underneath a hood.
- Only a qualified and authorized gas expert may install and service the unit, connect it to the gas mains, convert or adapt it to another type of gas or eliminate any faults.

  Prior to installation you should obtain authorization from the local gas board to install the unit.
- Prior to connecting the unit, install a cutoff cock upstream between the unit and the distribution network.
- The unit can be placed on a work surface or mounted on the wall (in this case the wall must be of a non flammable material). A minimum distance of 200 mm must be left all round the unit, away from any walls in flammable material or other adjacent equipment. If this distance is not complied with then insulation is essential, e.g. using tiles or a radiation protection on adjacent walls.

  The distance recommended on the right side is 300 mm; this is necessary to allow for maintenance or repairs.
- If the unit is wall mounted, use suitable brackets available on request as an optional plus the protection plate. Make sure the wall is made of brick and not of a flammable material and make sure it can withstand a weight of approximately 32 kg.

  The brackets are to be fixed to the wall in the following manner: drill holes in the wall following the installation diagram, use 4 steel wall bolts suitable for M6 screws (Fischer SLM6 or their equivalent) (fig.4).

Attention: The manufacturer shall not be held responsible for damage caused by negligence in following the operating and installation instructions or by improper use.

In addition, the manufacturer shall not be held responsible for connections that are not made in accordance with current laws.

Fire-fighting prescriptions must be strictly abided by!

Law provisions, technical regulations and norms

When installing the unit the following prescriptions must be complied with:

- The gas safety (installation & use) regulations of 1984
- The gas safety (installation & use) regulation (Amendment 1990)
- Local prescriptions, such as building standards and prescriptions concerning combustion
- Directives and regulations of the gas supply company and of the power supply company
- Health and safety at work etc. Act 1974
- The unit must only be installed in rooms where there is sufficient ventilation.

Technical data

Nozzle Table

			Nominal thermal capacity	Minimum thermal capacity
Thermal capacity (kW)			**7,4**	**4,5**
Connection				
Natural gas H (Hi = 9,45kWh/m3) m3/h			0,78	0,47
LPG (Hi = 12,68 kWh/kg) kg/h			0,58	0,35
nozzle ø in 1/100 mm	Natural gas H 20mbar	Pilot burner		Nr. 0,35
		Main burner		205
		Minimum		Reg
	LPG 28-30/37mbar	Pilot burner		Nr. 0,20
		Main burner		135
		Minimum		125
Primary air		Natural gas		19mm
Distance "H"		LPG		40mm

Gas connection

Prior to connecting the unit to the gas mains, check the data plate to see if the unit has been set and tested for the type of gas available.

If the gas type given on the data plate is not the same as that available, please refer to the paragraph “Conversion or Adaptation”.

Connect up to the gas mains using metal pipes with a suitable diameter; install an approved cutoff cock between them.

If flexible pipes are used they must be in stainless steel according to the standard in force.

The connection ramp on the unit complies with the ISO 7-1 standard, and the thread is external. This ramp is at the rear of the unit on the right.

Only an authorized firm may connect the unit.

Once the unit has been installed, use operating pressure to check for leaks on the fittings; foamy substances would be ideal for this purpose as they do not cause corrosion, e.g. a leak finder spray.

Note: When checking for leaks do not use bare flames!

Evacuating burnt products

This unit belongs to construction type A therefore it does not have to be connected to a flue.

Checking mains pressure

Operation is permitted with the thermal capacity deriving from the use of the correct nozzles and, of course, according to mains pressure, observing the following:

L.P.G.

Operation **is permitted** for mains pressure ranging between 20-25 and 35-45 mbar.

Operation **is not permitted** with mains pressure below 20-25 and 35-45 mbar.

If mains pressure on the installation site deviates from the above values or is not within the above pressure range, advise the installers and do not turn the unit on until the cause has been found and remedied.

NATURAL GAS H

Operation **is permitted** for mains pressure ranging between 17 and 25 mbar.

Operation **is not permitted** with mains pressure below 17 and above 25 mbar.

If mains pressure on the installation site deviates from the above values or is not within the above pressure range, advise the gas board and do not turn the unit on until the cause has been found and remedied.

Read mains pressure with a gauge, e.g. a “U” gauge (with a minimum 0.1 mbar definition), on the pressure outlet located on the unit’s inlet ramp.

The pressure inlet is placed near the tap and is accessible after having removed the right side panel.

- Remove the screw from the pressure inlet and connect the gauge’s rubber pipe.
- Turn the unit on following the attached instructions and see if the pressure is within the permitted pressure range.
- Disconnect the gauge
- Put the screw back and look for any leaks, reassemble the right side.

Checking functioning

Before the unit is delivered to the user the following checks must be made.

Thermal capacity

Checking thermal capacity entails the following:

- to see if the type and group of gas where the unit is to be used is the same as that given on the supplementary plate. If it is not the unit must either be converted or adapted. In this case please refer to the paragraph: “Conversion or Adaptation”.
- to see that the right nozzles have been installed. To help you, refer to the nozzle table and check that they are the same as those installed on the unit.
- an additional check of thermal capacity which entails seeing how much gas is consumed with the volumetric method: start the burner and after approximately 10 minutes (steady state condition) see if the flow of gas read (in m^3/h or in kg/h) corresponds to that given in the nozzle table.

Pilot light

The pilot light is adjusted so that the flame covers the thermocouple evenly and the flame assumes a perfect appearance (which means the right nozzles are being used).

Appearance of the flame and primary air flow

The flame should be blue and there must be no points of yellow in it; it must be stable at its base. If the colour of the flame tends towards yellow it means the primary air flow is not adjusted properly. If the primary air flow is too fast the flame will be short and tend to come away from the burner. The recommended distance "H" for the primary air is given in the nozzle table (see fig.2).

The appearance of the flame must also be checked after about 15 minutes of running at full power. The flame must remain stable even when passing quickly from minimum to maximum.

Instructions for user

The user must be instructed as to the proper use and functions. Also point out that any alterations made to the room where the unit is installed could influence the amount of air used for combustion and for this reason the functioning of the unit must be checked again.

It is advisable for the user to stipulate a maintenance contract with the customer assistance service.

When these have been done, test the unit for leaks.

2nd part — Conversion or adaptation

For the conversion to another type of gas, e.g. from natural gas to LPG, the nozzle of the main burner, the pilot burner and the by-pass have to be changed (fig.2).

All the nozzles necessary for the different types of gas are marked and placed inside a bag together with the unit. They are marked according to the nozzle table.

Note: Subsequent to each adaptation or conversion the unit must undergo a functions test and the supplementary plate updated according to the conversion or adaptation made.

Pilot burner

- Remove the sheet protecting the pilot burner
- With a suitable wrench, unscrew the pilot light screw (see fig.5) and change the nozzle according to the type of gas; refer to the nozzle table.

Main burner

- Unscrew the securing screws and remove the right side. With a suitable wrench unscrew the nozzle and replace it with the one indicated in the nozzle table.

Minimum by-pass

- Pull the knob out to access the by-pass.

The by-pass has to be changed when the unit is converted from G 30 to G 20 or vice versa (see nozzle table).

Attention: In the case of G 30 and G 20, screw the minimum by-pass right down.

Adjusting the primary air flow

Loosen the screw and adjust the bush according to the instructions given in the nozzle table (Primary Air - Distance “H”). When this has been done, tighten the screw (see fig.2)

3rd part — Maintenance

An annual check is recommended of all the components installed for combustion, ignition and unit safety.

Parts replacement

Only qualified personnel may replace faulty parts.

Prior to commencing any kind of work disconnect the unit from the gas distribution network.

All the important functioning parts can be accessed by removing the right side (unscrewing the 4 securing screws).

Spare parts must be requested only from the manufacturer.

Possible fault sources

If the pilot burner does not come on:

- there is a drop in pressure in the distribution network;
- the control knob is not pressed, or it is impossible to press it sufficiently in the ignition position;
- the pilot light's nozzle is clogged;
- the gas cock is faulty.

If the pilot light goes out when releasing the knob:

- the thermocouple is broken;
- the thermocouple is not being heated enough by the pilot light;
- the gas cock is faulty.

If the pilot light is on but the pilot burner does not turn on:

- there is a drop in pressure in the distribution network;
- the nozzle is clogged;
- burner holes are clogged.

4th part Operating instructions

Safety precautions

The unit must never be left unattended when it is being used!

When the unit is on its sides get very hot so please take great care!

This unit is for professional use, hence, only qualified personnel can use it!

Installation as well as any conversion or adaptation to a different type of gas must be carried out in accordance with current laws and only by qualified and authorized personnel.

The unit must be checked at least once a year by qualified personnel. For this purpose we recommend the stipulation of a maintenance contract.

The unit has been designed for grilling and cooking food with heat radiation by means of a source of energy located on the top.

Starting up

Before you start cooking for the first time you should wash and clean thoroughly all the parts that will come into contact with the food. Please refer to the chapter: "Cleaning and taking care of the unit".

Loading the grill

Note: The distance between the cooking surface and the source of energy can be adjusted with the handles, according to the type, consistency, size and amount of the food that is going to be cooked. There are 6 different grill positions.

The cooking surface can be pulled out and is fitted with a stop for safe access to the food being cooked.

When the food is cooked the grill is pulled out with the special tool provided with the unit.

Turning on

Turning the pilot burner on

- Open the gas cutoff cock which is located upstream from the unit.
- Turn the knob anticlockwise until you reach the “spark” position.
- Press the knob and simultaneously press the ignition push button repeatedly to turn the flame on (fig.6). Once the flame is on, keep the knob pressed for about 15 seconds; if the flame goes out when the knob is released repeat the whole operation again.
- The pilot light can also be turned on manually: keep the knob pressed down in the “spark” position and use a lighted match (or taper) to light the pilot light.

Turning the main burner on

- Turn the knob from the “spark” position to the maximum flame position.
- If you want the smallest size flame, turn the knob further round until it reaches the minimum flame position.

Turning the unit off

To turn the main burner off

- Turn the knob from the maximum or minimum flame position until it reaches the “spark” position.

Turning the pilot burner off

- Press the knob and turn it round to the “off” position.
- At the end, close the gas cutoff cock installed upstream from the unit.

Cleaning and taking care of the unit

Note: The unit must be cold to clean it.

Remember that a clean unit will work properly and for a very long time.

The parts that can be removed are to be washed separately using hot water and detergent. Rinse under running water.

Do not use harsh or abrasive detergents to clean the stainless steel parts. Iron cleaning pads should not be used as they cause the formation of rust. For the same reason, avoid contact with ferrous materials. Do not use sand paper or sanded cloth to clean the unit; in their place, and only under particular circumstances, use powdered pumice; in the case of stubborn dirt a sponge might help (e.g. Scotch) or even oven and grill spray products that are readily available on the market. If spray products are used follow the manufacturer’s instructions.

What to do in case of a fault

If there is a malfunction, despite the fact you are using the unit correctly, the gas supply is correct and the components are clean and efficient, turn the unit off immediately, stop the gas supply by turning the upstream cock off, and call the assistance service.

What to do if the unit is not going to be used for a long time

Clean the unit thoroughly following the instructions and dry it carefully. Turn off the gas cutoff cock installed upstream.

The Manufacturer declines any responsibility for damage caused by improper or incorrect installation or maintenance of the appliance, or failure to observe safety regulations!

GAS SALAMANDER Mod. SG

Unit characteristics

These installation instructions refer to the salamander gas unit.

The self-adhesive polyesterdata plate, is affixed on the right side of the unit and provides the following information:

Mod. SG
GMK10057 XXXX
Matr. XXXXXXXX

ΣQn 25 MJ/h
W
V
Hz

	NG	P
Qmax [MJ/h]	22	25
Qmin [MJ/h]	14,7	16
T.P.pressure [kPa]	1,0	2,75
Injector [1/100mm]	205	135
Bypass [1/100mm]	125Reg	125
Pilot [1/100mm]	35	20

TO BE INSTALLED ON A FIRE-PROOF BASE

TI
Made in Europe
540018800

The supplementary plate is also made of self-adhesive polyester and is affixed near the data plate; it contains all information regarding the actual unit.

The unit is equipped with a burner 25 MJ/h.

The combustion chamber and burner are in stainless steel.

The unit is in stainless steel and fitted with 4 height-adjustable feet. The gas connection ramp complies with the (ISO 7-1) prescriptions and has a diameter of R1/2"G.

All fittings have metallic seals, guaranteed by the use of bicones. Gas pipes, from the ramp to the cock, are made of galvanized steel while those from the cock to the burner are made of copper.

Thermal capacity can be adjusted from maximum to minimum by means of the cock (fitted with valve) which is completely safe.

A pilot burner is used to ignite the main burner.

Location

- The unit must be installed in a well ventilated room, possibly underneath a hood.
- Only a qualified and authorized gas expert may install and service the unit, connect it to the gas mains, convert or adapt it to another type of gas or eliminate any faults.

  Prior to installation you should obtain authorization from the local gas board to install the unit.
- Prior to connecting the unit, install a cutoff cock upstream between the unit and the distribution network.
- The unit can be placed on a work surface or mounted on the wall (in this case the wall must be of a non flammable material). A minimum distance of 200 mm must be left all round the unit, away from any walls in flammable material or other adjacent equipment. If this distance is not complied with then insulation is essential, e.g. using tiles or a radiation protection on adjacent walls.

  The distance recommended on the right side is 300 mm; this is necessary to allow for maintenance or repairs.
- If the unit is wall mounted, use suitable brackets available on request as an optional plus the protection plate. Make sure the wall is made of brick and not of a flammable material and make sure it can withstand a weight of approximately 32 kg.

  The brackets are to be fixed to the wall in the following manner: drill holes in the wall following the installation diagram, use 4 steel wall bolts suitable for M6 screws (Fischer SLM6 or their equivalent) (fig.4).

Attention : The manufacturer shall not be held responsible for damage caused by negligence in following the operating and installation instructions or by improper use.

In addition, the manufacturer shall not be held responsible for connections that are not made in accordance with current laws.

- **Fire-fighting prescriptions must be strictly abided by!**
- **The appliance must be installed by an authorised person as per AS/NZS 5601.1 and the local authority.**
- **All appliance transit protection must be removed.**

Law provisions, technical regulations and norms

When installing the unit the following prescriptions must be complied with:

- AS/NZS 5601.1 / AG601
- Local prescriptions, such as building standards and prescriptions concerning combustion
- Directives and regulations of the gas supply company and of the power supply company andany other relevant statutory regulations.
- The unit must only be installed in rooms where there is sufficient ventilation.

Technical data

Nozzle Table

			Nominal thermal capacity	Minimum thermal capacity
Natural Gas 1,0kPa		MJ/h	22	14,7
(Hi=34,02 MJ/m³)		m³/h	0,65	0,43
nozzle Ø 1/100mm	Pilot Burner		35	
	Main Burner		205	
	Minimum		125	
	Primary Air - Distance "H"		19mm	

Propane LPG 2,75kPa		MJ/h	25	16
(Hi=45,65 MJ/kg)		kg/h	0,55	0,35
nozzle Ø 1/100mm	Pilot Burner		20	
	Main Burner		150	
	Minimum		125	
	Primary Air - Distance "H"		40mm	

Gas connection

”To be installed only by an authorized person”

Prior to connecting the unit to the gas mains, check the data plate to see if the unit has been set and tested for the type of gas available.

If the gas type given on the data plate is not the same as that available, please refer to the paragraph “Conversion or Adaptation”.

Connect up to the gas mains using metal pipes with a suitable diameter; install an approved cutoff cock between them.

If flexible pipes are used they must be in stainless steel according to the standard in force.

The connection ramp on the unit complies with the ISO 7-1 standard, and the thread is external. This ramp is at the rear of the unit on the right.

Only an authorized firm may connect the unit.

Once the unit has been installed, use operating pressure to check for leaks on the fittings; foamy substances would be ideal for this purpose as they do not cause corrosion, e.g. a leak finder spray.

Note:

When checking for leaks do not use bare flames!

For Australia certified to AS/NZS1869 class B or D.

Evacuating burnt products

This unit does not have to be connected to a flue.

Checking pressure

Operation is permitted with the thermal capacity deriving from the use of the correct nozzles and, of course, according to mains pressure, that not exceed

Propane LPG 2.75kPa

If mains pressure on the installation site deviates from the above values or is not within the above pressure range, advise the installers and do not turn the unit on until the cause has been found and remedied.

NATURAL GAS 1.0kPa

If pressure on the installation site deviates from the above values or is not within the above pressure range, advise the gas board and do not turn the unit on until the cause has been found and remedied.

Read mains pressure with a gauge, e.g. a “U” gauge (with a minimum 0.01 kPa definition), on the pressure outlet located on the unit’s inlet ramp.

The pressure inlet is placed near the tap and is accessible after having removed the right side panel.

- Remove the screw from the pressure inlet and connect the gauge’s rubber pipe.
- Turn the unit on following the attached instructions and see if the pressure is within the permitted pressure range.
- Disconnect the gauge
- Put the screw back and look for any leaks, reassemble the right side.

Checking functioning

Before the unit is delivered to the user the following checks must be made.

Thermal capacity

Checking thermal capacity entails the following:

- to see if the type and group of gas where the unit is to be used is the same as that given on the supplementary plate. If it is not the unit must either be converted or adapted. In this case please refer to the paragraph: “Conversion or Adaptation”.
- to see that the right nozzles have been installed. To help you, refer to the nozzle table and check that they are the same as those installed on the unit.
- an additional check of thermal capacity which entails seeing how much gas is consumed with the volumetric method: start the burner and after approximately 10 minutes (steady state condition) see if the flow of gas read (in m³/h or in kg/h) corresponds to that given in the nozzle table.

Pilot light

The pilot light is adjusted so that the flame covers the thermocouple evenly and the flame assumes a perfect appearance (which means the right nozzle sare being used).

Appearance of the flame and primary air flow

The flame should be blue and there must be no points of yellow in it; it must be stable at its base. If the colour of the flame tends towards yellow it means the primary air flow is not adjusted properly. If the primary air flow is too fast the flame will be short and tend to come away from the burner. The recommended distance "H" for the primary air is given in the nozzle table (see fig.2).

The appearance of the flame must also be checked after about 15 minutes of running at full power. The flame must remain stable even when passing quickly from minimum to maximum.

Instructions for user

The user must be instructed as to the proper use and functions. Also point out that any alterations made to the room where the unit is installed could influence the amount of air used for combustion and for this reason the functioning of the unit must be checked again.

It is advisable for the user to stipulate a maintenance contract with the customer assistance service. When these have been done, test the unit for leaks.

The installer must test the operation of the appliance after installation. contact your supplier if the appliance cannot be adjusted to perform correctly.

2nd part — Conversion or adaptation

For the conversion to another type of gas, e.g. from Natural Gas to LPG, the nozzle of the main burner, the pilot burner and the by-pass have to be changed (fig.2).

All the nozzles necessary for the different types of gas are marked and placed inside a bag together with the unit. They are marked according to the nozzle table.

Note : Subsequent to each adaptation or conversion the unit must undergo a functions test and the supplementary plate updated according to the conversion or adaptation made.

Pilot burner

- Remove the sheet protecting the pilot burner
- With a suitable wrench, unscrew the pilot light screw (see fig.5) and change the nozzle according to the type of gas; refer to the nozzle table.

Main burner

- Unscrew the securing screws and remove the right side. With a suitable wrench unscrew the nozzle and replace it with the one indicated in the nozzle table.

Minimum by-pass

- Pull the knob out to access the by-pass.

The by-pass has to be changed when the unit is converted from **LPG** to **NG** or vice versa (see nozzle table).

Attention:
In the case of **LPG**, screw the minimum by-pass right down.

Adjusting the primary air flow

Loosen the screw and adjust the bush according to the instructions given in the nozzle table (Primary Air - Distance “H”). When this has been done, tighten the screw (see fig.2)

3rd part — Maintenance

An annual check is recommended of all the components installed for combustion, ignition and unit safety or if the appliance does not operate as per the original installation

Parts replacement

Only qualified personnel may replace faulty parts. Prior to commencing any kind of work disconnect the unit from the gas distribution network. All the important functioning parts can be accessed by removing the right side (unscrewing the 4 securing screws). Spare parts must be requested only from the manufacturer.

For service and parts, minor adjusments, fault finding, or if the appliance cannot be adjusted to operate correctly. Contact FAGOR Australia Pty Ltd. 7 Boola Place , Dee Why NSW Ph 99847533 or email: info@fagor.com.au. Do not modify this appliance, servicing must only be carried out by an authorised person.

Possible fault sources

If the pilot burner does not come on:

- there is a drop in pressure in the distribution network;
- the control knob is not pressed, or it is impossible to press it sufficiently in the ignition position;
- the pilot light's nozzle is clogged;
- the gas cock is faulty

If the pilot light goes out when releasing the knob:

- the thermocouple is broken;
- the thermocouple is not being heated enough by the pilot light;
- the gas cock is faulty

If the pilot light is on but the pilot burner does not turn on:

- there is a drop in pressure in the distribution network;
- the nozzle is clogged;
- burner holes are clogged.

4th part Operating instructions

Safety precautions

The unit must never be left unattended when it is being used!

When the unit is on its sides get very hot so please take great care!

This unit is for professional use, hence, only qualified personnel can use it!

Installation as well as any conversion or adaptation to a different type of gas must be carried out in accordance with current laws and only by qualified and authorized personnel.

The unit must be checked at least once a year by qualified personnel. For this purpose we recommend the stipulation of a maintenance contract.

The unit has been designed for grilling and cooking food with heat radiation by means of a source of energy located on the top.

Do not storage materials in or near the appliance flammable.

Do not spray the Aerosols in the vicinity of this appliance while it is in operation

Starting up

Before you start cooking for the first time you should wash and clean thoroughly all the parts that will come into contact with the food. Please refer to the chapter: "Cleaning and taking care of the unit".

Loading the grill

Note : The distance between the cooking surface and the source of energy can be adjusted with the handles, according to the type, consistency, size and amount of the food that is going to be cooked. There are 6 different grill positions.

The cooking surface can be pulled out and is fitted with a stop for safe access to the food being cooked.

When the food is cooked the grill is pulled out with the special tool provided with the unit.

Turning on

Turning the pilot burner on

- Open the gas cutoff cock which is located upstream from the unit.
- Turn the knob anticlockwise until you reach the "spark" position.
- Press the knob and simultaneously press the ignition push button repeatedly to turn the flame on (fig.6). Once the flame is on, keep the knob pressed for about 15 seconds; if the flame goes out when the knob is released repeat the whole operation again.
- The pilot light can also be turned on manually: keep the knob pressed down in the "spark" position and use a lighted match (or taper) to light the pilot light.

Turning the main burner on

- Turn the knob from the "spark" position to the maximum flame position.
- If you want the smallest size flame, turn the knob further round until it reaches the minimum flame position.

Turning the unit off

To turn the main burner off

- Turn the knob from the maximum or minimum flame position until it reaches the "spark" position.

Turning the pilot burner off

- Press the knob and turn it round to the "off" position.
- At the end, close the gas cutoff cock installed upstream from the unit.

Cleaning and taking care of the unit

Note: The unit must be cold to clean it.

Remember that a clean unit will work properly and for a very long time.

The parts that can be removed are to be washed separately using hot water and detergent. Rinse under running water.

Do not use harsh or abrasive detergents to clean the stainless steel parts. Iron cleaning pads should not be used as they cause the formation of rust. For the same reason, avoid contact with ferrous materials. Do not use sand paper or sanded cloth to clean the unit; in their place, and only under particular circumstances, use powdered pumice; in the case of stubborn dirt a sponge might help (e.g. Scotch) or even oven and grill spray products that are readily available on the market. If spray products are used follow the manufacturer's instructions.

What to do in case of a fault

If there is a malfunction, despite the fact you are using the unit correctly, the gas supply is correct and the components are clean and efficient, turn the unit off immediately, stop the gas supply by turning the upstream cock off, and call the assistance service.

What to do if the unit is not going to be used for a long time

Clean the unit thoroughly following the instructions and dry it carefully. Turn off the gas cutoff cock installed upstream.

The Manufacturer declines any responsibility for damage caused by improper or incorrect installation or maintenance of the appliance, or failure to observe safety regulations!

GAS-SALAMANDER Mod. SG

Angaben zum Gerät

Die vorliegende Installationsanweisung gilt für Gas-Salamander der Kategorie II2ELL3B/P

Das Typenschild aus selbstklebender Polyesterfolie befindet sich auf der rechten Seitenabdeckung. Es enthält folgende Daten:

Typ:	**SG**	
Fertigungsnummer::	XXXXXX	
Kategorie:	II2ELL3B/P	
Baujahr:	1995	
Nennwärmebelastung:	7,4 kW	
Bauart:	A	
Prüfgrundlage:	EN 203-1	
Anschlußdruck:	G 30	50 mbar
	G 20	20 mbar
	G 25	20 mbar
Anschlußwert.:	G 30	0,58 kg/h
	G 20	0,78 m^3/h
	G 25	0,91 m^3/h

Das Zusatzschild, ebenfalls aus selbstklebender Polyesterfolie, ist neben dem Typenschild angebracht und es enthält alle Informationen über die Einstellung des Gerätes.

Das Gerät ist mit einem Brenner zu 7,4 kW ausgestattet (Kleinstellwärmebelastung 4,5 kW).

Die Brennkammer und der Brenner sind aus Edelstahl.

Das Gerät ist aus Edelstahl und mit 4 höhenverstellbaren Füße versehen. Der Gasanschlußstutzen entspricht den Vorschriften (ISO 7-1) und beträgt R1/2"G.

Die Verschraubungen sind metallisch dichtend mittels Doppelkegelringverschraubungen abgedichtet. Die Gasführende Leitungen vom Anschluß bis zum Stellglied sind aus verzinktem Stahlrohr und vom Stellglied bis zum Brenner aus Kupfer.

Die vollzündgesicherte Gasarmatur ermöglicht eine Einstellung der Wärmebelastung von Groß- bis Kleinstellung. Der Hauptbrenner wird von einem Zündflammenbrenner gezündet.

Aufstellung

- Das Gerät soll in einem gut belüfteten Raum, wenn möglich unter einer Dunstabzugshaube, aufgestellt werden (siehe DVGW-Arbeitsblatt G 634).
- Die Installation, die Wartung, der Gasanschluß des Gerätes, eine eventuelle Umstellung oder Anpassung auf eine andere Gasart, sowie die Behebung von Störungen dürfen nur durch einen autorisierten Gasfachmann durchgeführt werden.

  Vorweg ist die Stellungnahme des Gasversorgungsunternehmens (GVU) einzuholen.
- Vor dem Gerät muß ein Gasabsperrhahn vorgesehen werden.
- Das Gerät kann auf einem Arbeitstisch oder an einer Wand aus nicht brennbarem Material installiert werden. Zu eventuell vorhandenen Wänden aus brennbarem Material oder angestellten Geräten ist ein Mindestabstand von 200 mm, von den Seitenwänden und der Rückwand einzuhalten. Wenn diese Abstände unterschritten werden, sind entsprechende Wärmeschutzmaßnahmen zu treffen, wie z.B. eine Verfliesung der Anstellflächen bzw. die Anbringung eines Strahlungsschutzes (siehe DVGW-TRGI).

  Es wird empfohlen, daß der Abstand von der rechten Seitenwand des Gerätes zu benachbarten Wänden für Wartungszwecke mindestens 300 mm beträgt
- Bei einer eventuellen Montage des Gerätes an der Wand, sind die als Optional erhältlichen Befestigungsbügel und die dazugehörige Schutzplatte zu verwenden. Überprüfen Sie, ob die Wand, aus nicht brennbarem Material ist und eine Tragkraft von 32 kg hat. Die an der Wand zu befestigende Bügel sind auf folgender Weise anzubringen: die Bohrungen in der Wand laut Installationsschema vornehmen, verwenden Sie zur Befestigung 4 Eisendöbel, die für Schrauben M6 geeignet sind (FISCHER SLM6 oder ähnliche) (Abb.4).

Achtung: Der Hersteller übernimmt keine Garantieverpflichtung für Beschädigungen, die aufgrund einer Nicht-beachtung der Aufstellungs- bzw. Bedienungsanleitung oder durch fahrlässige Bedienung entstehen.

Darüberhinaus übernimmt der Hersteller keine Garantieverpflichtung für einen nicht den geltenden Normen entsprechenden Anschluß.

Die genaueste Beachtung der Vorschriften des Brandschutzes muß sichergestellt sein!

Gesetzliche Vorschriften, technische Regeln und Richtlinien

Bei der Aufstellung der Geräte sind die folgenden Vorschriften zu beachten:

- DVGW-Arbeitsblatt G600 (TRGI) "Technische Regeln für Gasinstallation".
- TRF "Technische Regeln für Flüssiggas".
- Richtlinien und Bestimmungen des Gasversorgungsunternehmens (EVU).
- DVGW-Arbeitsblatt G634 "Installation von Großküchen-Gasverbrauchseinrichtungen".
- Einschlägige Rechtsverordnungen
- Landesvorschriften wie Bauordnungen und Feuerungsverordnungen.
- Einschlägige Unfallverhütungsvorschriften.
- Das Gerät nur in gut belüftete Räume aufstellen.

Technische Daten

Düsentabelle

			Nennwärme-belastung	Kleinstellwärme-belastung
Wärmebelastung (kW)			**7,4**	**4,5**
Gasanschlußwert				
Erdgas LL (Hi = 8,13 kWh/m3) m3/h			0,91	0,55
Erdgas E (Hi = 9,45 kWh/m3) m3/h			0,78	0,47
Flüssiggas (Hi = 12,68 kWh/kg) kg/h			0,58	0,35
Düsen øin 1/100 mm	Erdgas LL 20 mbar	Zündflammenbrenner Nennwärmebelastung Kleinstellwärmebelastung		Nr. 0,35 230 Einstellbar
	Erdgas E 20 mbar	Zündflammenbrenner Nennwärmebelastung Kleinstellwärmebelastung		Nr. 0,35 205 Reg
	Flüssiggas 50mbar	Zündflammenbrenner Nennwärmebelastung Kleinstellwärmebelastung		Nr. 0,20 120 105
Primärluft Abstand "H"		Erdgas E und LL Flüssiggas		19mm 40mm

Gasanschluß

Bevor das Gerät angeschlossen wird, ist auf dem Geräteschild festzustellen, ob das Gerät für die vorhandene Gasart eingerichtet und zugelassen ist.

Falls die auf dem Geräteschild angegebene Gasart mit der vorhandenen Gasart nicht übereinstimmt, verweisen wir auf Abschnitt ”Umstellung oder Anpassung”.

Der Anschluß an das Gaszuleitungsnetz muß mit Metallrohren, entsprechenden Durchmessers durchgeführt werden unter Zwischenschaltung eines DVGW-anerkannten Gasabsperrhahns.

Sollten Schlauchleitungen zur Anwendung kommen, müssen diese aus nichtrostendem Stahl gemäß DIN 3383 Teil 1 oder DIN 3384 bestehen.

Der Gasanschlußstutzen am Gerät ist nach ISO 7-1, Außengewinde, ausgeführt. Dieser befindet sich hinten auf der rechten Seite.

Der Anschluß darf nur durch ein zugelassenes Fachunternehmen erfolgen.

Nach erfolgter Installation sind die Verbindungsstellen, unter dem vorhandenen Betriebsdruck auf eventuelle Undichtheiten zu überprüfen, hierzu sind schaumbildende Mittel, die keine Korrosion verursachen, wie z.B. Lecksuchspray zu verwenden.

Merke: Bei der Dichtheitsprüfung sind auf keinen Fall offene Flammen zu benutzen!

Abgasabführung

Dieses Gerät wird der Bauart A zugeordnet, ein Anschluß an eine Abgasanlage ist nicht erforderlich (siehe das schon genannte DVGW-Arbeitsblatt G 634).

Überprüfung des Anschlußdruckes

Die Zuläßigkeit des Betriebes, mit der sich ergebenden Wärmebelastung in Abhängigkeit der vorgesehenen Düsen, hängt vom vorhandenen Anschlußdruck ab:

FLÜSSIGGAS

Der Betrieb **ist zuläßig** bei einem Anschluß-Druckbereich **zwischen 42,5 und 57,5 mbar**, der Betrieb **ist unzuläßig** falls der Druck **kleiner als 42,5 und größer als 57,5 mbar** ist.

Sollte der Druck am Aufstellungsort ausserhalb des zuläßigen Anschluß-Druckbereichs liegen, Ersteller der Anlage benachrichtigen und keine Inbetriebnahme vornehmen bevor die Ursache nicht geklärt und behoben ist.

ERDGAS E

Der Betrieb **ist zuläßig** bei einem Anschluß-Druckbereich **zwischen 17 und 25 mbar**, der Betrieb **ist unzuläßig** falls der Druck **kleiner als 17 und größer als 25 mbar** ist.

Sollte der Druck am Aufstellungsort ausserhalb des zuläßigen Anschluß-Druckbereichs liegen, GVU benachrichtigen und keine Inbetriebnahme vornehmen bevor die Ursache nicht geklärt und behoben ist.

ERDGAS LL

Der Betrieb **ist zuläßig** bei einem Anschluß-Druckbereich **zwischen 18 und 25 mbar**, der Betrieb **ist unzuläßig** falls der Druck **kleiner als 18 und größer als 25 mbar** ist.

Sollte der Druck am Aufstellungsort ausserhalb des zuläßigen Anschluß-Druckbereichs liegen, GVU benachrichtigen und keine Inbetriebnahme vornehmen bevor die Ursache nicht geklärt und behoben ist.

Der Anschlußdruck ist mit einem Flüssigkeits-Druckmessgerät (z.B. U-Rohr Manometer, Auflösung mind. 0,1 mbar) am Anschlußdruckmeßstutzen am Eingangsrohr zu messen. Der Anschlußdruckmeßstutzen befindet sich in der Nähe des Gashahns und ist zugänglich, nachdem man die rechte Seitenwand entfernt hat.

- Die Dichtschraube des Anschlußdruckmeßstutzens entfernen und Schlauch des Manometers anschließen.
- Gerät gemäß Bedienungsanweisung in Betrieb nehmen und prüfen, ob der angegebene Druck im zulässigen Bereich liegt.
- Druckmeßgerät abnehmen.
- Nach erfolgter Messung ist die Dichtschraube wieder gasdicht und die Seitenplatte anzubringen.

Funktionsprüfung

Das Gerät ist vor der Übergabe an den Benutzer auf nachfolgende Punkte zu kontrollieren.

Wärmebelastung

Die Kontrolle der Wärmebelastung umfasst folgende Punkte:

- Überprüfung, ob die am Aufstellungsort vorhandene Gasart und -gruppe mit den Angaben des Zusatzschilds übereinstimmt. Sollte das nicht der Fall sein, ist eine Umstellung oder Anpassung vorzunehmen, dazu verweisen wir auf Abschnitt "Umstellung oder Anpassung".
- Überprüfung, ob die richtigen Düsen eingebaut sind, dazu sind die Angaben der Düsentabelle mit den eingebauten Düsen zu vergleichen.
- Zur zusätzlichen Kontrolle kann eine volumetrische Messung des Gasdurchflusses vorgenommen werden. Dazu Brenner in Betrieb nehmen, nach ca. 10 Minuten (Beharrungszustand) mit einem Gaszähler feststellen, ob der gemessene Durchfluß (in m^3/h bzw. kg/h) den Angaben der Düsentabelle entspricht.

Zündflamme

Bei ordnungsgemäßer Einstellung muß die Zündflamme das entsprechende Thermoelement umschliessen und ein einwandfreies Flammenbild ergeben (Einsatz der richtigen Düsen).

Flammenbild und Primarlüftvolumen-strom

Die Flamme muß eine blaue Farbe, ohne gelbe Spitzen, aufweisen und an der Basis stabil brennen. Wenn das Flammenbild gelb durchzogen ist, ist der Volumenstrom nicht richtig eingestellt. Bei Flammen mit zu großem Volumenstrom ist die Flamme kurz und neigt zur Abhebung vom Brenner. Der empfohlene

Primärluftabstand "H" ist aus der Düsentabelle zu entnehmen (Siehe Abb.2).

Die Überprüfung des Flammenbilds muß auch nach einer Betriebsdauer von 15 Minuten bei Höchstleistung erfolgen. Die Flamme muß auch nach einer jähen Umstellung von der Klein- in die Großstellung stabil brennen.

Einweisung des Benutzers

Den Benutzer anhand der Bedienungsanweisung mit dem Gerät vertraut machen, die Funktion und den korrekten Gebrauch und Einsatz des Gerätes erklären. Hinweisen, daß bauliche Änderungen, die die Verbrennungsluftzufuhr beeinflussen können, einer erneuten Funktionskontrolle des Gerätes bedürfen.

Dem Kunden den Abschluß eines Wartungsvertrages mit dem Kundendienst enpfehlen.

Zum Abschluß Gerät auf Gasdichtheit prüfen.

2 Teile Umstellung oder Anpassung

Die Umstellung auf eine andere Gasart z.B. von Erdgas auf Flüssiggas oder die Anpassung an eine andere Gasgruppe z.B. von Erdgas E auf Erdgas LL erfolgt durch den Austausch der Hauptbrenner- und Zündflammenbrennerdüsen; durch den Austausch bzw. Einstellung der Kleinstellschraube (Abb.2).

Die jeweils erforderlichen Düsen werden mit dem Gerät geliefert. Sie sind entsprechend der Düsentabelle gekennzeichnet.

Merke: Nach jeder Umstellung oder Anpassung ist eine Funktionskontrolle vorzunehmen und das Zusatzschild entsprechend der erfolgten Umstellung bzw. Anpassung zu ändern.

Zündflammenbrenner

- Die Schutzabdeckung des Zündflammenbrenners abnehmen.
- Die Dichtschraube des Zündflammenbrenners mit einem geeigneten Schraubschlüssel abdrehen (siehe Abb.5) und die Zünddüse entsprechend der Düsentabelle für die neue Gasart bzw. -gruppe einsetzen.

Hauptbrenner

- Rechte Seitenabdeckung durch Lösen der Befestigungsschrauben abnehmen, Düse mit einem geeigneten Schraubschlüssel abschrauben und mit der passenden ersetzen.

Kleinstellschraube

- Bedienungsknebel abziehen. Somit ist die Kleinstellschraube ersichtlich.

Die Kleinstellschraube ist bei der Umstellung von G 30 auf G 20 oder umgekehrt auszutauschen (siehe Düsentabelle).

Bei der Umstellung von G 30 oder G 20 auf G 25 ist die Kleinstellschraube einzustellen. Die Kontrolle der Kleinstellbelastung ist nach der volumetrischen Methode durchzuführen:

mit Hilfe eines Gaszählers und einer Stoppuhr kann das Gasvolumen, das dem Gerät in einer bestimmten Zeiteinheit, bei Beharrungszustand zugeführt wird, ermittelt werden. Ermittelten Wert mit den Angaben der Düsentabelle (siehe Spalte “Gasanschlußwert - Kleinstellwärmebelastung”) vergleichen.

Achtung: Bei G 30 und G 20 ist die jeweilige Kleinstellschraube bis zum Anschlag festzuziehen.

Einstellen des Primärluftvolumenstroms

Schraube lösen und Buchse gemäß den Angaben der Düsentabelle (Primärluft-Abstand “H”) einstellen. Schraube festziehen (Siehe Abb.2)

3 Teile Wartung

Es wird empfohlen mindestens einmal im Jahr das Gerät auf Funktion der vorhandenen Einrichtungen, Brennverhalten, Zündung und Sicherheit zu kontrollieren.

Austausch von Teilen

Der Austausch von defekten Teilen hat nur durch Fachpersonal zu erfolgen.

Bevor jegliche Arbeit angefangen wird ist grundsätzlich die Gasabsperrarmatur zu schliessen.

Nach Abnahme der rechten Seitenabdeckung, durch Lockern der 4 Befestigungsschrauben, sind alle wichtigen Teile des Gerätes leicht zugänglich.

Mögliche Fehlerquellen

Wenn der Zündbrenner nicht zündet:

- Gasdruckverlust in der Gasversorgung;
- Bedienungsknebel in Züdstellung nicht ausreichend eingedrückt bzw. kann nicht ausreichend eingedrückt werden;
- Zünddüse ist verstopft;
- Mehrfachstellgerät ist defekt.

Wenn die Zündflamme nach Loslassen des Bedienungsknebels sich löscht:

- Thermoelement ist defekt;
- Thermoelement wird von der Zündflamme nicht ausreichend erwärmt;
- Mehrfachstellgerät ist defekt:

Wenn die Zündflamme brennt aber der Hauptbrenner nicht zündet:

- Gasdruckverlust in der Gasversorgung;
- Düse ist verstopft;
- Gasaustrittöffnungen am Brenner verstopft.

4 Teile Bedienungsanweisung

Sicherheitshinweise

Gerät nur unter Aufsicht betreiben!

Während des Betriebes werden die Oberflächen des Gerätes heiß, besonders Acht geben!

Das Gerät ist nur für gewerbliche Zwecke vorgesehen und muß ausschliesslich von Fachkräften bedient werden!

Die Installation des Gerätes sowie eine eventuelle Umstellung oder Anpassung auf eine andere Gasart, darf nur gemäß den einschlägigen gesetzlichen Vorschriften und durch qualifiziertes Fachpersonal, durchgeführt werden.

Das Gerät ist mindestens einmal im Jahr durch Fachpersonal zu überprüfen lassen. Hierzu empfehlen wir den Abschluß eines Wartungsvertrages.

Das Gerät dient zum Gratinieren und Garen von Speisen, durch Wärmeausstrahlung einer sich über den zu garenden Speisen befindlichen Energiequelle.

Inbetriebnahme

Alle Teile die mit Lebensmittel in Kontakt kommen sind vor dem ersten Grillvorgang sorgfältig zu reinigen. Dazu verweisen wir auf Abschnitt “Reinigung und Pflege”.

Beladen des Grills

Hinweis: Der Abstand zwischen Kochplatte und Energiequelle kann mittels der Griffe, je nach Gargutart, -konsistenz, und -grösse, eingestellt werden, indem der Rost in einer der 6 Einstellstufen positioniert wird.

Um die Zugänglichkeit der Speisen zu erleichtern, ist die Grillfläche herausziehbar und mit einer Sperrvorrichtung versehen.

Der Rost kann nach Beendung des Garvorganges, unter Verwendung der entsprechenden, zum Lieferumfang gehörende Entnahmevorrichtung, entfernt werden.

Einschalten des Gerätes

Zündung des Zündflammenbrenners

- Öffnen Sie den bauseitig installierten Gasabsperrhahn des Gerätes.
- Drehen Sie den Bedienungsknebel gegen den Uhrzeigersinn auf Position “Sternchen”.
- Drücken Sie den Bedienungsknebel ein und gleichzeitig einige Male den Zündknopf, (Abb.6), um auf diese Weise die Zündflamme zu zünden. Nach erfolgter Zündung den Bedienungsknebel noch für ca. 15 Sekunden eingedrückt halten; sollte sich die Flamme nach Loslassen des Bedienungsknebels löschen, Vorgang wiederholen
- Die Zündung der Zündflamme kann auch manuell erfolgen, indem man dem Zündflammenbrenner eine Flamme nähert, wobei der Bedienungsknebel auf der Position “Sternchen” eingedrückt bleiben muß.

Zündung des Hauptbrenners

- Den Bedienungsknebel von Position “Sternchen” auf Position “Großstellung” weiterdrehen.
- Um eine Kleinstellung der Flamme zu erreichen ist der Bedienungsknebel weiter auf Position “Kleinstellung” zu drehen.

Ausschalten des Gerätes

Abdrehen des Hauptbrenners

- Drehen Sie den Bedienungsknebel von der Position “Großstellung” oder “Kleinstellung” in die Position “ Sternchen “.

Abdrehen des Zündflammenbrenners

- Drücken Sie den Bedienungsknebel ein und bringen Sie ihn in Position “ausgeschaltet” (volle Scheibe).
- Zuletzt schliessen Sie den bauseitig installierten Gasabsperrhahn des Gerätes.

Reinigung und Pflege

Hinweis: Die Reinigung ist nur bei abgekühltem Gerät vorzunehmen.

Der Reinigungsvorgang ist für eine einwandfreie Funktion und eine lange Lebensdauer des Gerätes sehr wichtig.

Abnehmbare Teile sind separat zu spülen, unter Verwendung von warmem Wasser und Spülmittelzusatz. Danach sind die Teile unter fliessendem Wasser zu spülen.

Zur Reinigung der Teile aus rostfreiem Stahl, keine aggressive Stoffe oder grobe Reinigungsmittel verwenden. Die Benutzung von Stahlwolle auf Edelstahlteile ist zu vermeiden, da hierdurch Rostbildung entstehen könnte. Aus demselben Grund ist die Berührung mit Eisenmatarial zu meiden. Glaspapier oder Schmiergelpapier sollten bei der Reinigung nicht verwendet werden; man kann in besonderen Fällen pulverförmigen Bimsstein verwenden; bei stärkerer Verschmutzung empfehlen wir die Benutzung von Kunststoffschwämmen (z.B. Scotchschwamm). Bei hartnäckigen Verschmutzungen kann handelüblicher Grillreiniger zur Hilfe genommen werden. Dazu sind die Hinweise des Herstellers des Produkts zu beachten.

Verhalten bei Störungen

Falls bei einer korrekte Bedienung des Gerätes, bei regulärer Gaszufuhr und sauberen Bestandteilen trotzdem Betriebsstörungen auftreten sollten, so ist das Gerät sofort auszuschalten, die Gaszufuhr zu schliessen und der zuständige Kundendienst zu rufen.

Verhalten bei Längerer Betriebsunterbrechung

Gerät gemäß der Reinigungshinweise reinigen und sorgfältig abtrocknen.

Bauseitige Gasabsperrarmatur schliessen.

Der Hersteller übernimmt für Schäden aufgrund falscher Installation, unsachgemäßer Wartung und Nichtbeachtung der Sicherheitsvorschriften keine Haftung!

GAS-SALAMANDER Mod. SG

Angaben zum Gerät

Die vorliegende Installationsanweisung gilt für Gas-Salamander der Kategorie II2H3B/P

Das Typenschild aus selbstklebender Polyesterfolie befindet sich auf der rechten Seitenabdeckung. Es enthält folgende Daten:

Typ:	**SG**	
Fertigungsnummer::	XXXXXX	
Kategorie:	II2H3B/P	
Baujahr:	1995	
Nennwärmebelastung:	7,4 kW	
Bauart:	A	
Prüfgrundlage:	EN 203-1	
Anschlußdruck:	G 30	50 mbar
	G 20	20 mbar
Anschlußwert.:	G 30	0,58 kg/h
	G 20	0,78 m^3/h

Das Zusatzschild, ebenfalls aus selbstklebender Polyesterfolie, ist neben dem Typenschild angebracht und es enthält alle Informationen über die Einstellung des Gerätes.

Das Gerät ist mit einem Brenner zu 7,4 kW ausgestattet (Kleinstellwärmebelastung 4,5 kW).

Die Brennkammer und der Brenner sind aus Edelstahl.

Das Gerät ist aus Edelstahl und mit 4 höhenverstellbaren Füße versehen. Der Gasanschlußstutzen entspricht den Vorschriften (ISO 7-1) und beträgt R1/2"G.

Die Verschraubungen sind metallisch dichtend mittels Doppelkegelringverschraubungen abgedichtet. Die Gasführende Leitungen vom Anschluß bis zum Stellglied sind aus verzinktem Stahlrohr und vom Stellglied bis zum Brenner aus Kupfer.

Die vollzündgesicherte Gasarmatur ermöglicht eine Einstellung der Wärmebelastung von Groß- bis Kleinstellung. Der Hauptbrenner wird von einem Zündflammenbrenner gezündet.

Aufstellung

- Das Gerät soll in einem gut belüfteten Raum, wenn möglich unter einer Dunstabzugshaube, aufgestellt werden.
- Die Installation, die Wartung, der Gasanschluß des Gerätes, eine eventuelle Umstellung oder Anpassung auf eine andere Gasart, sowie die Behebung von Störungen dürfen nur durch einen autorisierten Gasfachmann durchgeführt werden.

  Vorweg ist die Stellungnahme des Gasversorgungsunternehmens einzuholen.
- Vor dem Gerät muß ein Gasabsperrhahn vorgesehen werden.
- Das Gerät kann auf einem Arbeitstisch oder an einer Wand aus nicht brennbarem Material installiert werden. Zu eventuell vorhandenen Wänden aus brennbarem Material oder angestellten Geräten ist ein Mindestabstand von 200 mm, von den Seitenwänden und der Rückwand einzuhalten. Wenn diese Abstände unterschritten werden, sind entsprechende Wärmeschutzmaßnahmen zu treffen, wie z.B. eine Verfliesung der Anstellflächen bzw. die Anbringung eines Strahlungsschutzes.

  Es wird empfohlen, daß der Abstand von der rechten Seitenwand des Gerätes zu benachbarten Wänden für Wartungszwecke mindestens 300 mm beträgt
- Bei einer eventuellen Montage des Gerätes an der Wand, sind die als Optional erhältlichen Befestigungsbügel und die dazugehörige Schutzplatte zu verwenden. Überprüfen Sie, ob die Wand, aus nicht brennbarem Material ist und eine Tragkraft von 32 kg hat. Die an der Wand zu befestigende Bügel sind auf folgender Weise anzubringen: die Bohrungen in der Wand laut Installationsschema vornehmen, verwenden Sie zur Befestigung 4 Eisendöbel, die für Schrauben M6 geeignet sind (FISCHER SLM6 oder ähnliche) (Abb.4).

Achtung: Der Hersteller übernimmt keine Garantieverpflichtung für Beschädigungen, die aufgrund einer Nicht-beachtung der Aufstellungs- bzw. Bedienungsanleitung oder durch fahrlässige Bedienung entstehen.

Darüberhinaus übernimmt der Hersteller keine Garantieverpflichtung für einen nicht den geltenden Normen entsprechenden Anschluß.

Die genaueste Beachtung der Vorschriften des Brandschutzes muß sichergestellt sein!

Gesetzliche Vorschriften, technische Regeln und Richtlinien

Bei der Aufstellung der Geräte sind die folgenden Vorschriften zu beachten:

Für Sweiz

- Vorschriften der Kantonalen Feuerversicherungs-Anstalten (VKFA).
- Richtlinien der SUVA
- Das Gerät nur in gut belüftete Räume aufstellen.

Für Österreich

- Das Gerät nur in gut belüftete Räume aufstellen.
- Das Gerät laut den gültigen Sicherheitsvorschriften installieren.
- Die Installierung muß gemäß der jeweiliegen localen gültigen Vorschriften und der gültigen Europäischen Normen durchgeführt werden.

Technische Daten

Düsentabelle

			Nennwärme-belastung	Kleinstellwärme-belastung
Wärmebelastung (kW)			**7,4**	**4,5**
Gasanschlußwert				
Erdgas H (Hi = 9,45 kWh/m3) m3/h			0,78	0,47
Flüssiggas (Hi = 12,68 kWh/kg) kg/h			0,58	0,35
Düsen øin 1/100 mm	Erdgas H 20 mbar	Zündflammenbrenner Nennwärmebelastung Kleinstellwärmebelastung		Nr. 0,35 205 Reg
	Flüssiggas 50mbar	Zündflammenbrenner Nennwärmebelastung Kleinstellwärmebelastung		Nr. 0,20 120 105
Primärluft Abstand "H"		ErdgasH Flüssiggas		19mm 40mm

Gasanschluß

Bevor das Gerät angeschlossen wird, ist auf dem Geräteschild festzustellen, ob das Gerät für die vorhandene Gasart eingerichtet und zugelassen ist.

Falls die auf dem Geräteschild angegebene Gasart mit der vorhandenen Gasart nicht übereinstimmt, verweisen wir auf Abschnitt "Umstellung oder Anpassung".

Der Anschluß an das Gaszuleitungsnetz muß mit Metallrohren, entsprechenden Durchmessers durchgeführt werden unter Zwischenschaltung eines zugelassen Gasabsperrhahns.

Sollten Schlauchleitungen zur Anwendung kommen, müssen diese aus nichtrostendem Stahl laut den geltendenNormen bestehen.

Der Gasanschlußstutzen am Gerät ist nach ISO 7-1, Außengewinde, ausgeführt. Dieser befindet sich hinten auf der rechten Seite.

Der Anschluß darf nur durch ein zugelassenes Fachunternehmen erfolgen.

Nach erfolgter Installation sind die Verbindungsstellen, unter dem vorhandenen Betriebsdruck auf eventuelle Undichtheiten zu überprüfen, hierzu sind schaumbildende Mittel, die keine Korrosion verursachen, wie z.B. Lecksuchspray zu verwenden.

Merke: Bei der Dichtheitsprüfung sind auf keinen Fall offene Flammen zu benutzen!

Abgasabführung

Dieses Gerät wird der Bauart A zugeordnet, ein Anschluß an eine Abgasanlage ist nicht erforderlich .

Überprüfung des Anschlußdruckes

Die Zuläßigkeit des Betriebes, mit der sich ergebenden Wärmebelastung in Abhängigkeit der vorgesehenen Düsen, hängt vom vorhandenen Anschlußdruck ab:

FLÜSSIGGAS

Der Betrieb **ist zuläßig** bei einem Anschluß-Druckbereich **zwischen 42,5 und 57,5 mbar**, der Betrieb **ist unzuläßig** falls der Druck **kleiner als 42,5 und größer als 57,5 mbar** ist.

Sollte der Druck am Aufstellungsort ausserhalb des zuläßigen Anschluß-Druckbereichs liegen, Ersteller der Anlage benachrichtigen und keine Inbetriebnahme vornehmen bevor die Ursache nicht geklärt und behoben ist.

ERDGAS H

Der Betrieb **ist zuläßig** bei einem Anschluß-Druckbereich **zwischen 17 und 25 mbar**, der Betrieb **ist unzuläßig** falls der Druck **kleiner als 17 und größer als 25 mbar** ist.

Sollte der Druck am Aufstellungsort ausserhalb des zuläßigen Anschluß-Druckbereichs liegen, GVU benachrichtigen und keine Inbetriebnahme vornehmen bevor die Ursache nicht geklärt und behoben ist.

Der Anschlußdruck ist mit einem Flüssigkeits-Druckmessgerät (z.B. U-Rohr Manometer, Auflösung mind. 0,1 mbar) am Anschlußdruckmeßstutzen am Eingangsrohr zu messen. Der Anschlußdruckmeßstutzen befindet sich in der Nähe des Gashahns und ist zugänglich, nachdem man die rechte Seitenwand entfernt hat.

- Die Dichtschraube des Anschlußdruckmeßstutzens entfernen und Schlauch des Manometers anschließen.
- Gerät gemäß Bedienungsanweisung in Betrieb nehmen und prüfen, ob der angegebene Druck im zulässigen Bereich liegt.
- Druckmeßgerät abnehmen.
- Nach erfolgter Messung ist die Dichtschraube wieder gasdicht und die Seitenplatte anzubringen.

Funktionsprüfung

Das Gerät ist vor der Übergabe an den Benutzer auf nachfolgende Punkte zu kontrollieren.

Wärmebelastung

Die Kontrolle der Wärmebelastung umfasst folgende Punkte:

- Überprüfung, ob die am Aufstellungsort vorhandene Gasart und -gruppe mit den Angaben des Zusatzschilds übereinstimmt. Sollte das nicht der Fall sein, ist eine Umstellung oder Anpassung vorzunehmen, dazu verweisen wir auf Abschnitt ”Umstellung oder Anpassung”.
- Überprüfung, ob die richtigen Düsen eingebaut sind, dazu sind die Angaben der Düsentabelle mit den eingebauten Düsen zu vergleichen.
- Zur zusätzlichen Kontrolle kann eine volumetrische Messung des Gasdurchflusses vorgenommen werden. Dazu Brenner in Betrieb nehmen, nach ca. 10 Minuten (Beharrungszustand) mit einem Gaszähler feststellen, ob der gemessene Durchfluß (in m^3/h bzw. kg/h) den Angaben der Düsentabelle entspricht.

Zündflamme

Bei ordnungsgemäßer Einstellung muß die Zündflamme das entsprechende Thermoelement umschliessen und ein einwandfreies Flammenbild ergeben (Einsatz der richtigen Düsen).

Flammenbild und Primarlüftvolumen-strom

Die Flamme muß eine blaue Farbe, ohne gelbe Spitzen, aufweisen und an der Basis stabil brennen. Wenn das Flammenbild gelb durchzogen ist, ist der Volumenstrom nicht richtig eingestellt. Bei Flammen mit zu großem Volumenstrom ist die Flamme kurz und neigt zur Abhebung vom Brenner. Der empfohlene Primärluftabstand "H" ist aus der Düsentabelle zu entnehmen (Siehe Abb.2).

Die Überprüfung des Flammenbilds muß auch nach einer Betriebsdauer von 15 Minuten bei Höchstleistung erfolgen. Die Flamme muß auch nach einer jähen Umstellung von der Klein- in die Großstellung stabil brennen.

Einweisung des Benutzers

Den Benutzer anhand der Bedienungsanweisung mit dem Gerät vertraut machen, die Funktion und den korrekten Gebrauch und Einsatz des Gerätes erklären. Hinweisen, daß bauliche Änderungen, die die Verbrennungsluftzufuhr beeinflussen können, einer erneuten Funktionskontrolle des Gerätes bedürfen.

Dem Kunden den Abschluß eines Wartungs-vertrages mit dem Kundendienst enpfehlen.

Zum Abschluß Gerät auf Gasdichtheit prüfen.

2 Teile Umstellung oder Anpassung

Die Umstellung auf eine andere Gasart z.B. von Erdgas auf Flüssiggas erfolgt durch den Austausch der Hauptbrenner- und Zündflammenbrennerdüse; durch den Austausch bzw. Einstellung der Kleinstellschraube (Abb.2).

Die jeweils erforderlichen Düsen werden mit dem Gerät geliefert. Sie sind entsprechend der Düsentabelle gekennzeichnet.

Merke: Nach jeder Umstellung oder Anpassung ist eine Funktionskontrolle vorzunehmen und das Zusatzschild entsprechend der erfolgten Umstellung bzw. Anpassung zu ändern.

Zündflammenbrenner

- Die Schutzabdeckung des Zündflammenbrenners abnehmen.
- Die Dichtschraube des Zündflammenbrenners mit einem geeigneten Schraubschlüssel abdrehen (siehe Abb.5), und die Zünddüse entsprechend der Düsentabelle für die neue Gasart bzw. -gruppe einsetzen.

Hauptbrenner

- Rechte Seitenabdeckung durch Lösen der Befestigungsschrauben abnehmen, Düse mit einem geeigneten Schraubschlüssel abschrauben und mit der passenden ersetzen.

Kleinstellschraube

- Bedienungsknebel abziehen. Somit ist die Kleinstellschraube ersichtlich.

Die Kleinstellschraube ist bei der Umstellung von G 30 auf G 20 oder umgekehrt auszutauschen (siehe Düsentabelle).

Achtung: Bei G 30 und G 20 ist die jeweilige Kleinstellschraube bis zum Anschlag festzuziehen.

Einstellen des Primärluftvolumenstroms

Schraube lösen und Buchse gemäß den Angaben der Düsentabelle (Primärluft-Abstand “H”) einstellen. Schraube festziehen (siehe Abb.2)

3 Teile Wartung

Es wird empfohlen mindestens einmal im Jahr das Gerät auf Funktion der vorhandenen Einrichtungen, Brennverhalten, Zündung und Sicherheit zu kontrollieren.

Austausch von Teilen

Der Austausch von defekten Teilen hat nur durch Fachpersonal zu erfolgen.

Bevor jegliche Arbeit angefangen wird ist grundsätzlich die Gasabsperrarmatur zu schliessen.

Nach Abnahme der rechten Seitenabdeckung, durch Lockern der 4 Befestigungsschrauben, sind alle wichtigen Teile des Gerätes leicht zugänglich.

Mögliche Fehlerquellen

Wenn der Zündbrenner nicht zündet:

- Gasdruckverlust in der Gasversorgung;
- Bedienungsknebel in Züdstellung nicht ausreichend eingedrückt bzw. kann nicht ausreichend eingedrückt werden;
- Zünddüse ist verstopft;
- Mehrfachstellgerät ist defekt.

Wenn die Zündflamme nach Loslassen des Bedienungsknebels sich löscht:

- Thermoelement ist defekt;
- Thermoelement wird von der Zündflamme nicht ausreichend erwärmt;
- Mehrfachstellgerät ist defekt:

Wenn die Zündflamme brennt aber der Hauptbrenner nicht zündet:

- Gasdruckverlust in der Gasversorgung;
- Düse ist verstopft;
- Gasaustrittöffnungen am Brenner verstopft.

4 Teile Bedienungsanweisung

Sicherheitshinweise

Gerät nur unter Aufsicht betreiben!

Während des Betriebes werden die Oberflächen des Gerätes heiß, besonders Acht geben!

Das Gerät ist nur für gewerbliche Zwecke vorgesehen und muß ausschliesslich von Fachkräften bedient werden!

Die Installation des Gerätes sowie eine eventuelle Umstellung oder Anpassung auf eine andere Gasart, darf nur gemäß den einschlägigen gesetzlichen Vorschriften und durch qualifiziertes Fachpersonal, durchgeführt werden.

Das Gerät ist mindestens einmal im Jahr durch Fachpersonal zu überprüfen lassen. Hierzu empfehlen wir den Abschluß eines Wartungsvertrages.

Das Gerät dient zum Gratinieren und Garen von Speisen, durch Wärmeausstrahlung einer sich über den zu garenden Speisen befindlichen Energiequelle.

Inbetriebnahme

Alle Teile die mit Lebensmittel in Kontakt kommen sind vor dem ersten Grillvorgang sorgfältig zu reinigen. Dazu verweisen wir auf Abschnitt “Reinigung und Pflege”.

Beladen des Grills

Hinweis: Der Abstand zwischen Kochplatte und Energiequelle kann mittels der Griffe, je nach Gargutart, -konsistenz, und -grösse, eingestellt werden, indem der Rost in einer der 6 Einstellstufen positioniert wird.

Um die Zugänglichkeit der Speisen zu erleichtern, ist die Grillfläche herausziehbar und mit einer Sperrvorrichtung versehen.

Der Rost kann nach Beendung des Garvorganges, unter Verwendung der entsprechenden, zum Lieferumfang gehörende Entnahmevorrichtung, entfernt werden.

Einschalten des Gerätes

Zündung des Zündflammenbrenners

- Öffnen Sie den bauseitig installierten Gasabsperrhahn des Gerätes.
- Drehen Sie den Bedienungsknebel gegen den Uhrzeigersinn auf Position “Sternchen”.
- Drücken Sie den Bedienungsknebel ein und gleichzeitig einige Male den Zündknopf, (Abb.6), um auf diese Weise die Zündflamme zu zünden. Nach erfolgter Zündung den Bedienungsknebel noch für ca. 15 Sekunden eingedrückt halten; sollte sich die Flamme nach Loslassen des Bedienungsknebels löschen, Vorgang wiederholen
- Die Zündung der Zündflamme kann auch manuell erfolgen, indem man dem Zündflammenbrenner eine Flamme nähert, wobei der Bedienungsknebel auf der Position “Sternchen” eingedrückt bleiben muß.

Zündung des Hauptbrenners

- Den Bedienungsknebel von Position “Sternchen” auf Position “Großstellung” weiterdrehen.
- Um eine Kleinstellung der Flamme zu erreichen ist der Bedienungsknebel weiter auf Position “Kleinstellung” zu drehen.

Ausschalten des Gerätes

Abdrehen des Hauptbrenners

- Drehen Sie den Bedienungsknebel von der Position “Großstellung” oder “Kleinstellung” in die Position “ Sternchen “.

Abdrehen des Zündflammenbrenners

- Drücken Sie den Bedienungsknebel ein und bringen Sie ihn in Position “ausgeschaltet” (volle Scheibe).
- Zuletzt schliessen Sie den bauseitig installierten Gasabsperrhahn des Gerätes.

Reinigung und Pflege

Hinweis: Die Reinigung ist nur bei abgekühltem Gerät vorzunehmen.

Der Reinigungsvorgang ist für eine einwandfreie Funktion und eine lange Lebensdauer des Gerätes sehr wichtig.

Abnehmbare Teile sind separat zu spülen, unter Verwendung von warmem Wasser und Spülmittelzusatz. Danach sind die Teile unter fliessendem Wasser zu spülen.

Zur Reinigung der Teile aus rostfreiem Stahl, keine aggressive Stoffe oder grobe Reinigungsmittel verwenden. Die Benutzung von Stahlwolle auf Edelstahlteile ist zu vermeiden, da hierdurch Rostbildung entstehen könnte. Aus demselben Grund ist die Berührung mit Eisenmatarial zu meiden. Glaspapier oder Schmiergelpapier sollten bei der Reinigung nicht verwendet werden; man kann in besonderen Fällen pulverförmigen Bimsstein verwenden; bei stärkerer Verschmutzung empfehlen wir die Benutzung von Kunststoffschwämmen (z.B. Scotchschwamm). Bei hartnäckigen Verschmutzungen kann handelüblicher Grillreiniger zur Hilfe genommen werden. Dazu sind die Hinweise des Herstellers des Produkts zu beachten.

Verhalten bei Störungen

Falls bei einer korrekte Bedienung des Gerätes, bei regulärer Gaszufuhr und sauberen Bestandteilen trotzdem Betriebsstörungen auftreten sollten, so ist das Gerät sofort auszuschalten, die Gaszufuhr zu schliessen und der zuständige Kundendienst zu rufen.

Verhalten bei Längerer Betriebsunterbrechung

Gerät gemäß der Reinigungshinweise reinigen und sorgfältig abtrocknen.

Bauseitige Gasabsperrarmatur schliessen.

Der Hersteller übernimmt für Schäden aufgrund falscher Installation, unsachgemäßer Wartung und Nichtbeachtung der Sicherheitsvorschriften keine Haftung!

SALAMANDRE A GAZ Mod. SG

Caractéristiques de l'appareil

La présente notice d'installation se réfère à la salamandre à gaz, catégorie II2E+3+.

La plaquette signalétique en polyester autocollant se trouve sur le côté droit de l'appareil. Elle contient les données suivantes:

Modèle	**SG**	
Numéro de série:	XXXXXX	
Catégorie:	II2E+3+	
Année de fabrication:	1995	
Débit calorifique nominal:	7,4 kW	
Type de fabrication:	A	
Base d'essai:	EN 203-1	
Pression d'alimentation:	G 30	28-30/37 mbar
	G 20	20/25 mbar
Consommation:	G 30	0,58 kg/h
	G 20	0,78 m³/h

La plaquette supplémentaire est également en polyester autocollant et est appliquée à côté de la plaquette signalétique. Elle contient toutes les informations sur l'appareil tel qu'il est prévu.

L'appareil est équipé d'un brûleur de 7,4 kW (débit calorifique du minimum 4,5 kW).

La chambre de combustion et le brûleur sont en acier inoxydable.

L'appareil est en acier inoxydable et est muni de 4 pieds réglables en hauteur. La rampe pour le raccordement au gaz correspond aux prescriptions (ISO 7-1) et a un diamètre R1/2"G.

Tous les raccords sont étanches; l'étanchéité est garantie par les bicônes. Les tubes des conduites de gaz allant de la rampe au robinet sont en acier galvanisé, tandis que ceux allant du robinet au brûleur sont en cuivre.

Le robinet avec soupape de sûreté permet de régler la débit calorifique du maximum au minimum.

L'allumage du brûleur principal s'effectue à l'aide d'une veilleuse.

Positionnement

- L'appareil doit être installé dans un local bien aéré, si possible sous une hotte aspirante.
- L'installation, l'entretien, le raccordement de l'appareil à l'installation du gaz, la transformation ou l'adaptation éventuelle à un autre type de gaz de même que l'élimination des inconvénients doivent être effectués par un technicien spécialisé en gaz et autorisé.

  Au préalable, il faudra que la Compagnie du gaz délivre l'autorisation pour l'installation.
- Avant de raccorder l'appareil, entre l'appareil et le réseau de distribution, il faudra interposer en amont un robinet d'arrêt.
- L'appareil peut être posé sur un plan de travail ou bien installé contre une paroi qui devra être en matériau ininflammable. Si vous devez installer l'appareil à proximité de parois en matériau inflammable ou d'autres appareils, respecter une distance minimum de 200 mm aussi bien pour les côtés que pour le dos. Si vous ne respectez pas ces distances, il faudra réaliser une isolation, comme par ex. des carreaux de faïence, ou bien appliquer sur les parois adjacentes une protection contre l'irradiation.

  La distance conseillée pour le côté droit est de 300 mm afin de pouvoir effectuer l'entretien ou les réparations.
- Si l'appareil est fixé au mur, il faudra utiliser les étriers appropriés que vous demanderez en option de même que la plaque de protection correspondante. Vérifier si la paroi est en brique ou en matériau ininflammable et si elle peut supporter un poids égal à 32 kg.

  Les étriers pour la fixation au mur doivent être appliqués de la façon suivante: percer les trous dans le mur selon le schéma d'installation. Pour la fixation, utiliser 4 chevilles en acier pour des vis M6 (fischer SLM6 ou bien similaire) (fig.4).

Attention: Le fabricant décline toute garantie pour des dommages dérivant de la non-observation de la notice d'installation et d'emploi ou bien d'une utilisation non appropriée.

En outre, la fabricant décline toute garantie en cas d'un raccordement qui ne serait pas conforme aux normes en vigueur.

Veiller à ce que les prescriptions contre les incendies soient strictement observées.

Dispositions légales, regle techniques et directives

Lors de l'installation de l'appareil, vous devez observer les prescriptions suivantes:

- Lois en vigueur sur la matière normes régionales telles que les réglementations sur la combustion et les prescriptions sur la combustion.
- Installation de gaz et d'hydrocarbures liquéfiés N.1299
- Directives et normes du centre d'information du butane et du propane
- Directives et normes de la compagnie du gaz (GDF)
- NF D 32-725 "Installation d'appareils à gaz pour les grandes cuisines
- N'installer l'appareil que dans des locaux suffisamment aérés.
- Installer l'appareil selon les normes de sécurité en vigueur.

Données techniques

Tableau des injecteurs

			Débit calorifique nominal	Débit calorifique minimum
Débit calorifique (kW)			**7,4**	**4,5**
Raccordement				
Méthane E+ (Hi = 9,45kWh/m3) m3/h			0,78	0,47
GPL (Hi = 12,68 kWh/kg) kg/h			0,58	0,35
ø injecteur en 1/100 mm	Méthane E+ 20/25 mbar	Veilleuse		Nr. 0,35
		Brûleur principal		205
		Minimum		Reg
	GPL 28-30/37mbar	Veilleuse		Nr. 0,20
		Brûleur principal		135
		Minimum		125
Air Primaire		Méthane E+		19mm
Distance "H"		GPL		40mm

Raccordement au gaz

Avant de relier l'appareil au réseau du gaz, contrôler sur la plaquette signalétique si l'appareil est prévu et testé pour fonctionner avec le type de gaz existant.

Si le type de gaz reporté sur la plaquette ne correspond pas au type de gaz existant, consulter le paragraphe "Transformation et Adaptation".

Le raccordement au réseau de distribution du gaz doit être réalisé avec des tubes métalliques ayant un diamètre adéquat et en interposant un robinet d'arrêt homologué.

Si vous utilisez des tubes flexibles, ceux-ci devront être en acier inoxydable selon la norme en vigueur.

La rampe de raccordement placée sur l'appareil est conforme à la norme ISO 7-1 avec filetage extérieur. Celle-ci se trouve à droite, sur le côté arrière.

Le raccordement ne pourra être effectué que par une entreprise autorisée.

Une fois que les opérations d'installation sont terminées, contrôler l'étanchéité des raccords avec la pression de service pour éliminer toutes fuites. Dans ce but, utiliser des substances mousseuses qui ne corrodent pas, par ex. des bombes cherche-fuites.

Note: Lors de l'essai à l'étanchéité, ne pas utiliser de flammes nues!

Evacuation des gaz brûlés

Cet appareil appartient au type de fabrication A. Il n'a pas besoin d'être raccordé à une cheminée.

Contrôle de la pression d'alimentation

Le fonctionnnement de l'appareil avec le débit calorifique dérivant de l'installation des injecteurs prévus est admis, naturellement, en fonction de la pression disponible dans le réseau et en respectant ce qui suit:

GPL

Le fonctionnement **est admis** sous une pression d'alimentation en gaz de **20/25 mbar à 35/45 mbar**.

Le fonctionnement **n'est pas admis** sous une pression d'alimentation en gaz **inférieure à 20/25 mbar et supérieure à 35/45 mbar.**

Si la pression du gaz dans le lieu de l'installation ne correspond pas à ce qui est indiqué ci-dessus ou bien n'est pas comprise dans la plage des valeurs admises, avertir la personne qui a effectué l'installation et ne pas mettre en marche l'appareil avant que l'on ait trouvé et éliminé la cause.

Méthane E+

Le fonctionnement **est admis** sous une pression d'alimentation en gaz de **17/17 mbar à 25/30 mbar**.

Le fonctionnement **n'est pas admis** sous une pression d'alimentation en gaz **inférieure à 17/17 mbar et supérieure à 25/30 mbar.** Si la pression du gaz dans le lieu de l'installation ne correspond pas à ce qui est indiqué ci-dessus ou bien n'est pas comprise dans la plage des valeurs admises, avertir la personne qui a effectué l'installation et ne pas mettre en marche l'appareil avant que l'on ait trouvé et éliminé la cause.

La pression d'alimentation doit être mesurée avec un manomètre, par ex. en U (résolution mini. 0,1 mbar) connecté à la prise de pression.

La prise de pression est placée à côté du robinet. On y accède après avoir enlevé le côté droit.

- Enlever la vis d'étanchéité de la prise de pression et raccorder le tuyau du manomètre.
- Mettre en marche l'appareil selon la notice ci-jointe et contrôler si la pression reproduite est comprise dans la plage des valeurs de la pression admises.
- Débrancher la manomètre.
- Après avoir terminé la mesure, revisser la vis d'étanchéité et contrôler s'il y a des fuites, puis remonter le côté droit.

Contrôle du fonctionnement

Avant de livrer l'appareil à l'usager, il faut effectuer les contrôles suivants:

Débit calorifique

Le contrôle du débit calorifique comprend les points suivants:

- Il faut contrôler si le type et le groupe du gaz installé correspondent à ce qui est indiqué sur la plaquette supplémentaire. Dans le cas contraire, procéder à la transformation ou à une adaptation. Dans ce cas, consulter le paragraphe "Transformation et adaptation".
- Il faut contrôler si les injecteurs qui ont été montés sont adéquats. Dans ce but, consulter la tableau des injecteurs et vérfier s'ils correspondent à ceux qui ont été installés sur l'appareil.
- Pour un contrôle supplémentaire du débit, on peut adopter le système du relevé de la consommation de gaz à travers la méthode volumétrique. Pour cela, il faut mettre en marche le brûleur. Au bout de 10 minutes environ (en fonctionnement normal), contrôler si le flux du gaz relevé (en m^3/h ou bien en kg/h) correspond aux indications du tableau des injecteurs.

Veilleuse

La veilleuse est réglée de façon adéquate lorsque la flamme englobe de manière homogène le thermocouple correspondant et qu'elle a un aspect parfait (installation des injecteurs appropriés).

Aspect de la flamme et flux de l'air primaire

La flamme doit être bleue, ne doit pas avoir de points jaunes et doit être stable à la base. Si la flamme tend à avoir une couleur jaune, cela veut dire que le réglage de l'air primaire est erroné. Si l'air primaire est réglé en excès, la flamme est courte et tend à se décoller du brûleur. La distance "H" conseillée pour l'air primaire est reportée dans le tableau des injecteurs (voir fig.2).

Le contrôle de l'aspect de la flamme devra également être effectué 15 mn environ après avoir fait fonctionner l'appareil à la puissance maximum. La flamme doit également rester stable après un passage rapide du flux minimum au flux maximum.

Instructions pour l'usager

L'usager doit être dûment informé de l'emploi correct, des fonctions et de l'utilisation de l'appareil. Nous vous signalons que le fonctionnement de l'appareil devra être contrôlé de nouveau en cas de modifications apportées au local d'installation pouvant influencer l'admission d'air comburant.

Nous conseillons au client de stipuler un contrat d'assistance avec le service après-vente.

A la fin, faire un essai à l'étanchéité de l'appareil.

2ème partie Transformation ou adaptation

Pour la transformation avec un autre type de gaz, par ex. du méthane au GPL, il est nécessaire de remplacer l'injecteur du brûleur principal, de la veilleuse et de remplacer le by-pass (fig.2).

Tous les injecteurs nécessaires aux différents types de gaz sont marqués et renfermés dans un sachet fourni avec l'appareil. Ils sont marqués suivant le tableau des injecteurs.

Note: Après chaque transformation ou adaptation, il faut soumettre l'appareil à un essai des fonctions et mettre à jour la plaquette supplémentaire d'après la transformation ou l'adaptation effectuée.

Veilleuse

- Enlever la tôle de protection de la veilleuse.
- Dévisser la vis d'étanchéité de la veilleuse (voir fig.5) à l'aide d'une clé adéquate et remplacer l'injecteur suivant le nouveau type ou groupe de gaz. Nous vous recommandons de consulter le tableau des injecteurs.

Brûleur principal

- Après avoir dévissé les vis de fixation, enlever le côté droit, puis à l'aide d'une clé adéquate, dévisser l'injecteur et le remplacer par celui indiqué dans le tableau des injecteurs.

By-pass du minimum

- Le by-pass est accessible après avoir retiré la manette.

Il faut remplacer le by-pass lorsque l'on transforme l'appareil de G 30 à G 20 ou bien vice versa (voir tableau des injecteurs).

Attention: En cas de G 30 et de G 20, visser à fond le by-pass du débit minimum.

Reglage du flux d'air primaire

Desserrer la vis et régler la bague suivant les indications reportées dans le tableau des injecteurs (Air primaire - Distance "H"). Après avoir terminé le réglage, revisser la vis. (voir fig.2)

3ème partie Entretien

Nous vous conseillons de faire contrôler une fois par an le fonctionnement des composants montés, la combustion, l'allumage et la sécurité de l'appareil.

Remplacement des pièces

Le remplacement de toutes pièces défectueuses ne doit être effectué que par du personnel agréé.

Avant de commencer toute opération, il faut couper l'alimentation en gaz de l'appareil.

Après avoir dévissé les 4 vis de fixation, retirer le côté droit: toutes les pièces importantes pour le fonctionnement seront accessibles.

Les pièces détachées ne devront être demandées qu'au fabricant.

Cas possibles des panne

Si la veilleuse ne s'allume pas:

- perte de pression dans le réseau de distribution;
- on n'appuie pas ou bien on n'arrive pas à appuyer suffisamment sur la manette de commande en position allumage;
- l'injecteur de la veilleuse est obstrué;
- le robinet du gaz est défectueux.

Si la veilleuse s'éteint lorsque l'on relâche la manette:

- thermocouple interrompu;
- la veilleuse ne réchauffe pas suffisamment le thermocouple;
- le robinet du gaz est défectueux.

Si la veilleuse est allumée, mais le brûleur ne s'allume pas:

- perte de pression dans le réseau de distribution;
- l'injecteur est obstrué;
- les trous du brûleur sont obstrués.

4ème partie Notice d'emploi

Avvertissements pour la sécurité

L'appareil ne doit être utilisé que sous surveillance!

Pendant l'emploi, les surfaces de l'appareil deviennent très chaudes. Nous vous recommandons d'être très prudent!

L'appareil a été conçu pour un usage professionnel. Aussi seul le personnel qualifié pourra-t-il l'utiliser.

L'installation de même que la transformation ou l'adaptation à un autre type de gaz ne pourront être effectuées que par du personnel qualifié et autorisé, conformément aux normes en vigueur.

Faire contrôler l'appareil au moins un fois par an. Ce contrôle devra être réalisé par du personnel qualifié. Dans ce but, nous vous conseillons de stipuler un contrat d'entretien.

Cet appareil a été conçu pour gratiner et cuire des aliments par irradiation de chaleur à travers une source d'énergie installée dans le haut.

Mise en service

Avant de procéder à la première cuisson, il faut laver et nettoyer avec soin toutes les parties en contact avec les aliments. Dans ce but, consulter le chapitre “Nettoyage et soin”.

Chargement du gril

Note: La distance entre la surface de cuisson et la source d’énergie est réglable à l’aide des poignées. Suivant le type, la consistance et la grosseur des aliments que l’on devra cuire, on disposera la grille dans l’une des 6 positions disponibles.

La surface de cuisson est amovible et munie d’arrêt pour faciliter l’accès aux aliments qui sont en train de cuire.

A la fin de la cuisson, il est possible d’extraire la grille en utilisant les accessoires spéciaux fournis avec l’appareil.

Allumage de l'appareil

Allumage de la veilleuse:

- Ouvrir le robinet d’arrêt du gaz placé en amont de l’appareil.
- Tourner la manette dans le sens inverse des aiguilles d’une montre jusqu’à la position “étincelle”.
- Appuyer sur la manette et, en même temps, agir plusieurs fois sur le manette d’allumage pour allumer la flamme (fig.6). Une fois que la flamme s’est allumée, maintenir enfoncé la manette pendant 15 secondes environ; si la flamme s’éteint lorsque vous relâchez la manette, répéter toute l’opération.
- L’allumage de la veilleuse peut également se faire manuellement. Pour cela, approcher une allumette de la veilleuse en maintenant appuyé la manette sur la position “étincelle”.

Allumage du brûleur principal:

- Tourner la manette de la position “étincelle” à la position “maximum”.
- Pour avoir le “minimum”, tourner encore la manette jusqu’à la position “minimum”.

Extinction de l'appareil

Extinction du brûleur principal:

- Tourner la manette de la position “maximum” ou bien “minimum” jusqu’à la position “étincelle”.

Extinction de la veilleuse:

- Appuyer sur la manette et la faire tourner sur “fermé”.
- A la fin de l’opération, fermer le robinet d’arrêt du gaz installé en amont de l’appareil.

Nettoyage et soin

Note: Le nettoyage de l’appareil ne doit être effectué que lorsque celui-ci est froid.

Nous vous rappelons que le nettoyage de l’appareil est très important pour en garantir le bon fonctionnement et la longévité.

Les parties amovibles doivent être lavées séparément avec de l’eau chaude et du détergent. Vous devez ensuite les rincer à l’eau courante.

Pour le nettoyage des parties en acier inoxydable, vous ne devez pas utiliser de substances agressives ou bien de détergents abrasifs. Il est déconseillé d’employer la paille de fer car elle pourrait former des points de rouille. Pour la même raison, il faut éviter le contact avec des matériaux ferreux. Pendant le nettoyage, ne pas utiliser de papier de verre ou de toile d’émeri. Cependant, on pourra utiliser, mais uniquement dans des cas particuliers, de la pierre ponce en poudre. En cas de sal résistant, nous conseillons d’utiliser des éponges (par ex. Scotch). En cas de sal résistant, nous conseillons également des bombes pour four et gril que l’on trouve facilement dans le commerce. Dans ce cas, suivre attentivement les conseils du fabricant.

Que faire en cas de panne?

Si, malgré un emploi correct de l'appareil, une alimentation en gaz normale et des composants propres et en bon état, on remarque des défaillances dans le fonctionnement, éteindre immédiatement l'appareil, couper l'arrivée du gaz en fermant le robinet placé en amont et appeler le service après-vente.

Que faire en cas d'arrêt prolongé de l'appareil

Nettoyer soigneusement l'appareil en suivant les instructions et l'essuyer avec soin. Fermer le robinet d'arrêt du gaz placé en amont.

Le constructeur décline toutes responsabilités en cas de dommages dérivant d'une installation erronée, d'un entretien incorrect et de la non-observation des prescriptions de sécurité!

SALAMANDRA DE GAS Mod. SG

Características del aparato

Las instrucciones para la instalación indicadas a continuación se refieren a las salamandras de gas de la categoría II2H3+

La placa de las características de poliéster autoadhesivo se encuentra en el costado derecho del aparato. La misma contiene los siguientes datos:

Modelo	**SG**	
Número de serie:	XXXXXX	
Categoría:	II2H3+	
Año de fabricación:	1995	
Potencia térmica nominal:	7,4 kW	
Tipo de fabricación:	A	
Base de prueba:	EN 203-1	
Presión de la conexión::	G 30	28-30/37 mbar
	G 20	20 mbar
Consumo:	G 30	0,58 kg/h
	G 20	0,78 m³/h

También la placa suplementaria es de poliéster autoadhesivo y está colocada cerca de la placa de las características; la misma contiene todas las informaciones relativas al preajuste del aparato.

El aparato está equipado con un quemador de 7,4 kW (potencia térmica del mínimo 4,5 kW).

La cámara de combustión y el quemador son de acero inoxidable.

El aparato es de acero inoxidable y está equipado con 4 pies de apoyo con los cuales se puede regular la altura del mismo. La unión para la conexión del gas corresponde a las disposiciones (ISO 7-1) y tiene un diámetro R 1/2"G.

Todas las uniones tienen juntas herméticas metálicas, la hermeticidad está garantizada por biconos. Las tuberías del gas desde la unión a la llave son de tubo de acero galvanizado y aquéllas desde la llave al quemador son de cobre.

La llave con válvula de seguridad permite regular la potencia térmica desde el máximo al mínimo.

El quemador principal se enciende mediante un quemador piloto.

Instalación

- El aparato debe instalarse en un local bien ventilado, si es posible debajo de una campana de aspiración.
- La instalación, la manutención, la conexión del aparato a la instalación del gas, una eventual transformación o adaptación a otro tipo de gas y la solución de los posibles inconvenientes, deben ser efectuados por un técnico especializado en gas y autorizado para tal fin.

  La empresa encargada del suministro del gas deberá previamente darle la autorización para la instalación.
- Antes de conectar el aparato coloque una llave de paso entre el aparato y la red de distribución.
- El aparato puede apoyarse sobre un plano de trabajo o bien contra la pared, la cual debe ser de material no inflamable. Debe respetarse una distancia mínima de 200 mm. entre los costados y la parte trasera del aparato con respecto a eventuales paredes inflamables o aparatos adyacentes. Si dichas distancias no son respetadas deberá aislarse la pared adyacente, por ejemplo con azulejos, o bien protegerla de las radiaciones.

  La distancia aconsejada para el lado derecho es de 300 mm., ésta es necesaria para la manutención o reparaciones.
- Si el aparato se monta en la pared, tendrán que utilizarse los estribos especiales y la relativa plancha protectiva que deben pedirse como opcionales. Controle que la pared sea de mampostería, no de material inflamable y que soporte un peso de 32 kg. Los estribos que deben fijarse en la pared se aplican de la siguiente manera: realice los agujeros en la pared según el esquema de instalación, para la fijación utilice 4 tacos de acero adecuados para tornillos M6 (fischer SLM6 o similares) (fig.4).

Atencíon: El Constructor no se asume ningún compromiso de garantía por daños que se verifiquen a causa de la inobservancia de las instrucciones para la instalación y para el uso, o bien, en caso de una utilización impropia. Además el Constructor no se asume ningún compromiso de garantía por una conexión que no haya sido efectuada de conformidad con las normas vigentes.

Deben respetarse todas las observaciones de las disposiciones para la prevención de incendios!

Disposiciones de ley, normas técnicas y directivas

Durante la instalación del aparato deben observarse las siguientes disposiciones:

- Normas básicas de instalación de gas
- Reglamento de regles y acometidas de combustibiles gaseosos
- Reglamento de aparatos que utilizan gas como combustible
- Reglamento de Seguridad en máquinas
- Instale el aparato sólo en locales bien ventilados.

Datos tecnicos

Tabla de las boquillas

			Potencia térmica nominal	Potencia térmica mínimo
Potencia térmica (kW)			**7,4**	**4,5**
Conexión				
Metano H (Hi = 9,45kWh/m3) m3/h			0,78	0,47
GPL (Hi = 12,68 kWh/kg) kg/h			0,58	0,35
Ø boquilla en 1/100 mm	Metano H 20mbar	Quemador piloto Quemador principal Minimo		Nr. 0,35 205 Reg
	GPL 28-30/37mbar	Quemador piloto Quemador principal Minimo		Nr. 0,20 135 125
Aire Primario		Metano		19mm
Distancia "H"		GPL		40mm

Conexión del gas

Antes de conectar el aparato a la red del gas controle en la placa de las características, si el aparato está preajustado y probado para el tipo de gas disponible.

Cuando el tipo de gas indicado en la placa no corresponda al tipo de gas disponible, consulte el párrafo “Transformaciones y Adaptación”.

La conexión a la red de distribución del gas debe realizarse con tubos metálicos, con un diámetro adecuado y con una llave de paso aprobada interpuesta entre el aparato y la red.

Si se emplean tubos flexibles, éstos deben ser de acero inoxidable según la norma vigente

La unión de conexión colocada en el aparato es conforme a la norma ISO 7-1 con roscado externo. Ésta se encuentra a la derecha en el lado posterior.

La conexión puede efectuarla exclusivamente una empresa autorizada.

Una vez finalizada la instalación, controle, empleando la presión de funcionamiento, que en las uniones no haya fugas, para tal fin se aconseja utilizar substancias espumosas que no provoquen óxido, por ejemplo spray para detectar fugas.

Nota: ¡ Durante el control no utilice llamas !

Evacuación de la combustión

Este aparato pertenece al tipo de fabricación A y no necesita conectarse a una chimenea.

Control de la presión en la red

Está permitido el funcionamiento con la potencia térmica que resulta de la introducción de las boquillas previstas y, obviamente, en relación a la presión disponible en la red, respetando lo siguiente:

GPL

El funcionamiento **está permitido** para un campo de presión en la red **entre 20/25 y 35/45 mbar.**

El funcionamiento **no está permitido** con una presión en la red **inferior a 20/25 y mayor a 35/45 mbar.**

Cuando la presión de la red en el lugar de la instalación no esté de acuerdo con lindicadoanteriormente o no esté comprendida en el campo de presión, avise a la persona que haya realizado la instalación y no proceda a la puesta en funcionamiento antes que el problema no haya sido resuelto y eliminado.

METANO H

El funcionamiento **está permitido** para un campo de presión en la red **entre 17 y 25 mbar.**

El funcionamiento **no está permitido** con una presión en la red **inferior a 17 y mayor a 25 mbar.**

Cuando la presión de la red en el lugar de la instalación no esté de acuerdo con lo indicado anteriormente o no esté comprendida en el campo de presión, avise a la persona que haya realizado la instalación y no ponga en funcionamiento el aparato hasta que el problema no haya sido resuelto.

Controle la presión en la red con un manómetro, por ejemplo en U (definición mín. 0,1 mbar) en la toma de presión. La toma de presión está colocada cerca del grifo y se accede a la misma una vez quitado el panel lateral derecho.

- Quite el tornillo de sujeción de la toma de presión y conecte la goma del manómetro.
- Ponga en funcionamiento el equipo de acuerdo con las instrucciones adjuntas y controle si la presión indicada entra en el campo de las presiones admitidas.
- Desconecte el manómetro.
- Una vez finalizada la medición, coloque nuevamente el tornillo de sujeción y controle que no haya fugas. Remonte el costado derecho.

Control del funcionamiento

Antes de entregar el aparato al utilizador es necesario realizar los controles indicados a continuación.

Potencia térmica

El control de la potencia térmica comprende los siguientes puntos:

- Controle si el tipo y el grupo de gas en el lugar de instalación corresponden con las indicaciones de la placa suplementaria, en caso contrario, transforme o adapte el equipo consultando el párrafo “Transformación o Adaptación”.
- Controle si se instalaron las boquillas correctas. Para tal fin, consulte la tabla de las boquillas y controle si corresponden a aquéllas que están colocadas en el aparato.
- Para un control adicional de la potencia, se puede medir el consumo del gas mediante el método volumétrico. Para lo cual debe poner en funcionamiento el quemador, pasados 10 minutos aproximadamente (estado de régimen) controle si el flujo de gas (en m^3/h o bien en kg/h) medido corresponde al indicado en la tabla de las boquillas.

Piloto

El piloto está bien regulado cuando la llama piloto envuelve de manera homogénea el termopar correspondiente y la llama tiene un aspecto impecable (introducción de las boquillas apropiadas).

Aspecto de la llama y flujo del aire primario

La llama debe ser de color azul, no debe mostrar puntas amarillas y debe ser estable en la base. El aspecto de la llama con tendencia al color amarillo demuestra una regulación del aire primario incorrecta. Si el aire primario está regulado en exceso, la llama es corta y tiende a desprenderse del quemador. La distancia "H" aconsejada para el aire primario está indicada en la tabla de las boquillas (Véase fig.2).

El control del aspecto de la llama debe efectuarse también tras 15 minutos aproximadamente de funcionamiento a la potencia máxima. La llama debe mantenerse estable aún después de un pasaje veloz del mínimo al máximo.

Instrucciónes para el utilizador

El utilizador debe ser instruido correctamente acerca del empleo, de las funciones y del uso correcto del aparato. Nótese que si se efectúan modificaciones en el local de instalación, que puedan influir sobre el aporte de aire para la combustión, es necesario controlar nuevamente el funcionamiento del aparato.

Es conveniente aconsejar al cliente que estipule un contrato de asistencia con el Servicio de Asistencia al Cliente.

Cuando haya finalizado debe someter el aparato a una prueba de hermeticidad.

Parte 2 Transformación o adaptación

Para la transformación a otro tipo de gas, por ejemplo de metano a GPL, es necesario substituir la boquilla para el quemador principal y para el quemador piloto, y substituir el by-pass (Fig.2).

Todas las boquillas necesarias para los diversos tipos de gas están contramarcadas y se encuentran dentro de una bolsita suministrada junto con el aparato. Están contramarcadas en relación con la tabla de las boquillas.

Nota: Luego de cada transformación o adaptación debe efectuarse una prueba de las funciones del aparato y actualizar la placa suplementaria de acuerdo con la transformación o adapatación efectuadas.

Quemador piloto

- Quite la plancha de protección del quemador piloto.
- Destornille el tornillo de sujeción del piloto (véase fig.5) mediante una llave de dimensiones adecuadas, y substituya la boquilla de acuerdo con el nuevo tipo o grupo de gas, se aconseja consultar la tabla de las boquillas.

Quemador principal

- Quite el costado derecho destornillando los tornillos de fijación, desenrosque la boquilla con una llave de dimensiones adecuadas y substitúyala por aquélla indicada en la tabla de las boquillas.

By-pass del mínimo

- Luego de haber quitado la perilla es posible acceder al by-pass.

Atención: En el caso de G 30 y G 20 enrosque el by-pass del mínimo hasta el fondo.

Regulación del flujo del aire primario

Afloje el tornillo y regule el manguito de acuerdo con las indicaciones dadas en la tabla de las boquillas (Aire Primario - Distancia “H”). Una vez finalizada la regulación, ajuste nuevamente el tornillo (véase fig.2).

Parte 3 Manutención

Es aconsejable controlar anualmente el funcionamiento de los componentes montados, la combustión, el encendido y la seguridad del aparato.

Substitución de las piezas

Solamente el personal habilitado puede substituir las piezas eventualmente defectuosas.

Desconecte el aparato de la red de distribución del gas antes de comenzar cualquier trabajo.

Luego de haber quitado el costado derecho, destornillando los 4 tornillos de fijación, se puede acceder a todas las piezas principales de funcionamiento.

Las piezas de repuesto deben pedirse exclusivamente al Constructor .

Probables causas de las averias

Si el quemador piloto no se enciende:

- pérdida de presión en la red de distribución;
- no se puede apretar o bien no se aprieta suficientemente la perilla de mando en la posición de encendido;
- la boquilla del piloto está obstruida;
- la llave del gas es defectuosa.

Si la llama piloto se apaga al soltar la perilla:

- termopar interrumpido;
- la llama piloto no calienta suficientemente el termopar;
- la llave del gas es defectuosa.

Si la llama piloto está encendida pero el quemador piloto no se enciende:

- pérdida de presión en la red de distribución;
- la boquilla está obstruida;
- están tapados los agujeros del quemador.

Parte 4 Instrucciónes para el uso

Advertencias para la seguridad

¡ El aparato debe utilizarse solamente si alguien puede controlarlo !

¡ Durante el uso las superficies del aparato están muy calientes, se aconseja tener mucha prudencia !

¡ El aparato está destinado al uso profesional y por lo tanto sólo personal cualificado puede utilizarlo!

Sólamente personal cualificado y autorizado puede instalar el equipo y transformarlo o adaptarlo a otro tipo de gas de acuerdo con las leyes vigentes.

Por lo menos una vez al año debe hacerse controlar el aparato por personal cualificado. Por dicho motivo, aconsejamos estipular un contrato de manutención.

El aparato ha sido creado para gratinar y cocinar viandas con irradiación de calor a través de una fuente de energía situada en la parte superior.

Puesta en funcionamiento

Antes de cocinar por primera vez, lave y limpie cuidadosamente todas las partes que tienen contacto con los alimentos. Para ésto, consulte el capítulo “Limpieza y cuidado”.

Carga del grill

Nota: La distancia entre la superficie de cocción y la fuente de energía se puede regular mediante las manijas, colocando la parrilla en una de las 6 posiciones disponibles de acuerdo con el tipo, la consistencia y las dimensiones de la vianda que se debe cocinar.

La superficie de cocción es extraíble y está equipada con un bloqueo para facilitar el acceso a las viandas que se están cocinando.

Al finalizar la cocción es posible extraer la parrilla utilizando los utensilios especiales suministrados con el equipo.

Encendido del aparato

Encendido del quemador piloto

- Abra la llave de paso del gas colocada antes del aparato.
- Gire la perilla en el sentido contrario a las agujas del reloj hasta la posición “chispa”.
- Presione la perilla y al mismo tiempo apriete repetidamente el botón de encendido (fig.6) para que se encienda la llama. Cuando se haya encendido la llama, mantenga la perilla presionada durante 15 segundos aproximadamente; si al soltar la perilla la llama se apaga, repita toda la operación.
- El encendido de la llama piloto puede efectuarse también manualmente. Para tal fin acerque una llama al quemador piloto manteniendo presionada la perilla en la posición “chispa”.

Encendido del quemador principal

- Gire la perilla desde la posición “chispa” a la posición de fuego máximo.
- Para obtener el fuego mínimo, gire la perilla hasta la posición de fuego mínimo.

Apagado del aparato

Apagado del quemador principal

- Gire la perilla desde la posición de fuego máximo o de fuego mínimo a la posición “chispa”.

Apagado del quemador piloto

- Presione la perilla y llévela a la posición “cerrado”.
- Cierre la llave de paso del gas instalada antes del aparato.

Limpieza y cuidado

Nota: La limpieza debe efectuarse solamente con el aparato frío.

Se recuerda que la limpieza es muy importante para el buen funcionamiento y para una larga duración del aparato.

Las piezas extraíbles deben lavarse por separado con agua caliente y detergente. Enjuáguelas con agua corriente.

Para la limpieza de las piezas de acero inoxidable no deben emplearse substancias agresivas o detergentes abrasivos. No es aconsejable utilizar esponjas de acero porque podrían producir formaciones de óxido. Por el mismo motivo, evite el contacto con materiales ferrosos. Durante la limpieza evite también el uso de papel o tela de lija; en substitución de éstos últimos y solamente en casos particulares, se puede utilizar piedra pómez en polvo; en el caso de suciedad resistente, es aconsejable utilizar una esponja (por ejemplo Scotch) y spray para hornos y grill disponibles en comercio. En este caso observe atentamente las advertencias del productor.

Que hacer en caso de averias

Si se verificase un funcionamiento defectuoso no obstante el aparato se utilice de modo correcto, la alimentación de gas sea regular y las piezas que lo componen estén limpias y funcionen bien, apague inmediatamente el aparato, corte el gas cerrando la llave de paso y llame al Servicio de Asistencia.

Que hacer en caso de no utilizar el aparato por mucho tiempo

Limpie cuidadosamente el aparato siguiendo las instrucciones y séquelo muy bien. Cierre la llave de paso del gas instalada antes del aparato.

¡El constructor declina toda responsabilidad en caso de daños provocados por una instalación incorrecta, manutención impropia e inobservancia de las disposiciones de seguridad!.

GASSALAMANDER Mod. SG

Eigenschappen van het apparaat

Deze installatieinstructies hebben betrekking op de gassalamanders van categorie I2H3+ en I3+.

Het typeplaatje van zelfklevend polyester bevindt zich op de rechtse zijkant van het apparaat. Het bevat de volgende gegevens:

Model:	**SG**	
Serienummer:	XXXXXX	
Categorie:	I2E+	I3+
Bouwjaar:	1995	
Nominaal thermisch draagvermogen:	7,4 kW	
Bouwtype:	A	
Keuringstest:	EN 203-1	
Aansluitingsdruk:	G 30	28-30/37 mbar
	G 20	20/25 mbar
Verbruik:	G 30	0,58 kg/h
	G 20	0,78 m^3/h

Ook het aanvullend typeplaatje is van zelfklevend polyester en bevindt zich in de nabijheid van het basistypeplaatje en bevat alle gegevens die nodig zijn voor de aanleg van het apparaat.

Het apparaat is voorzien van een brander van 7,4 kW (thermisch draagvermogen van het minimum 4,5 kW). De verbrandingskamer en de brander zijn van inoxstaal.

Het apparaat is van inoxstaal en is voorzien van 4 stelpootjes. Het aansluitingsblok voor de gasaansluiting is conform de voorschriften (ISO 7-1) en heeft een diameter van R 1/2"G.

Alle verbindingselementen zijn metaaldicht en de dichtheid wordt door speciale elementen gegarandeerd. De gasleidingen vanaf het steunblok tot aan de kraan zijn van verzinkte stalen buizen en die vanaf de kraan tot aan de brander zijn van koper.

De met een klep voorziene kraan staat geheel veilig een regeling toe van het thermisch draagvermogen van de maximum tot op de minimum stand. De ontsteking van de hoofdbrander geschiedt door middel van een pilootbrander.

Plaatsing van het apparaat

- Het apparaat dient in een goed geventileerde omgeving geplaatst te worden, indien mogelijk onder een opzuigingskap.
- De installatie,het onderhoud,de aansluiting van het apparaat op de gasleiding, een eventuele verandering of aanpassing op een ander soort gas en de verhelping van storingen dienen verricht te worden door een op gasgebied gespecialiseerde en geautoriseerde technicus. Alvorens tot installatie van het apparaat over te gaan vraag aan het gasvoorzieningsbedrijf afgeving van de verklaring van geen bezwaar.
- Alvorens het apparaat aan te sluiten plaats aan de bovenkant tussen het apparaat en het distributienet een gasonbrekingskraan .
- Het apparaat kan op een werkvlak geplaatst worden of kan aan een wand van niet ontvlambaar materiaal gehangen worden. Zorg dat aan de zijkanten en aan de achterkant van het apparaat een minimum afstand van 200 mm. vrij blijft tussen het apparaat en eventuele wanden van ontvlambaar materiaal of tussen het apparaat en andere aangrenzende apparaten. Indien deze afstanden niet in acht genomen kunnen worden, pas isolatiemaatregelen toe bv. door het aanbrengen van een betegeling of een beschermingselement tegen bestralingen op de aanliggende wand. Aan de rechtse kant van het apparaat is een afstand van 300 mm. aanbevolen om onderhouds- en reparatiewerkzaamheden te vergemakkelijken.
- Om het apparaat aan de wand te hangen gebruik de passende stijgbeugels en de beschermingsplaat die als optionals aangevraagd kunnen worden. Controleer of de wand van metselwerk is en niet van ontvlambaar materiaal en een gewicht van 32 kg. kan dragen. Bevestig de stijgbeugels op de wand als volgt : maak gaten in de wand volgens het installatieschema, gebruik voor de bevestiging 4 stalen inlegblokjes geschikt voor M6 schroeven (Fischer SLM6 of dergelijke) (Fig.4).

Let op : De fabrikant neemt geen enkele garantieplcht op zich voor schade ontstaan als gevolg van niet inachtneming van de instructies voor de installatie en het gebruik of van een oneigenlijk gebruik van het apparaat. De fabrikant neemt verder geen enkele garantieplicht op zich indien het apparaat niet conform de bestaande geldende normen is aangesloten.

Waarborgmaatregelen tegen brand dienen strikt in acht genomen te worden.

Wetvoorschriften, technische regels en richtlijnen

Tijdens de installatie van het apparaat kom de volgende voorschriften na :

- NEN 1078; GAVO
- Installeer het apparaat alleen in goed geventileerde lokalen
- Volg de geldende voorschriften op tegen arbeidsongevallen.

Technische gegevens

Tabel gaspitten (I2E+)

			Nominaal thermisch draagvermogen	Minimum thermisch draagvermogen
Thermisch draagvermogen (kW)			**7,4**	**4,5**
Aansluiting Aardgas E+ (Hi = 9,45kWh/m3) m3/h			0,78	0,47
ø Gaspit in 1/100 mm	Aardgas E+ 20/25 mbar	Pilootbrander Hoofdbrander Minimum		Nr. 0,35 205 Reg
Aanvangslucht		Aardgas E+		19mm

Tabel gaspitten (I3+)

			Nominaal thermisch draagvermogen	Minimum thermisch draagvermogen
Thermisch draagvermogen (kW)			**7,4**	**4,5**
Aansluiting Vloeibaar propaan gas (Hi = 12,68 kWh/kg) kg/h				0,58 0,35
ø Gaspit in 1/100 mm	Vloeibaar propaan gas 28-30/37 mbar	Pilootbrander Hoofdbrander Minimum		Nr. 0,20 135 125
Afstand “H”		Vloeibaar propaan gas		40mm

Gasaansluiting

Alvorens het apparaat op het gasnet aan te sluiten controleer op het typeplaatje of het apparaat vatbaar is en goedgekeurd voor het soort ter beschikking staand gas. Indien het soort gas dat op het typeplaatje is aangeduid niet overeenkomt met het ter beschikking staand gas, raadpleeg paragraaf “ Verandering en Aanpassing “ .

Sluit het apparaat op het gasdistributienet aan met metalen buizen van een passende diameter en voorzien van een gehomologeerde gasonderbrekingskraan. Bij gebruik van flexibile buizen, dan moeten deze van inoxstaal zijn volgens de bestaande geldende normen.

Het aansluitingsblok dat zich op het apparaat bevindt is conform norm ISO 7-1 met externe schroefdraad en bevindt zich rechts aan de achterkant van het apparaat. De aansluiting dient uitsluitend door een geautoriseerde firma verricht te worden.

Na de installatie, controleer de dichtheid van de verbindingselementen met werkingsdruk om eventuele lekkages te vermijden, te dien einde gebruik schuimende producten die geen corrosie veroorzaken zoals bv. een passend sprayproduct.

Nota: Tijdens de dichtheidscontrole gebruik geen vrije vlammen !

Uitlaat verbrandingsgassen

Dit apparaat maakt deel uit van constructie type A. en heeft geen aansluiting op een schoorsteen nodig.

Aansluitingsdrukken (Vloeibaar propaan gas)

Toegestaan is de werking met het thermisch draagvermogen afgeleid door gebruik van de passende gaspitten en ook de werking die in verhouding staat met de op het net ter beschikking staande druk, en met inachtneming van de volgende gegevens :

VLOEIBAAR PROPAAN GAS

De werking is toegestaan voor een drukgebied in het net tussen **20/25 en 35/45 mbar**.

De werking is niet toegestaan met een druk in het net **lager dan 20/25** en hoger dan **35/45 mbar.**

Indien de druk in het net op de plaats van installatie afwijkt van de hierboven aangegeven waarden of niet is begrepen in het drukgebied, waarschuw de installateur en zet het apparaat niet in werking voordat de storing is verholpen.

Aansluitingsdrukken (Aardgas E+)

Toegestaan is de werking met het thermisch draagvermogen afgeleid door gebruik van de passende gaspitten en ook de werking die in verhouding staat met de op het net ter beschikking staande druk, en met inachtneming van de volgende gegevens :

AARDGAS E+

De werking is toegestaan voor een drukgebied in het net tussen **17/15 en 25/30 mbar**. De werking is niet toegestaan met een druk in het net **lager dan 17/15 en hoger dan 25/30 mbar.**

Indien de druk in het net op de plaats van installatie afwijkt van de hierboven aangegeven waarden of niet is begrepen in het drukgebied, waarschuw het gasbezorgingsbedrijf en zet het apparaat niet aan voordat de storing is verholpen.

Controle van de netdruk

Neem de druk in het net op met een U-manometer (minimum definitie 0,1 mbar) door deze op het druktoevoercontact aan te sluiten. Het druktoevoercontact bevindt zich bij de kraan en is bereikbaar na verwijdering van het rechts zijpaneel.

- Verwijder de bevestigingsschroef van het druktoevoercontact en verbindt het rubbere buisje van de manometer.
- Zet het apparaat aan volgens de gegeven instructies en controleer of de weergegeven druk binnenin het gebied van de toegestane drukken valt.
- Verwijder de manometer
- Na de opneming zet de bevestigingsschroef weer op zijn plaats, controleer de aanwezigheid van eventuele lekkages en monteer weer de rechtse kant van het apparaat.

Controle van de werking

Alvorens het apparaat aan de gebruiker af te leveren moeten de volgende controlen gedaan worden.

Thermisch draagvermogen

De controle van het thermisch draagvermogen moet als volgt gedaan worden :

- Controleer of de soort en de groep van het ter plaatse aanwezig gas overeenkomt met wat op het aanvullend typeplaatje is aangeduid . In tegenstaand geval ga over tot verandering of aanpassing en in dit geval zie wat in paragraaf “ Veranderng en Aanpassing” is aangegeven.
- Controleer of de juiste gaspitten zijn gemonteerd. Zie a propos de gaspittentabel en controleer of

de gemonteerde gaspitten overeenkomen met die van de tabel.

- Controleer nog eens het draagvermogen door het gasverbruik te meten met behulp van de volumetrische methode. Zet te dien einde de brander aan en controleer na ongeveer 10 minuten (op regime toestand) of de gemeten gastoevoer (in m^3/h of in kg/h) overeenkomt met wat op de gaspittentabel staat aangeduid.

Piloot

De piloot is goed geregeld wanneer de pilootvlam op homogene wijze de passende thermokoppel bevat en de vlam een onberispelijk aspect toont. (d.w.z. dat passende gaspitten in gebruik zijn).

Aspect van de vlam en stroom van de aanvangslucht

De vlam moet een blauwe kleur hebben,moet geen gele punten tonen en moet onderaan stabiel zijn. Een vlam die een geelachtige kleur heeft toont een verkeerde regeling van de aanvangslucht aan. Indien de aanvangslucht te hoog is geregeld, is de vlam kort en geneigd de brander te verlaten. De voor de aanvangslucht aanbevolen "H" afstand is aangeduid in de gaspittentabel (zie fig.2). De controle van het aspect van de vlam moet ook verricht worden na ongeveer 15 minuten werking op het hoogst vermogen. De vlam moet stabiel blijven ook na een vlugge passage van de minimum na de maximum stand.

Instructies voor de gebruiker

De gebruiker moet goed ingelicht zijn over de wijze van het in werking stellen, over de functies en het gebruik van het apparaat.

Indien veranderingen worden aangebracht aan het lokaal waar het apparaat is geïnstalleerd en deze de toevoer van de lucht kunnen beïnvloeden , dan is een nieuwe controle nodig van de werking van het apparaat.

Aan te bevelen is het sluiten van een onderhoudscontract met de klantenserviceafdeling.

Na de controle moet het apparaat onderworpen worden aan een dichtsheidsproef.

2 gedeelte Onderhoud

Aanbevolen wordt een jaarlijkse controle van de functionering van de gemonteerde componenten, van de verbranding, van de ontsteking en van de veiligheid van het apparaat.

Vervanging van de onderdelen

De vervanging van de gebrekkige onderdelen moet uitsluitend verricht worden door bevoegd personeel.

Alvorens tot vervanging over te gaan, schakel het apparaat uit door het los te maken van het gasdistributienet.

Na de rechtse kant van het apparaat verwijderd te hebben door de vier bevestigingsschroeven los te maken, zijn al de belangrijke functionele delen toegankelijk.

De te vervangen onderdelen zijn alleen bij de fabrikant verkrijgbaar.

Mogelijke storingsoorzaken

Indien de pilootbrander niet aangaat:

- er is verlies van druk in het distributienet
- men kan de bedieningsknop niet of op een niet voldoende wijze indrukken tot op de ontstekingspositie
- de gaspit van de piloot is verstopt
- de gaskraan is gebrekkig

Indien de pilootvlam uitgaat bij loslating van de knop :

- de thermokoppel is onderbroken
- de thermokoppel wordt op een niet voldoende wijze door de pilootvlam verwarmd
- de gaskraan is gebrekkig

Indien de pilootvlam aan is maar de pilootbrander niet aangaat :

- er is verlies van druk in het distributienet
- de gaspit is verstopt
- de gaten van de brander zijn verstopt

Waarschuwingen voor de veiligheid

Het apparaat dient uitsluitend onder toezicht gebruikt te worden.

Tijdens het gebruik worden de oppervlakten van het apparaat zeer warm, ga voorzichtig te werk en let steeds goed op.

Het apparaat is bestemd voor professioneel gebruik en alleen gekwalificeerd personeel kan het gebruiken.

De installatie en ook een eventuele verandering van of aanpassing op een ander soort gas,dient uitsluitend verricht te worden door gekwalificeerd en geautoriseerd personeel met inachtneming van de geldende bestaande normen.

Minstens een keer per jaar moet het apparaat gecontroleerd worden door gekwalificeerd personeel. Aan te raden is het sluiten van een onderhoudscontract.

Het apparaat is ontworpen om gerechten te gratineren en te koken met warmtebestraling middels een aan de bovenkant geplaatste energiebron.

Het in werking stellen van het apparaat

Alvorens over te gaan tot het koken van het eerste gerecht,was en maak alle onderdelen die in contact komen met de spijsen goed schoon. Raadpleeg het hoofdstuk “ Schoonmaak en Onderhoud”.

Belading van de grill

Nota: De afstand tussen de kookoppervlakte en de energiebron is regelbaar middels de grepen; al naar gelang van de taaiheid en grootte van de te koken gerechten, plaats de rooster op een van de 6 ter beschikking staande posities.

De kookoppervlakte is uittrekbaar en is voorzien van een pen om toegang tot de te koken gerechten te vergemakkelijken.

Na het koken is het mogelijk de rooster uit het apparaat te halen door midddel van de passende met het apparaat meegeleverde gereedschappen.

Ontsteking van het apparaat

Ontsteking van de pilootbrander

- Maak de gasonderbrekingskraan die zich aan de bovenkant van het apparaat bevindt open.
- Draai naar links de knop tot op positie “vonk”
- Druk op de knop en handel tegelijkertijd herhaaldelijk op de ontstekingsknop om de vlam aan te steken (fig.6). Na de ontsteking houd de knop ingedrukt voor ongeveer 15 seconden; als de vlam uitgaat bij het loslaten van de knop, herhaal de handeling.
- De ontsteking van de pilootvlam kan ook met de hand gedaan worden; te dien einde nader de pilootbrander met een vlam en houd de knop ingedrukt op positie “vonk”.

Ontsteking van de hoofdbrander

- Draai de knop van positie “vonk “ tot op positie van het hoogste vuur.
- Om het laagste vuur te hebben, draai de knop verder tot op positie van het laagste vuur.

Uitschakeling van het apparaat

Uitschakeling van de hoofdbrander

- draai de knop van positie hoogste vuur of van positie laagste vuur tot op positie “vonk”

Uitschakeling van de pilootbrander

- Druk op de knop en breng hem tot op positie “gesloten”.
- Daarna sluit de aan de bovenkant van het apparaat geïnstalleerde gasonderbrekingskraan.

Schoonmaak en Onderhoud

Nota: Maak het apparaat schoon nadat het goed afgekoeld is.

Vergeet niet dat een goed schoongemaakt apparaat steeds goed zal functioneren en lang zal duren.

Was de afzetbare delen afzonderlijk in warm water en reinigingsmiddel en spoel ze dan goed af in stromend water.

Voor de schoonmaak van de inoxstalen delen gebruik geen bijtende- of schuurmiddelen. Het gebruik van staalwol is niet aan te raden daar het roest kan veroorzaken. Gebruik geen metalen voorwerpen en zo ook niet schuurpapier. Ter vervanging en alleen in bijzondere gevallen is het gebruik van puimsteen in poedervorm toegestaan.

Bij stevig vuil gebruik een spons (bv. een Schotch-spons), of een gewoon sprayproduct voor ovens en grill. In dit geval volg nauwkeurig de instructies na van de fabrikant.

Gedrag bij beschadiging / storing

Indien ondanks een correct gebruik van het apparaat,een regelmatige toevoer van het gas en een goede schoonmaak en onderhoud van het apparaat toch storingen ontstaan, zet het apparaat onmiddelijk af,sluit de aan de bovenkant van het apparaat geplaatste gasonderbrekingskraan en roep assistentie in van de serviceafdeling.

Gedrag bij een langdurig ongebruik van het apparaat

Maak het apparaat goed schoon volgens de instructies en droog het daarna goed af. Sluit de aan de bovenkant van het apparaat geplaatste gasonderbrekingskraan af.

De fabrikant wijst elke aansprakelijkheid van zich af bij beschadigingen ontstaan door een verkeerde installatie, een oneigenlijk onderhoud en door niet nakoming van de veiligheidsvoorschriften!

GASS-SALAMANDER Mod. SG

Apparatets egenskaper

Denne installeringsanvisningen gjelder for gassovner i kategori I3B/P.

Registreringsskiltet i selvklebende polyester er plassert på apparatets høyre side. Det gir følgende informasjon;

Modell	**SG**	
Serienummer:	XXXXXX	
Kategori:	I3B/P	
Fabrikasjonsår:	1995	
Nominal termisk kapasitet:	7,4 kW	
Konstruksjonstype:	A	
Testgrunnlag:	EN 203-1	
Tilkoblingstrykk:	G 30	28-30 mbar
Forbruk	G 30	0,58 Kg/h

Tilleggsskiltet, som også er i selvklebende polyester, er plassert ved siden av registreringsskiltet og gir informasjon om det aktuelle apparatet.

Apparatet er utstyrt med en 7,4 kWs brenner (minimum termisk kapasitet 4,5 kW). Forbrenningskammeret og brenneren er laget av rustfritt stål.

Apparatet, som er av rustfritt stål, er utstyrt med 4 føtter som kan reguleres i høyden. Gasstilkoblingsrøret er i samsvar med forskriftene ISO 7/1 og har en diameter på 1/2"G.

Alle koblingene har pakninger av metall, og tettheten garanteres av doble konuser. Gasstilkoblingsrøret som går til kranen er laget av galvanisert stål og røret fra kranen til brenneren er laget av kopper.

Den termiske kapasiteten kan reguleres fra minimum til maksimum ved hjelp av kranen som er utstyrt med ventil og er fullstendig sikker.

Tenning av hovedbrenneren utføres ved hjelp av pilotbrenneren.

Plassering

- Apparatet skal installeres i et godt luftet lokale, helst under en røykhette.
- Installering, vedlikehold, tilkobling til gassanlegg, samt reparasjoner av feil skal bare utføres av en autorisert tekniker spesialisert innen gass.

  Det anbefales å få utstedt en installeringstillatelse av gassleverandøren på forhånd.
- Før apparatet tilkobles skal man installere en stengningskran mellom apparatet og distribusjonsnettet.
- Apparatet kan plasseres på en arbeidsflate eller monteres på veggen, som ikke må være av brannfarlig materiale. Man må overholde en minimumsdistanse på 200 mm fra apparatets sider og vegger av brennbart materiale eller nærliggende apparater. Når disse avstander ikke kan overholdes, må man ta visse forholdsregler for isolering, som f. eks. installering av fliser eller en beskyttelse mot stråling på den nærstående veggen.

  På grunn av vedlikeholdsarbeid og eventuelle reparasjoner, er en distanse på 300 mm anbefalt for apparatets høyre side.
- Når apparatet monteres på veggen skal man bruke de dertil egnede boltene som kan bestilles som opsjonal, samt den beskyttende metallplaten. Kontroller at veggen er av mur, at den ikke er av brennbart materiale og at den tåler en vekt på 32 kg.

  Boltene skal monteres på veggen på følgende måte; Lag hull i muren slik det er beskrevet i installeringsskjemaet. For festingen brukes 4 ståldimlinger som passer til M6-skruer (fischer SLM6 eller lignende) (fig.4).

Obs!

Fabrikanten påtar seg ikke garantiplikt for skader oppstått på grunn av at installering- og bruksanvisningene ikke har blitt fulgt, eller på grunn av uriktig bruk.

Fabrikanten påtar seg heller ikke garantiplikt dersom tilkoblingen ikke er utført i overensstemmelse med gjeldende normer og regler.

Det er ekstremt viktig å overholde forskrifter gjeldende forebygging av brann!

Lovforskrifter, tekniske regler og direktiver

Ved installering av apparatet skal følgende forskrifter overholdes:

- Apparatet skal kun installeres i lokaler med tilstrekkelig lufting.
- Apparatet skal installeres slik som beskrevet i gjeldende sikkerhetsregler.
- Gjeldende normer for forebygging av ulykker.

Tekniske data

Tabell for munnstykkene

			Nominal termisk kapasitet	Termisk kapasitet minimum
Termisk kapasitet (kW)			**7,4**	**4,5**
Tilkobling Flytende propangass (H_i = 12,68 kWh/kg) kg/h			0,58	0,35
Munnstykke i 1/100 mm (diam.)	Flytende propangass 28-30 mbar	Pilotbrenner Hovedbrenner Minimum		Nr. 0,20 135 125
Avstand “H”		Flytende propangass		40mm

Gasstilkobling

Før apparatet kobles til gassanlegget skal man kontrollere registrerings-skiltet for å se om apparatet er predisponert og godkjent for typen av gass som er tilgjengelig.

Kobling til gassanlegget skal utføres ved hjelp av metallrør med passende diameter og der må monteres en godkjent stengningskran mellom dem.

Dersom man bruker fleksible rør må disse være av rustfritt stål og i overensstemmelse med gjeldende normer.

Gasstilkoblingsrøret plassert på apparatet er i samsvar med normen ISO 7-1 og har utvendig gjenging. Dette befinner seg til høyre på baksiden.

Tilkoblingen skal kun utføres av en autorisert bedrift.

Etter å ha installert apparatet skal man ved hjelp av funksjonstrykket kontrollere at koblingene er gasstette for å eliminere eventuelle lekkasjer. Til dette formål er det lurt å bruke skummende substanser som ikke etser, f. eks. en spray for lekkasjesøking.

OBS! For å kontrollere at koblingene er gasstette må man ikke bruke fri flamme.

Utslipp av avgasser

Dette apparatet tilhører konstruksjonstype A og trenger ikke kobles til en takpipe.

Kontroll av trykket i nettet

Dette apparatet kan brukes med den termiske kapasitet avledet fra de korrekte munnstykkene og selvfølgelig i relasjon til det disponible trykket i nettet. Følgende må overholdes:

FLYTENDE PROPANGASS

Denne **kan brukes** når trykket i nettet er mellom **25 og 35 mbar.**

Den kan **ikke brukes** når trykket i nettet er **mindre enn 25 eller større enn 35 mbar.**

Når trykket i det aktuelle nettet avviker fra verdiene beskrevet ovenfor, skal man ta kontakt med teknikeren og vente med å bruke apparatet til årsaken er klarlagt og avhjulpet.

Trykket i nettet skal måles med et manometer, f. eks U-formet (minimumsoppløsning 0,1 mbar), ved å plassere dette på trykkavløpet som befinner seg i nærheten av kranen. For å komme til må man fjerne høyre side av apparatet.

- Fjerne skruen fra trykkavløpet og tilkoble manometerets gummislange.
- Start maskinen slik som beskrevet i de medfølgende anvisninger og kontroller at trykket er innenfor de tillatte verdier.
- Frakoble manometeret.
- Etter at målingen er avsluttet settes skruen på plass. Kontroller deretter at der ikke finnes lekkasjer før høyre side settes på plass.

Funksjonskontroll

Før apparatet avleveres brukeren skal følgende kontroller utføres.

Termisk kapasitet

Testing av den termiske kapasitet inneholder følgende punkter:

- Man må kontrollere at den aktuelle gasstypen korresponderer med den som står skrevet på tilleggsskiltet.
- Man må kontrollere at man har montert de riktige munnstykkene. Til dette formål må man konsultere tabellen for munnstykkene og se om de korresponderer med de som er installert på apparatet.
- For en tilleggskontroll av kapasiteten kan man utføre en måling av gassforbruket ved hjelp av den volumetriske metode. Man slår på brenneren og etter 10 minutter (stabil funksjon) kontrollerer man om flyten av gass beregnet (i m3/h eller i kg/h) korresponderer med det som står skrevet i tabellen for munnstykkene.

Pilot

Piloten er regulert riktig når pilotflammen omslutter den tilhørende termiske koppelen på en ensartet måte og flammen får et ulastelig utseende (bruk av egnede munnstykker).

Flammens utseende og flyt av primærluften

Flammen skal være blå, uten gule punkter og stabil på sin base. Dersom flammens farge går over i gult, tyder dette på en gal regulering av primærluften. Dersom primærluften er regulert til overmål er flammen kort og tenderer mot å løsne fra brenneren. Anbefalt avstand "H" for primærluften er beskrevet i tabellen for munnstykkene. (se fig.2)

Kontrollen av flammens utseende skal utføres også etter 15 minutters bruk på maks. styrke. Flammen skal forbli stabil, også etter en rask overgang fra minimum til maksimum.

Instruksjoner for brukeren

Brukeren skal være behørig instruert om korrekt bruk og om apparatets funksjoner. Det er å merke seg at endringer i installasjonslokalet som kan påvirke tilskuddet av avgasser, gjør det nødvendig med en ny kontroll av apparatets virkemåte.

Det er å anbefale at brukeren setter opp en vedlikeholdskontrakt med assistansetjenesten.

Når dette er gjort, skal man teste apparatets for lekkasjer.

Del 2 Vedlikehold

Det anbefales å utføre en årlig kontroll av de monterte delenes virkemåte, forbrenning, tenning av apparatet og apparatets sikkerhet.

Erstatning av deler

Erstatning av eventuelle defekte deler skal kun utføres av kvalifisert personale.

Før man starter et hvilket som helst arbeid skal man koble apparatet fra gassforsyningsnettet.

Etter å ha fjernet den høyre siden ved å løsne de 4 festeskruene, er alle viktige funksjonelle deler tilgjengelige.

Reservedelene skal bare skaffes via fabrikanten.

Mulige feilkilder

Dersom pilotbrenneren ikke tennes:

- trykktap i forsyningsnettet;
- kontrollknappen er ikke trykket inn, eller det er umulig å trykke den tilstrekkelig inn i tenningsposisjon
- pilotmunnstykket er tilstoppet;
- gasskranen er defekt.

Dersom flammen dør ut når man slipper knappen:

- den termiske koppelen er avbrutt;
- den termiske koppelen blir ikke tilstrekkelig oppvarmet av pilotflammen;
- gasskranen er defekt:

Dersom pilotflammen er tent, men pilotbrenneren ikke tennes:

- trykktap i forsyningsnettet;
- munnstykket er tilstoppet;
- hullene til brenneren er tilstoppede.

Del 3 Bruksanvisning

Advarsler m.h.t. sikkerhet

Apparatet skal kun brukes under tilsyn!

Apparatets overflater blir veldig varme under bruk. Det anbefales å utvise forsiktighet!

Ettersom apparatet er tiltenkt profesjonelt bruk skal det kun brukes av kvalifisert personale.

Installering skal kun utføres av kvalifisert og autorisert personale og i samsvar med gjeldende normer og regler.

Minst èn gang i året skal man la kvalifisert personale kontrollere apparatet. Det anbefales derfor å sette opp en vedlikeholdskontrakt.

Apparatet er laget for å gratinere og tilberede mat ved hjelp av varmestråling fra en energikilde plassert på toppen.

Igangsetting

Før man setter i gang med første gangs tilbereding av mat, skal alle deler som kommer i kontakt med matvarene vaskes og rengjøres nøye. Se derfor avsnittet om “Renhold og pleie”.

Oppladning av grillen

Merk: Avstanden fra stekeoverflaten og energikilden er regulerbar ved hjelp av håndtakene. På grunnlag av hvilken type mat som skal tilberedes, samt dens konsistens og størrelse, plasserer man grillen i en av de 6 mulige posisjonene.

Stekeoverflaten kan tas ut, og er utsyrt med en låsmekanisme som forenkler tilgangen til maten som tilberedes.

Etter endt tilbereding er det mulig å ta ut grillen ved hjelp av det dertil egnede utstyret som følger med apparatet.

Tenning av apparatet

Tenning av pilotbrenneren

- Åpne stengningskranen for gass som er plassert utenfor apparatet.
- Vri bryteren mot urviseren helt til det er stilt på "gnist".
- For å tenne flammen trykker man bryteren inn samtidig som tenningsknappen (fig.6) trykkes inn flere ganger etter hverandre. Når flammen er tent, holdes bryteren inne i ca. 15 sekunder til. Dersom flammen slukkes når man slipper bryteren, gjentar man hele prosessen.
- Tenning av pilotflammen kan også utføres manuelt, ved hjelp av en tent fyrstikk e.l.. Bryteren må imidlertid holdes inne i posisjon "gnist".

Tenning av hovedbrenneren

- Vri bryteren fra posisjon "gnist" til posisjonen for maksimal flamme.
- For å oppnå minimal flamme vrir man bryteren deretter til posisjonen for minimal flamme.

Slukning av apparatet

Slukning av hovedbrenneren

- Vri bryteren fra posisjonen for maksimal eller minimal flamme til posisjon "gnist".

Slukning av pilotbrenneren

- Trykk bryteren inn og still den på "lukket".
- Til slutt stenges stengningskranen for gass som er installert utenfor apparatet.

Renhold og pleie

Merk: Renholdet skal kun utføres når apparatet er avkjølt.

Husk at renhold av apparatet er veldig viktig for å sikre det en lang funksjontid med god virkemåte.

Avtagbare deler skal vaskes separat med varmt vann og såpe og deretter skylles under rennende vann.

For renhold av deler av rustfritt stål skal man ikke bruke aggressive substanser eller rengjøringsmidler basert på slipemateriale. Bruk av jernbørste frarådes, ettersom det kan forårsake rust. Av samme årsak skal man unngå kontakt med materiale av jern. Under rengjøringen skal man også unngå å bruke sandpapir. Som erstatning kan man bruke pulverisert pimpstein, men bare i spesielle tilfeller. Dersom urenhetene sitter godt fast anbefales det å bruke svamper (f. eks. Schotch), eller en spray for ovn og grill som vanligvis er tilgjengelig. I dette tilfelle skal man lese fabrikantens advarsler nøye.

Hvordan forholde seg til skader

Når man, til tross for korrekt bruk, regulær gassforsyning og rene og funksjonsdyktige deler, likevel oppdager feil ved apparatet, skal man straks slå av apparatet og avbryte gasstilførselen ved hjelp av stengningskranen over apparatet og tilkalle assistansesenteret.

Hvordan forholde seg til apparat som ikke brukes over en lengre periode

Rengjør apparatet nøye i følge anvisningene og tørk det forsiktig. Avbryt gasstilførselen ved hjelp av stengningskranen som er installert utenfor apparatet.

Produsenten frasier seg alt ansvar for skader oppstått på grunn av gal installering, uriktig vedlikehold og at sikkerhetsforskriftene ikke er overholdt!

GASSALAMANDER **Mod.SG**

Eigenschappen van het apparaat

Deze installatieinstructies hebben betrekking op de gassalamanders van categorie II2L3B/P.

Het typeplaatje van zelfklevend polyester bevindt zich op de rechtse zijkant van het apparaat. Het bevat de volgende gegevens:

Model:	SG	
Serienummer:	XXXXXX	
Categorie:	II2L3B/P	
Bouwjaar:	1995	
Nominaal thermisch draagvermogen:	7,4 kW	
Bouwtype:	A	
Keuringstest:	EN 203-1	
Aansluitingsdruk:	G 30	28-30 mbar
	G 20	25 mbar
Verbruik:	G 30	0,58 kg/h
	G 20	0,91 m^3/h

Ook het aanvullend typeplaatje is van zelfklevend polyester en bevindt zich in de nabijheid van het basistypeplaatje en bevat alle gegevens die nodig zijn voor de aanleg van het apparaat.

Het apparaat is voorzien van een brander van 7,4 kW (thermisch draagvermogen van het minimum 4,5 kW). De verbrandingskamer en de brander zijn van inoxstaal.

Het apparaat is van inoxstaal en is voorzien van 4 stelpootjes. Het aansluitingsblok voor de gasaansluiting is conform de voorschriften (ISO 7-1) en heeft een diameter van R 1/2"G.

Alle verbindingselementen zijn metaaldicht en de dichtheid wordt door speciale elementen gegarandeerd. De gasleidingen vanaf het steunblok tot aan de kraan zijn van verzinkte stalen buizen en die vanaf de kraan tot aan de brander zijn van koper.

De met een klep voorziene kraan staat geheel veilig een regeling toe van het thermisch draagvermogen van de maximum tot op de minimum stand. De ontsteking van de hoofdbrander geschiedt door middel van een pilootbrander.

Plaatsing van het apparaat

- Het apparaat dient in een goed geventileerde omgeving geplaatst te worden, indien mogelijk onder een opzuigingskap.
- De installatie,het onderhoud,de aansluiting van het apparaat op de gasleiding, een eventuele verandering of aanpassing op een ander soort gas en de verhelping van storingen dienen verricht te worden door een op gasgebied gespecialiseerde en geautoriseerde technicus. Alvorens tot installatie van het apparaat over te gaan vraag aan het gasvoorzieningsbedrijf afgeving van de verklaring van geen bezwaar.
- Alvorens het apparaat aan te sluiten plaats aan de bovenkant tussen het apparaat en het distributienet een gasonbrekingskraan .
- Het apparaat kan op een werkvlak geplaatst worden of kan aan een wand van niet ontvlambaar materiaal gehangen worden. Zorg dat aan de zijkanten en aan de achterkant van het apparaat een minimum afstand van 200 mm. vrij blijft tussen het apparaat en eventuele wanden van ontvlambaar materiaal of tussen het apparaat en andere aangrenzende apparaten. Indien deze afstanden niet in acht genomen kunnen worden, pas isolatiemaatregelen toe bv. door het aanbrengen van een betegeling of een beschermingselement tegen bestralingen op de aanliggende wand. Aan de rechtse kant van het apparaat is een afstand van 300 mm. aanbevolen om onderhouds- en reparatiewerkzaamheden te vergemakkelijken.
- Om het apparaat aan de wand te hangen gebruik de passende stijgbeugels en de beschermingsplaat die als optionals aangevraagd kunnen worden. Controleer of de wand van metselwerk is en niet van ontvlambaar materiaal en een gewicht van 32 kg. kan dragen. Bevestig de stijgbeugels op de wand als volgt : maak gaten in de wand volgens het installatieschema, gebruik voor de bevestiging 4 stalen inlegblokjes geschikt voor M6 schroeven (Fischer SLM6 of dergelijke) (Fig.4).

Letop: De fabrikant neemt geen enkele garantieplcht op zich voor schade ontstaan als gevolg van niet inachtneming van de instructies voor de installatie en het gebruik of van een oneigenlijk gebruik van het apparaat. De fabrikant neemt verder geen enkele garantieplicht op zich indien het apparaat niet conform de bestaande geldende normen is aangesloten.

Waarborgmaatregelen tegenbrand dienen strikt in acht genomen te worden.

Wetvoorschriften, technische regels en richtlijnen

Tijdens de installatie van het apparaat kom de volgende voorschriften na :

- NEN 1078; GAVO
- Installeer het apparaat alleen in goed geventileerde lokalen
- Volg de geldende voorschriften op tegen arbeidsongevallen.

Technische gegevens

Tabel gaspitten

			Nominaal thermisch draagvermogen	Minimum thermisch draagvermogen
Thermischdraagvermogen(kW)			7,4	4,5
Aansluiting Aardgas L (Hi=8.13kWh/m^3) m^3/h Vloeibaar propaan gas (Hi=12.68kWh/kg) kg/h			0.91 0.58	0.55 0.35
ø Gaspit in 1/100 mm	Aardgas L 25mbar	Pilootbrander Hoofdbrander Minimum		Nr. 0,35 210 Reg
	Vloeibaar propaan gas 28-30/37mbar	Pilootbrander Hoofdbrander Minimum		Nr. 0,20 135 125
Aanvangslucht Afstand "H"		Aardgas Vloeibaar propaan gas		19mm 40mm

Gasaansluiting

Alvorens het apparaat op het gasnet aan te sluiten controleer op het typeplaatje of het apparaat vatbaar is en goedgekeurd voor het soort ter beschikking staand gas. Indien het soort gas dat op het typeplaatje is aangeduid niet overeenkomt met het ter beschikking staand gas, raadpleeg paragraaf " Verandering en Aanpassing".

Sluit het apparaat op het gasdistributienet aan met metalen buizen van een passende diameter en voorzien van een gehomologeerde gasonderbrekingskraan. Bij gebruik van flexibile buizen, dan moeten deze van inoxstaal zijn volgens de bestaande geldende normen.

Het aansluitingsblok dat zich op het apparaat bevindt is conform norm ISO 7-1 met externe schroefdraad en bevindt zich rechts aan de achterkant van het apparaat. De aansluiting dient uitsluitend door een geautoriseerde firma verricht te worden.

Na de installatie, controleer de dichtheid van de verbindingselementen met werkingsdruk om eventuele lekkages te vermijden, te dien einde gebruik schuimende producten die geen corrosie veroorzaken zoals bv. een passend sprayproduct.

Nota: Tijdens de dichtheidscontrole gebruik geen vrije vlammen !

Uitlaatverbrandingsgassen

Dit apparaat maakt deel uit van constructie type A. en heeft geen aansluiting op een schoorsteen nodig.

Controle van de netdruk

Toegestaan is de werking met het thermisch draagvermogen afgeleid door gebruik van de passende gaspitten en ook de werking die in verhouding staat met de op het net ter beschikking staande druk, en met inachtneming van de volgende gegevens :

VLOEIBAAR PROPAAN GAS

De werking is toegestaan voor een drukgebied in het net tussen **20/25en35/45mbar** .

De werking is niet toegestaan met een druk in het net **lager dan 25** en hoger dan **35mbar**.

Indien de druk in het net op de plaats van installatie afwijkt van de hierboven aangegeven waarden of niet is begrepen in het drukgebied, waarschuw de installateur en zet het apparaat niet in werking voordat de storing is verholpen.

Aardgas L

Toegestaan is de werking met het thermisch draagvermogen afgeleid door gebruik van de passende gaspitten en ook de werking die in verhouding staat met de op het net ter beschikking staande druk, en met inachtneming van de volgende gegevens :

AARDGAS

De werking is toegestaan voor een drukgebied in het net tussen **20 en 30mbar** . De werking is niet toegestaan met een druk in het netlagerdan **20 en hoger dan 30mbar**.

Indien de druk in het net op de plaats van installatie afwijkt van de hierboven aangegeven waarden of niet is begrepen in het drukgebied, waarschuw het gasbezorgingsbedrijf en zet het apparaat niet aan voordat de storing is verholpen.

Controle van de netdruk

Neem de druk in het net op met een U-manometer (minimum definitie 0,1 mbar) door deze op het druktoevoercontact aan te sluiten. Het druktoevoercontact bevindt zich bij de kraan en is bereikbaar na verwijdering van het rechts zijpaneel.

- Verwijder de bevestigingsschroef van het druktoevoercontact en verbindt het rubbere buisje van de manometer.
- Zet het apparaat aan volgens de gegeven instructies en controleer of de weergegeven druk binnenin het gebied van de toegestane drukken valt.
- Verwijder de manometer
- Na de opneming zet de bevestigingsschroef weer op zijn plaats, controleer de aanwezigheid van eventuele lekkages en monteer weer de rechtse kant van het apparaat.

Controle van de werking

Alvorens het apparaat aan de gebruiker af te leveren moeten de volgende controlen gedaan worden.

Thermisch draagvermogen

De controle van het thermisch draagvermogen moet als volgt gedaan worden :

- Controleer of de soort en de groep van het ter plaatse aanwezig gas overeenkomt met wat op het aanvullend typeplaatje is aangeduid . In tegenstaand geval ga over tot verandering of aanpassing en in dit geval zie wat in paragraaf “Veranderng en Aanpassing” is aangegeven.
- Controleer of de juiste gaspitten zijn gemonteerd. Zie a propos de gaspittentabel en controleer of

de gemonteerde gaspitten overeenkomen met die van de tabel.

- Controleer nog eens het draagvermogen door het gasverbruik te meten met behulp van de volumetrische methode. Zet te dien einde de brander aan en controleer na ongeveer 10 minuten (op regime toestand) of de gemeten gastoevoer (in m^3/h of in kg/h) overeenkomt met wat op de gaspittentabel staat aangeduid.

Piloot

De piloot is goed geregeld wanneer de pilootvlam op homogene wijze de passende thermokoppel bevat en de vlam een onberispelijk aspect toont. (d.w.z. dat passende gaspitten in gebruik zijn).

Aspect van de vlam en stroom van de aanvangslucht

De vlam moet een blauwe kleur hebben,moet geen gele punten tonen en moet onderaan stabiel zijn. Een vlam die een geelachtige kleur heeft toont een verkeerde regeling van de aanvangslucht aan. Indien de aanvangslucht te hoog is geregeld, is de vlam kort en geneigd de brander te verlaten. De voor de aanvangslucht aanbevolen "H" afstand is aangeduid in de gaspittentabel (zie fig.2). De controle van het aspect van de vlam moet ook verricht worden na ongeveer 15 minuten werking op het hoogst vermogen. De vlam moet stabiel blijven ook na een vlugge passage van de minimum na de maximum stand.

Instructies voor de gebruiker

De gebruiker moet goed ingelicht zijn over de wijze van het in werking stellen, over de functies en het gebruik van het apparaat.

Indien veranderingen worden aangebracht aan het lokaal waar het apparaat is geïnstalleerd en deze de toevoer van de lucht kunnen beïnvloeden , dan is een nieuwe controle nodig van de werking van het apparaat.

Aan te bevelen is het sluiten van een onderhoudscontract met de klantenserviceafdeling.

Na de controle moet het apparaat onderworpen worden aan een dichtsheidsproef.

2gedeelte Onderhoud

Aanbevolen wordt een jaarlijkse controle van de functionering van de gemonteerde componenten, van de verbranding, van de ontsteking en van de veiligheid van het apparaat.

Vervanging van de onderdelen

De vervanging van de gebrekkige onderdelen moet uitsluitend verricht worden door bevoegd personeel.

Alvorens tot vervanging over te gaan, schakel het apparaat uit door het los te maken van het gasdistributienet.

Na de rechtse kant van het apparaat verwijderd te hebben door de vier bevestigingsschroeven los te maken, zijn al de belangrijke functionele delen toegankelijk.

De te vervangen onderdelen zijn alleen bij de fabrikant verkrijgbaar.

Mogelijke storingsoorzaken

Indien de pilootbrander niet aangaat:

- er is verlies van druk in het distributienet
- men kan de bedieningsknop niet of op een niet voldoende wijze indrukken tot op de ontstekingspositie
- de gaspit van de piloot is verstopt
- de gaskraan is gebrekkig

Indien de pilootvlam uitgaat bij loslating van de knop :

- de thermokoppel is onderbroken
- de thermokoppel wordt op een niet voldoende wijze door de pilootvlam verwarmd
- de gaskraan is gebrekkig

Indien de pilootvlam aan is maar de pilootbrander niet aangaat :

- er is verlies van druk in het distributienet
- de gaspit is verstopt
- de gaten van de brander zijn verstopt

Waarschuwingen voor de veiligheid

Het apparaat dient uitsluitend onder toezicht gebruikt te worden.

Tijdens het gebruik worden de oppervlakten van het apparaat zeer warm, ga voorzichtig te werk en let steeds goed op.

Het apparaat is bestemd voor professioneel gebruik en alleen gekwalificeerd personeel kan het gebruiken.

De installatie en ook een eventuele verandering van of aanpassing op een ander soort gas,dient uitsluitend verricht te worden door gekwalificeerd en geautoriseerd personeel met inachtneming van de geldende bestaande normen.

Minstens een keer per jaar moet het apparaat gecontroleerd worden door gekwalificeerd personeel. Aan te raden is het sluiten van een onderhoudscontract.

Het apparaat is ontworpen om gerechten te gratineren en te koken met warmtebestraling middels een aan de bovenkant geplaatste energiebron.

Het in werking stellen van het apparaat

Alvorens over te gaan tot het koken van het eerste gerecht,was en maak alle onderdelen die in contact komen met de spijsen goed schoon. Raadpleeg het hoofdstuk “Schoonmaak en Onderhoud”.

Belading van de grill

Nota: De afstand tussen de kookoppervlakte en de energiebron is regelbaar middels de grepen; al naar gelang van de taaiheid en grootte van de te koken gerechten, plaats de rooster op een van de 6 ter beschikking staande posities.

De kookoppervlakte is uittrekbaar en is voorzien van een pen om toegang tot de te koken gerechten te vergemakkelijken.

Na het koken is het mogelijk de rooster uit het apparaat te halen door midddel van de passende met het apparaat meegeleverde gereedschappen.

Ontsteking van het apparaat

Ontsteking van de pilootbrander

- Maak de gasonderbrekingskraan die zich aan de bovenkant van het apparaat bevindt open.
- Draai naar links de knop tot op positie “vonk”
- Druk op de knop en handel tegelijkertijd herhaaldelijk op de ontstekingsknop om de vlam aan te steken (fig.6). Na de ontsteking houd de knop ingedrukt voor ongeveer 15 seconden; als de vlam uitgaat bij het loslaten van de knop, herhaal de handeling.
- De ontsteking van de pilootvlam kan ook met de hand gedaan worden; te dien einde nader de pilootbrander met een vlam en houd de knop ingedrukt op positie “vonk”.

Ontsteking van de hoofdbrander

- Draai de knop van positie “vonk” tot op positie van het hoogste vuur.
- Om het laagste vuur te hebben, draai de knop verder tot op positie van het laagste vuur.

Uitschakeling van het apparaat

Uitschakeling van de hoofdbrander

- draai de knop van positie hoogste vuur of van positie laagste vuur tot op positie “vonk”

Uitschakeling van de pilootbrander

- Druk op de knop en breng hem tot op positie “gesloten”.
- Daarna sluit de aan de bovenkant van het apparaat geïnstalleerde gasonderbrekingskraan.

Schoonmaak en Onderhoud

Nota: Maak het apparaat schoon nadat het goed afgekoeld is.

Vergeet niet dat een goed schoongemaakt apparaat steeds goed zal functioneren en lang zal duren.

Was de afzetbare delen afzonderlijk in warm water en reinigingsmiddel en spoel ze dan goed af in stromend water.

Voor de schoonmaak van de inoxstalen delen gebruik geen bijtende- of schuurmiddelen. Het gebruik van staalwol is niet aan te raden daar het roest kan veroorzaken. Gebruik geen metalen voorwerpen en zo ook niet schuurpapier. Ter vervanging en alleen in bijzondere gevallen is het gebruik van puimsteen in poedervorm toegestaan.

Bij stevig vuil gebruik een spons (bv. een Schotch-spons), of een gewoon sprayproduct voor ovens en grill. In dit geval volg nauwkeurig de instructies na van de fabrikant.

Gedrag bij beschadiging / storing

Indien ondanks een correct gebruik van het apparaat,een regelmatige toevoer van het gas en een goede schoonmaak en onderhoud van het apparaat toch storingen ontstaan, zet het apparaat onmiddelijk af,sluit de aan de bovenkant van het apparaat geplaatste gasonderbrekingskraan en roep assistentie in van de serviceafdeling.

Gedrag bij een langdurig ongebruik van het apparaat

Maak het apparaat goed schoon volgens de instructies en droog het daarna goed af. Sluit de aan de bovenkant van het apparaat geplaatste gasonderbrekingskraan af.

Defabrikantwijstelkeaansprakelijkheidvanzichafbijbeschadigingenontstaandoor eenverkeerdeinstallatie,eenoneigenlijkonderhoudendoornietnakomingvande veiligheidsvoorschriften!

Τεχνικά χαρακτηριστικά της συσκευής

Αυτό το εγχειρίδιο οδηγιών τοποθέτησης και χρήσης αναφέρεται στις σαλαμάνδρες αερίου κατηγορίας II2H3+.
Η αναγνωριστική πινακίδα , από πολυεστερικό υλικό, είναι επικολλημένη στη δεξιά πλευρά της συσκευής, και περιέχει τα εξής στοιχεία:

Μοντέλο		SG
Αριθμός σειράς:		XXXXXX
Κατηγορία:		II2H3+
Έτος κατασκευής:		1995
Ονομαστική θερμική ισχύς:		7,4 kW
Τύπος κατασκευής:		A
Πρότυπο δοκιμής:		EN 203-1
Πίεση σύνδεσης	G30:	28-30/37 mbar
	G20:	20 mbar
Κατανάλωση:	G30:	0,58 kg/h
	G20:	0,78 m³/h

Υπάρχει και μία πρόσθετη πινακίδα, από πολυεστέρα, που είναι επικολλημένη κοντά στην αναγνωριστική πινακίδα και περιέχει όλες τις πληροφορίες που αφορούν τη διαμόρφωση της συσκευής.
Η συσκευή διαθέτει έναν καυστήρα 7,4 kW (θερμική ισχύς στην ελάχιστη ένταση 4,5 kW).
Ο θάλαμος καύσης και ο καυστήρας κατασκευάζονται από ανοξείδωτο ατσάλι.
Η συσκευή είναι κατασκευασμένη από ανοξείδωτο ατσάλι και διαθέτει 4 πόδια ρυθμιζόμενου ύψους. Η διάταξη σωληνώσεων και οργάνων σύνδεσης του αερίου πληροί τις προδιαγραφές ISO 7/1 και διαθέτει ρακόρ σύνδεσης 1/2"G.
Όλα τα ρακόρ διαθέτουν μεταλλικά δικωνικά στοιχεία στεγανότητας. Οι σωληνώσεις του αερίου, από τη διάταξη οργάνων έως το διακόπτη, είναι κατασκευασμένες από γαλβανισμένο ατσάλι, ενώ από το διακόπτη έως τον καυστήρα είναι χαλκοσωλήνες.
Η βαλβίδα του διακόπτη είναι απολύτως ασφαλής και επιτρέπει τη ρύθμιση της μέγιστης και ελάχιστης τιμής της θερμικής ισχύος.
Το άναμμα του κύριου καυστήρα γίνεται μέσω ενός βοηθητικού καυστήρα ανάμματος (πιλότος).

Τοποθέτηση

- Η συσκευή πρέπει να τοποθετηθεί σε έναν καλά αεριζόμενο χώρο και, κατά προτίμηση, κάτω από απορροφητήρα.
- Η τοποθέτηση, η σύνδεση με το δίκτυο αερίου, η συντήρηση, η ενδεχόμενη μετατροπή ή προσαρμογή σε άλλον τύπο αερίου, καθώς και η επιδιόρθωση των βλαβών, πρέπει να πραγματοποιούνται μόνο από εξειδικευμένους και εξουσιοδοτημένους τεχνικούς.
  Πρέπει να ζητήσετε από το φορέα που σας παρέχει το αέριο, να σας χορηγήσει την απαραίτητη έγκριση για την τοποθέτηση.
- Πριν από τη σύνδεση του αερίου, πρέπει να εγκαταστήσετε, μεταξύ δικτύου παροχής και συσκευής, ένα διακόπτη απόφραξης.
- Η συσκευή μπορεί να τοποθετηθεί πάνω σε έναν πάγκο εργασίας, στερεωμένο στον τοίχο. Ο πάγκος και ο τοίχος πρέπει να είναι κατασκευασμένοι από άφλεκτο υλικό. Η απόστασή της από άλλες συσκευές και/ή εύφλεκτες επιφάνειες πρέπει να είναι τουλάχιστον 200 χιλ. (τόσο από πίσω, όσο και πλευρικά). Σε περίπτωση που η απόσταση είναι μικρότερη, είναι απαραίτητη η τοποθέτηση κάποιου θερμομονωτικού τοιχώματος.
- Στη δεξιά πλευρά, σας συνιστούμε να αφήσετε ελεύθερο χώρο 300 χιλ., για να γίνεται πιο εύκολα η συντήρηση και οι ενδεχόμενες επισκευές.
- Σε περίπτωση επίτοιχης τοποθέτησης της συσκευής, ζητήστε να σας χορηγηθούν οι ειδικές γωνίες στήριξης (προαιρετικά). Βεβαιωθείτε ότι ο τοίχος είναι κτιστός, από άφλεκτο υλικό, και ότι μπορεί να αντέξει σε φορτίο 32 κιλών.
- Για τη στερέωση των γωνιών στήριξης, πρέπει να κάνετε τρύπες στον τοίχο, όπως φαίνεται στο σχήμα τοποθέτησης. Χρησιμοποιήστε 4 βύσματα από ατσάλι, κατάλληλα για βίδες M6 (fischer SLM6 ή εφάμιλλα) (Σχ.4).

Προσοχή: Ο Κατασκευαστής δε δεσμεύεται από την εγγύηση σε περίπτωση ζημιών που προκλήθηκαν λόγω μη τήρησης των οδηγιών τοποθέτησης και χρήσης και/ή λόγω ανάρμοστης χρήσης της συσκευής.
Επίσης, ο Κατασκευαστής δε δεσμεύεται από την εγγύηση, σε περίπτωση που η σύνδεση δεν έγινε σε συμμόρφωση με τους ισχύοντες τεχνικούς κανονισμούς.
Πρέπει να τηρηθούν πιστά όλες οι προβλεπόμενες προδιαγραφές πυροπροστασίας!

Προδιαγραφές νόμου, τεχνικοί κανονισμοί και οδηγίες

Κατά την τοποθέτηση της συσκευής πρέπει να τηρηθούν οι εξής προδιαγραφές:

- Τοποθετήστε τη συσκευή μόνο σε χώρους με επαρκή αερισμό.
- Τοποθετήστε τη συσκευή σύμφωνα με τις προδιαγραφές του προτύπου ασφαλείας UNI-CIG 8723, Ιτ. N. 46/ 5 Μαρτίου 1990 και Εγκύκλιος αρ. 68.
- Τηρήστε τους ισχύοντες κανόνες ασφαλείας.

Τεχνικά χαρακτηριστικά

Πίνακας των μπεκ (ακροφυσίων)

			Ονομαστική θερμική ισχύς	Θερμική ισχύς ελάχιστης έντασης
Θερμική ισχύς (kW)			7,4	4,5
Σύνδεση				
Μεθάνιο H	(Hi = 9,45 kWh/m³) m³/h		0,78	0,47
Υγραέριο (L.P.G.)	(Hi = 12,68 kWh/kg) kg/h		0,58	0,35
Ø μπεκ σε 1/100 mm	Μεθάνιο H 20 mbar	Βοηθητικός καυστήρας (πιλότος)		0,35
		Κύριος καυστήρας		205
		Ελάχιστο		Reg
	Υγραέριο (L.P.G.) 28-30/37mbar	Βοηθητικός καυστήρας (πιλότος)		0,20
		Κύριος καυστήρας		135
		Ελάχιστο		125
Πρωτεύων αέρας		Μεθάνιο		19 mm
Απόσταση “H”		Υγραέριο (L.P.G.)		40 mm

Σύνδεση με το δίκτυο αερίου

Πριν συνδέσετε τη συσκευή με το δίκτυο του αερίου, συμβουλευτείτε την πινακίδα της συσκευής, για να βεβαιωθείτε ότι η συσκευή είναι διαμορφωμένη και δοκιμασμένη για τον τύπου αερίου που σας παρέχεται.
Αν το παρεχόμενο αέριο είναι διαφορετικό από αυτό που αναγράφεται στην πινακίδα, συμβουλευτείτε την παράγραφο "Μετατροπή και Προσαρμογή".
Η σύνδεση με το δίκτυο διανομής του αερίου πρέπει να γίνει με μεταλλικούς σωλήνες κατάλληλης διαμέτρου. Επίσης, στη σωλήνωση παροχής πρέπει να εγκατασταθεί ένας διακόπτης εγκεκριμένου τύπου.
Αν χρησιμοποιηθούν εύκαμπτοι σωλήνες, αυτοί πρέπει να είναι από ανοξείδωτο ατσάλι και να πληρούν τους ισχύοντες τεχνικούς κανονισμούς.

Η διάταξη σωληνώσεων και οργάνων πρέπει να διαθέτει εξωτερικό σπείρωμα, σε συμμόρφωση με το πρότυπο ISO 7/1. Το ρακόρ σύνδεσης βρίσκεται στην πίσω δεξιά πλευρά.
Η σύνδεση πρέπει να πραγματοποιηθεί αποκλειστικά και μόνο από εξουσιοδοτημένους τεχνικούς.
Μόλις ολοκληρώσετε την τοποθέτηση, ελέγξτε τη στεγανότητα των σημείων σύνδεσης και εξουδετερώστε τυχόν διαρροές. Για το σκοπό αυτό, χρησιμοποιήστε αφρώδη, μη διαβρωτικά υλικά (π.χ., σπρέι αφρού εντοπισμού διαρροών).
Σημείωση: Μη χρησιμοποιείτε φλόγες για την ανίχνευση των διαρροών!

Απαγωγή καπναερίων

Η συσκευή αυτή είναι τύπου A και, συνεπώς, δε χρειάζεται σύνδεση με καπνοδόχο.

Έλεγχος της πίεσης παροχής

Η θερμική ισχύς εξαρτάται από τον τύπο των χρησιμοποιούμενων μπεκ (ακροφυσίων) και από την πίεση παροχής, η οποία πρέπει να παρουσιάζει τα εξής χαρακτηριστικά:
Υγραέριο (L.P.G.)
Επιτρέπεται η λειτουργία της συσκευής με πίεση παροχής **από** 20/25 **έως** 35/45 mbar,
Δεν επιτρέπεται η λειτουργία της συσκευής, αν η πίεση παροχής είναι **χαμηλότερη από** 20/25 **και υψηλότερη από** 35/45 mbar.
Αν η πίεση παροχής δεν περιλαμβάνεται μέσα στις τιμές που προτείνονται παραπάνω, προειδοποιήστε τον εγκαταστάτη και μην βάζετε τη συσκευή σε λειτουργία, πριν εντοπιστεί και εξουδετερωθεί η αιτία του προβλήματος.

ΜΕΘΑΝΙΟ H
Επιτρέπεται η λειτουργία της συσκευής με πίεση παροχής **από** 17 **έως** 35 mbar,
Δεν επιτρέπεται η λειτουργία της συσκευής, αν η πίεση παροχής είναι **χαμηλότερη από** 17 **και υψηλότερη από** 25 mbar.
Αν η πίεση παροχής δεν περιλαμβάνεται μέσα στις τιμές που προτείνονται παραπάνω, ειδοποιήστε το φορέα που σας προμηθεύει το αέριο και μην βάζετε τη συσκευή σε λειτουργία, πριν εντοπιστεί και εξουδετερωθεί η αιτία του προβλήματος.
Η πίεση παροχής του δικτύου πρέπει να μετρηθεί με ένα μανόμετρο –π.χ., μανόμετρο τύπου U (με ελάχιστη τιμή

μέτρησης 0,1 mbar)-, το οποίο πρέπει να συνδεθεί στο ειδικό σημείο μέτρησης πίεσης. Το σημείο μέτρησης της πίεσης βρίσκεται κοντά στο διακόπτη. Για να το βρείτε πρέπει να αφαιρέσετε το δεξί πλευρικό τοίχωμα.

- Βγάλτε τη βίδα (πώμα) του σημείου μέτρησης πίεσης και συνδέστε το λάστιχο του μανόμετρου.
- Βάλτε τη συσκευή σε λειτουργία, σύμφωνα με τις παρεχόμενες οδηγίες, και ελέγξτε αν η πίεση που καταγράφεται, περιλαμβάνεται μέσα στο εύρος των επιτρεπόμενων τιμών πίεσης.
- Αποσυνδέστε το μανόμετρο.
- Μετά τη μέτρηση, ξαναβιδώστε τη βίδα (πώμα) στεγανοποίησης, ελέγξτε αν υπάρχουν τυχόν διαρροές και ξανατοποθετήστε το πλευρικό τοίχωμα.

Έλεγχος της λειτουργίας

Πριν παραδώσετε τη συσκευή στο χρήστη, κάντε τους εξής ελέγχους:

Θερμική ισχύς

Ο έλεγχος της θερμικής ισχύος αποτελείται από τα εξής σημεία:

- Ελέγξτε αν ο τύπος του παρεχόμενου αερίου ταυτίζεται με αυτόν που αναγράφεται στην πινακίδα. Στην αντίθετη περίπτωση, πρέπει να κάνετε μία μετατροπή ή μία προσαρμογή. Συμβουλευτείτε την παράγραφο "Μετατροπή και Προσαρμογή".
- Ελέγξτε αν έχουν εγκατασταθεί τα σωστά μπεκ (ακροφύσια). Για το σκοπό αυτό, συμβουλευτείτε των πίνακα των μπεκ και ελέγξτε αν τα μπεκ ταιριάζουν με τους συνδυασμούς που προτείνονται.
- Για έναν περαιτέρω έλεγχο της παρεχόμενης ποσότητας, μπορείτε να ελέγξτε την κατανάλωση αερίου με την ογκομετρική μέθοδο: βάλτε τον καυστήρα σε λειτουργία (πλήρης ρυθμό λειτουργίας) και, μετά από 10 περίπου λεπτά, ελέγξτε αν η μετρηθείσα ροή του αερίου (σε m^3/h ή σε kg/h) ανταποκρίνεται στις τιμές που αναγράφονται στον πίνακα.

Βοηθητικός καυστήρας (πιλότος)

Η σωστή ρύθμιση του πιλότου έχει επιτευχθεί όταν η φλόγα "αγκαλιάζει" ομοιόμορφα το αντίστοιχο θερμοστοιχείο και το σχήμα της φλόγας είναι κανονικό (τοποθέτηση των κατάλληλων μπεκ).

Μορφή της φλόγας και ρύθμιση πρωτεύοντα αέρα

Η φλόγα πρέπει να έχει γαλάζιο χρώμα, να μην κιτρινίζει στην άκρη και να είναι σταθερή στη βάση. Αν το χρώμα της φλόγας τείνει προς το κίτρινο, σημαίνει ότι η ρύθμιση του πρωτεύοντα αέρα είναι λανθασμένη.

Αν η ποσότητα του πρωτεύοντα αέρα είναι υπερβολική, η φλόγα παρουσιάζεται κοντή και τείνει να αποσπάται από τον καυστήρα. Η συνιστώμενη απόσταση "H" του πρωτεύοντα αέρα αναγράφεται στον πίνακα των μπεκ. (βλ. σχ. 2)

Ο έλεγχος της εμφάνισης της φλόγας πρέπει να γίνει και μετά από 15 περίπου λεπτά λειτουργίας με τη μέγιστη ένταση. Η φλόγα πρέπει να παραμείνει σταθερή ακόμη και μετά από τη μετάβαση από την ελάχιστη στη μέγιστη ένταση.

Οδηγίες για χρήστη

Ο χρήστης πρέπει να εκπαιδευτεί κατάλληλα στη σωστή χρήση, τις λειτουργίες και τη χρήση της συσκευής. Υπενθυμίζουμε ότι, αλλάζοντας χώρο τοποθέτησης της συσκευής, μπορεί να αλλάξει και η ποσότητα του παρεχόμενου αέρα καύσης. Κατά συνέπεια, πρέπει να ξαναγίνει ο έλεγχος λειτουργίας της συσκευής.

Συνιστούμε στον πελάτη να συνάψει μία σύμβαση παροχής τεχνικής υποστήριξης με το κέντρο εξυπηρέτησης πελατών.

Μετά την ολοκλήρωση των ελέγχων, προβείτε στη δοκιμή στεγανότητας της συσκευής.

Μέρος 2 Μετατροπή ή προσαρμογή

Για την μετατροπή της συσκευής, έτσι ώστε να λειτουργεί με ένα διαφορετικό τύπο αερίου (π.χ., από μεθάνιο σε υγραέριο L.P.G.), πρέπει να αντικατασταθούν τα μπεκ του κύριου και του βοηθητικού καυστήρα, καθώς και το by-pass (σχ. 2).

Όλα τα μπεκ (ακροφύσια) που χρειάζονται για τους διάφορους τύπους αερίου περιλαμβάνονται μέσα στο ειδικό σακουλάκι εξαρτημάτων και έχουν πάνω τους τις απαραίτητες ενδείξεις. Οι ενδείξεις αυτές περιγράφονται στον πίνακα των μπεκ.

Σημείωση: Μετά από κάθε μετατροπή ή προσαρμογή, η συσκευή πρέπει να υποβάλλεται πάλι στις απαραίτητες δοκιμές και να ενημερώνεται η πρόσθετη πινακίδα με τα νέα στοιχεία που προέκυψαν.

Βοηθητικός καυστήρας (πιλότος)

- Βγάλτε το προστατευτικό έλασμα από τον βοηθητικό καυστήρα (πιλότο).
- Με το κατάλληλο κλειδί, ξεβιδώστε τη βίδα στερέωσης του πιλότου (vedi fig.5) και αντικαταστήστε το μπεκ, ανάλογα με το νέο τύπο αερίου (συμβουλευτείτε τον πίνακα των μπεκ.)

Κύριος καυστήρας

- Ξεβιδώστε τις βίδες στερέωσης, βγάλτε το δεξί πλευρικό τοίχωμα και, με το κατάλληλο κλειδί, ξεβιδώστε το μπεκ. Στη συνέχεια, τοποθετήστε το μπεκ που προτείνεται στον πίνακα.

By-pass **ελάχιστης έντασης**

- Για να βρείτε το by-pass πρέπει να βγάλετε το διακόπτη.

Το by-pass πρέπει να αντικαθίσταται όταν η συσκευή μετατρέπεται από G 30 σε G 20 ή αντίστροφα
(βλ. Πίνακα των μπεκ)

Προσοχή: Στις συσκευές G 30 και G 20, το by-pass πρέπει να βιδωθεί μέχρι τέρμα.

Ρύθμιση της ροής του πρωτεύοντα αέρα

Ξεσφίξτε τη βίδα και ρυθμίστε το δακτύλιο, σύμφωνα με τις υποδείξεις του πίνακα των μπεκ (Πρωτεύων αέρας – Απόσταση "H"). Μετά τη ρύθμιση, ξαναβιδώστε τη βίδα (βλ. σχ. 2).

Μέρος 3 **Συντήρηση**

Σας συμβουλεύουμε να ελέγχετε κάθε χρόνο: τη λειτουργία των διαφόρων μερών, την καύση, το άναμμα και την ασφάλεια της συσκευής.

Αντικατάσταση εξαρτημάτων

Η αντικατάσταση των μερών που ενδεχομένως παρουσιάζουν κάποιο πρόβλημα θα πρέπει να γίνεται αποκλειστικά και μόνο από εξειδικευμένο προσωπικό.
Πριν προβείτε σε οποιαδήποτε ενέργεια, αποσυνδέστε τη συσκευή από το δίκτυο διανομής αερίου.

Αφού αφαιρέσετε το δεξί πλευρικό τοίχωμα, ξεβιδώνοντας τις 4 βίδες στερέωσης, έχετε πρόσβαση στα πιο σημαντικά μέρη της συσκευής.
Για τα απαραίτητα ανταλλακτικά, πρέπει να απευθυνθείτε αποκλειστικά και μόνο στον Κατασκευαστή.

Πιθανά προβλήματα

Ο βοηθητικός καυστήρας (πιλότος) δεν ανάβει:

- Αν παρουσιαστεί πτώσης της πίεσης του αερίου στο δίκτυο διανομής.
- Αν δεν πατηθεί ή δεν είναι δυνατόν να πατηθεί επαρκώς μέχρι τη θέση ανάμματος ο διακόπτης ελέγχου.
- Αν βουλώσει το μπεκ του πιλότου.
- Αν ο διακόπτης παροχής αερίου είναι ελαττωματικός.

Η φλόγα του πιλότου σβήνει μόλις αφήσετε το διακόπτη:

- Αν το θερμοστοιχείο έχει βλάβη.
- Αν το θερμοστοιχείο δε θερμαίνεται επαρκώς από τη φλόγα-πιλότο.
- Αν ο διακόπτης παροχής αερίου είναι ελαττωματικός.

Η φλόγα-πιλότος είναι αναμμένη, αλλά ο βοηθητικός καυστήρας δεν ανάβει:

- Αν παρουσιαστεί πτώσης της πίεσης του αερίου στο δίκτυο διανομής.
- Αν βουλώσει το μπεκ.
- Αν βουλώσουν οι οπές του καυστήρα.

Μέρος 4 **Οδηγίες χρήσης**

Προειδοποιήσεις ασφαλείας

Η συσκευή πρέπει να λειτουργεί υπό συνεχή επιτήρηση!
Κατά τη χρήση, τα τοιχώματα της συσκευής ζεσταίνονται πολύ. Σας συνιστούμε να προσέχετε ιδιαίτερα!
Η συσκευή προορίζεται για επαγγελματική χρήση. Συνεπώς, πρέπει να χρησιμοποιείται μόνο από εκπαιδευμένο προσωπικό!
Η τοποθέτηση, καθώς και η ενδεχόμενη μετατροπή ή προσαρμογή σε άλλον τύπο αερίου, πρέπει να πραγματοποιούνται μόνο από εξειδικευμένους και εξουσιοδοτημένους τεχνικούς, σύμφωνα με τους ισχύοντες κανονισμούς.
Τουλάχιστον μία φορά το χρόνο, η συσκευή πρέπει να υποβάλλεται σε γενικό έλεγχο από κάποιον εξειδικευμένο τεχνικό. Γι' αυτό το λόγο, συνιστούμε στον πελάτη να συνάψει μία σύμβαση παροχής τεχνικής υποστήριξης.
Η συσκευή σχεδιάστηκε και προορίζεται για το γκρατινάρισμα και το μαγείρεμα τροφών με ακτινοβολία θερμότητας από μία πηγή ενέργειας που βρίσκεται στο πάνω μέρος της συσκευής.

Έναρξη λειτουργίας

Πριν από το πρώτο μαγείρεμα, πλύνετε και καθαρίστε με επιμέλεια όλα τα μέρη που έρχονται σε επαφή με τις τροφές. Για το λόγο αυτό, συμβουλευτείτε το κεφάλαιο "Καθαρισμός και φροντίδα".

Τοποθέτηση τροφών στο γκριλ

Σημείωση: Η απόσταση μεταξύ επιφάνειας ψησίματος και πηγής θερμότητας μπορεί να ρυθμιστεί μέσω της λαβής. Ανάλογα με το είδος, την υφή και της διαστάσεις των τροφών, η σχάρα μπορεί να τοποθετηθεί σε μία από τις 6 υπάρχουσες θέσεις.

Η σχάρα ψησίματος είναι εξερχόμενη και διαθέτει μηχανισμό κράτησης που διευκολύνει την πρόσβαση στις τροφές κατά το ψήσιμο.
Αφού τελειώσετε το ψήσιμο, μπορείτε να βγάλετε τη σχάρα, με τη βοήθεια των ειδικών εργαλείων που παρέχονται μαζί με τη συσκευή.

Άναμμα της συσκευής

Άναμμα του βοηθητικού καυστήρα (πιλότου)

- Ανοίξτε το διακόπτη παροχής αερίου που βρίσκεται πριν από τη συσκευή.
- Γυρίστε το διακόπτη ελέγχου αριστερόστροφα, έως τη θέση "σπινθήρας".
- Πατήστε το διακόπτη προς τα μέσα και, ταυτόχρονα, για να ανάψει η φλόγα, πατήστε επανειλημμένα το κουμπί ανάμματος (σχ. 6). Αφού ανάψει, κρατήστε πατημένο το κουμπί για 15 περίπου δευτερόλεπτα. Αν, όταν αφήσετε το διακόπτη, η φλόγα σβήσει, επαναλάβετε την ίδια διαδικασία.
- Το άναμμα της φλόγας-πιλότου μπορεί να γίνει και χειροκίνητα: πλησιάστε μία φλόγα (σπίρτο, κτλ.) στο βοηθητικό καυστήρα και κρατήστε πατημένο το διακόπτη ελέγχου στη θέση "σπινθήρας".

Άναμμα του κύριου καυστήρα

- Γυρίστε το διακόπτη ελέγχου από τη θέση "σπινθήρας" στη θέση της μέγιστης φλόγας.
- Για να χαμηλώσετε την ένταση της φλόγας, γυρίστε πάλι το διακόπτη ελέγχου, στη θέση της ελάχιστης έντασης φλόγας.

Σβήσιμο της συσκευής

Σβήσιμο του κύριου καυστήρα

- Γυρίστε το διακόπτη ελέγχου από τη θέση της μέγιστης ή ελάχιστης έντασης φλόγας στη θέση "σπινθήρας".

Σβήσιμο του βοηθητικού καυστήρα (πιλότου)

- Πατήστε το διακόπτη ελέγχου προς τα μέσα και γυρίστε τον στη θέση "κλειστό".
- Στο τέλος, κλείστε το διακόπτη παροχής αερίου που είναι εγκατεστημένος πριν από τη συσκευή.

Καθαρισμός και φροντίδα

Σημείωση: Πριν αρχίσετε τον καθαρισμό, πρέπει να περιμένετε να κρυώσει η συσκευή.
Σας υπενθυμίζουμε ότι ο καθαρισμός παίζει σημαντικό ρόλο για την ομαλή λειτουργία και τη μεγάλη διάρκεια ζωής της συσκευής.
Βγάλτε τα αποσπώμενα μέρη και πλύνετε τα με ζεστό νερό και υγρό καθαρισμού. Στη συνέχεια, ξεβγάλτε τα με καθαρό νερό.
Για τον καθαρισμό των μερών από ανοξείδωτο ατσάλι, μη χρησιμοποιείτε "σκληρά" ή διαβρωτικά προϊόντα καθαρισμού. Σας συνιστούμε να μη χρησιμοποιείτε σύρμα κουζίνας γιατί μπορεί να προκαλέσει σχηματισμό σκουριάς.
Για τον ίδιο λόγο, αποφεύγετε την εναπόθεση μεταλλικών αντικειμένων. Για τον καθαρισμό, πρέπει επίσης να αποφεύγετε τη χρήση γυαλόχαρτου. Μπορείτε όμως, σε ειδικές περιπτώσεις, να χρησιμοποιήσετε σκόνη ελαφρόπετρας. Σε περίπτωση δύσκολης βρωμιάς, σας συνιστούμε να χρησιμοποιήσετε σφουγγαράκια (π.χ., Scotch). Σε περίπτωση δύσκολης βρωμιάς, μπορείτε επίσης να χρησιμοποιήσετε κάποιο ειδικό σπρέι καθαρισμού για φούρνους που βρίσκονται εύκολα στο εμπόριο. Στην περίπτωση αυτή, ακολουθήστε πιστά τις προειδοποιήσεις του παρασκευαστή.

Τι να κάνετε σε περίπτωση βλάβης

Σε περίπτωση που, παρά τη σωστή χρήση της συσκευής, την κανονική τροφοδοσία αερίου και τον τέλειο καθαρισμό και απόδοση των διαφόρων μερών, παρουσιαστεί κάποιο πρόβλημα λειτουργίας, πρέπει: να σβήσετε αμέσως τη συσκευή, να κλείσετε το διακόπτη παροχής αερίου και να καλέσετε το κέντρο τεχνικής υποστήριξης.

Τι να κάνετε σε περίπτωση μακρόχρονης παύσης λειτουργίας

Καθαρίστε και στεγνώστε επιμελώς τη συσκευή, σύμφωνα με τις οδηγίες της σχετικής παραγράφου. Κλείστε το διακόπτη της γραμμής παροχής αερίου.

Ο Κατασκευαστής δε φέρει καμία ευθύνη για τυχόν ζημίες που προκλήθηκαν λόγω λανθασμένης τοποθέτησης, ακατάλληλης συντήρησης και μη τήρησης των οδηγιών ασφαλείας!