Electrolux PROFESSIONAL

Helado Suave
Dispensador de helados suaves con 2 depósitos de 12 L y cilindro de 1,95 L

ARTÍCULO #

MODELO #

NOMBRE #

SIS #

AIA #

560074 (POR214DGA3PH)	Dispensador de helados suaves con 2 depósitos de 12 L y cilindro de 1,95 L, 2 sabores + 1 combinado, control electrónico y panel de pantalla táctil, mostrador, producción por hora: 240 conos (75 g), sistema por gravedad

Descripción

Artículo No.

Dispensador de helados suaves y yogur helado con 2 depósitos de 12 L y cilindro de 1,95 L, 2 sabores + 1 combinado, producción por hora: 500 conos (75 g). Control digital y panel con pantalla táctil. Equipo de mostrador con sistema por gravedad. El agitador del depósito y la bandeja de goteo de acero inoxidable son accesorios opcionales. gas refrigerante R452a. Modelo con enfriamiento por aire: no necesita conexiones de agua, lo que reduce los costes operativos y facilita la instalación.

Aprobación:

Características técnicas

- El agitador del depósito y la bandeja de goteo de acero inoxidable son accesorios opcionales.
- Control digital con pantalla táctil.
- Sirve helado suave y yogur helado.
- La máquina tiene dos depósitos de 12 litros y dispensa 500 conos/h (conos de 75 g).
- [NOT TRANSLATED]
- [NOT TRANSLATED]

Construcción

- Modelo con enfriamiento por aire: no necesita conexiones de agua, lo que reduce los costes operativos y facilita la instalación.

Helado Suave
Dispensador de helados suaves con 2 depósitos de 12 L y cilindro de 1,95 L

Alzado

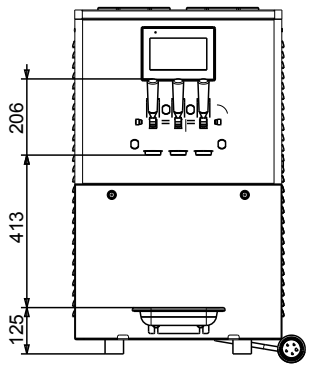

Lateral

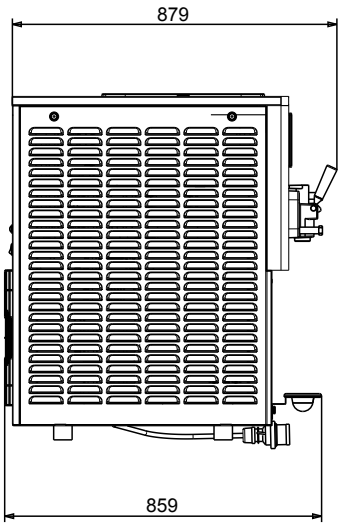

Planta

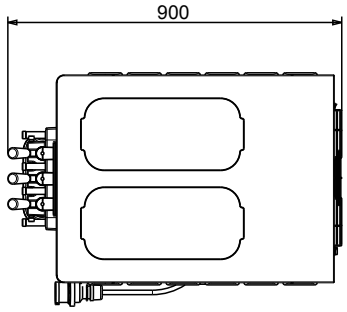

Helado Suave
Dispensador de helados suaves con 2 depósitos de 12 L y cilindro de 1,95 L

La Empresa se reserva el derecho de modificar especificaciones sin previo aviso

2026.04.21

Helado Suave
Dispensador de helados suaves con 2 depósitos de 12 L y cilindro de 1,95 L

Eléctrico

Suministro de voltaje	380-400 V/3N ph/50 Hz
Potencia eléctrica max.:	4.5 kW

Info

Peso neto	201 kg
Capacidad de cilindro congelador:	1.95 l
Sistema de preparación:	Gravity
N.° de tolvas/molinillos:	2
Capacidad de tolva:	12 l
Tipo de enchufe	IEC/EN 60309-1/2

Datos de Refrigeración

Temperatura de operación mín.:	20 °C
Temperatura de operación máx.:	40 °C

Sostenibilidad

Tipo de refrigerante:	R452A
Peso del refrigerante	1100 g

La Empresa se reserva el derecho de modificar especificaciones sin previo aviso