Electrolux PROFESSIONAL

Línea de Cocción Modular 700XP Placa radiante + 4 Quemadores top

ARTÍCULO #

MODELO #

NOMBRE #

SIS #

AIA #

371012 (E7STGL5000)	Medio módulo de placa radiante a gas Central (3,8 kW) + 2 quemadores a la izquierda + 2 quemadores a la derecha (5,5 kW cada uno)

Descripción

Artículo No.

• Plano de trabajo prensado en una sola pieza en acero inoxidable de 1,5mm con ángulos redondeados
• Paneles exteriores en acero inoxidable con acabado Scotch-Brite
• Cortes láser en los laterales para un ajuste perfecto entre unidades
• Superficie duradera de hierro fundido
• Superficie de cocción con zonas diferenciadas por temperaturas, temperatura máxima de 500°C en el centro, decreciendo gradualmente a 200°C por todo el perímetro
• Un único quemador central de 3,8 kW con combustión optimizada y dispositivo de fallo de llama
• Cuatro quemadores "flower flame" de 5,5 kw (dos a la izquierda y dos a la derecha) con dispositivo de fallo de llama
• Encendido piezo-eléctrico
• Protección de piloto

Aprobación:

Características técnicas

- Placa radiante con quemador central a gas de 3,8 kW.
- Placas de cocción de hierro fundido, fácil de limpiar.
- La parte central de la placa de cocción puede alcanzar un máximo de temperatura de 500 C° mientras disminuye hacia los bordes.
- Quemador central con combustión optimizada, dispositivo de fallo de llama y protección de piloto.
- La posibilidad de tener diferentes temperaturas satisface las necesidades del cliente.
- Cacerolas de diferentes tamaños se pueden usar al mismo tiempo por la gran superficie sin sectores intermedios.
- Las cacerolas pueden desplazarse fácilmente de una zona a otra sin necesidad de levantarlas.
- Quemadores con combustión optimizada, intercambiables in situ.
- Dispositivo de fallo de llama por cada quemador para protección en caso de extinción accidental de la llama.
- Todos los principales componentes están situados en la parte frontal de la unidad para facilitar el mantenimiento.
- Adecuado para la instalación en el mostrador.

Construcción

- Todos los paneles exteriores son en acero inoxidable con acabado Scotch Brite.
- Plano de trabajo en acero inoxidable en una sola pieza prensada de 1,5 mm de espesor.
- Los bordes laterales de la máquina son en ángulo recto para una unión perfecta entre unidades, eliminando huecos y posibles infiltraciones de suciedad.
- Protección IPx4 contra el agua.

accesorios opcionales

- Kit de sellado de juntas — PNC 206086 ❑
- Soporte para sistema a puente 1200 mm — PNC 206139 ❑
- Soporte para sistema a puente 1400 mm — PNC 206140 ❑
- Soporte para sistema a puente 1600 mm — PNC 206141 ❑
- Plancha lisa para 1 quemador - situar sólo sobre quemador frontal — PNC 206260 ❑
- Plancha ranurada para 1 quemador - situar sólo sobre quemador frontal — PNC 206261 ❑

• Placa radiante para 1 quemador	PNC 206264	❑
• Columna de agua con brazo orientable (pedir extensión para columna)	PNC 206289	❑
• Extensión para columna de agua, línea 700	PNC 206291	❑
• Rejilla doble para 2 quemadores en acero inoxidable	PNC 206297	❑
• Pasamanos laterales, derecho e izquierdo	PNC 206307	❑
• Soporte para sartenes wok para quemadores (700/900XP)	PNC 206363	❑
• Kit de inyectores para gas ciudad (G150) para placa radiante con quemadores, línea 700	PNC 206388	❑
• Chimenea de rejilla, 400mm (700XP/900XP)	PNC 206400	❑
• Pasamanos frontal 1200 mm	PNC 216049	❑
• Pasamanos frontal 1600 mm	PNC 216050	❑
• 2 paneles cobertura lateral para elementos top	PNC 216277	❑
• Regulador de presión para unidades a gas	PNC 927225	❑

La Empresa se reserva el derecho de modificar especificaciones sin previo aviso

Línea de Cocción Modular 700XP Placa radiante + 4 Quemadores top

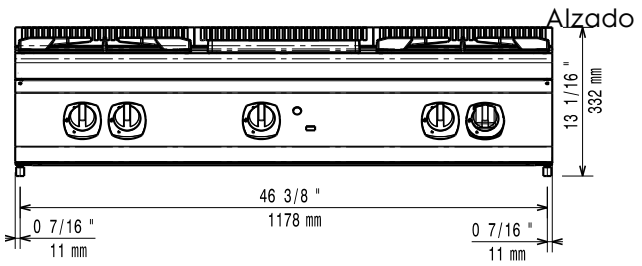

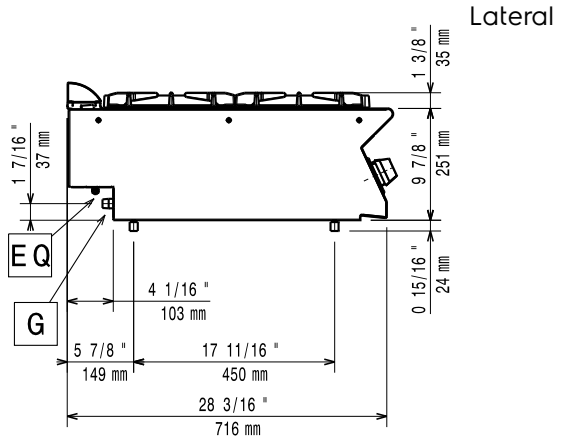

EQ = Tornillo equipotencial
G = Conexión de gas

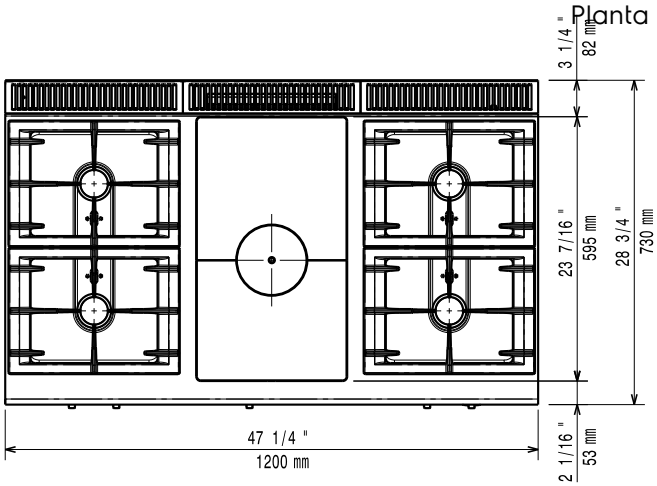

Gas

Potencia gas:	
371012 (E7STGL5000)	25.6 kW
Suministro de gas estándar:	Gas Natural G20 (20mbar)
Opción del tipo de gas	;LPG
Entrada de gas	1/2"

Info

Potencia quemadores frontales	5.5 - 5.5 kW
Potencia de los quemadores traseros	5.5 - 5.5 kW
Dimensiones de los quemadores traseros - mm	Ø 60 Ø 60
Dimensiones de los quemadores delanteros - mm	Ø 60 Ø 60
Superficie útil de la placa radiante (largo):	690 mm
Superficie útil de la placa radiante (fondo):	595 mm
Dimensiones externas, ancho	1200 mm
Dimensiones externas, fondo	730 mm
Dimensiones externas, alto	250 mm
Peso neto	70 kg
Peso del paquete	79 kg
Alto del paquete:	520 mm
Ancho del paquete:	820 mm
Fondo del paquete:	1260 mm
Volumen del paquete	0.54 m³

If appliance is set up or next to or against temperature sensitive furniture or similar, a safety gap of approximately 150 mm should be maintained or some form of heat insulation fitted.

Grupo de certificación:	N7TG

La Empresa se reserva el derecho de modificar especificaciones sin previo aviso