Electrolux PROFESSIONAL

Línea de Cocción Modular 900XP Baño maría eléctrico top, medio módulo

ARTÍCULO #

MODELO #

NOMBRE #

SIS #

AIA #



391124 (E9BMEDB000) Baño maría eléctrico top, 400 mm

Descripción

Artículo No.

- Encimera en una sola pieza en acero inoxidable de 2mm con ángulos redondeados
- Paneles exteriores en acero inoxidable con acabado Scotch-Brite.
- Paneles laterales y trasero en una sola pieza para una mayor durabilidad y estabilidad
- Cortes láser en los laterales para un ajuste perfecto entre unidades
- Cuba en acero inoxidable con ángulos redondeados sin soldaduras
- Apto para recipientes GN 1/1, altura máxima 150mm
- Temperatura operativa de 30°C a 90°C
- Nivel máximo de rellenado de agua en cuba marcado en el interior de la misma
- Rellenado de agua manual (como opcional pedir grifo de rellenado)
- Grifo frontal para la descarga del agua

Aprobación:

Características técnicas

- El baño maría se utiliza para mantener los alimentos cocinados a temperatura de servicio utilizando agua caliente.
- Elementos de calentamiento acorazados en incoloy posicionados bajo la base de la cuba.
- Mando de selección.
- El nivel de agua de llenado está marcado en la parte lateral de la cuba.
- Rellenado manual de la cuba.
- Temperatura del agua controlada termostáticamente con un valor máximo de temperatura de 90°C.
- Descarga de la cuba a través de una válvula rebosadero.
- Aislamiento especial bajo la superficie de cocción para mantener el calor en el interior de la cuba, sin dispersiones hacia la base.
- La unidad tiene un falso fondo perforado y unas guías soporte para recipientes GN.
- Todos los principales componentes están situados en la parte frontal de la unidad para facilitar el mantenimiento.
- El diseño especial del sistema de los mandos de control protege de la infiltración de agua.
- Protección IPX5 resistente al agua.
- Los módulos top se pueden instalar exclusivamente sobre base neutra (no es posible instalar sobre bases refrigeradoras-congeladoras).
- Adecuado para la instalación en el mostrador.

Construcción

- Unidad de 930 mm de fondo para proporcionar una superficie de trabajo mayor.
- Todos los paneles exteriores son en acero inoxidable con acabado Scotch Brite.
- Plano de trabajo en acero inoxidable AISI 304, con 2mm de grosor.
- Los bordes laterales de la máquina son en ángulo recto para una unión perfecta entre unidades, eliminando huecos y posibles infiltraciones de suciedad.
- La cuba está soldada al top del aparato sin juntas.

accesorios opcionales

- Kit de sellado de juntas PNC 206086 ❑
- Soporte para sistema a puente 800 mm PNC 206137 ❑
- Soporte para sistema a puente 1000 mm PNC 206138 ❑
- Soporte para sistema a puente 1200 mm PNC 206139 ❑

• Soporte para sistema a puente 1400 mm	PNC 206140	❑
• Soporte para sistema a puente 1600 mm	PNC 206141	❑
• Soporte para sistema a puente 400 mm	PNC 206154	❑
• Alzatina de humos 400mm	PNC 206303	❑
• Pasamanos laterales, derecha e izquierda	PNC 216044	❑
• Pasamanos frontal 400 mm	PNC 216046	❑
• Pasamanos frontal 800 mm	PNC 216047	❑
• Pasamanos frontal 1200 mm	PNC 216049	❑
• Pasamanos frontal 1600 mm	PNC 216050	❑
• Apoyaplatos 400mm	PNC 216185	❑
• Apoyaplatos 800mm	PNC 216186	❑
• 2 paneles cobertura lateral para elementos top	PNC 216278	❑
• Grifo para el rellenado de agua de baños maría top	PNC 921627	❑

La Empresa se reserva el derecho de modificar especificaciones sin previo aviso

Línea de Cocción Modular 900XP Baño maría eléctrico top, medio módulo

Alzado

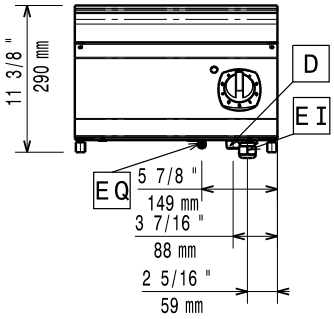

Lateral

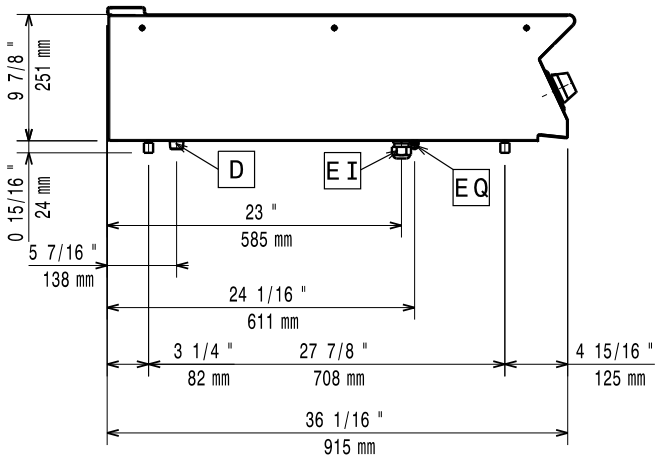

D = Desagüe
EI = Conexión eléctrica (energía)
EQ = Tornillo equipotencial

Planta

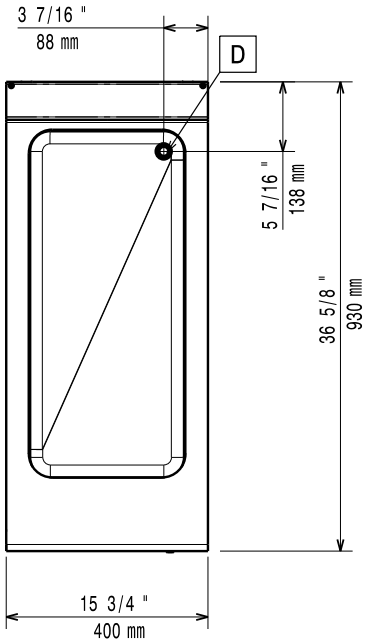

Dimensiones externas

Si el aparato está situado al lado o próximo a mobiliario sensible a la temperatura, se debería dejar un hueco de seguridad aproximado de 150 mm, o equiparse de un aislamiento térmico.

Eléctrico

Suministro de voltaje	220-230 V/1 ph/50-60 Hz
Total watios	2.2 kW

Agua

Descarga del agua:	50 mm

Info

Dimensiones útiles de la cuba (ancho):	305 mm
Dimensiones útiles de la cuba (alto):	160 mm
Dimensiones útiles de la cuba (fondo):	685 mm
Rango del termostato:	30 °C MIN; 90 °C MAX
Peso neto	32 kg
Peso del paquete	29 kg
Alto del paquete:	520 mm
Ancho del paquete:	460 mm
Fondo del paquete:	1020 mm
Volumen del paquete	0.24 m³
Grupo de certificación:	EBM94

La Empresa se reserva el derecho de modificar especificaciones sin previo aviso

2026.10.23