# Instructions dinstallation
# Cabine de séchage

## DC6-8

Electrolux PROFESSIONAL

Instructions d'origine

427001186/FR
2024.12.05

# Table des matières

1 Règles de sécurité ..... 5
1.1 Informations générales de sécurité ..... 5
1.2 Symboles ..... 6
2 Caractéristiques techniques ..... 7
3 Kit d'installation ..... 8
4 Instructions pour le recyclage de l’emballage ..... 9
5 Mise en place ..... 10
5.1 Choix de l'emplacement ..... 10
5.2 Installation mécanique ..... 10
5.3 Espaces étroits ..... 11
6 Système d’évacuation ..... 13
6.1 Air frais ..... 13
7 Branchement électrique ..... 16
7.1 Raccordement d'un système de paiement externe ..... 18
8 Contrôle du fonctionnement ..... 20
9 Information sur l’évacuation ..... 21
9.1 Évacuation de l’appareil en fin de vie ..... 21
9.2 Élimination de l'emballage ..... 21

Le fabricant se réserve le droit de modifier sans préavis la conception et les matériaux employés.

# 1 Règles de sécurité

AVERTISSEMENT. Cet appareil n'est conçu que pour le séchage de vêtements lavés à l'eau.

NE PAS MODIFIER CET APPAREIL.

L’entretien ne doit être effectué que par du personnel agréé.

Seules des pièces de rechange autorisées doivent être utilisées.

En cas de mesures de service ou de remplacement de pièces, l'alimentation doit être déconnectée.

Pour les appareils fixes qui ne sont pas dotés d'un moyen de déconnexion du secteur avec séparation des contacts sur tous les pôles assurant une déconnexion totale en cas de surtension de catégorie III, prévoir le moyen de déconnexion à intégrer dans le câblage fixe, conformément aux règles relatives au câblage.

Niveau de pression sonore d'émission pondéré A au niveau des postes de travail : <70 dB

Exigences supplémentaires pour les pays suivants : AT, BE, BG, HR, CY, CZ, DK, EE, FI, FR, DE, GR, HU, IS, IE, IT, LV, LT, LU, MT, NL, NO, PL, PT, RO, SK, SI, ES, SE, CH, TR, UK :

- Cet appareil peut être utilisé dans des lieux publics.
- Cet appareil peut être utilisé par des enfants de 8 ans et plus et des personnes dont les capacités physiques, sensorielles et mentales sont réduites ou n'ayant aucune expérience ou connaissance de son fonctionnement, sous surveillance ou après avoir reçu des instructions d'utilisation de l'appareil en toute sécurité, et à condition d'avoir compris les risques encourus. Ne pas laisser les enfants jouer avec l'appareil. Le nettoyage et la maintenance à la charge de l'utilisateur ne doivent pas être effectués par des enfants sans surveillance.

Exigences supplémentaires pour les autres pays :

- Cet appareil n'est pas prévu pour être utilisé par toute personne (enfants compris) souffrant de capacités physiques, sensorielles ou mentales réduites, ou par toute personne n'ayant pas été formée à cet effet, à moins d'avoir reçu des instructions précises concernant l'utilisation de l'appareil de la part d'une personne responsable de sa sécurité. La machine n'est pas un jouet, ne pas laisser les enfants sans surveillance.

## 1.1 Informations générales de sécurité

Ne pas asperger la machine d’eau.

Afin de protéger les composants électroniques (et autres) des dommages dus à la condensation, la machine devra être placée à température ambiante pendant 24 heures avant la première utilisation.

## 1.2 Symboles

| | |
|---|---|
| | Attention ! |
| | Attention, surface chaude |
| | Lire les instructions avant d'utiliser la machine. |
| | Faire preuve de prudence. La cabine de séchage est lourde sur le haut et peut basculer facilement. |

## 2 Caractéristiques techniques

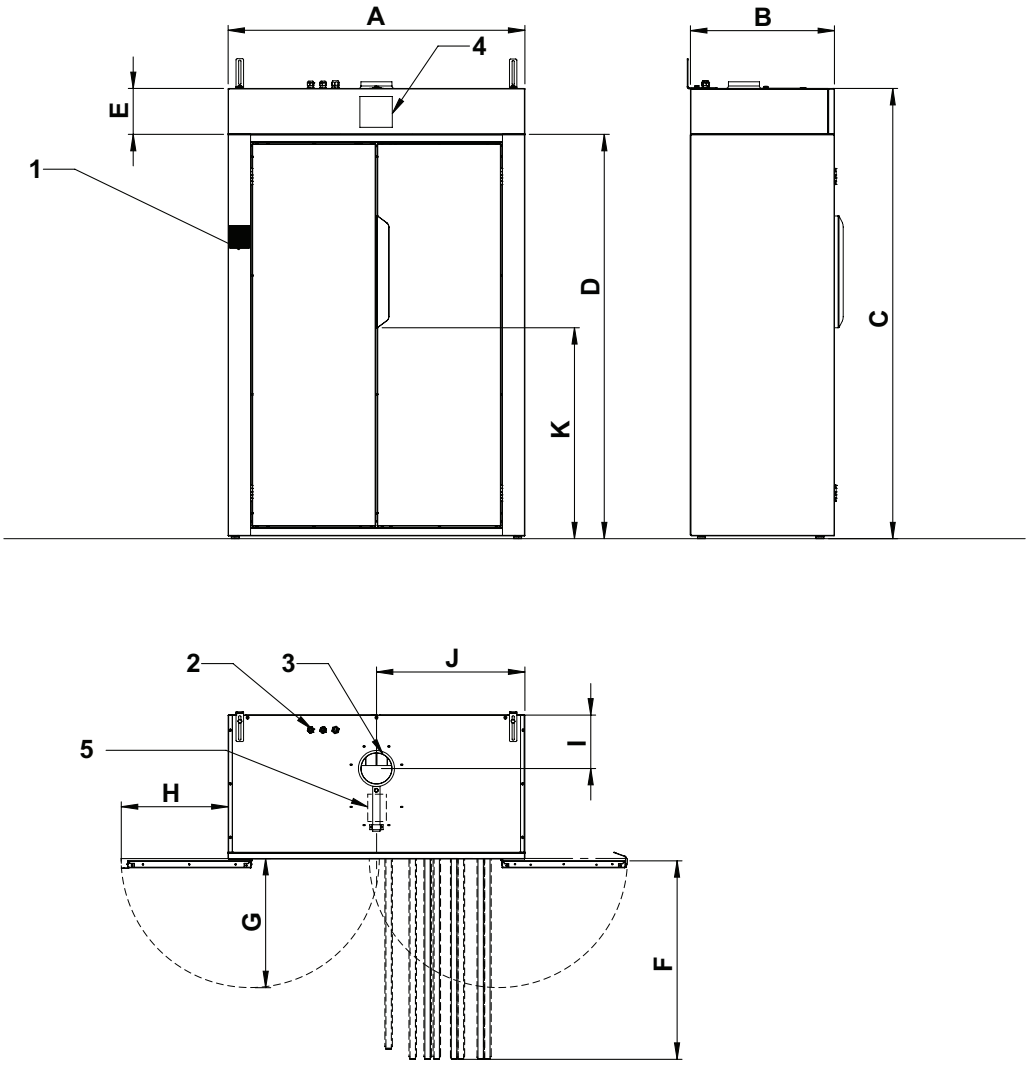


fig.W01238

| | |
|---|---|
| 1 | Panneau de contrôle |
| 2 | Branchement électrique |
| 3 | Sortie d'air |
| 4 | Autocollant Elux |
| 5 | Autocollant débit d'air |

| | A | B | C | D | E | F | G | H | I | J | K |
|---|---|---|---|---|---|---|---|---|---|---|---|
| mm | 1200 | 580 | 1820 | 1635 | 185 | 811 | 529 | 450 | 215 | 600 | 850 |

Raccordement de l'évacuation d'air ⌀ 125 mm, chute de pression max. admissible 70 Pa, ce qui correspond à une longueur de tuyau droite d'environ 23 m. ⌀ 160 mm permet une longueur droite d'environ 70 m.

### Caractéristiques techniques

| | | |
|---|---|---|
| Poids net | kg | 134 |
| Niveau de pression/puissance acoustique au séchage* | dB(A) | 69/55 |

* Niveau de puissance acoustique mesuré selon ISO 60704.

# 3 Kit d'installation

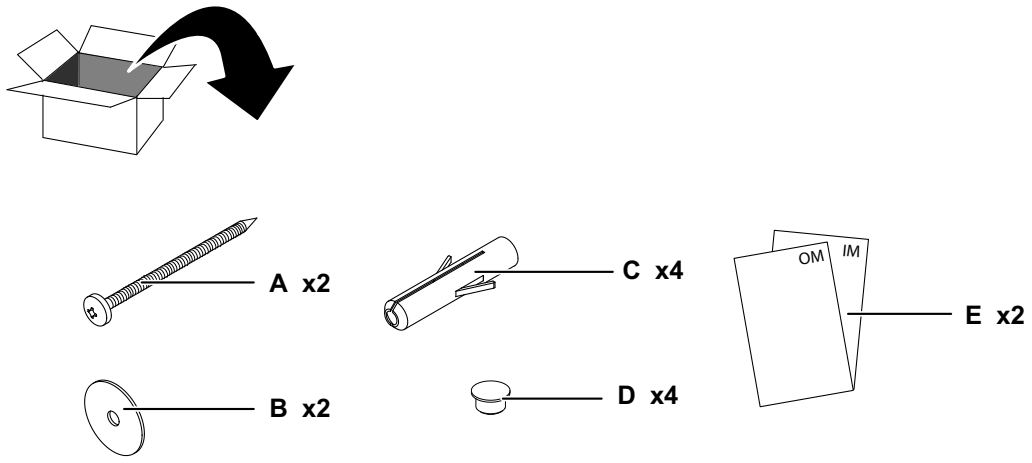


fig.W01226

| | |
|---|---|
| A | Vis T6S 6x75 |
| B | Rondelle N8 8,4x17x1,6 |
| C | Prise murale |
| D | Bouchon de protection 15-12 |
| E | Instructions d'installation / Manuel d'installation |

# 4 Instructions pour le recyclage de l’emballage

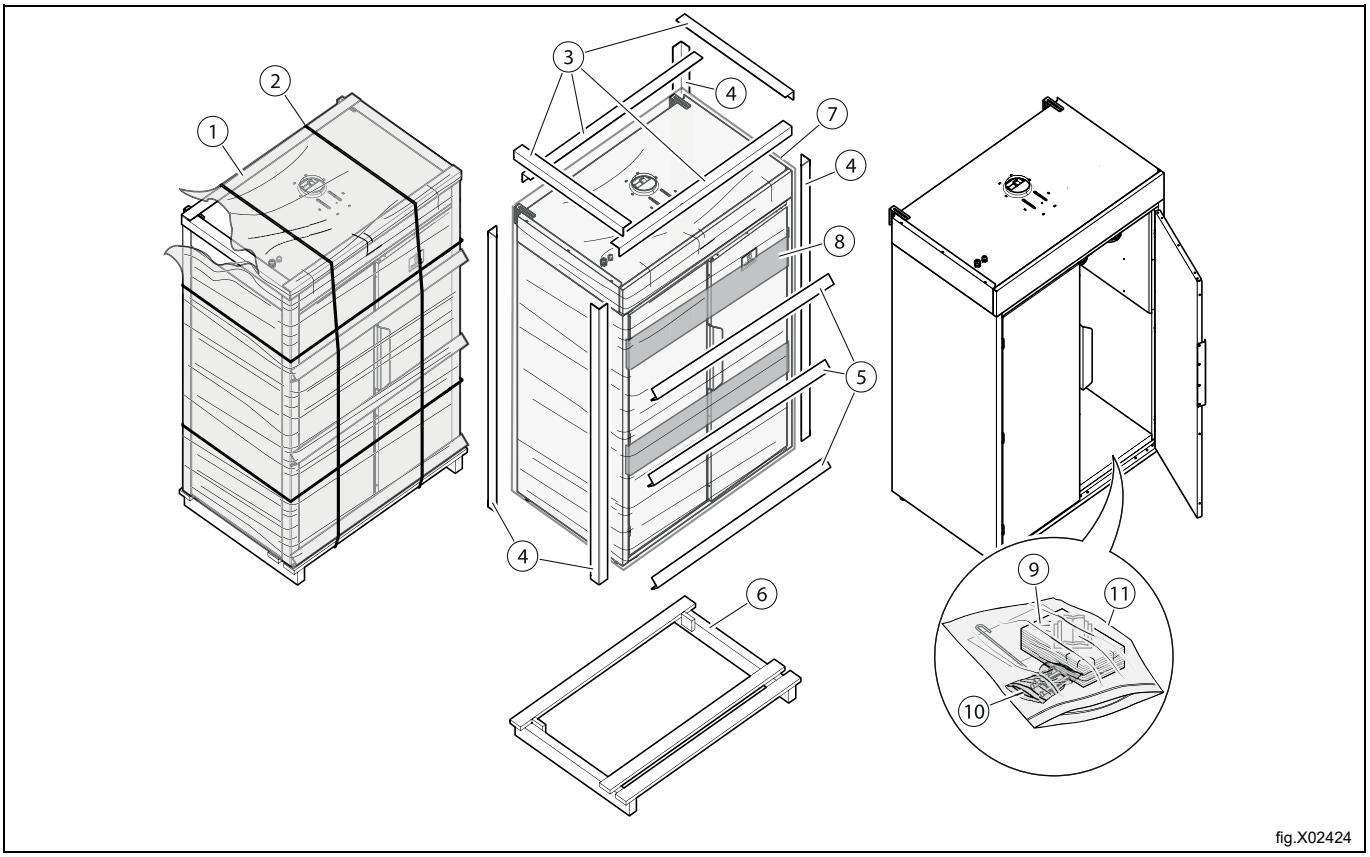


| Fig. | Description | Code | Type |
|---|---|---|---|
| 1 | Film d’emballage | LDPE 4 | Plastiques |
| 2 | Bande en plastique | PET 1 | Plastiques |
| 3 | Barres de protection de carton, haut | PAP 20 | Papier |
| 4 | Barres de protection de carton, arêtes | PAP 20 | Papier |
| 5 | Barres de protection de carton | PAP 20 | Papier |
| 6 | Protection du châssis | FOR 50 | Bois |
| 7 | Couvercle en plastique | LDPE 4 | Plastiques |
| 8 | Bande verte | LDPE 4 | Plastiques |
| 9 | Film d'emballage | LDPE 4 | Plastiques |
| 10 | Sac en plastique | LDPE 4 | Plastiques |
| 11 | Sac en plastique | LDPE 4 | Plastiques |

# 5 Mise en place

Placez la cabine de séchage en position finale.

Les sangles positionnées autour des pieds réglables peuvent être utilisées pour aider à lever la cabine de séchage.

Mettre la cabine de séchage à l'horizontale avec les pieds réglables. Vérifier que les bords supérieurs des portes sont de niveau.

## 5.1 Choix de l'emplacement

La cabine de séchage doit être placée de sorte qu'elle n'encombre pas l'espace où les utilisateurs et le personnel déambulent.

## 5.2 Installation mécanique

La cabine de séchage doit être fixée au mur de manière à l'empêcher de basculer.

À la livraison, les supports muraux sont montés dans la partie supérieure de la cabine de séchage. Démonter les supports muraux, les retourner et les remonter comme indiqué sur la figure. (Les vis et chevilles en plastique sont comprises dans la livraison.)

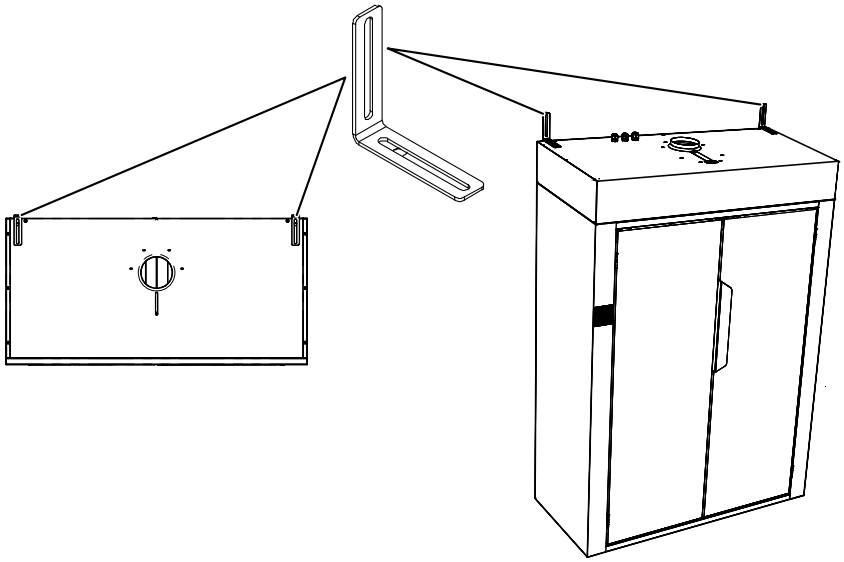

fig.W01239

## 5.3 Espaces étroits

La partie supérieure de la cabine de séchage peut être retirée. Si la partie supérieure est retirée, la hauteur est réduite de 185 mm.

- Desserrer les deux vis (Torx T20) en bas du panneau avant, les trous carrés dans le cadre. Faire glisser le panneau avant vers le haut jusqu'à ce qu'il se dégage des brides de guidage et le sortir.

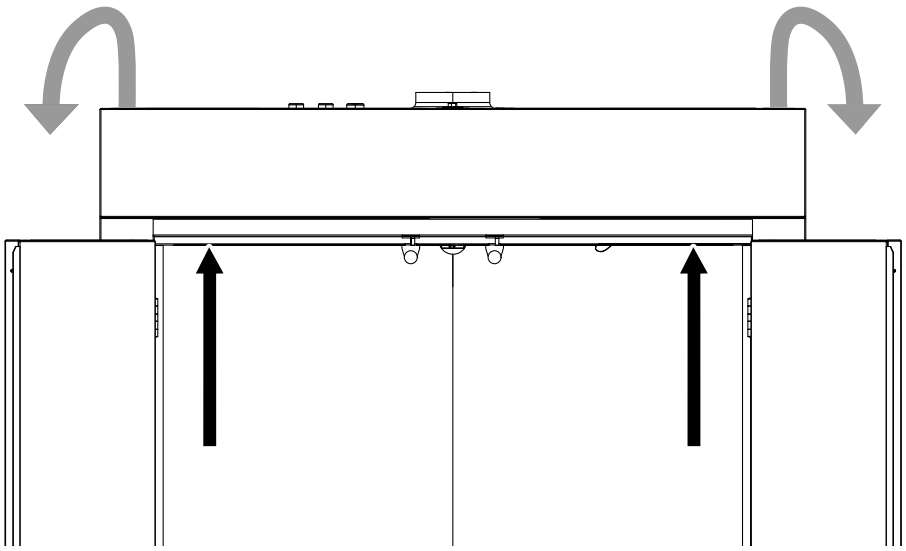

fig.W01240

- Retirer les quatre vis (T20) de fixation du support de l'interrupteur de la porte et le refaire glisser vers l'arrière vers le roulement interne.

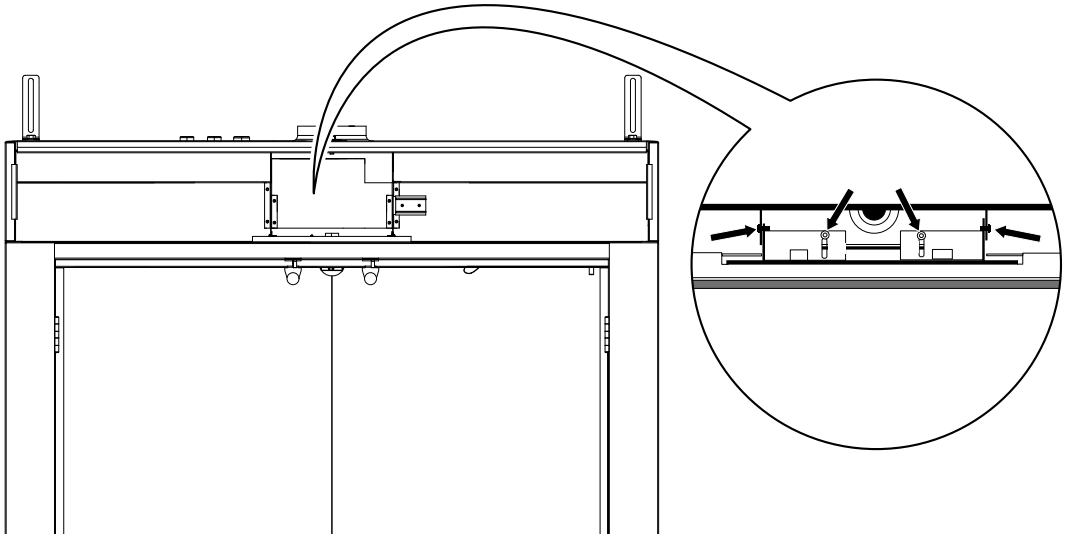

fig.W01241

- Retirer les quatre vis (T30) des rails avant et arrière au plafond de la cabine de séchage.

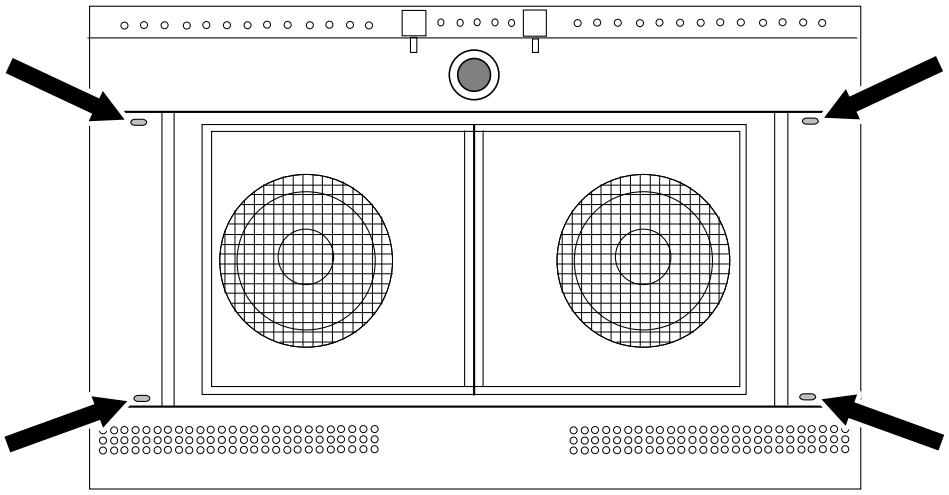

fig.W01242

La partie supérieure de la cabine de séchage peut maintenant être retirée.

# 6 Système d’évacuation

## 6.1 Air frais

La cabine de séchage doit être raccordée directement au conduit d'aération (pas via une conduite ou un tuyau intermédiaire).

La cabine de séchage a un débit d'air d'évacuation allant jusqu'à 250 mètres cubes par heure. Cet air est initialement prélevé à l'intérieur de la pièce dans laquelle la cabine de séchage est installée.

C'est pourquoi il est important de vérifier que de l'air frais extérieur pénètre dans la pièce proportionnellement au volume d'air humide évacué.

La superficie de l'admission d'air doit être cinq fois supérieure à la section transversale du tuyau d'aération. La résistance dans les grilles ou clapets ne doit pas excéder 10 Pa (0,1 mbar).

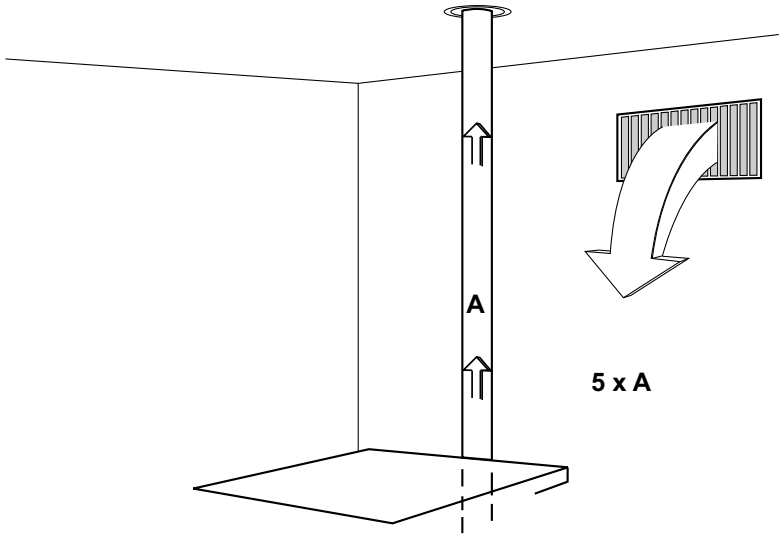


fig.W01229

La cabine de séchage présente une efficacité de fonctionnement maximale lorsque le débit d'air est optimal.

En haut de la cabine de séchage se trouve un clapet qui peut être réglé sur une valeur équivalant à la chute de pression dans le conduit. La chute de pression maximale admissible est de 70 Pa. En cas de chute de pression supérieure, installer un ventilateur externe. La cabine de séchage comporte un branchement électrique pour un ventilateur externe.

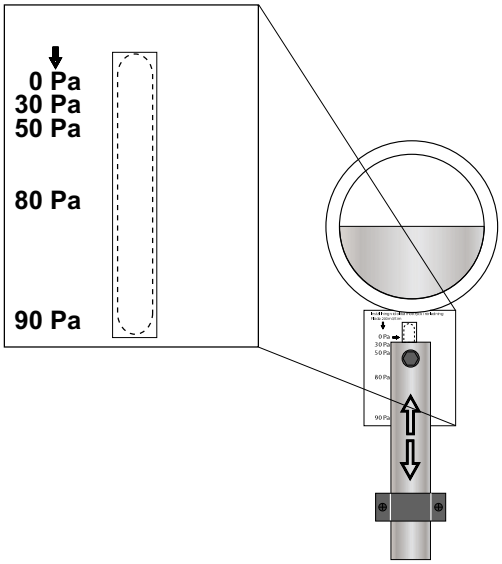


fig.W01230

Si plusieurs cabines de séchage ou séchoirs sont connectés au même conduit d'air, un clapet anti-retour doit obligatoirement être installé sur l'appareil pour éviter que de l'air froid ne s'infiltre ou que la pression d'air d'un appareil n'affecte l'autre.

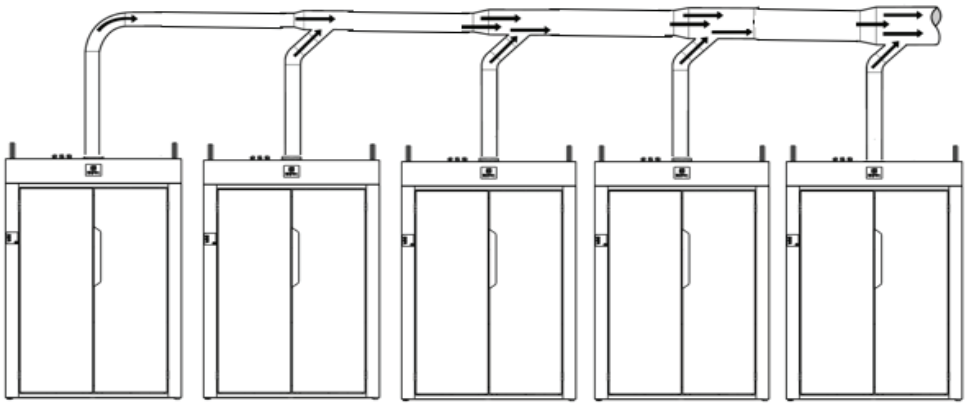

fig.W01243

| Nombre de cabines | | 1 | 2 | 3 | 4 | 5 | 6 | 7 | 8 | 9 | 10 |
|---|---|---|---|---|---|---|---|---|---|---|---|
| Tuyau d'évacuation | dia. [mm] | 125 | 160 | 200 | 315 | 315 | 315 | 315 | 315 | 400 | 400 |
| Superficie recommandée d'admission d'air frais | [m²] | 0,061 | 0,101 | 0,157 | 0,390 | 0,390 | 0,390 | 0,390 | 0,390 | 0,628 | 0,628 |
| Superficie minimale d'admission d'air frais | [m²] | 0,035 | 0,069 | 0,104 | 0,139 | 0,174 | 0,208 | 0,243 | 0,278 | 0,313 | 0,347 |

# 7 Branchement électrique

L'installation électrique ne doit être réalisée que par du personnel qualifié.

La cabine de séchage doit être connectée à un coupe-circuit multipolaire.

| **Connexions électriques** | | | | | |
|---|---|---|---|---|---|
| Solution de chauffage | Tension du secteur | Hz | Puissance de chauffage kW | Puissance totale kW | Fusible recommandé A |
| Machines à chauffage électrique | 230V 1N~ | 50 | 6,0 | 6,2 | 30 |
| | 400V 3N~ | 50 | 6,0 | 6,2 | 10 |

Desserrer les deux vis (Torx T20) en bas du panneau avant, le trou carré dans le cadre. Faire glisser le panneau avant vers le haut jusqu'à ce qu'il se dégage des brides de guidage et le sortir.

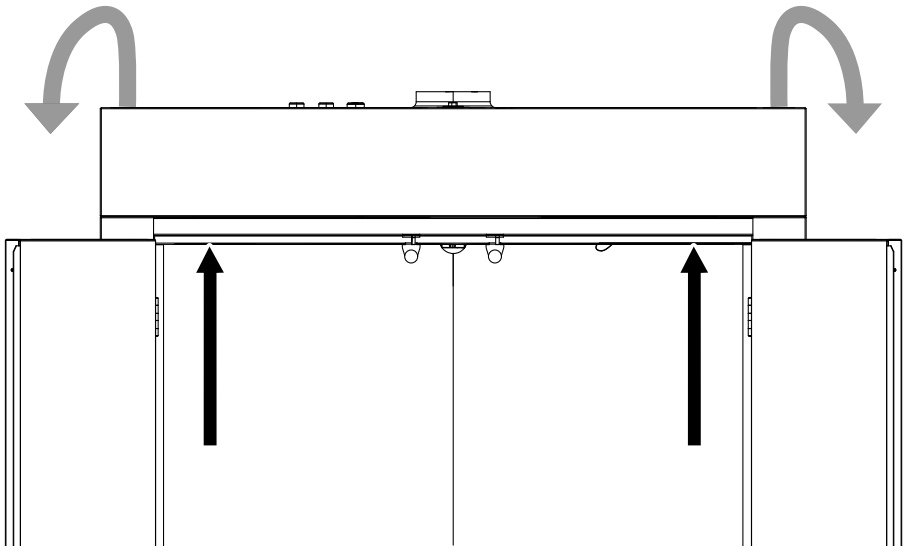

fig.W01240

Insérer le câble dans le trou (A) sur le haut de la cabine de séchage.

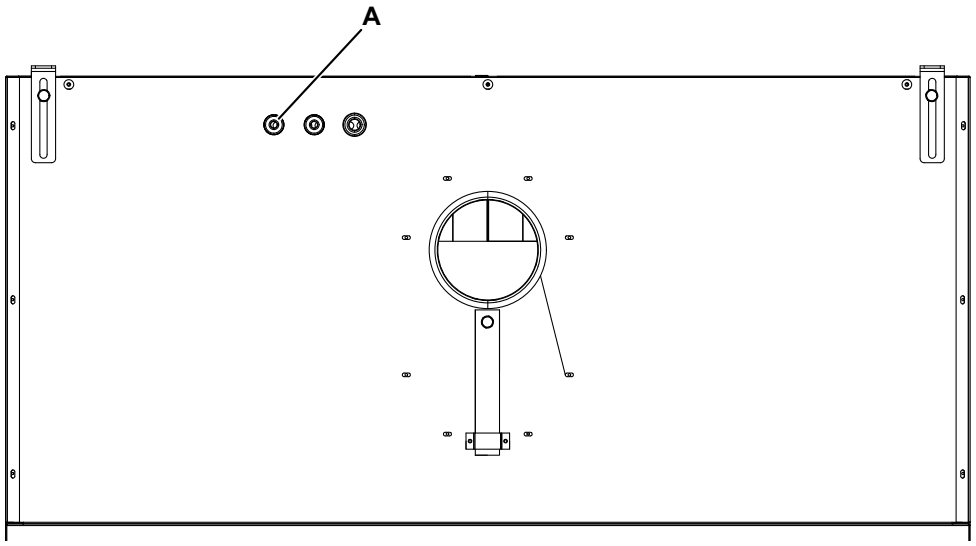


fig.W01244

Brancher le câble de masse et les autres câbles, comme illustré.

| | |
|---|---|
| 230V 1N ~ | 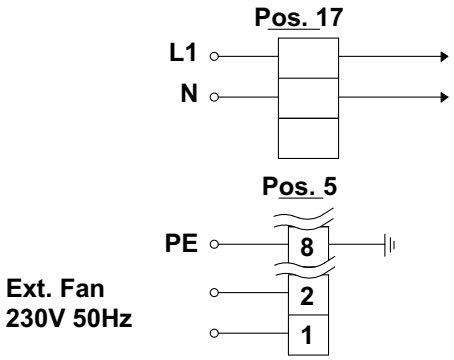  |
| 400V 3N ~ | 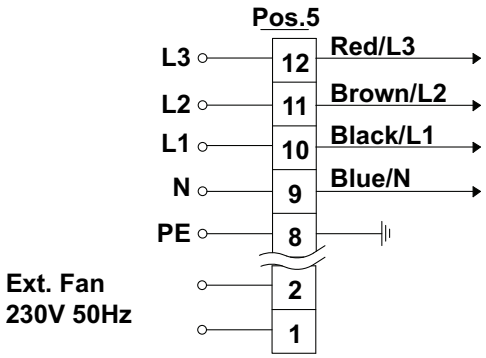  |

Dès que cette opération est terminée, remonter le panneau avant.

## 7.1 Raccordement d'un système de paiement externe

### Note!

**Utilisable uniquement sur les produits Premium.**

Desserrer les deux vis (Torx T20) en bas du panneau avant, le trou carré dans le cadre. Faire glisser le panneau avant vers le haut jusqu'à ce qu'il se dégage des brides de guidage et le sortir.

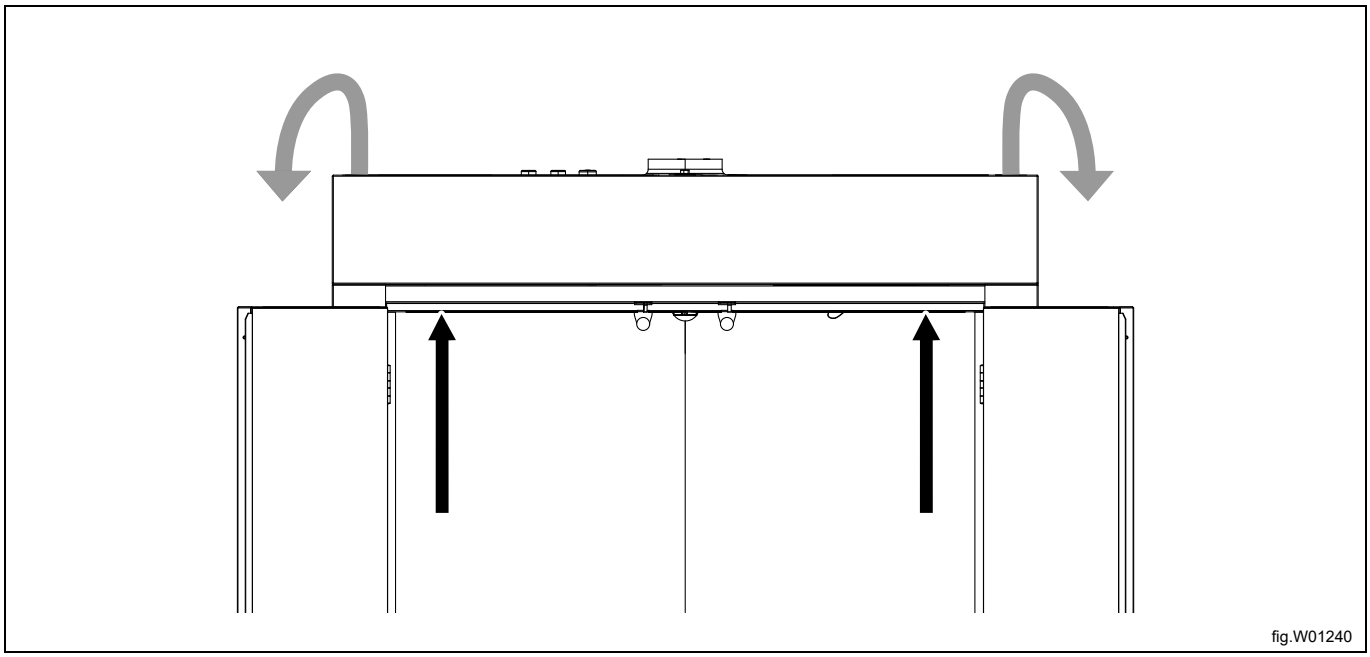

fig.W01240

Connecter les câbles du système de paiement externe aux raccords (A). Si des informations sur le fonctionnement sont nécessaires, elles sont disponibles sur les deux connecteurs à broches, à droite (Aa).

A : nécessite un contact libre de potentiel. En d'autres termes, le signal provient de la carte et ne doit recevoir aucune tension.

Aa : est un relais libre de potentiel compatible avec 250 V c.a.

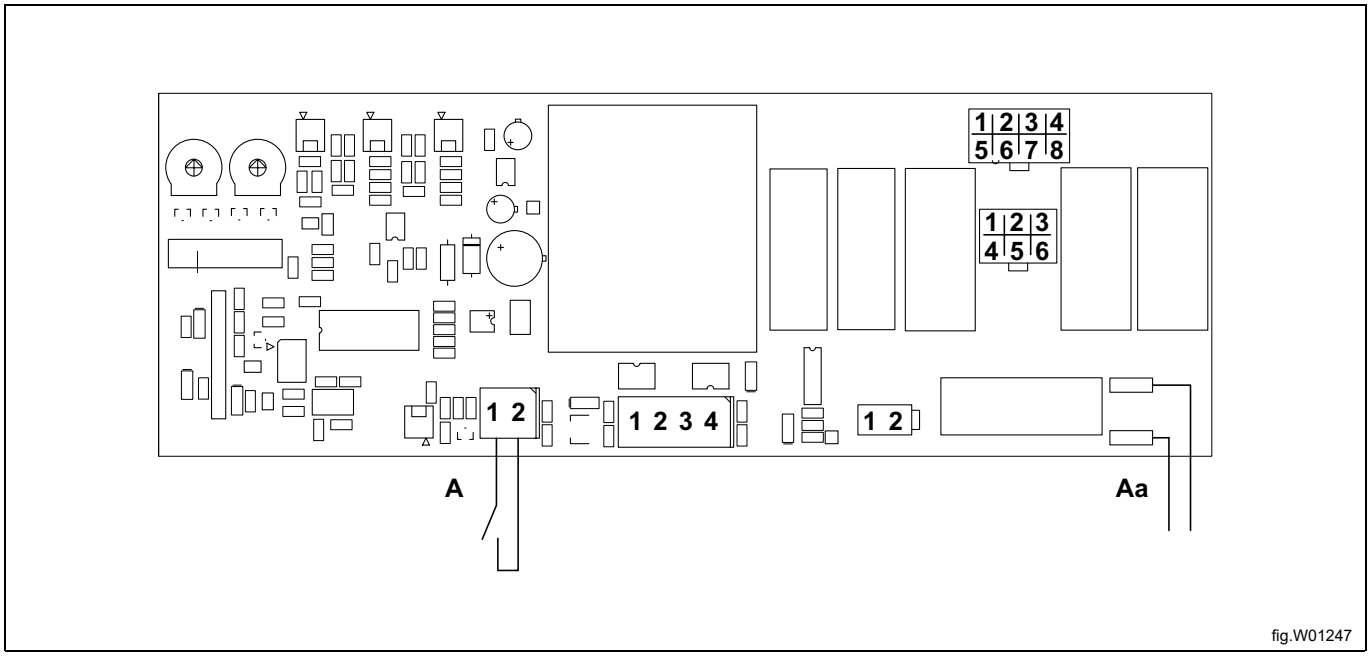


fig.W01247

À gauche de l'unité électrique, se trouve un interrupteur DIP rouge à huit pôles. Régler le premier interrupteur DIP (B) sur la position ON.

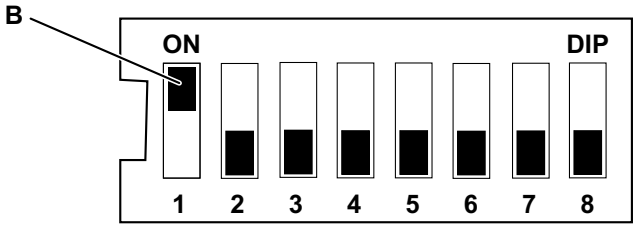


fig.W01248

Si la cabine de séchage n'est pas connectée à un système de paiement externe, les huit interrupteurs DIP doivent être réglés sur la position OFF afin que la cabine puisse démarrer.

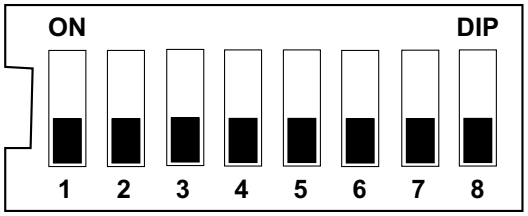


fig.W01249

## Note!

**La sortie du relais du système de paiement doit être fermée durant tout le processus de séchage. Autrement, le chauffage ne fonctionne pas. (Le ventilateur va fonctionner, mais le chauffage ne sera pas activé.)**

# 8 Contrôle du fonctionnement

Doit être effectué uniquement par du personnel qualifié.

Le fonctionnement doit être contrôlé une fois l'installation terminée et avant l'utilisation de l'appareil.

Après chaque réparation effectuée, le fonctionnement doit être contrôlé avant de pouvoir réutiliser l'appareil.

- Sélectionner le programme souhaité et vérifier que la cabine de séchage chauffe et qu'il n'y a pas de bruits anormaux.

**Prête à l'emploi**

Si tous les tests sont concluants, l'appareil est prêt à être utilisé.

Si un ou plusieurs tests ne sont pas concluants, que des défaillances ou des erreurs ont été détectées, contacter le centre de service/distributeur local.

# 9 Information sur l’évacuation

## 9.1 Évacuation de l’appareil en fin de vie

Avant de mettre l'appareil au rebut, il est recommandé de vérifier attentivement son état physique et de contrôler si des pièces de la structure présentent des signes éventuels d'affaissements ou de ruptures en phase de démolition.

Les pièces de la machine doivent faire l’objet d’une collecte sélective en fonction de leurs différentes caractéristiques (par exemple, métaux, huiles, graisses, plastique, caoutchouc, etc.).

Les différents pays de destination ont des législations qui leur sont propres ; par conséquent, il faut respecter les dispositions imposées par les lois et les organismes des pays où a lieu la démolition

En règle générale, l’appareil doit être amené à un centre spécialisé de collecte/une déchetterie.

Démontez l'appareil en regroupant les composants par caractéristiques chimiques, sans oublier que le compresseur contient de l’huile lubrifiante et du réfrigérant qui peuvent être recyclés, et que les composants du réfrigérateur et de la pompe à chaleur sont des déchets spéciaux assimilables à des déchets ménagers.

| | |
|---|---|
| | Le symbole figurant sur le produit indique que ce produit ne doit pas être traité comme déchet ménager, mais doit être évacué conformément aux réglementations en vigueur, afin d’éviter tout impact négatif pour l’environnement et la santé humaine. Pour de plus amples informations sur le recyclage de ce produit, contactez le revendeur ou le représentant local, le SAV ou les autorités locales responsables de l’évacuation des déchets. |

**Note!**

**Au moment de la démolition de l'appareil, les marquages, le présent Manuel et les autres documents relatifs à l'appareil devront être détruits.**

## 9.2 Élimination de l'emballage

Les emballages doivent être mis au rebut conformément aux réglementations en vigueur dans le pays d'utilisation de l'appareil. Tous les matériaux utilisés pour l'emballage sont compatibles avec l'environnement.

Ces composants peuvent être conservés, recyclés ou incinérés dans une usine d’incinération des déchets. Les pièces en plastique recyclables sont marquées comme dans les exemples suivants.

| | |
|---|---|
| PE | Polyéthylène :<br>• Emballage extérieur<br>• Sachet contenant les instructions |
| PP | Polypropylène :<br>• Sangles |
| PS | Mousse polystyrène :<br>• Protections des arêtes |

Electrolux Professional AB
341 80 Ljungby, Sweden
www.electroluxprofessional.com