Telepítési útmutató
Szárítószekrény

DC6-8

Eredeti utasítások

427001186/HU
2024.12.05

Tartalom

1 Biztonsági óvintézkedések 5
1.1 Általános biztonsági információk 5
1.2 Szimbólumok 6
2 Műszaki adatok 7
3 Telepítési készlet 8
4 Újrahasznosítási utasítások a csomagoláshoz 9
5 Telepítés 10
5.1 Elhelyezés 10
5.2 Gépészeti telepítés 10
5.3 Szűk terek 11
6 Ürítési rendszer 13
6.1 Friss levegő 13
7 Elektromos csatlakoztatás 16
7.1 Külső fizetési rendszer csatlakoztatása 18
8 A működés ellenőrzése 20
9 Ártalmatlanítási információk 21
9.1 A készülék ártalmatlanítása az élettartam végén 21
9.2 A csomagolás hulladékba helyezése 21

A gyártó fenntartja a jogot, hogy módosítsa a tervet és az alkatrészekre vonatkozó előírásokat.

1 Biztonsági óvintézkedések

FIGYELMEZTETÉS. Ez a készülék csak olyan textíliák szárítására készült, amelyeket vízben mostak ki.

NE MÓDOSÍTSA A KÉSZÜLÉKET.

A szervizelést csak felhatalmazott személyek végezhetik.

Kizárólag engedélyezett alkatrészek használhatók.

Szervizelés vagy alkatrészek cseréje esetén az áramellátást ki kell kapcsolni.

Azon helyhez kötött készülékek, amelyek nincsenek felszerelve az elektromos hálózatról való leválasztásra szolgáló eszközzel, minden póluson érintkezőleválasztással rendelkeznek, amely a III. túlfeszültségi kategória esetén teljes leválasztást biztosít, a leválasztó eszközöket a vezetékezési szabályoknak megfelelően be kell építeni a rögzített vezetékekbe.

A-hangnyomásszint a munkaállomásoknál: <70 dB

További követelmények a következő országok esetén: AT, BE, BG, HR, CY, CZ, DK, EE, FI, FR, DE, GR, HU, IS, IE, IT, LV, LT, LU, MT, NL, NO, PL, PT, RO, SK, SI, ES, SE, CH, TR, UK:

- Ez a készülék nyilvános helyeken használható.
- A készülék használhatják 8 évesnél idősebb gyermekek és csökkent fizikai, értelmi vagy mentális képességű, illetve megfelelő tapasztalatok és ismeretek híján lévő személyek, ha felügyeletet és útmutatást kapnak a készülék biztonságos használatára vonatkozóan, és tisztában vannak a kapcsolódó veszélyekkel. Ne hagyja, hogy gyermekek játsszanak a készülékkel. A tisztítást és a felhasználói karbantartást nem végezhetik felügyelet nélküli gyermekek.

További követelmények más országok esetén:

- A készüléket csökkent fizikai, érzékelési vagy mentális képességű, illetve megfelelő tapasztalatok vagy ismeretek híján lévő személyek (beleértve a gyermekeket is) nem használhatják, hacsak a biztonságukért felelős személy nem biztosít számukra felügyeletet vagy útmutatást a készülék használatára vonatkozóan. A gyerekekre vigyázni kell, hogy ne játsszanak a készülékkel.

1.1 Általános biztonsági információk

Ne locsolja le vízzel a készüléket.

Az elektronika (és más alkatrészek) páralecsapódás miatti esetleges sérülésének elkerülése érdekében a gépet az első használat előtt 24 órán keresztül szobahőmérsékleten kell tartani.

1.2 Szimbólumok

	Vigyázat
	Vigyázat, forró felület
	A gép használata előtt olvassa el az útmutatót.
	Legyen óvatos. A szárítószekrény fejnehéz, és könnyen felborulhat.

2 Műszaki adatok

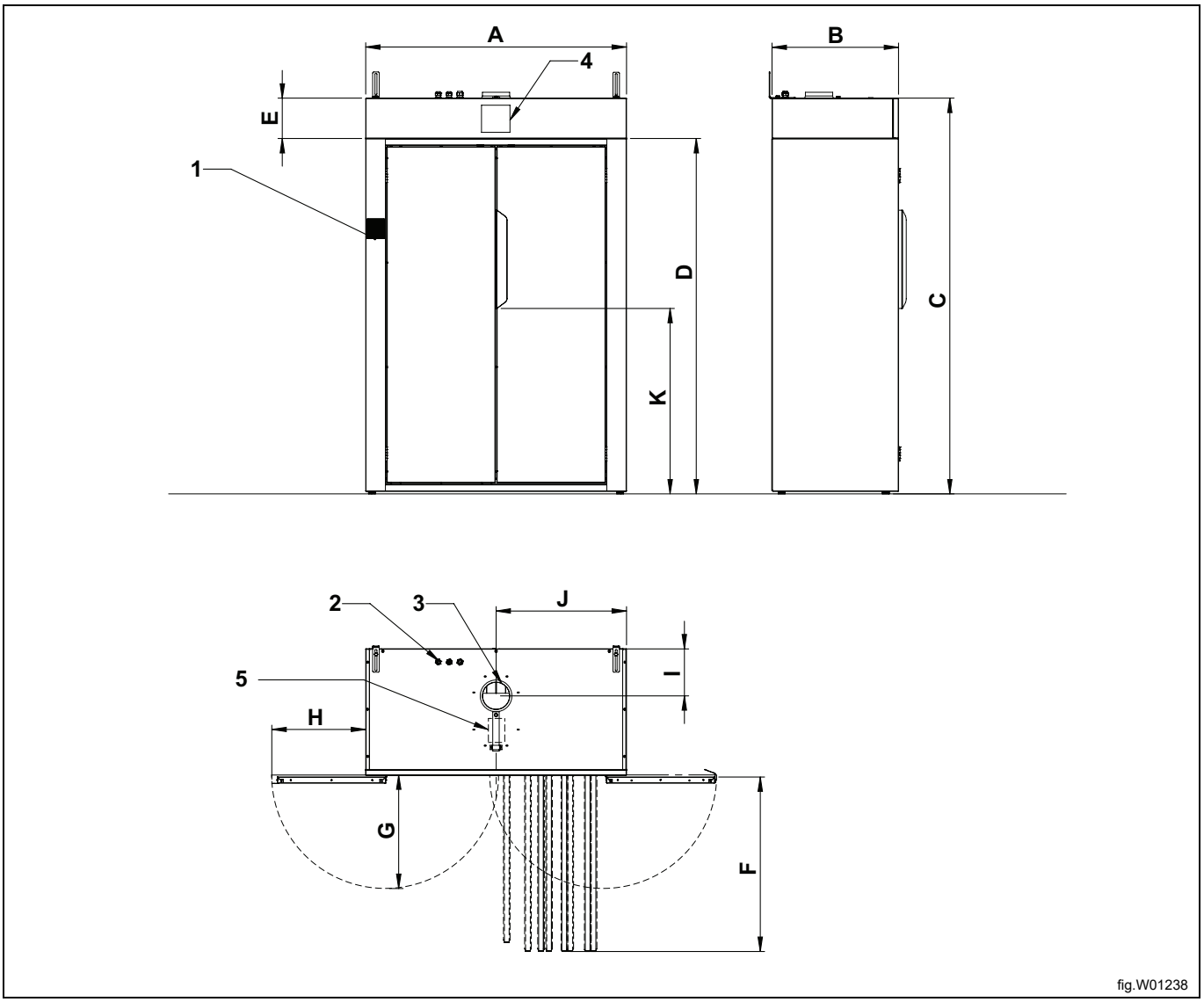

1	Kezelőpanel
2	Elektromos csatlakozás
3	Levegőkimenet
4	Elux matrica
5	Légáramlás matrica

	A	B	C	D	E	F	G	H	I	J	K
mm	1200	580	1820	1635	185	811	529	450	215	600	850

Elszívott levegő csatlakozás ⌀125 mm, megengedett legnagyobb nyomásesés 70 Pa, ami egy kb. 23 m hosszú egyenes csőnek felel meg. A ⌀ 160 mm egy kb. 70 m hosszú egyenesnek felel meg.

Műszaki adatok

Nettó tömeg	kg	134
Hangerőszint/nyomásszint szárítás közben*	dB(A)	69/55

* Az ISO 60704 szerint mért hangerőszintek.

3 Telepítési készlet

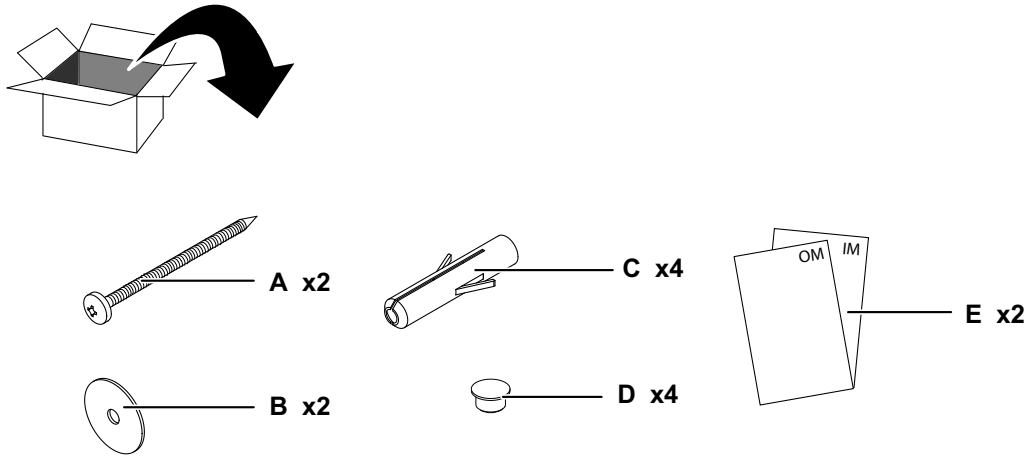

fig.W01226

A	Csavar, T6S 6x75
B	Alátét, 8.4x17x1.6
C	Fali dugasz
D	Fedéldugasz 15-12
E	Felhasználói kézikönyv / Telepítési kézikönyv

4 Újrahasznosítási utasítások a csomagoláshoz

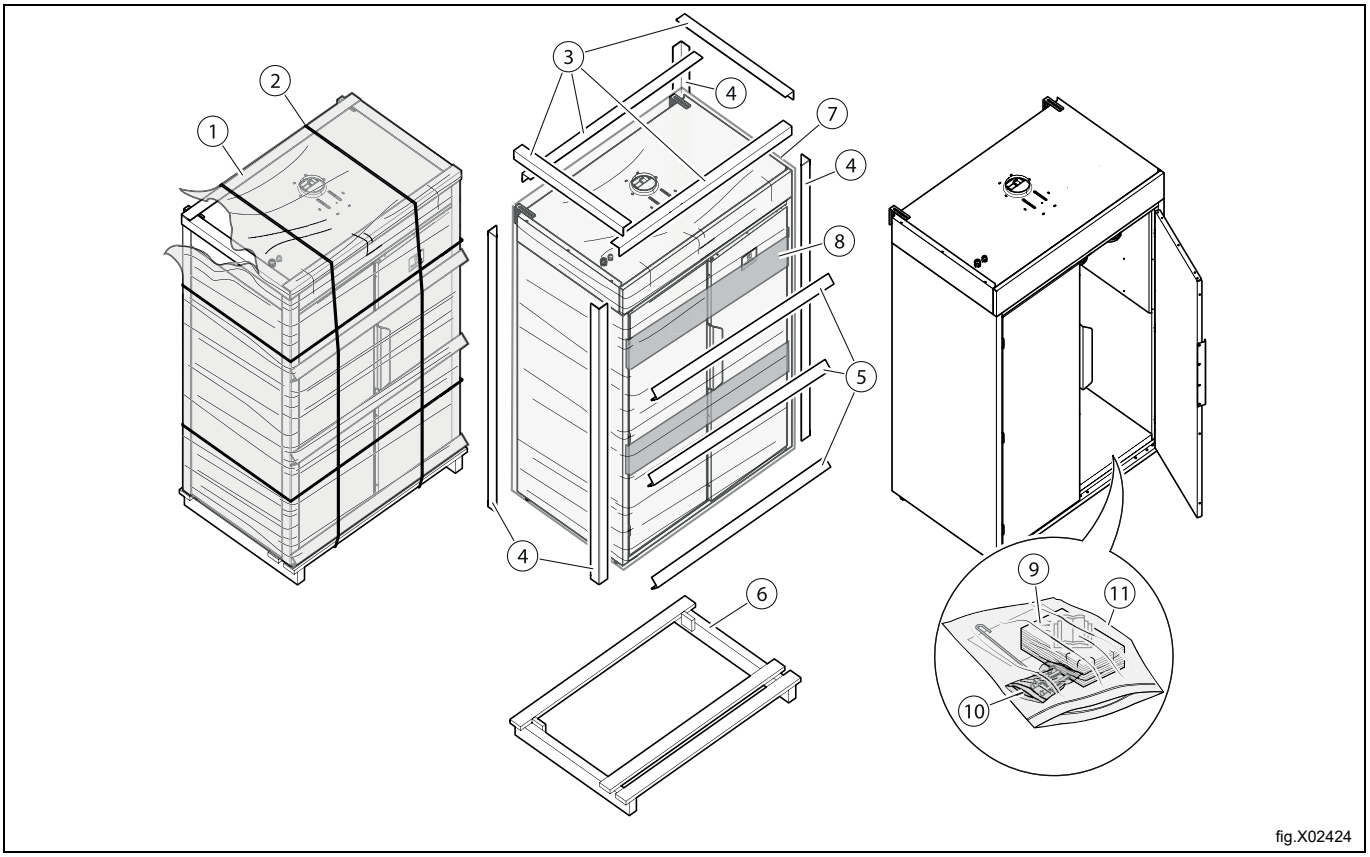

Ábra	Leírás	Kód	Típus
1	Csomagolófólia	LDPE 4	Műanyagok
2	Műanyag szalag	PET 1	Műanyagok
3	Karton védőlécek fent	PAP 20	Papír
4	Karton védőlécek a sarkokon	PAP 20	Papír
5	Karton védőlécek	PAP 20	Papír
6	Tartóváz védelme	FOR 50	Fa
7	Műanyag burkolat	LDPE 4	Műanyagok
8	Zöld szalag	LDPE 4	Műanyagok
9	Csomagolófólia	LDPE 4	Műanyagok
10	Műanyag zsák	LDPE 4	Műanyagok
11	Műanyag zsák	LDPE 4	Műanyagok

5 Telepítés

Tegye a szárítószekrényt végleges helyére.

Az állítható lábak körüli hevederekkel a szárítószekrény megemelhető.

Szintezze ki a szárítószekrényt az állítható lábakkal. Ügyeljen arra, hogy az ajtók felső élei egy szintben legyenek egymással.

5.1 Elhelyezés

A szárítószekrényt úgy kell elhelyezni, hogy bőséges hely maradjon a munkához mind a felhasználó, mind a szerviz személyzet számára.

5.2 Gépészeti telepítés

A szárítószekrényt a falhoz kell rögzíteni, hogy ne boruljon fel.

A fali konzolok szállításkor a szárítószekrény tetején vannak rögzítve. Távolítsa el a fali konzolokat, fordítsa meg őket, és szerelje fel az ábrán látható módon. (A csavarokat és a műanyag dugókat szállításkor a csomag tartalmazza.)

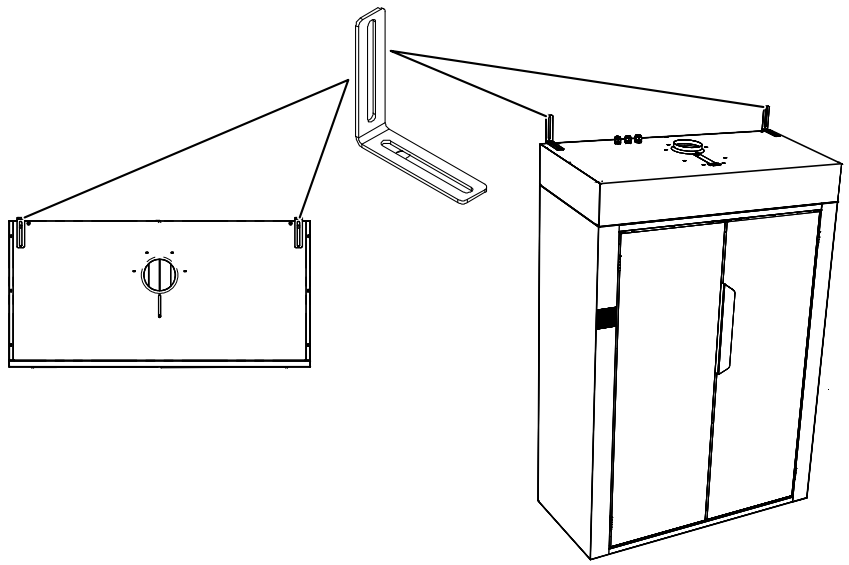

fig.W01239

5.3 Szűk terek

A szárítószekrény felső része eltávolítható. A felső rész eltávolítása a magasságot 185 mm-rel csökkenti.

- Lazítsa meg a két csavart (Torx T20) az előlap alsó részén, négyzet alakú lyukak a keretben. Csúsztassa felfelé az előlapot, amíg el nem válik a vezetőperemektől. Ezután távolítsa el.

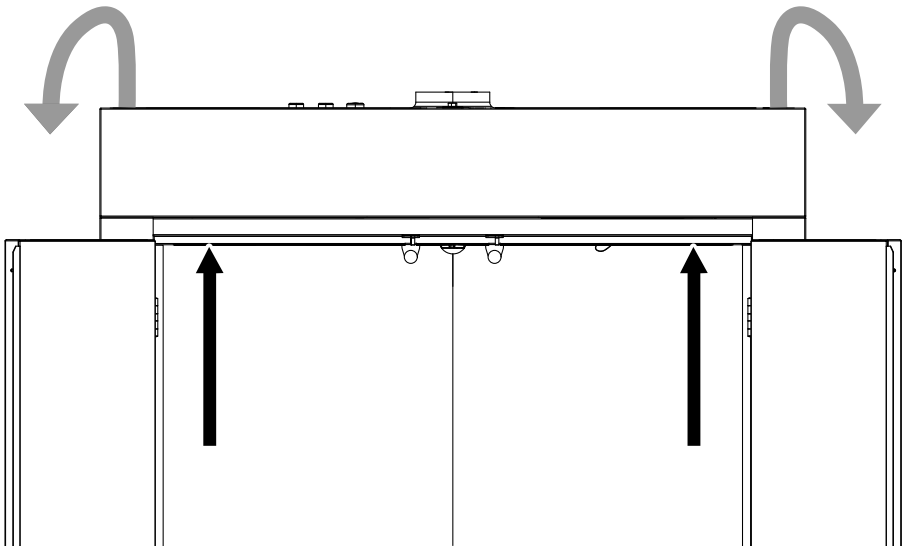

fig.W01240

- Távolítsa el az ajtókapcsoló konzolját rögzítő négy csavart (T20), majd csúsztassa vissza a belső csapágy felé.

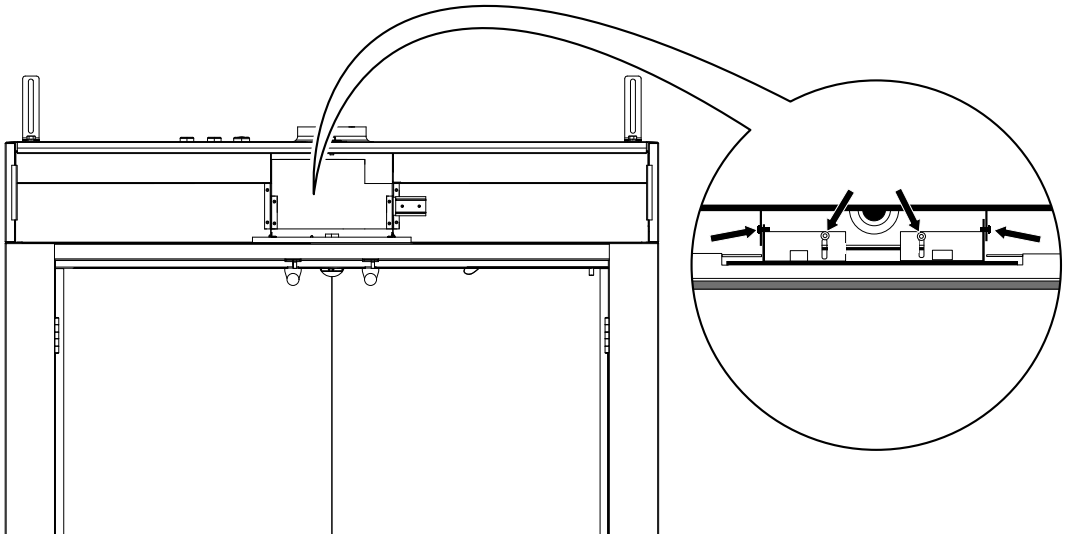

fig.W01241

- Távolítsa el a négy csavart (T30) a szárítószekrény mennyezetében lévő elülső és hátsó sínről.

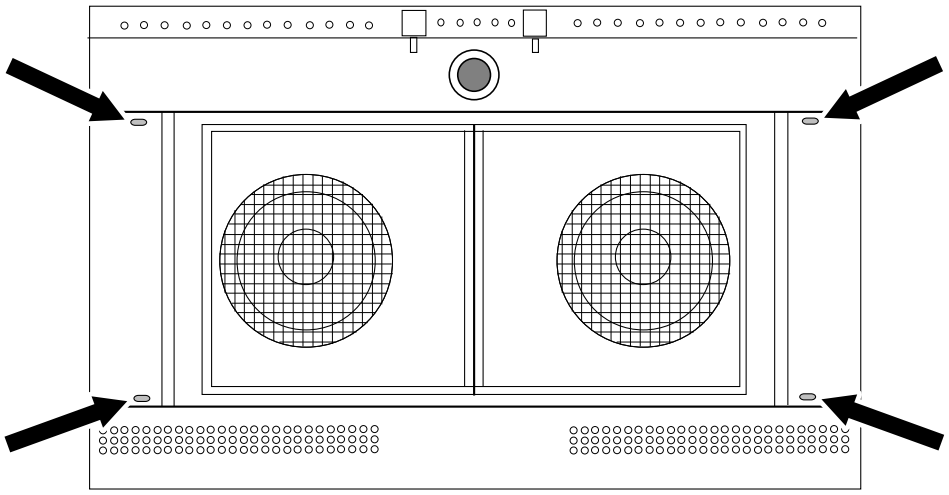

fig.W01242

A szárítószekrény felső része most már eltávolítható.

6 Ürítési rendszer

6.1 Friss levegő

A szárítószekrényt közvetlenül a szellőzőcsatornához kell csatlakoztatni (nem valamilyen közbenső csövön vagy tömlőn keresztül).

A szárítószekrény elszívott levegő áramlása akár 250 köbméter óránként. Ezt a levegőt először abból a helyiségből veszi, ahol a szárítószekrény található.

Ezért fontos gondoskodni arról, hogy kívülről friss levegő jusson be a helyiségbe a kiszellőztetett párás levegő pótlására.

A légbeömlő felületének ötször nagyobbnak kell lennie, mint az ürítőcső területe. A rács/csillapító ellenállása nem haladhatja meg a 10 Pa-t (0,1 mbar).

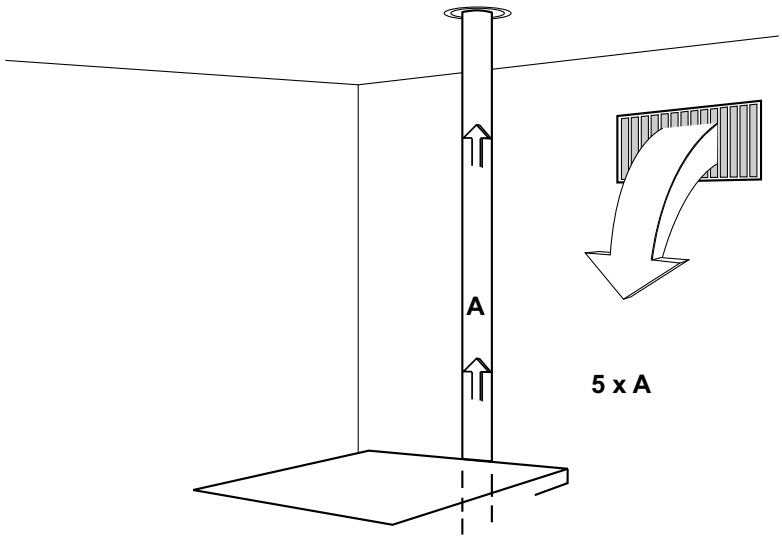

fig.W01229

A szárítószekrény akkor működik a leghatékonyabban, ha a légáramlás optimális.

A szárítószekrény tetején egy csillapító található, amely a légcsatorna nyomásesésével megegyező értékre állítható. A megengedett legnagyobb nyomásesés 70 Pa. Ha a nyomásesés ennél nagyobb, külső ventilátort kell beszerelni. A szárítószekrény rendelkezik elektromos csatlakozással egy külső ventilátor számára.

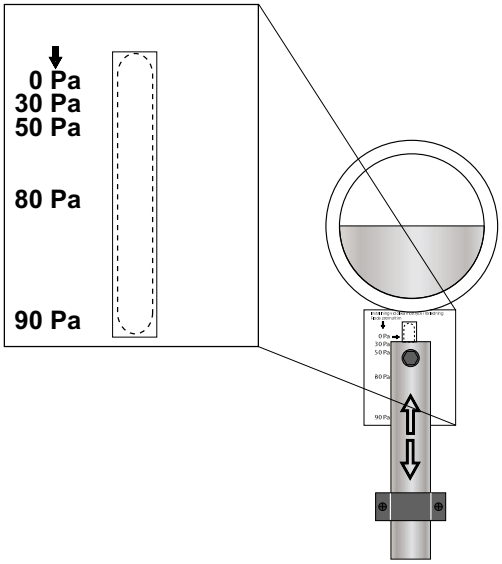

fig.W01230

Ha ugyanahhoz a légcsatornához több szárítószekrény vagy szárítógép van csatlakoztatva, akkor minden készülékre visszacsapó szelepet kell felszerelni, hogy megakadályozza a hideg levegő bejutását, vagy az egyik készülék légnyomásának hatását a másikra.

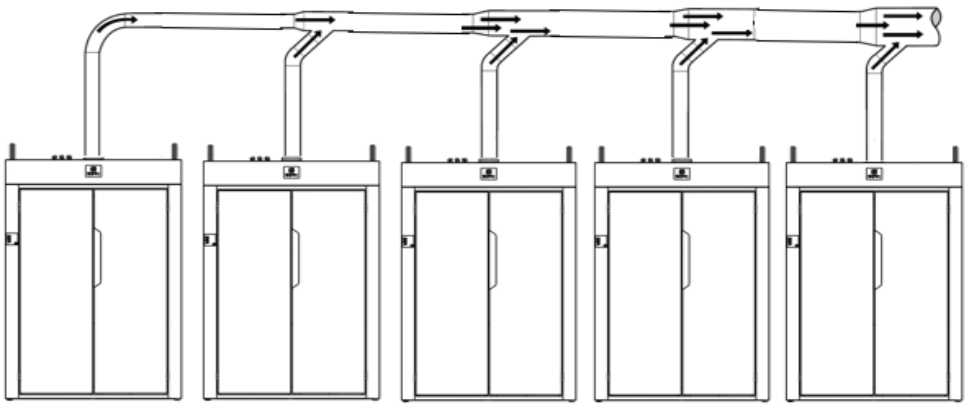

fig.W01243

Szekrények száma		1	2	3	4	5	6	7	8	9	10
Ürítőcső	átm. [mm]	125	160	200	315	315	315	315	315	400	400
Frisslevegő-bevezetés ajánlott területe	[m²]	0,061	0,101	0,157	0,390	0,390	0,390	0,390	0,390	0,628	0,628
Frisslevegő-bevezetés minimális területe	[m²]	0,035	0,069	0,104	0,139	0,174	0,208	0,243	0,278	0,313	0,347

7 Elektromos csatlakoztatás

Az elektromos telepítést csak szakképzett személyek végezhetik.

A szárítószekrényt egy összpólusú áramköri megszakítóhoz kell csatlakoztatni.

Elektromos csatlakozások					
Fűtési alternatíva	Hálózati feszültség	Hz	Fűtési teljesítmény kW	Összteljesítmény kW	Ajánlott biztosíték A
Elektromosan fűtött készülékek	230V 1N~	50	6,0	6,2	30
	400 V 3N~	50	6,0	6,2	10

Lazítsa meg a két csavart (Torx T20) az előlap alsó részén, négyzet alakú lyuk a keretben. Csúsztassa felfelé az előlapot, amíg el nem válik a vezetőperemektől. Ezután távolítsa el.

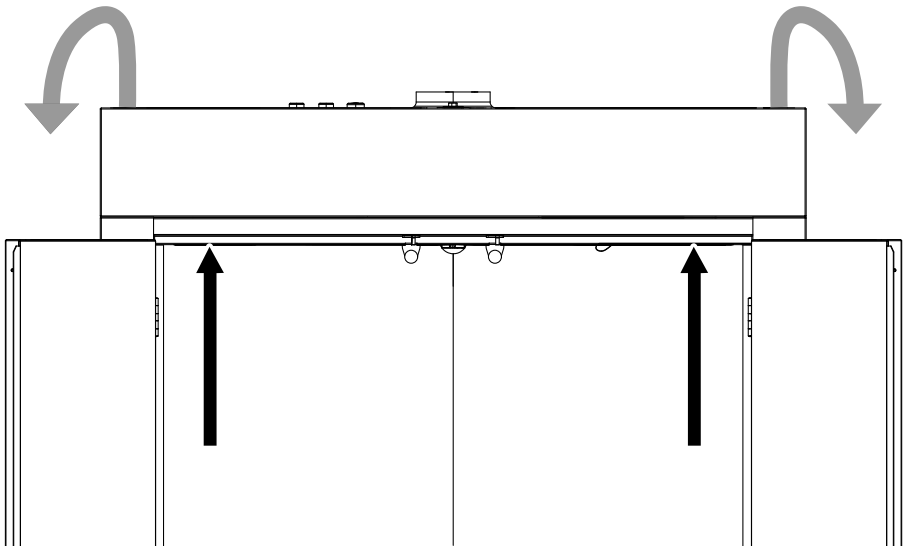

fig.W01240

Illessze be a kábelt a szárítószekrény tetején található lyukba (A).

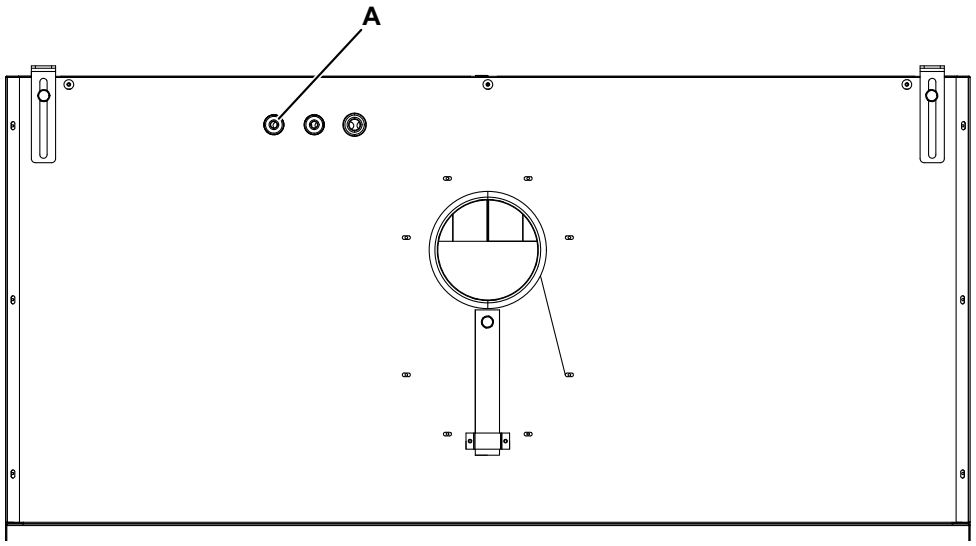

fig.W01244

Csatlakoztassa a földkábelt és a többi kábelt az ábra szerint.

230 V 1N ~	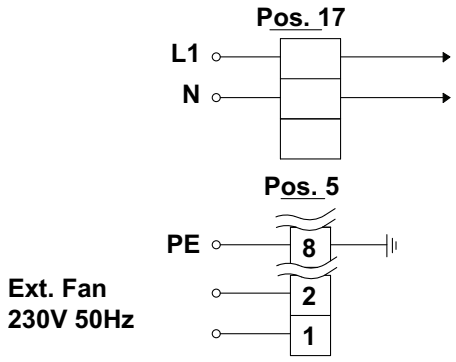
400 V 3N ~	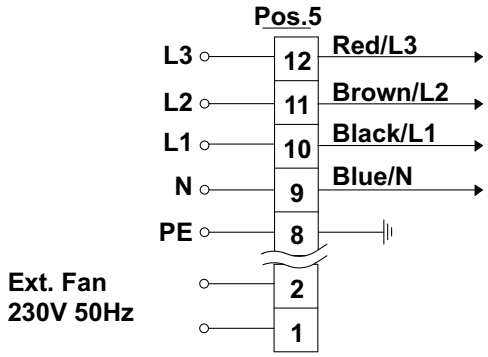

Ha végzett, helyezze vissza az előlapot.

7.1 Külső fizetési rendszer csatlakoztatása

Figyelem!

Csak prémium termékeken használható.

Lazítsa meg a két csavart (Torx T20) az előlap alsó részén, négyzet alakú lyuk a keretben. Csúsztassa felfelé az előlapot, amíg el nem válik a vezetőperemektől. Ezután távolítsa el.

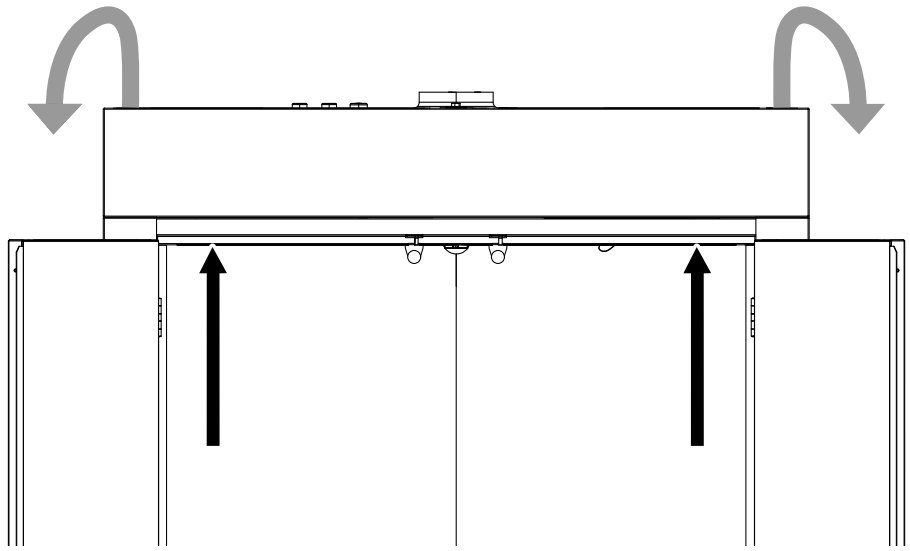

fig.W01240

Csatlakoztassa a külső fizetési rendszer kábeleit a csatlakozókhoz (A). Ha futtatási információra van szükség, azt a jobb oldali két érintkezőn (Aa) találja.

A: potenciálmentes kapcsoló szükséges. Más szóval, a jel a kártyáról érkezik, és nem kaphat több feszültséget.

Aa: egy potenciálmentes relé, amely 250 VAC feszültséget képes kezelni.

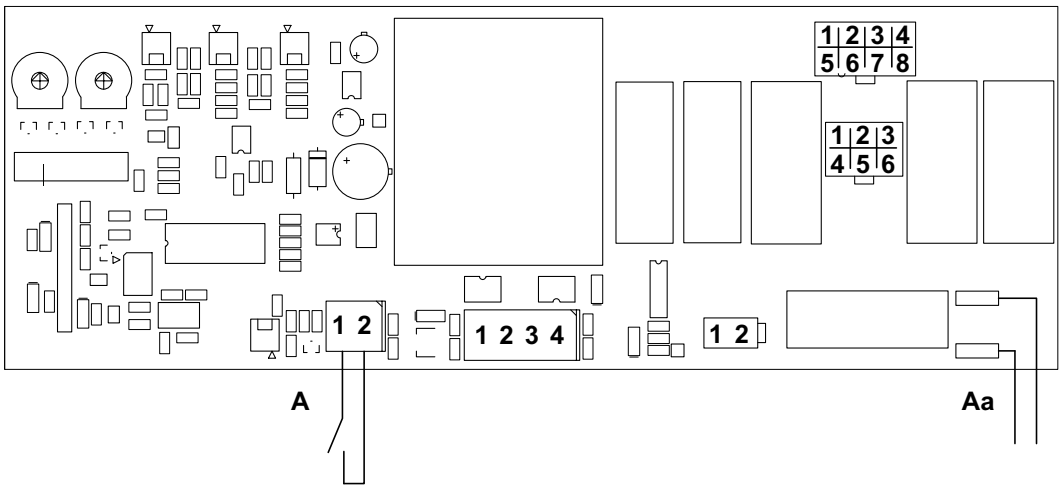

fig.W01247

Az elektromos egység bal oldalán egy piros nyolctűs DIP-kapcsoló található. Állítsa az első DIP-kapcsolót (B) állítsa ON (BE) állásba.

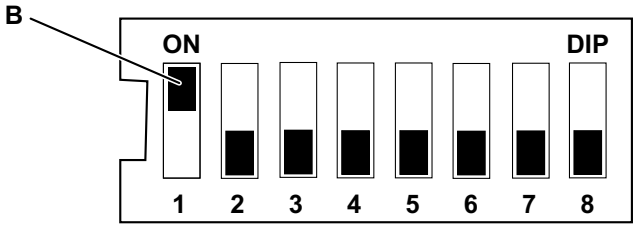

fig.W01248

Ha a szárítószekrény nincs csatlakoztatva külső fizetési rendszerhez, mind a nyolc DIP-kapcsolónak OFF (KI) állásban kell lennie ahhoz, hogy a szárítószekrény elinduljon.

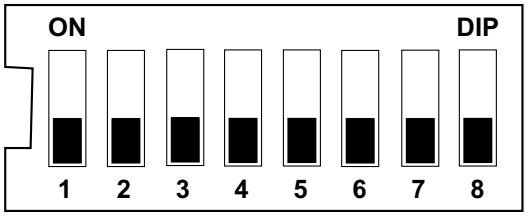

fig.W01249

Figyelem!

A fizetési rendszer relékimenetét a teljes szárítási folyamat alatt zárva kell tartani. Ha nem ez a helyzet, a fűtés nem működik. (A ventilátor működik, de a fűtés nem kapcsol be.)

8 A működés ellenőrzése

Csak szakképzett személyek végezhetik.

A működés ellenőrzését a telepítés után és a készülék használata előtt kell elvégezni.

A javításokat követően a készülék ismételt használata előtt el kell végezni a működés ellenőrzését.

- Válasszon ki egy programot, és ellenőrizze, hogy a szárítószekrény fűt-e, és nincsenek-e furcsa zajok.

Használatra kész

Ha az összes teszt OK, a készülék most már használatra kész.

Forduljon a helyi szervizszervezethez vagy a szállítóhoz bármelyik teszt sikertelensége, illetve hibák vagy hiányosságok észlelése esetén.

9 Ártalmatlanítási információk

9.1 A készülék ártalmatlanítása az élettartam végén

A berendezés hulladékba helyezése előtt gondoskodjon arról, hogy alaposan ellenőrizze fizikai állapotát, és különösen a szerkezet bármely részét, amely a selejtezés során eltörhet.

A készülék egyes alkatrészeit azok eltérő jellemzői szerint differenciált módon kell ártalmatlanítani (pl. fémek, olajok, zsírok, műanyag, gumi stb.).

A különféle országokban különböző szabályozások érvényesek, ezért azon országban hatályos törvényeket és illetékes szervek által hozott rendelkezéseket kell betartani, ahol a selejtezés történik.

A készüléket általában be kell vinni egy szakosodott gyűjtő/selejtező központba.

Bontsa szét a készüléket, majd kémiai jellemzőik szerint csoportosítsa az összetevőket, figyelve arra, hogy a kompresszor újrahasznosítható kenőolajat és hűtőfolyadékot tartalmaz, továbbá hogy a hűtő és a hőszivattyú összetevői a települési hulladékkal együtt kezelhető speciális hulladéknak minősülnek.

	A terméken látható szimbólum arra utal, hogy ez a termék nem tekinthető háztartási hulladéknak, ezért ártalmatlanítását a környezetre és az emberi egészségre gyakorolt káros hatások elkerülése érdekében helyesen kell végezni. A termék újrahasznosításával kapcsolatban forduljon a helyi kereskedőhöz vagy ügynökhöz, az ügyfélszolgálathoz, vagy a hulladékok ártalmatlanításáért felelős helyi szervhez.

Figyelem!
A berendezés leselejtezésénél minden jelzést, a jelen kézikönyvet és a készülékre vonatkozó egyéb dokumentumokat meg kell semmisíteni.

9.2 A csomagolás hulladékba helyezése

A csomagolást azon ország hatályos előírásaival összhangban kell hulladékba helyezni, ahol a készüléket használják. Minden csomagolóanyag környezetbarát.

Biztonságosan megőrizhetők, újrahasznosíthatók vagy megfelelő hulladékégetőben elégethetők. Az újrahasznosítható műanyagrészek példái és jelölései a következők.

PE	Polietilén: • Külső csomagolás • Útmutató tasak
PP	Polipropilén: • Pántok
PS	Polisztirol hab: • Sarokvédők

Electrolux Professional AB
341 80 Ljungby, Sweden
www.electroluxprofessional.com