Instalační příručka
Sušící skříň

DC7-10HP

Originální návod k použití

438941210/CS
2026.10.21

Obsah

1 Bezpečnostní opatření 5
1.1 Obecné bezpečnostní informace 5
1.2 Symboly 5
2 Záruční podmínky a výjimky 6
3 Technické údaje 7
3.1 Kresba rozměrů 7
3.2 Technické údaje 8
4 Hlavní a slave tepelné čerpadlo 9
5 Rozbalení 10
5.1 Instalační sada 10
6 Snížení hmotnosti pro usnadnění instalace 11
6.1 Odstraňte sekci věšáků 11
6.2 Odstraňte dveře 12
6.3 Odstraňte odvlhčovací jednotky 14
7 Umístění/připevnění 17
7.1 Větrejte místnost 17
7.2 Horizontální seřízení 17
7.3 Připevnění ke stěně 18
8 Připojení ke kanalizaci 19
9 Elektrické připojení 20
9.1 Připojení k externímu platebnímu systému 21
9.2 Návrat k továrnímu nastavení 21
9.3 Alternativní elektrické připojení 21
9.4 Připojení k rezervačnímu systému 22
10 Nastavení jazyka 23
11 Kontrola funkce 24
12 Informace o likvidaci 25
12.1 Recyklovatelnost a likvidace spotřebičů 25
12.1.1 Recyklovatelnost 25
12.1.2 Postup likvidace spotřebičů a zpětného získávání součástí/materiálů 25
12.2 Likvidace obalového materiálu 25

Výrobce si vyhrazuje právo na provedení změn designu a součástí.

1 Bezpečnostní opatření

VÝSTRAHA Tento spotřebič je určen pouze pro sušení textilií praných ve vodě.

ZAŘÍZENÍ NIJAK NEUPRAVUJTE.

Servisní práce smí provádět pouze autorizovaný pracovník.

Používat by se měly pouze autorizované náhradní díly.

Při provádění servisu nebo výměně dílů musí být odpojena elektřina.

Pro stacionární spotřebiče, které nejsou vybaveny prostředky pro odpojení od napájecí sítě, mají separaci kontaktů na všech pólech, jenž umožňuje úplné odpojení při přepětí kategorie III, musí být prostředky pro odpojení zabudovány do pevné elektroinstalace v souladu s pravidly elektroinstalace.

A-vážené emise hladiny akustického tlaku na pracovištích: <70 dB

Další požadavky pro následující země: AT, BE, BG, HR, CY, CZ, DK, EE, FI, FR, DE, GR, HU, IS, IE, IT, LV, LT, LU, MT, NL, NO, PL, PT, RO, SK, SI, ES, SE, CH, TR, UK:

- Přístroj lze používat ve veřejných prostorách.
- Tento přístroj mohou používat děti od 8 let a starší a osoby se sníženými fyzickými, smyslovými nebo duševními schopnostmi nebo nedostatkem zkušeností a znalostí, pokud jsou pod dohledem nebo byly poučeny o bezpečném používání přístroje a porozuměly rizikům, která s ním souvisejí. Děti si se zařízením nesmějí hrát. Děti nesmějí zařízení čistit ani provádět jeho údržbu bez dohledu dospělých.

Další požadavky pro jiné země:

- Tento přístroj není určen k použití osobami (včetně dětí) se sníženými fyzickými, smyslovými nebo duševními schopnostmi nebo nedostatkem zkušeností a znalostí, pokud nejsou pod dohledem nebo jim nebyly poskytnuty pokyny týkající se používání přístroje osobou odpovědnou za jejich bezpečnost. Děti by měly být pod dohledem, aby se zajistilo, že si s přístrojem nebudou hrát.

1.1 Obecné bezpečnostní informace

Neostřikujte pračku proudem vody z hadice.

Aby se zabránilo poškození elektroniky (a jiných částí) v důsledku kondenzace vody, je třeba sušičku před prvním uvedením do chodu umístit na dobu 24 hodin v prostorách s pokojovou teplotou.

1.2 Symboly

	Varování
	Varování, horký povrch
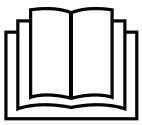	Před použitím zařízení si přečtěte návod k použití.
	Buďte opatrní. Sušicí skříň je těžká a může se snadno převrátit.

2 Záruční podmínky a výjimky

Pokud nákup tohoto produktu zahrnuje záruční krytí, poskytuje se záruka v souladu s místními předpisy a podle toho, jak je produkt instalován a používán pro účely, jak byly navrženy, a jak je popsáno v příslušné dokumentaci k zařízení.

Záruka bude platit v případě, že zákazník použil pouze originální náhradní díly a provedl údržbu v souladu s uživatelskou příručkou a dokumentací společnosti Electrolux Professional AB o údržbě poskytnutou v papírové nebo elektronické podobě.

Electrolux Professional AB důrazně doporučuje používat čisticí a oplachovací prostředky a prostředky pro odstraňování vodního kamene schválené společností Electrolux Professional AB, jež jsou zárukou nejlepších výsledků a dlouhodobého zachování výkonu produktu.

Záruka společnosti Electrolux Professional AB se nevztahuje na:

- náklady za servisní cesty za účelem doručení a vyzvednutí produktu;
- instalaci:
- školení o způsobu použití/provozu;
- výměnu (a/nebo dodávku) opotřebitelných dílů, pokud nejsou důsledkem vad materiálu nebo zpracování hlášených do jednoho (1) týdne od poruchy;
- opravu vnějšího zapojení;
- řešení neoprávněných oprav a jakékoli škody, selhání a neúčinnosti způsobené a/nebo vyplývající z následujících jevů;
  - nedostatečná a/nebo nestandardní kapacita elektrických systémů (proud/napětí/frekvence, včetně špiček a/nebo výpadků);
  - neadekvátní nebo přerušení přívod vody, páry, vzduchu, plynu (včetně nečistot anebo jiných látek, které nesplňují technické požadavky pro každý spotřebič);
  - instalatérské díly, součásti nebo spotřební čisticí prostředky, které nejsou schváleny výrobcem;
  - nedbalost, špatné použití, zneužití a/nebo nedodržení pokynů pro použití a péči podrobně uvedených v příslušné dokumentaci zařízení;
  - nesprávná nebo špatná: instalace, oprava, údržba (včetně neoprávněných manipulací, úprav a oprav prováděných třetími stranami, které nejsou schválenými třetími stranami) a změna bezpečnostních systémů;
  - Použití neoriginálních součástí (např. spotřebního materiálu, opotřebení nebo náhradní díly);
  - podmínky prostředí vyvolávající tepelné (např. přehřátí/zamrznutí) nebo chemické (např. koroze/oxidace) namáhání;
  - cizí předměty umístěné do zařízení nebo připojené k zařízení;
  - nehody nebo vyšší moc;
  - přeprava a manipulace, včetně škrábanců, promáčknutí, štěpků a/nebo jiného poškození povrchu produktu, pokud takové poškození nevyplývá z vad materiálu nebo zpracování a je nahlášeno do jednoho (1) týdne od dodání, pokud není dohodnuto jinak;
- produkt s původními sériovými čísly, který byly odstraněny, změněny nebo jsou nečitelné;
- výměna žárovek, filtrů nebo jakýchkoli spotřebních dílů;
- jakékoli příslušenství a software, které nebyly schváleny nebo specifikovány společností Electrolux Professional AB.

Záruka nezahrnuje činnosti plánované údržby (včetně dílů, které jsou pro ni vyžadovány) ani dodávky čisticích prostředků, pokud to není výslovně upraveno místní dohodou, s výhradou místních podmínek.

Na webu společnosti Electrolux Professional AB zkontrolujte seznam center autorizované péče o zákazníky.

3 Technické údaje

3.1 Kresba rozměrů

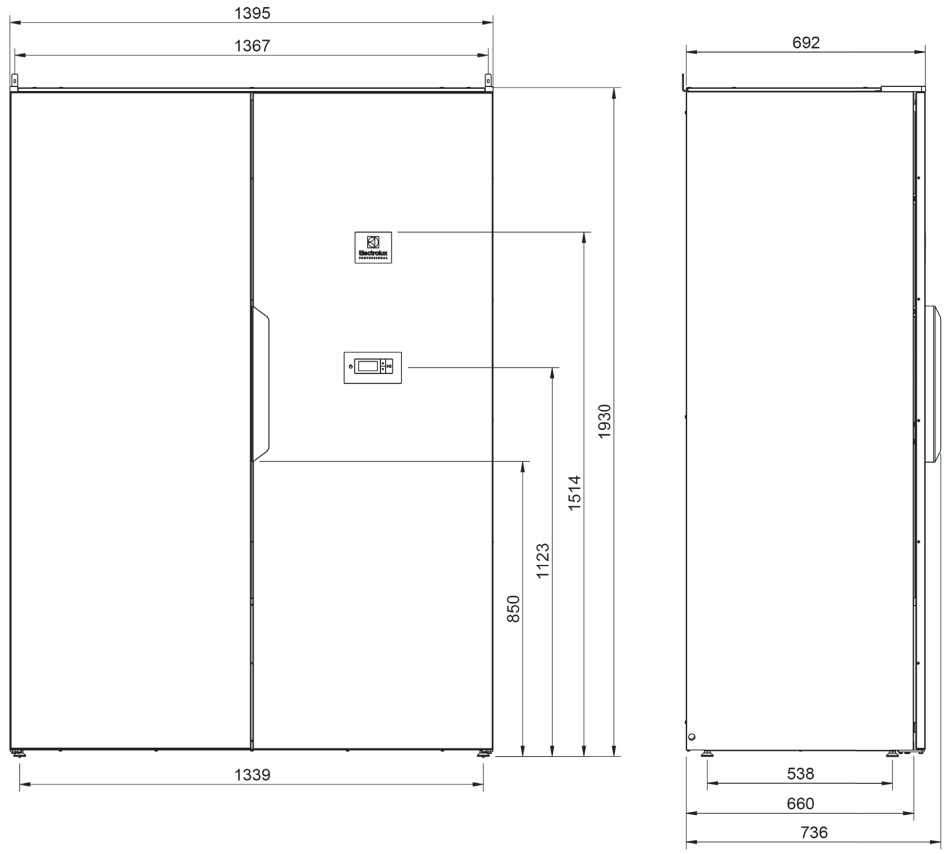

fig.X05609

3.2 Technické údaje

Doporučená kapacita:		10 kg prádla
Odvod kapalin:		46 g/min (Při jmenovité kapacitě 4 kg, 100% bavlněné náplni se 50% počáteční vlhkostí vysušeno na 0 %).
Elektrické připojení:		230V 1~, 50 Hz, 10 A
Výkon:		1,85 kW
Kapacita hlavního ventilátoru:		1175 m^3/h (Volný průtok na ventilátor, v systému jsou dva ventilátory).
Délka zavěšení:		21 metrů
Rozměry:	Výška	1930 mm
	Šířka	1395 mm
	Hloubka	692 mm
Hmotnost:		211 kg
Hladina hluku:		48 dB (A)
Zkouška těsnosti:		28 bar
Průměrné tepelné vyzařování na cyklus sušení použité k posouzení potřeby ventilace*:		0.7 kW

* Pro pomoc s dimenzováním nezbytných potřeb ventilace kontaktujte autorizovaného technika ventilace. Pro dostatečnou ventilaci je třeba vzít v úvahu všechny zdroje přivádějící teplo a všechny další parametry ovlivňující potřebu ventilace. Klimatická zóna, parametry budovy, velikost místnosti atd.

Tento výrobek obsahuje hořlavé chladivo: R290

Hermeticky uzavřené

Typ chladiva:	R290
Množství chladiva:	2 x 0,13 kg
Celkový faktor pro potenciál globálního oteplování:	0,02
Ekvivalent CO_2:	0,0000052 tuny

Připojení

Připojení, kondenzace	Plastová hadice průměr ⌀ 10 mm. Součástí 3 m hadice.

Spotřeba energie a doby sušení

Sušení odstředěného prádla **)

Programy:		Normální sušení
Spotřeba energie:	kWh / kg prádla	0.31
Vysušená voda:	kWh / litr	0.62
Doba sušení ***):	minuty	60

**) Hodnoty se mohou lišit v závislosti na:

- rychlosti během odstřeďovacího cyklu
- teplotě, vlhkosti v místnosti
- circulaci vzduchu v místnosti (přiváděný vzduch, odtahový vzduch)
- nastavení v seznamu parametrů týkajících se čidla vlhkosti a doby pro program SUN

Hodnoty se vztahují na náklad 6 kg při 50% zbývající vlhkosti.

***) Sušárna provede kondicionování 5 minut poté, co látky vyschnou

4 Hlavní a slave tepelné čerpadlo

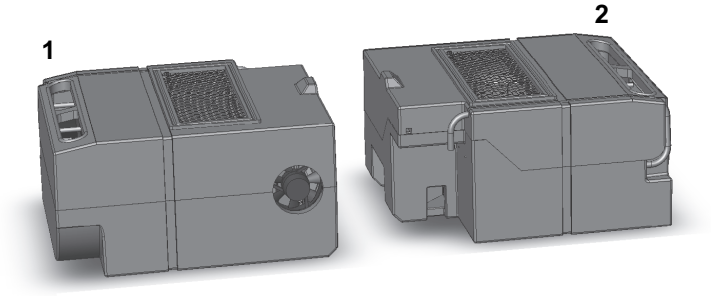

fig.W01396

1	*MASTER*
2	*SLAVE*

Sušárna obsahuje dvě tepelná čerpadla, MASTER a SLAVE.

Tepelné čerpadlo vlevo je MASTER a to vpravo je SLAVE.

Jak název napovídá, MASTER řídí proces, zatímco SLAVE se řídí podle něj. Pokud by se SLAVE stal nefunkčním, sušárna bude stále schopna pracovat, ale se sníženým výkonem. Pokud by však přestal fungovat MASTER, sušárna se zastaví. V takovém případě je možné pokračovat v procesu přenastavením SLAVE tak, aby ho dočasně nahradil jako MASTER. To je popsáno podrobněji v servisním manuálu.

Za normálních okolností není možné provádět servis tepelných čerpadel v terénu. Pokud je servis potřebný, musí být celé jednotky odstraněny a zaslány do Nimo-Verken AB, které má výměnný systém pro celé jednotky.

Elektrické připojení se nachází na připojovací části každé jednotky. Panely jsou otočeny k sobě a jsou zobrazeny na obrázku níže.

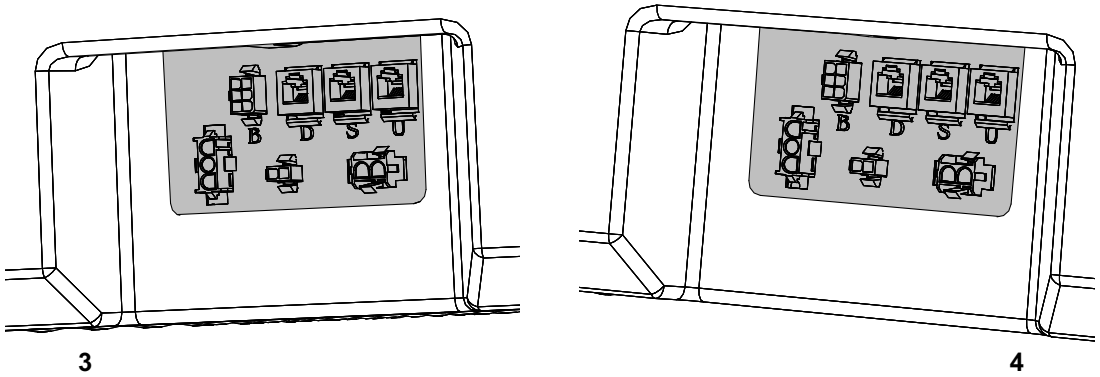

fig.W01397

3	**MASTER, vlevo**
4	**SLAVE, vpravo**

5 Rozbalení

Odstraňte veškeré obalové materiály. Nepoužívejte ostré předměty, protože by to mohlo produkt poškodit.

Obalové materiály, jako jsou plasty a polystyren, by měly být uchovávány mimo dosah dětí.

5.1 Instalační sada

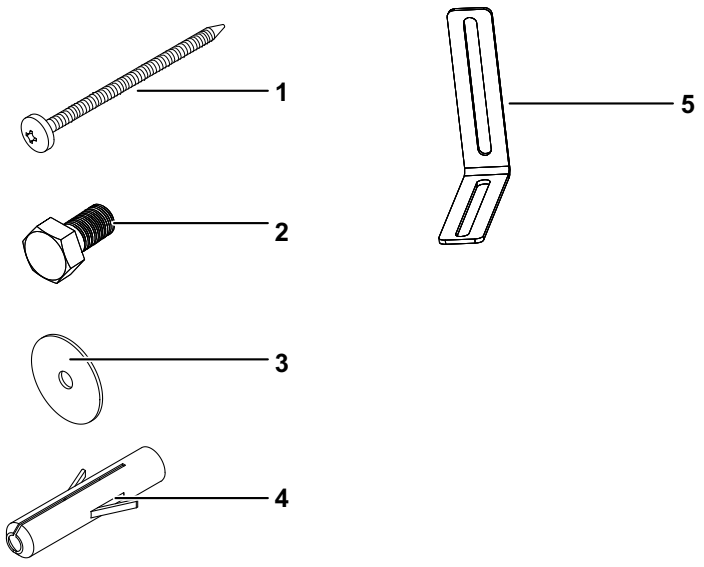

fig.X05888

1	Šroub T6S 6x75 pozinkovaný pro montáž na stěnu
2	Šroub M6S 8x16 pro montážní konzolu
3	Podložka BRB 8.4x17x1.6
4	Hmoždinka
5	Montážní konzola pro nástěnnou montáž

6 Snížení hmotnosti pro usnadnění instalace

Pro snížení hmotnosti sušicí skříně a tím i usnadnění instalace lze provést následující opatření.
Pokud budou přijata všechna opatření, hmotnost sušicí skříně se sníží téměř na polovinu.

- **Odstranit sekci ramínek**
- **Odstranit dveře**
- **Odstranit jednotky odvlhčovače**

6.1 Odstraňte sekci věšáků

- Odstraňte zarážku ramínek podle obrázku.
- Zvedněte a odvěste sekci.

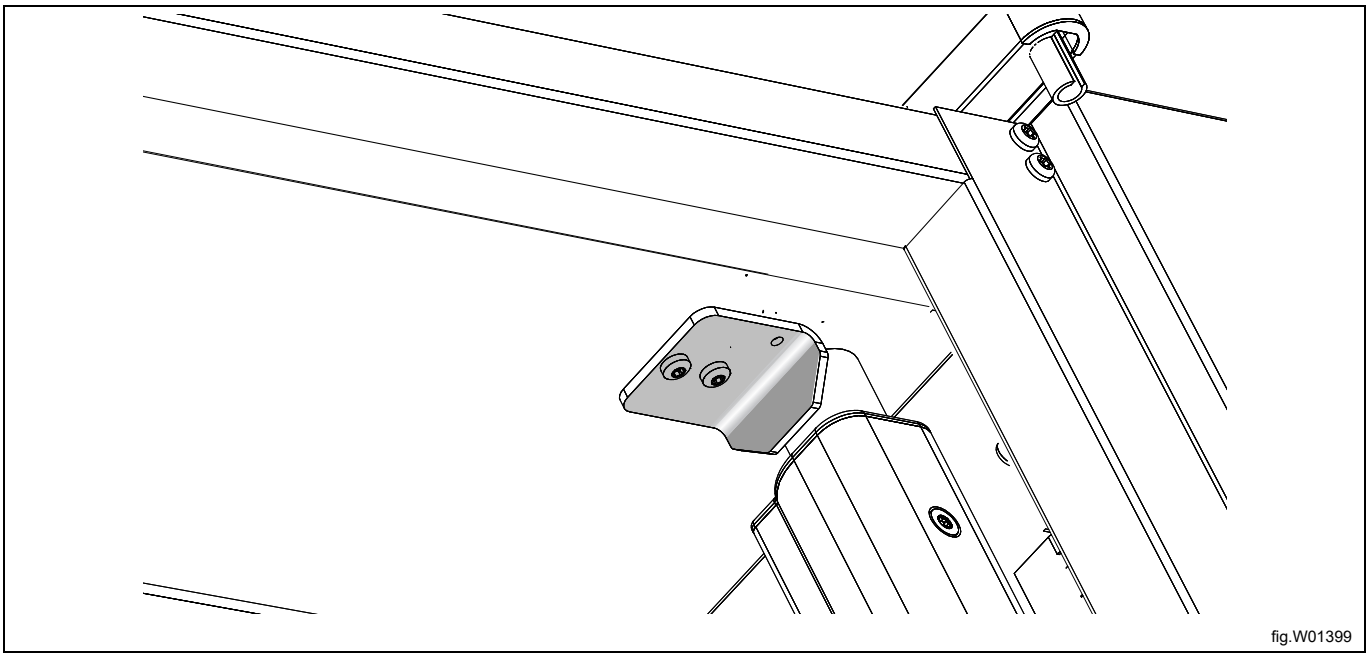

6.2 Odstraňte dveře

Pravé dveře

- Uvolněte čtyři upevňovací šrouby zajišťující zástěnu (A) a zástěnu odstraňte.
- Sejměte kryt (B) nad horním pantem a odhalte kabel dveří (C). Poté odpojte kabel od konektoru (D).
- Odstraňte horní pant (E), který je upevněn dvěma šrouby. Opatrně vyjměte pant z kabelu.
  Pant má drážku, do které lze kabel prostrčit nebo z ní vytáhnout.
- Sejměte dveře ze sušicí skříně.

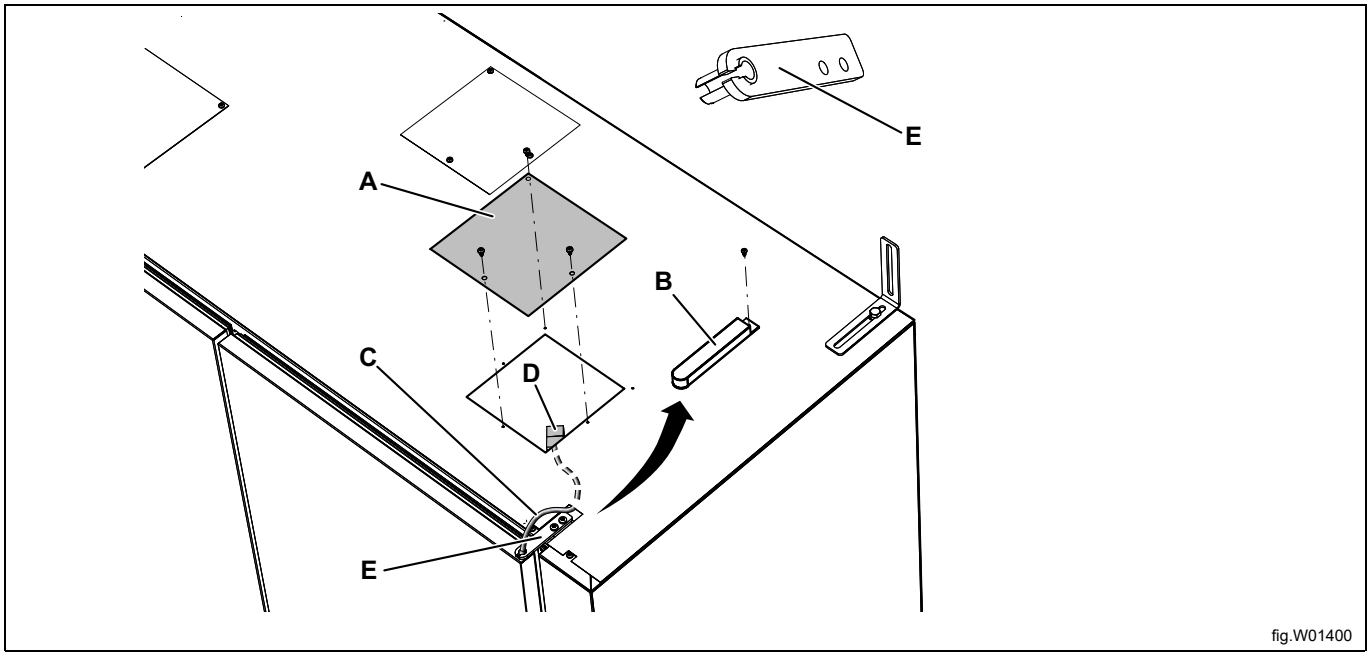

fig.W01400

A	Zástěna
B	Kryt nad pantěm
C	Kabel dveří
D	Konektor
E	Horní pant

Levé dveře

- Sundejte kryt (F) přes pantem.
- Sejměte pant (G), který je upevněn dvěma šrouby.
- Zvedněte dveře ze sušící skříně.

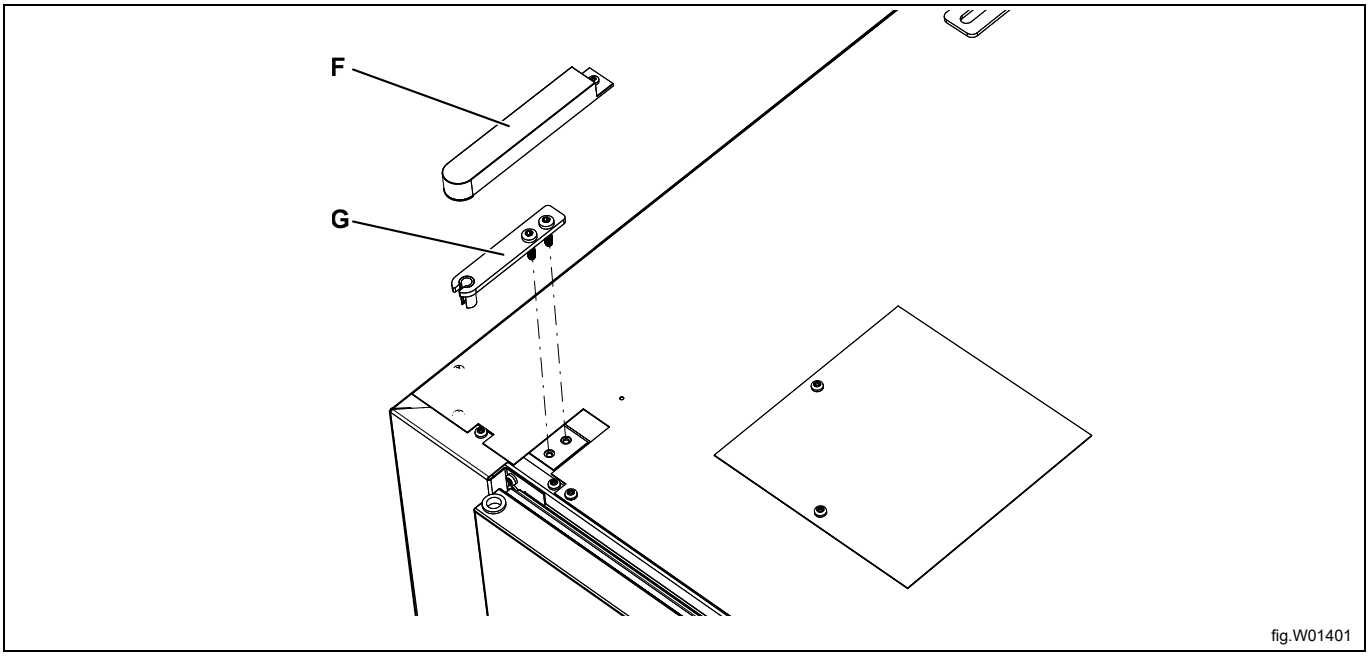

F	Kryt přes pant
G	Horní pant

6.3 Odstraňte odvlhčovací jednotky

- Sejměte přední desku (A), která je upevněna dvěma šrouby na vrchu pod plastovými zátkami. Odpojte elektrické připojení mezi dveřními spínači a levou odvlhčovací jednotkou. Poté odstraňte přední desku.
- Sejměte filtry (B) a vyjměte je.

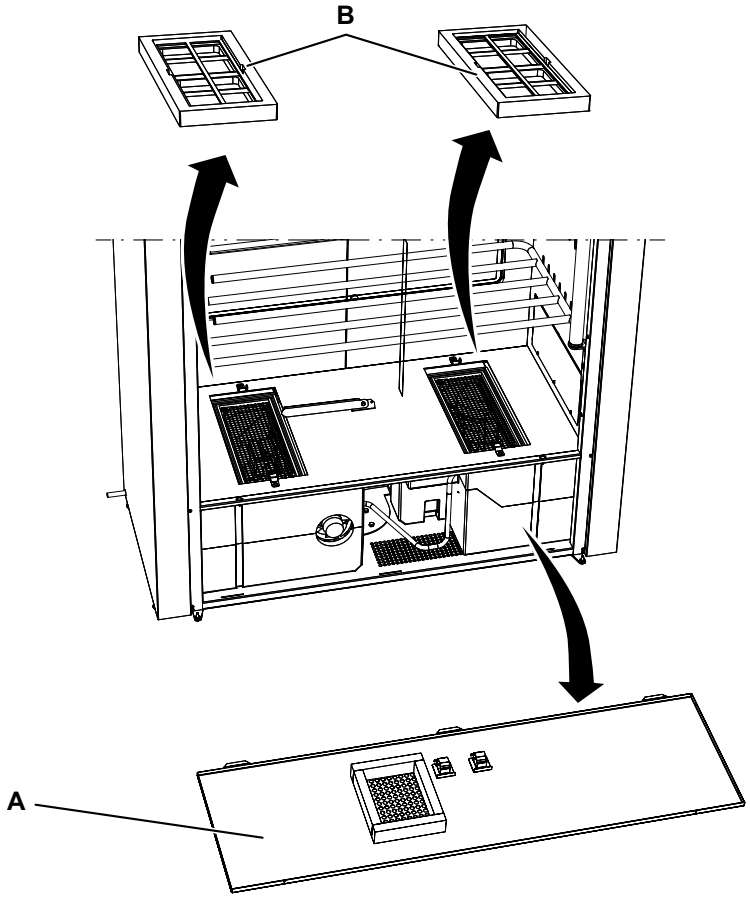

fig.W01402

A	Přední deska
B	Filtr nečistot

- Sejměte klapku (C), která je upevněna třemi šrouby na spodním okraji klapky. Udělejte to na levé i pravé straně.
- Odstraňte vzduchový deflektor (D). Ten je upevněn dvěma plastovými šrouby Torx 40, které se nacházejí pod krycími zátkami (E). Vzduchový deflektor lze buď vyjmout, nebo ponechat na místě.

Nezapomeňte při opětovné montáži skříně znovu nainstalovat krycí zátky. Jinak bude docházet k únikům vzduchu, což povede ke snížení výkonu.

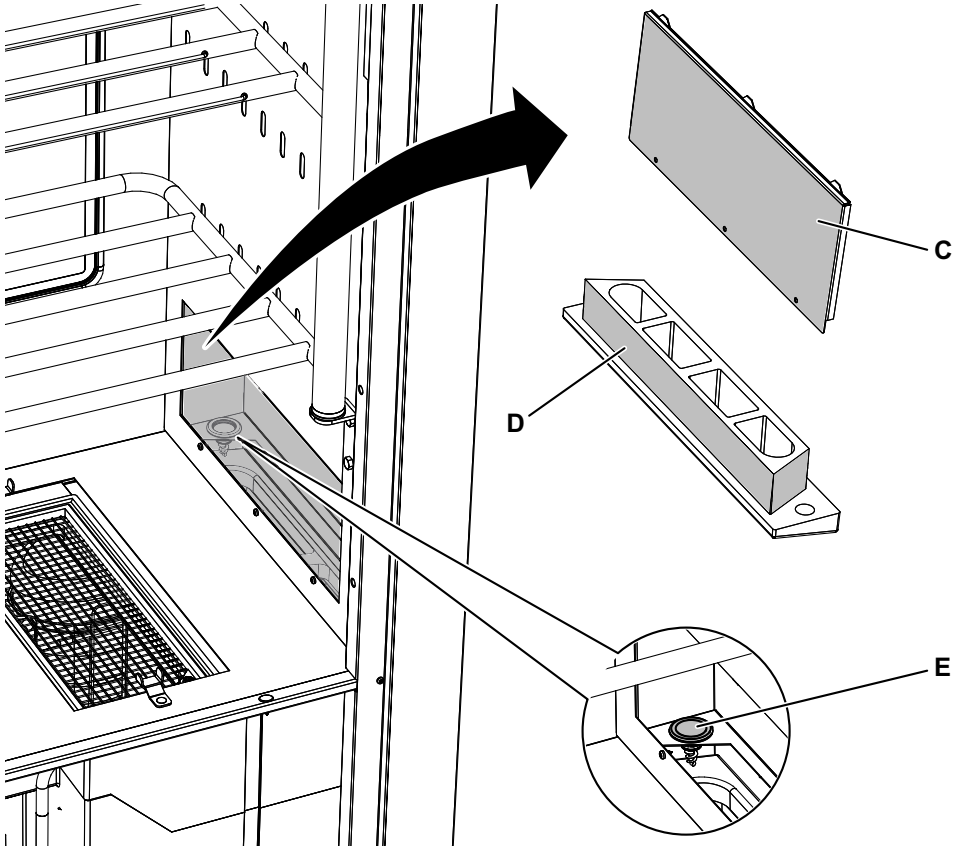

fig.W01403

C	Klapka
D	Vzduchový deflektor
E	Krycí zátky

- Odpojte elektrické kabely podle ilustrace.

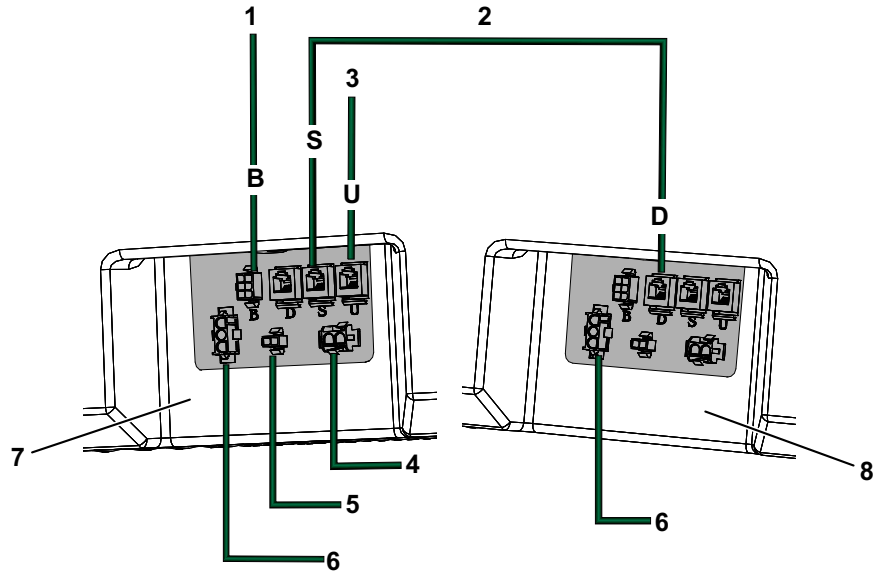

fig.W01404

1	Rezervační systém nemovitosti
2	Volný modulární kabel, černý
3	Uživatelské rozhraní (ovládací panel), bílý kabel
4	LED osvětlení
5	Dveřní spínač
6	Síťové připojení
7	*MASTER*
8	*SLAVE*

- Odpojte kondenzátní připojení (F) od obou jednotek.
- Sejměte zajišťovací podložku (G) a vytáhněte obě jednotky odvlhčovače.

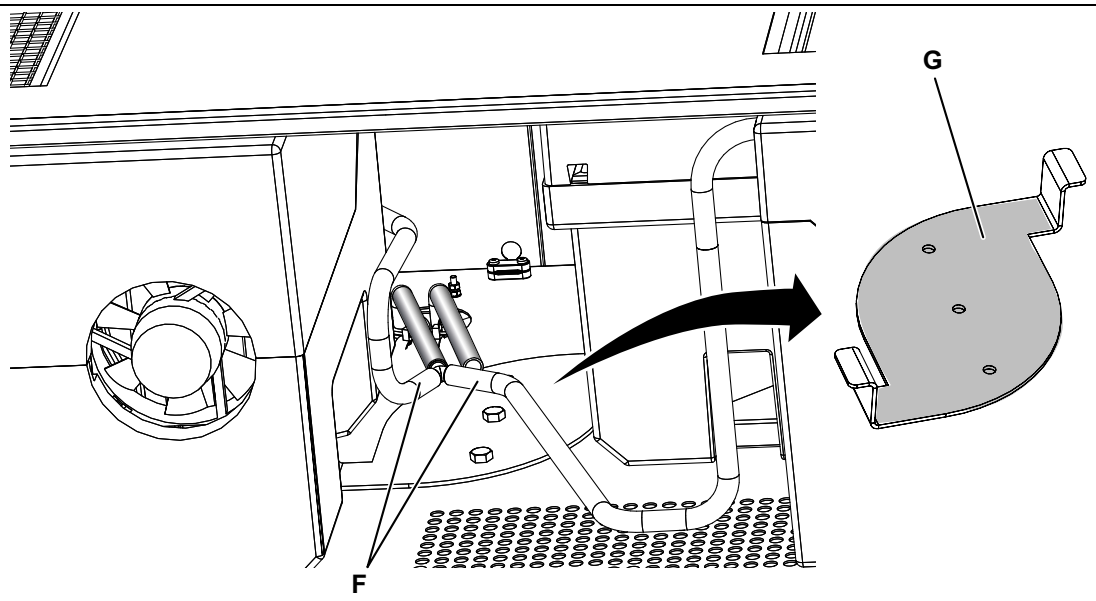

fig.W01405

7 Umístění/připevnění

Sušicí skříň je určena pouze k umístění v interiéru na suchém místě

Sušicí skříň nesmí být umístěna v prostředí, kde se používá vysokotlaká voda pro čištění

7.1 Větrejte místnost

Když zařízení pracuje, teplota v místnosti přirozeně vzrůstá. Proto musí mít místnost zajištěné dostatečné větrání.

Při dimenzování ventilace je třeba vzít v úvahu všechny zdroje přivádějící teplo do stejné místnosti. Zdroje tepla mohou být například: více sušiček prádla, sušicí skříně, pračky, žehličky, radiátory atd. Kombinace několika zdrojů pro přívod tepla vede ke zvýšené potřebě proudění ventilace. Potřebné proudění ventilace mohou ovlivnit i další faktory, jako je klimatická zóna, parametry budovy, velikost místnosti atd. Pro pomoc s dimenzováním potřebných potřeb ventilace kontaktujte autorizovaného technika ventilace.

7.2 Horizontální seřízení

Sušicí skříň musí stát vodorovně na rovném povrchu, opírat se o všechny čtyři nohy.

Seřiďte nožky zvenčí pomocí imbusového klíče. Zkontrolujte, že horní hrany dveří sedí a jsou v rovině.

Nastavitelné nožky mají šestihranné úchopy, velikost 17.

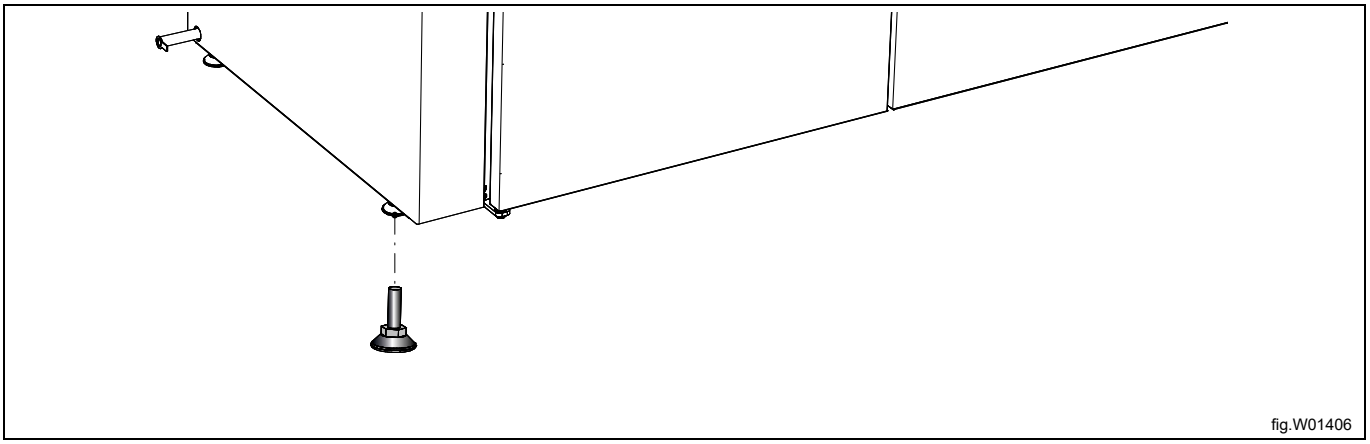

fig.W01406

7.3 Připevnění ke stěně

Skříň musí být připevněna ke zdi, aby se zabránilo převrácení.

Instalační sada obsahuje dva úhelníky, které se montují na horní část sušicí skříně podle obrázku. Použijte přiložené šrouby. Úhelníky mají drážky pro seřízení vůči zdi.

Připevněte skříň ke zdi. Instalační sada obsahuje upevňovací šroub a plastové hmoždinky.

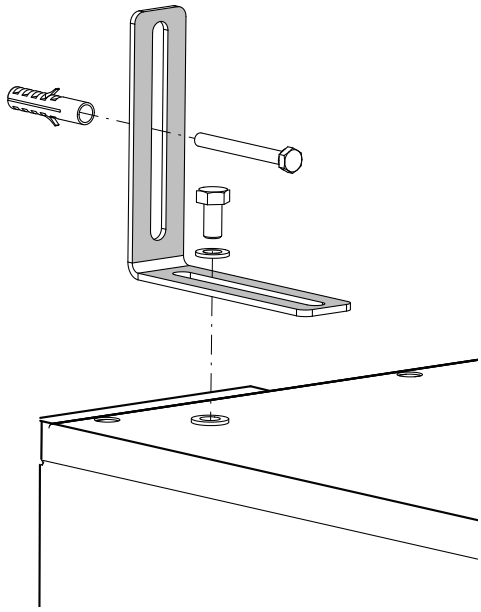

fig.W01407

8 Připojení ke kanalizaci

Sušicí skříň je z výroby dodána s předem namontovanou hadicí na levé straně, určenou pro připojení ke kanalizaci.

Připojte novou odtokovou hadici k jednomu z připojení skříně a doveďte ji ke kanalizaci.

Pokud je odtok výše než výstup na skříni, ujistěte se, že hadice vede v oblouku směrem dolů k podlaze a tvoří vodní zámku. Jinak hrozí, že kondenzovaná voda se při nečinnosti pumpy vrátí do boxu. To může způsobit naplnění boxu vodou a zastavení skříně v provozu.

Poznámka:

Za žádných okolností nesmí být hadice ohnuta tak, aby omezovala průtok vody.

Pokud potřebujete přesunout

vypouštění kondenzátové hadice na pravou stranu, proveďte následující:

1. Přestřihněte stahovací pásku držící hadici.
2. Provlékněte hadici zpět otvorem a ven příslušným otvorem na druhé straně kanálu.
3. Přesuňte hadici do pravého výstupu. Upevněte novou stahovací páskou.

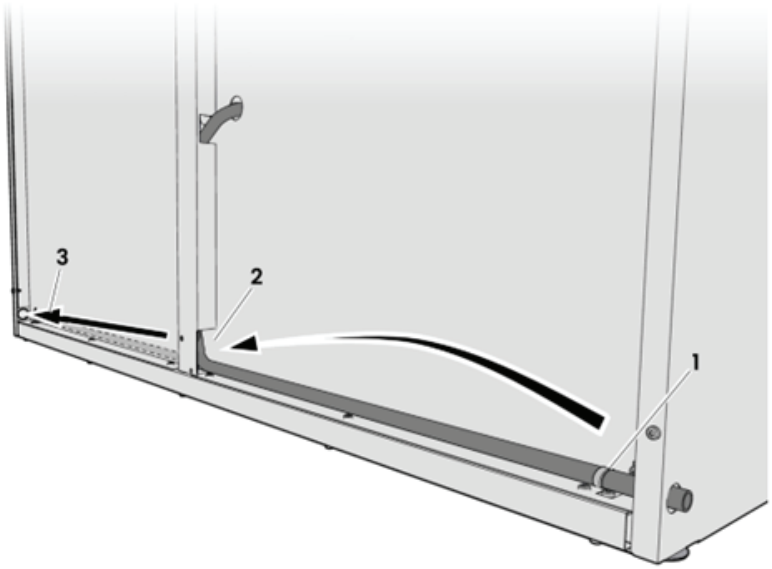

fig.X05575

9 Elektrické připojení

Elektroinstalaci musí provádět pouze kvalifikovaní pracovníci.

Sušicí skříň se dodává připravená k připojení, s kabelem a uzemněnou vidlicí.

Elektrické připojení					
Způsob ohřevu	Síťové napětí	Hz	Výhřevnost kW	Celkový výkon kW	Doporučená pojistka A
Zařízení s tepelným čerpadlem	230 V 1 ~	50	[1]	2.6	10

1. Celkový výkon a doporučená pojistka nezávisí v těchto případech na výkonu topení.

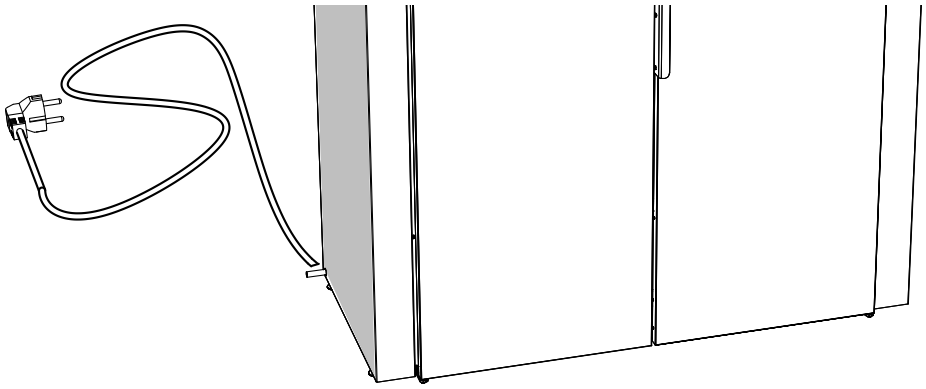

fig.W01410

Doporučujeme, aby byl síťový kabel vybaven **ochranným proudovým chráničem**.
Elektrická zásuvka musí být umístěna tak, aby skříň mohla být v případě potřeby snadno odpojena.

9.1 Připojení k externímu platebnímu systému

Připojte kabely z externího platebního systému k místům 1 a 2 "EXT SW“ na terminálu.

Aktivujte připojení k externímu platebnímu systému následujícím způsobem:

- Aktivujte režim programování: Stiskněte tlačítka STOP + SLUNCE + MOTÝL. Nejprve stiskněte tlačítko Stop a poté současně tlačítka volby programu. Displej se rozsvítí a zobrazí „ACCESS 1000“. Aby bylo možné pokračovat, musí kód 9191 nahradit kód 1000.
- Poté budete na první číslici „1“ v ACCESS 1000. Pomocí tlačítek volby programu SLUNCE (nahoru) nebo MOTÝL (dolů) přejděte na číslici „9“. Poté přejděte na další číslici, v tomto případě „0“, pomocí tlačítka STOP. Zvyšte hodnotu na „1“ pomocí tlačítka SLUNCE a poté pokračujte, dokud se nezobrazí „9191“. Jakmile nastavíte poslední číslici, stiskněte tlačítko STOP a **přejděte do programovacího režimu**.
- Na displeji se pak zobrazí první parametr a hodnota nastavená z výroby. Řádek s parametrem bliká.
- Přejděte o krok vpřed nebo vzad pomocí tlačítka SLUNCE (zvýšení) nebo MOTÝL (snížení) pro zobrazení parametru 117. Stiskněte STOP pro potvrzení.
- Nastavte hodnotu parametru na 1. Tím se aktivuje skříň pro síťové použití. Parametr ukončíte tlačítkem Stop.
- Stiskněte STOP pro uložení.
- Pro ukončení programovacího režimu stiskněte tlačítka STOP + MOTÝL (nejprve tlačítko STOP).

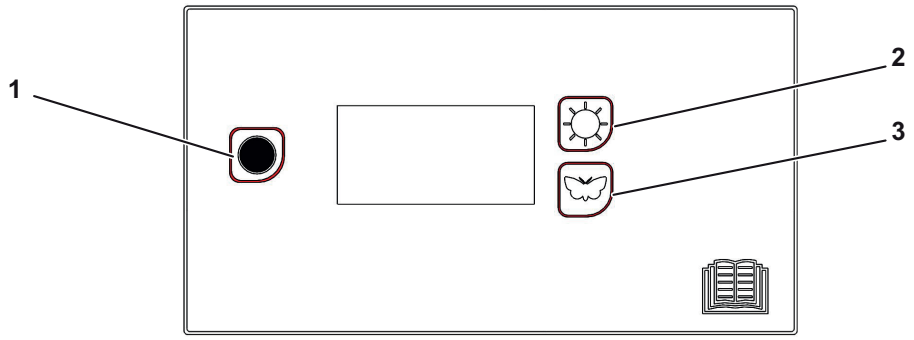

fig.W01296

1	Tlačítko Stop
2	Tlačítko Slunce Extra sušení
3	Tlačítko Motýl Normální sušení

9.2 Návrat k továrnímu nastavení

Pro návrat elektroniky k továrnímu nastavení:

Stiskněte tlačítko zastavení, a poté stiskněte obě programová tlačítka. Na displeji se zobrazí FACT DEFS.

9.3 Alternativní elektrické připojení

Sušicí skříň může být také trvale připojena. V takovém případě musí být připojena přes vše-pólový vypínač instalovaný v bezprostřední blízkosti sušicí skříně.

Uzemněná elektrická zásuvka nebo vše-pólový vypínač musí být po instalaci sušicí skříně snadno dosažitelné.

9.4 Připojení k rezervačnímu systému

Pokud má objekt rezervační systém pro prádelnu, sušicí skříň může být k němu připojena.

Připojení se provádí přes externí elektronickou krabičku, kterou lze objednat od Electrolux Professional. Ta se připojuje ke konektoru B na řídící jednotce.

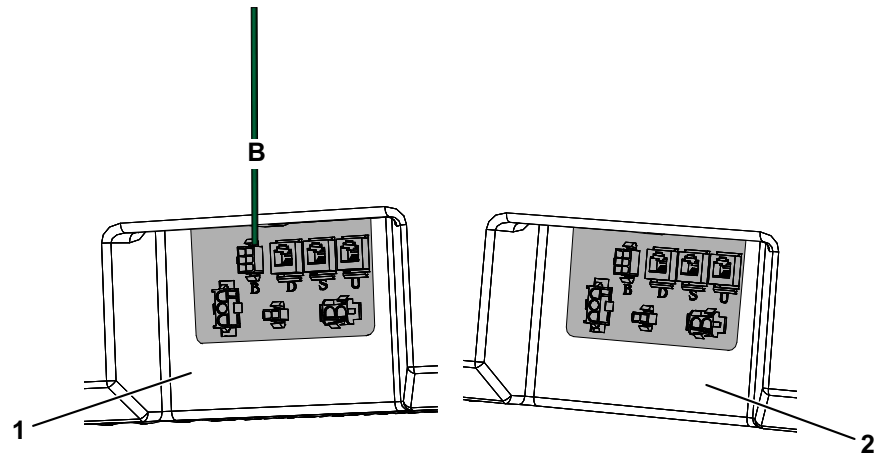

fig.W01411

B	Konektor řídící jednotky
1	*MASTER*
2	*SLAVE*

10 Nastavení jazyka

- Aktivujte režim programování: Stiskněte tlačítka STOP + SLUNCE + MOTÝL. Nejprve stiskněte tlačítko Stop a poté současně tlačítka volby programu. Displej se rozsvítí a zobrazí „ACCESS 1000“. Aby bylo možné pokračovat, musí kód 9191 nahradit kód 1000.
- Poté budete na první číslici „1“ v ACCESS 1000. Pomocí tlačítek volby programu SLUNCE (nahoru) nebo MOTÝL (dolů) přejděte na číslici „9“. Poté přejděte na další číslici, v tomto případě „0“, pomocí tlačítka STOP. Zvyšte hodnotu na „1“ pomocí tlačítka SLUNCE a poté pokračujte, dokud se nezobrazí „9191“. Jakmile nastavíte poslední číslici, stiskněte tlačítko STOP a **přejděte do programovacího režimu**.
- Na displeji se pak zobrazí první parametr a hodnota nastavená z výroby. Řádek s parametrem bliká.
- Přejděte o krok vpřed nebo vzad pomocí tlačítka SLUNCE (zvýšení) nebo MOTÝL (snížení), dokud se nezobrazí „P 105“.
- Jakmile se na displeji zobrazí „P105“, stiskněte tlačítko STOP pro potvrzení. Řádek níže bude nyní blikat se symbolem jazyka. Každému jazyku je přiřazen číselný symbol uvedený v následující tabulce. Jednotka je z výroby nastavena na „1“ (švédština).
- Přejděte na požadovaný jazyk pomocí tlačítka SLUNCE nebo MOTÝL.
- Stiskněte STOP pro uložení.
- Pro ukončení programovacího režimu stiskněte tlačítka STOP + MOTÝL (nejprve tlačítko STOP). Displej se restartuje a je nastaven nový jazyk.

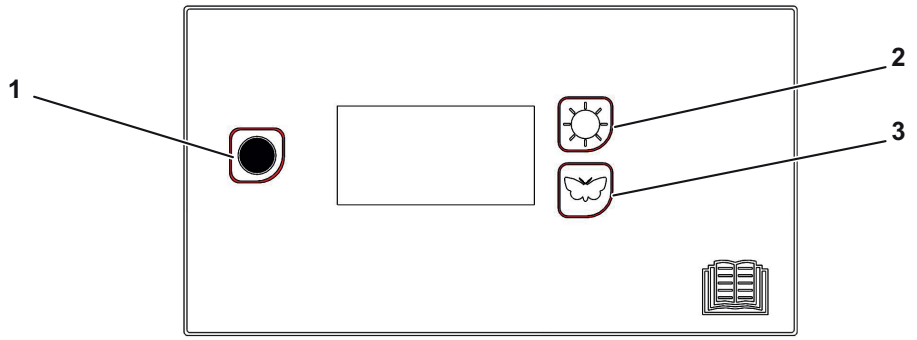

fig.W01296

1	Tlačítko Stop
2	Tlačítko Slunce Extra sušení
3	Tlačítko Motýl Normální sušení

Symbol jazyka	Jazyk displeje
0	Angličtina
1	Švédština
2	Norština
3	Dánština
4	Finština
5	Ruština
6	Francouzština
7	Němčina

11 Kontrola funkce

Tyto činnosti musí provádět pouze kvalifikovaní pracovníci.

Kontrola funkce musí být provedena po dokončení instalace a před použitím spotřebiče.

Po každé opravě musí být nejdříve provedena kontrola funkce, než lze spotřebič znovu používat.

- Zvolte jakýkoliv program a zkontrolujte, zda sušicí skříň hřeje a zda nevydává žádné neobvyklé zvuky.

Připraveno k použití

Jestliže jsou všechny zkoušky v pořádku, spotřebič je nyní připraven k použití.

Jestliže zařízení neprojde jakoukoliv zkouškou nebo pokud zjistíte nedostatky nebo závady, spojte se prosím s vaší místní servisní organizací nebo dodavatelem.

Vnitřek i vnějšek sušicí skříně otřete horkou vodou s jemným mýdlem. Důkladně otřete.

12 Informace o likvidaci

12.1 Recyklovatelnost a likvidace spotřebičů

12.1.1 Recyklovatelnost

Naše spotřebiče jsou vyrobeny z významného podílu recyklovatelných kovů (jako je nerezová ocel, železo, hliník, pozinkovaný plech, měď atd.), které lze zpětně získat prostřednictvím místních recyklačních systémů v souladu s předpisy platnými v zemi použití.

Národní předpisy týkající se likvidace odpadu se mohou lišit. Likvidace spotřebiče musí být proto provedena v souladu s platnými právními předpisy a směrnicemi vydanými příslušnými orgány v zemi, ve které je spotřebič vyřazován z provozu.

Součásti spotřebiče musí být odděleny a zlikvidovány v souladu s jejich složením materiálů (např. kovy, oleje, tuky, plasty, pryž, chladicí plyny, izolační desky a další izolační materiály, skelná vata, LED diody atd.) a v plném souladu s platnými místními a mezinárodními předpisy pro nakládání s odpady.

Kompresory mohou obsahovat oleje a chladicí kapaliny – jedná se o speciální odpad a musí být recyklovány v souladu s místními předpisy.

12.1.2 Postup likvidace spotřebičů a zpětného získávání součástí/materiálů

Tento výrobek by neměl být na konci své životnosti jednoduše zlikvidován v životním prostředí. Je nezbytné jej buď zlikvidovat v souladu s místními předpisy na ochranu životního prostředí, nebo nejlépe jej celý doručit do autorizovaného recyklačního střediska.

Všechny demontované komponenty, včetně dveří a dalších konstrukčních částí, musí být spolu se spotřebičem doručeny do autorizovaného recyklačního nebo demontážního zařízení.

Centrum pro recyklaci/demontáž použije nejmodernější technologie a metody, které má k dispozici, k efektivní demontáži produktů za účelem dosažení jejich nejlepší recyklovatelnosti.

Upozorňujeme, že je třeba se konkrétně zabývat deskami s plošnými spoji, elektromotory nebo jinými součástkami, které jsou v právních předpisech Evropské unie označeny za součástky s vysokým potenciálem pro využití kritických surovin.

V případě pochybností nebo dotazů se vždy obraťte na příslušný zákaznický servis.

Před likvidací spotřebiče pečlivě zkontrolujte jeho fyzický stav a stupeň zachovalosti, zda nedochází k úniku kapalin nebo plynů a zda neobsahuje poškozené části, které by mohly představovat nebezpečí při manipulaci a následné demontáži.

	Symbol na výrobku udává, že tento výrobek nepatří do domácího odpadu, ale je nutné ho správně zlikvidovat, aby nedošlo k případným negativním důsledkům na životní prostředí a lidské zdraví. Podrobnější informace o recyklaci tohoto výrobku zjistíte u místního obchodního zástupce nebo prodejce daného výrobku, v zákaznickém oddělení nebo u příslušného místního úřadu pro likvidaci domovního odpadu.

Poznámka:
Při demontáži spotřebiče se musí zničit také jakékoli označení, tato příručka a další dokumenty týkající se spotřebiče.

12.2 Likvidace obalového materiálu

Balení musí být zlikvidováno v souladu s platnými předpisy v zemi, kde je spotřebič používán. Veškerý obalový materiál je přátelský k životnímu prostředí.

Ty lze bezpečně uchovat, recyklovat nebo spalovat ve vhodné spalovně odpadů. Recyklovatelné plastové díly jsou označeny následujícími příklady.

PE	Polyetylen: • Vnější obal • Sáček s pokyny
PP	Polypropylen: • Popruhy
PS	Polystyrenová pěna: • Rohové chrániče

Electrolux Professional AB
341 80 Ljungby, Sweden
www.electroluxprofessional.com