Instrucciones de instalación
Armario de secado

DC7-10HP

Instrucciones originales

438941210/ES
2026.10.21

Indice

1 Advertencias de seguridad 5
1.1 Información general sobre seguridad 5
1.2 Símbolos 6
2 Condiciones y exclusiones de la garantía 7
3 Características técnicas 8
3.1 Plano de dimensiones 8
3.2 Características técnicas 9
4 Bombas de calor Maestro y Esclavo 10
5 Desembalaje 11
5.1 Kit de instalación 11
6 Reducción de peso para facilitar la instalación 12
6.1 Retire la sección de perchas 12
6.2 Retire las puertas 13
6.3 Retire las unidades deshumidificadoras 15
7 Posicionamiento/Fijación 18
7.1 Ventilar la habitación 18
7.2 Ajuste horizontal 18
7.3 Fijación a la pared 19
8 Conexión al desagüe del suelo 20
9 Conexión eléctrica 21
9.1 Conexión a un sistema de pago externo 22
9.2 Restauración de la configuración de fábrica 22
9.3 Conexión eléctrica alternativa 22
9.4 Conexión al sistema de reservas 23
10 Configuración del idioma 24
11 Prueba de funcionamiento 25
12 Información sobre la eliminación 26
12.1 Reciclaje y eliminación de equipos 26
12.1.1 Reciclaje 26
12.1.2 Procedimiento para la eliminación de equipos y la recuperación de componentes/materiales 26
12.2 Eliminación del embalaje 27

El fabricante se reserva el derecho de modificar el diseño y las especificaciones de los materiales.

1 Advertencias de seguridad

ADVERTENCIA: Este aparato está diseñado para secar exclusivamente tejidos lavados con agua.

NO DEBE MODIFICARSE ESTE APARATO.

El mantenimiento solo deberá realizarlo personal autorizado.

Solamente deben utilizarse piezas de repuesto autorizadas.

A la hora de realizar el mantenimiento o de reemplazar piezas, la alimentación debe estar desconectada.

Los equipos fijos no cuentan con sistemas de desconexión de la red eléctrica, con una separación de contactos de todos los polos que permita la desconexión total en una situación de sobrevoltaje de categoría III. El sistema de desconexión debe incorporarse al cableado fijo de acuerdo con la normativa sobre cables.

Nivel de presión acústica de emisiones ponderada en las estaciones de trabajo: <70 dB

Requisitos adicionales para los siguientes países: AT, BE, BG, HR, CY, CZ, DK, EE, FI, FR, DE, GR, HU, IS, IE, IT, LV, LT, LU, MT, NL, NO, PL, PT, RO, SK, SI, ES, SE, CH, TR, UK:

- Este equipo se puede utilizar en zonas públicas.
- Este equipo pueden utilizarlo niños a partir de 8 años, personas sin experiencia o conocimiento del uso de estos aparatos y personas con deficiencias mentales, sensoriales o físicas, siempre que se encuentren bajo supervisión o hayan recibido indicaciones respecto al uso del equipo de forma segura y comprendan los riesgos asociados. Los niños no deben jugar con el aparato. La limpieza y el mantenimiento por parte del usuario no deben realizarlos niños sin supervisión.

Requisitos adicionales para otros países:

- Este equipo no está diseñado para que lo usen personas (incluidos niños) con discapacidad física, sensorial o mental, o con experiencia y conocimiento insuficientes, a menos que una persona responsable de su seguridad los supervise o instruya en el uso del aparato. Es necesario supervisar a los niños para evitar que jueguen con el equipo.

1.1 Información general sobre seguridad

No rocíe la máquina con agua.

Para evitar daños en la electrónica (y otras piezas) como resultado de condensaciones, las máquinas deben almacenarse a temperatura ambiente durante 24 horas antes de utilizarse por primera vez.

1.2 Símbolos

	Precaución
	Precaución, superficie caliente
	Lea las instrucciones antes de utilizar la máquina.
	Tenga cuidado. La parte superior del armario de secado es pesada y puede volcar con facilidad.

2 Condiciones y exclusiones de la garantía

Si la compra de este producto incluye cobertura de garantía, esta se otorga de acuerdo con la normativa local y sujeta a que el equipo se instale y use para los fines previstos, de acuerdo con la documentación correspondiente.

La garantía es efectiva cuando el cliente ha utilizado piezas originales y realizado el mantenimiento de acuerdo con la documentación de usuario y mantenimiento de Electrolux Professional AB, disponible en papel o en formato electrónico.

Electrolux Professional AB recomienda específicamente el uso de agentes de limpieza, aclarado y descalcificación autorizados por Electrolux Professional AB para obtener resultados óptimos y conservar la eficiencia del producto a lo largo del tiempo.

La garantía de Electrolux Professional AB no cubre:

- El coste de desplazamientos del servicio técnico para la entrega y recogida del producto.
- Instalación.
- Formación en el uso del equipo.
- Sustitución (o suministro) de piezas sujetas a desgaste salvo que sean resultado de defectos de material o fabricación, que se hayan comunicado en el plazo de una (1) semana desde la avería.
- Corrección del cableado externo.
- Corrección de reparaciones no autorizadas, así como de daños, desperfectos e insuficiencias provocados por:
  - Capacidad insuficiente o anómala de los sistemas eléctricos (corriente/voltaje/frecuencia, incluidos picos e interrupciones).
  - Suministro inadecuado o interrumpido de agua, vapor, aire, gas (incluidas impurezas u otros elementos que no cumplan los requisitos técnicos de cada equipo);
  - Piezas de fontanería, componentes o productos consumibles de limpieza que no estén autorizados por el fabricante.
  - Negligencia, mal uso, abuso o incumplimiento, por parte del cliente, de las instrucciones de uso y mantenimiento detalladas en la documentación correspondiente al equipo.
  - Incorrección o deficiencia de: instalación, reparación, mantenimiento (incluida la manipulación, las modificaciones y las reparaciones realizadas por terceros no autorizados) y modificación de los sistemas de seguridad.
  - El uso de componentes que no sean originales (como consumibles, piezas de desgaste o repuestos).
  - Condiciones ambientales que provoquen tensiones térmicas (como sobrecalentamiento/congelación) o químicas (como corrosión/oxidación).
  - Objetos extraños colocados o contenidos en el producto.
  - Accidentes o fuerza mayor.
  - Transporte y manipulación, incluidos rayaduras, abolladuras, astillamiento u otros daños del acabado del producto, salvo que dichos daños sean consecuencia de defectos de material o fabricación, comunicados en el plazo de una (1) semana desde la fecha de entrega, salvo que se haya acordado de otro modo.
- Productos en los que el número de serie original se haya eliminado, alterado o no pueda observarse con facilidad.
- Sustitución de bombillas, filtros u otros consumibles.
- Accesorios y software no autorizados o especificados por Electrolux Professional AB.

La garantía no incluye actividades de mantenimiento planificadas (incluidas las piezas necesarias para ello) ni el suministro de agentes de limpieza, salvo que se especifique por algún acuerdo local, sujeto a las condiciones del lugar.

Consulte en el sitio web de Electrolux Professional AB la lista de centros de atención al cliente autorizados.

3 Características técnicas

3.1 Plano de dimensiones

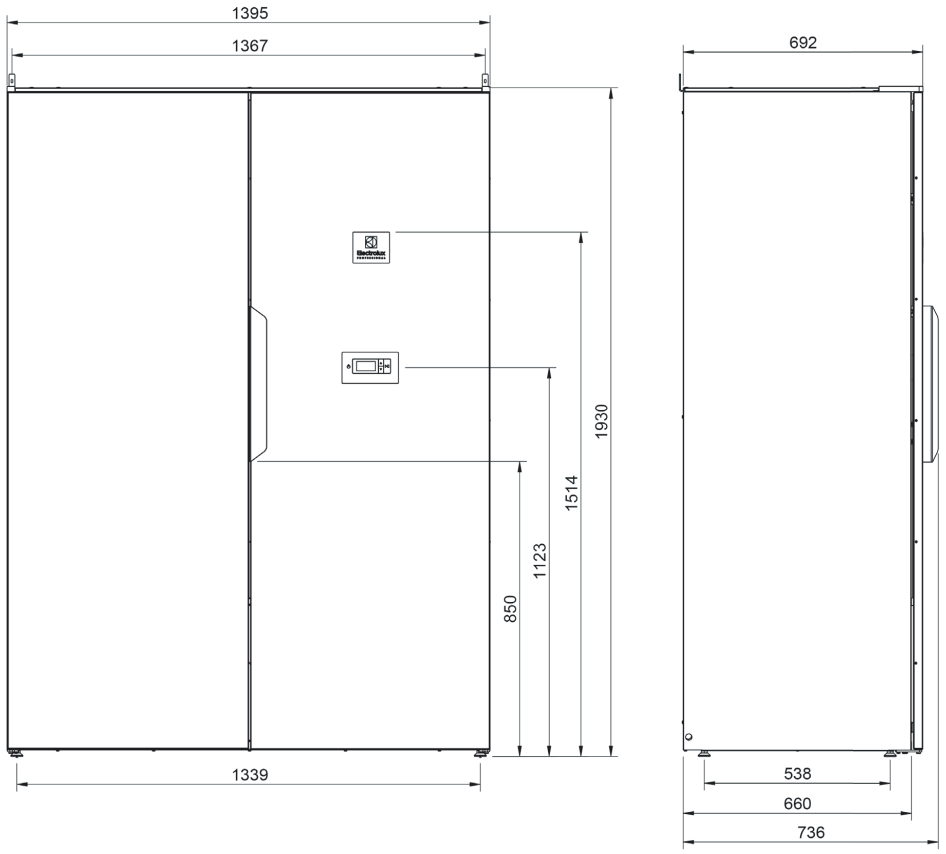

fig.X05609

3.2 Características técnicas

Capacidad recomendada:		10 kg de ropa
Capacidad de drenaje:		46 g/min (A la capacidad nominal 4 kg, carga 100% algodón con un contenido inicial de humedad del 50% secada hasta 0%).
Conexión eléctrica:		230V 1~, 50 Hz, 10 A
Potencia:		1,85 kW
Caudal del ventilador principal:		1175 m^3/h (Caudal en libre descarga por ventilador, dos ventiladores en el sistema).
Longitud para colgar:		21 metros
Dimensiones:	Altura	1930 mm
	Anchura	1395 mm
	Profundidad	692 mm
Peso:		211 kg
Nivel de ruido:		48 dB (A)
Prueba de fugas:		28 bar
Emisión media de calor por ciclo de secado utilizada para evaluar la necesidad de ventilación*:		0.7 kW

* Si necesita ayuda para dimensionar las necesidades de ventilación, póngase en contacto con un técnico de ventilación autorizado. Para que la ventilación sea suficiente, hay que tener en cuenta todas las fuentes que introducen calor y todos los demás parámetros que afectan a la necesidad de ventilación. Zona climática, parámetros del edificio, tamaño de la sala, etc.

Este producto contiene refrigerante inflamable: R290

Sellado herméticamente

Tipo de refrigerante:	R290
Cantidad de refrigerante:	2 x 0,13 kg
Factor total de potencial de calentamiento global:	0,02
Equivalentes de CO_2:	0,0000052 toneladas

Conexiones

Conexión, condensación	Manguera de plástico dim ⌀ 10 mm. Manguera de 3 m incluida.

Consumo de energía y tiempos de secado

Secado de ropa centrifugada **)

Programas:		Secado normal
Consumo de energía:	kWh / kg de ropa	0.31
Agua secada:	kWh / litro	0.62
Tiempo de secado ***):	minutos)	60

**) Los valores pueden variar en función de:

- velocidad durante el ciclo de centrifugado
- temperatura, humedad en la estancia
- circulación del aire en la estancia (aire de suministro, aire de extracción)
- ajustes en la lista de parámetros respecto al sensor de humedad y tiempo para el programa SUN

Los valores se refieren a una carga de 6 kg con 50% de humedad residual.

***) El armario de secado se reacondiciona 5 minutos después de que los textiles se hayan secado

4 Bombas de calor Maestro y Esclavo

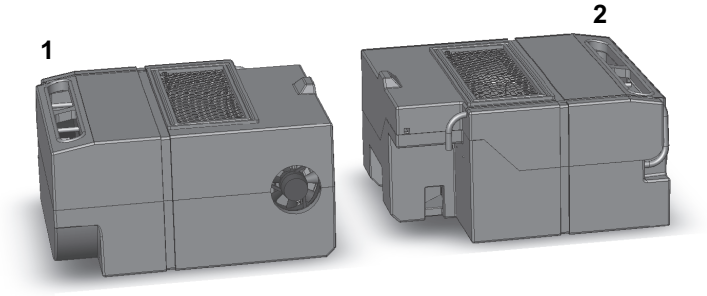

fig.W01396

1	*MAESTRO*
2	*ESCLAVO*

El armario de secado contiene dos bombas de calor, un MAESTRO y un ESCLAVO.

La bomba de calor de la izquierda es la MAESTRO y la de la derecha es la ESCLAVA.

Como su nombre indica, el MAESTRO controla el proceso, mientras que el ESCLAVO sigue. Si el ESCLAVO deja de funcionar, el armario de secado seguirá pudiendo funcionar, pero con potencia reducida. Sin embargo, si el MAESTRO dejara de funcionar, el armario de secado se parará. En tal caso, es posible continuar el proceso reconfigurando el ESCLAVO para convertirlo temporalmente en MAESTRO. Esto se describe con más detalle en el Manual de Servicio.

Normalmente no es posible realizar el mantenimiento de las bombas de calor en el lugar. Si se requiere mantenimiento, las unidades completas deben ser retiradas y enviadas a Nimo-Verken AB, que dispone de un sistema de intercambio para unidades completas.

La conexión eléctrica se encuentra en el panel de conexión de cada unidad. Los paneles se miran entre sí y se muestran en la figura siguiente.

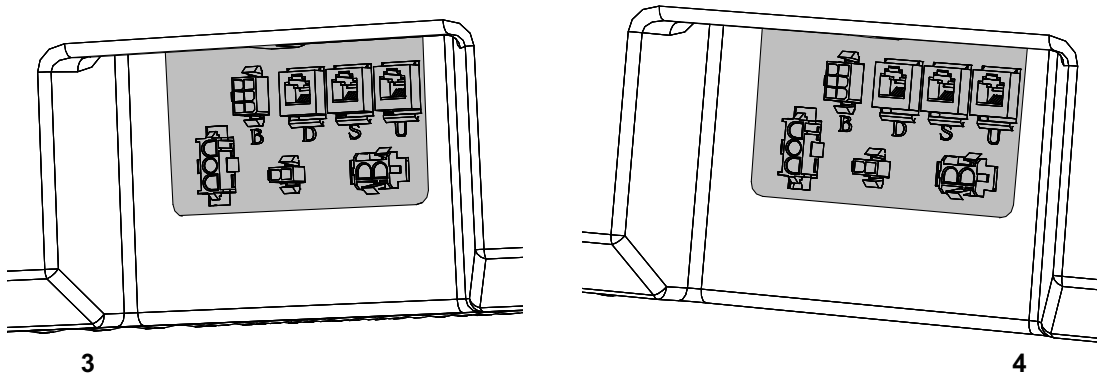

fig.W01397

3	**MAESTRO, izquierda**
4	**ESCLAVO, derecha**

5 Desembalaje

Retire todo el material de embalaje. No utilice objetos afilados, ya que esto podría dañar el producto.

Los materiales de embalaje como plástico y corcho blanco deben mantenerse fuera del alcance de los niños.

5.1 Kit de instalación

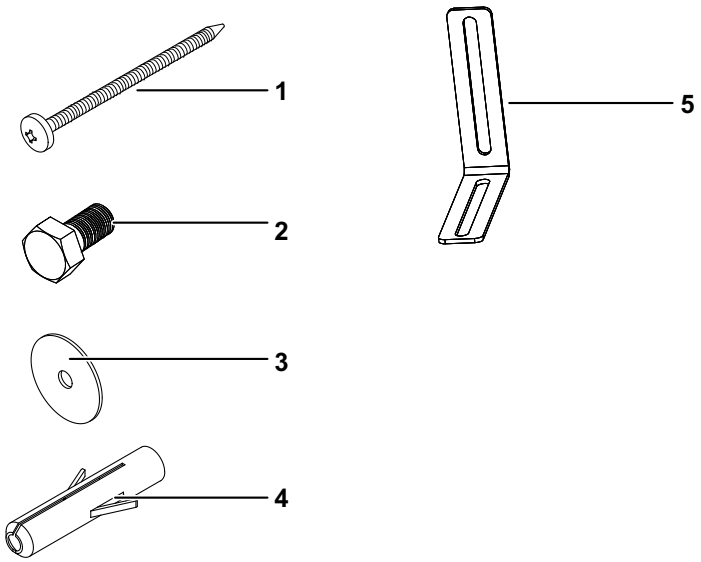

fig.X05888

1	Tornillo T6S 6x75 galvanizado para montaje en pared
2	Tornillo M6S 8x16 para soporte de montaje
3	Arandela BRB 8.4x17x1.6
4	Taco de pared
5	Soporte de montaje para fijación en pared

6 Reducción de peso para facilitar la instalación

Se pueden tomar las siguientes medidas para reducir el peso del armario de secado y así facilitar la instalación.
Si se aplican todas las medidas, el peso del armario de secado se reducirá casi a la mitad.

- **Retire la sección de perchas**
- **Retire las puertas**
- **Retire las unidades deshumidificadoras**

6.1 Retire la sección de perchas

- Retire el tope de percha tal como se ilustra.
- Eleve y desenganche la sección.

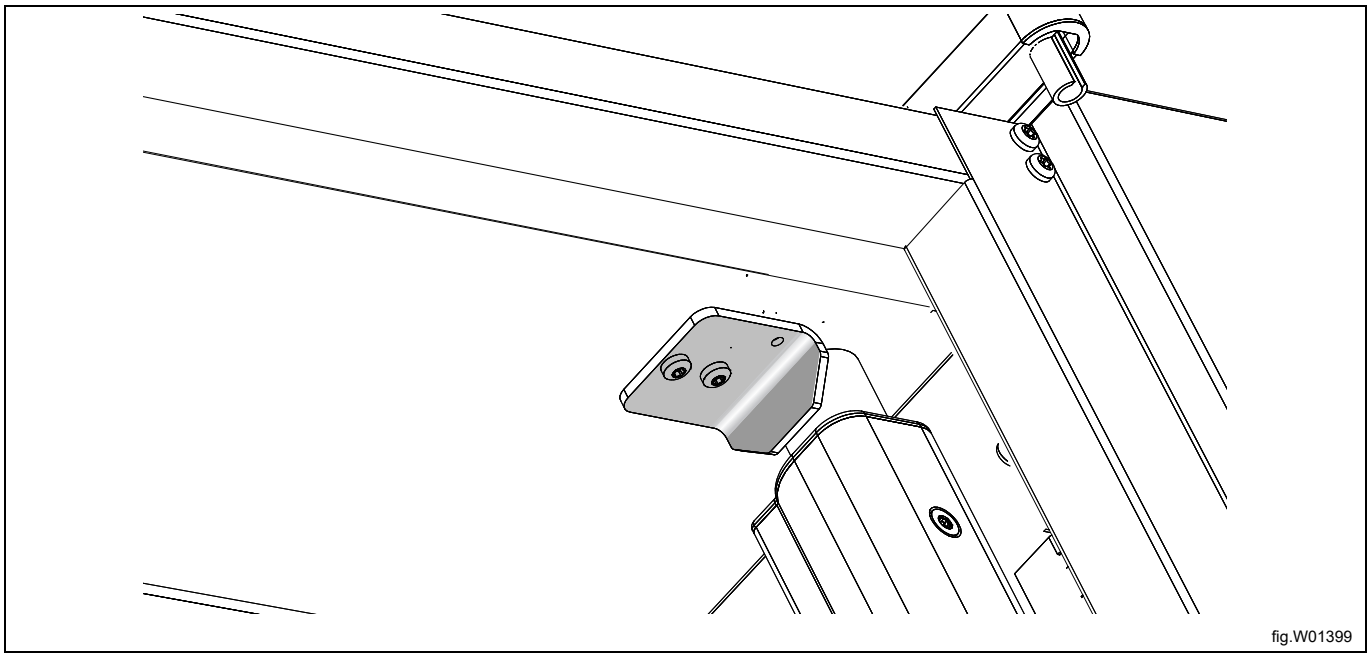

6.2 Retire las puertas

Puerta derecha

- Desatornille los cuatro tornillos de fijación que aseguran la trampilla (A) y retire la trampilla.
- Retire la cubierta (B) que está sobre la bisagra superior y deje al descubierto el cable de la puerta (C). A continuación, desconecte el cable del conector (D).
- Retire la bisagra superior (E), que está asegurada con dos tornillos. Tire con cuidado de la bisagra para aflojarla del cable.

  La bisagra tiene una ranura por donde se puede pasar el cable dentro o fuera.
- Levante la puerta del armario de secado.

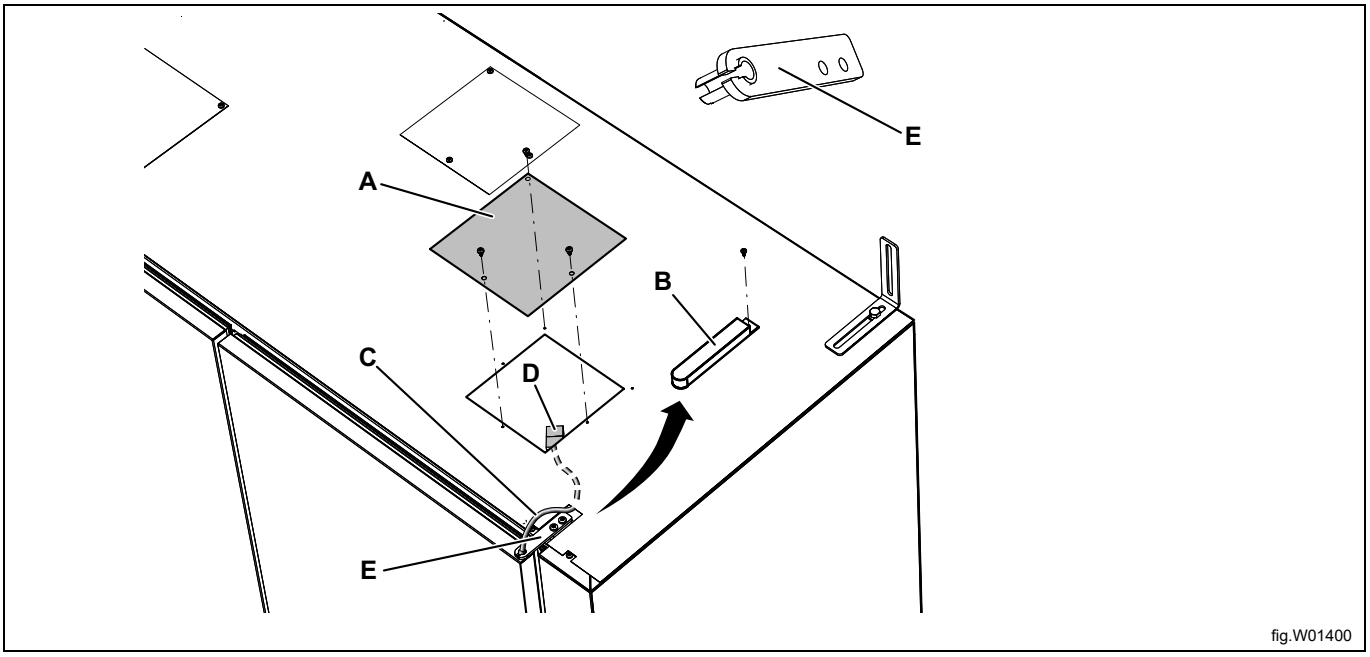

A	Trampilla
B	Cubierta sobre la bisagra
C	Cable de la puerta
D	Conector
E	Bisagra superior

Puerta izquierda

- Retire la cubierta (F) que está sobre la bisagra.
- Retire la bisagra (G), que está sujeta con dos tornillos.
- Levante la puerta del armario de secado.

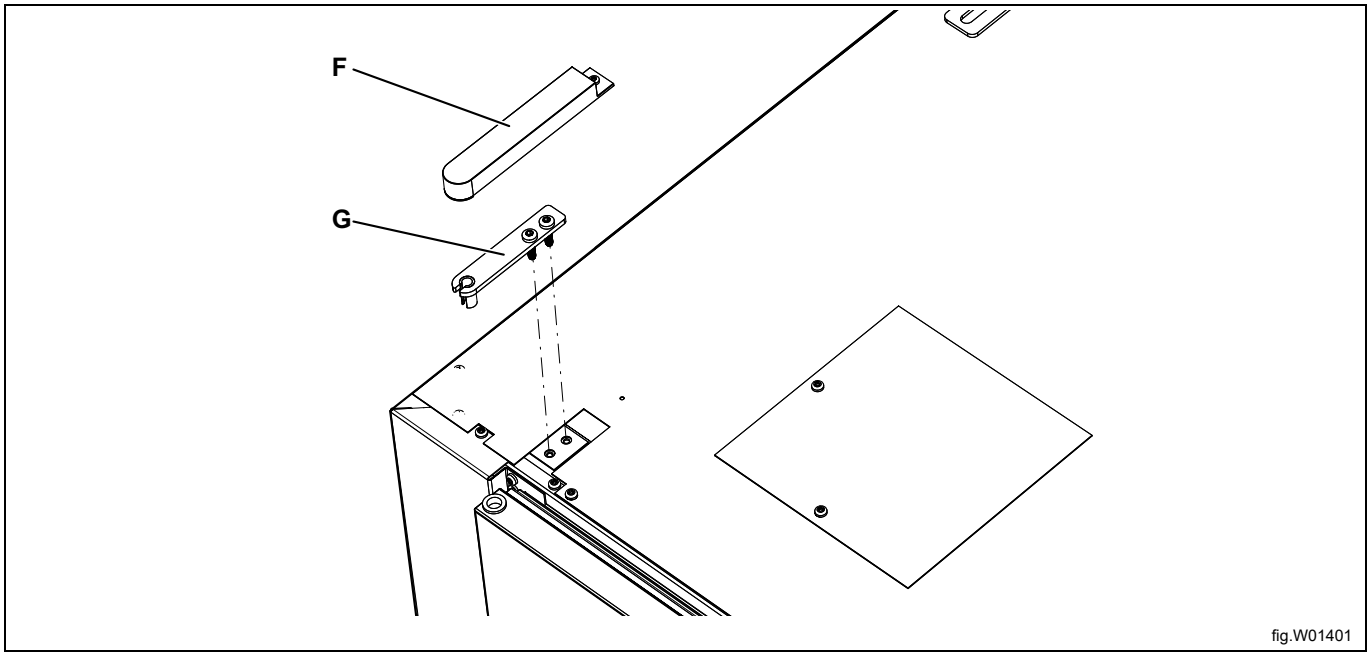

F	Cubierta sobre la bisagra
G	Bisagra superior

6.3 Retire las unidades deshumidificadoras

- Desprenda la placa frontal (A), que está sujeta con dos tornillos en la parte superior bajo tapones de plástico. Desconecte la conexión eléctrica entre los interruptores de la puerta y la unidad deshumidificadora izquierda. A continuación retire la placa frontal.
- Desprenda los filtros (B) y retírelos.

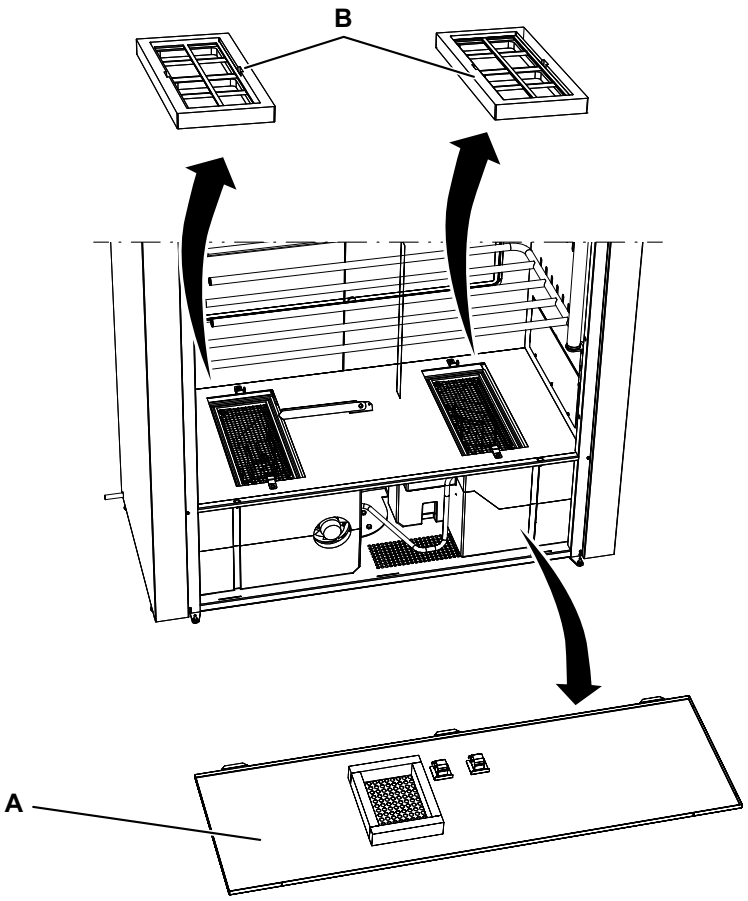

fig.W01402

A	Placa frontal
B	Filtro de suciedad

- Retire la escotilla (C), que está sujeta con tres tornillos en el borde inferior de la escotilla. Haga esto tanto en el lado izquierdo como en el derecho.
- Retire el deflector de aire (D). Este está sujeto con dos tornillos de plástico Torx 40, que se encuentran bajo tapones de cubierta (E). El deflector de aire puede sacarse o dejarse en su posición.

No olvide volver a instalar los tapones de cubierta al volver a montar el armario. De lo contrario, habrá fugas de aire, lo que reducirá el rendimiento.

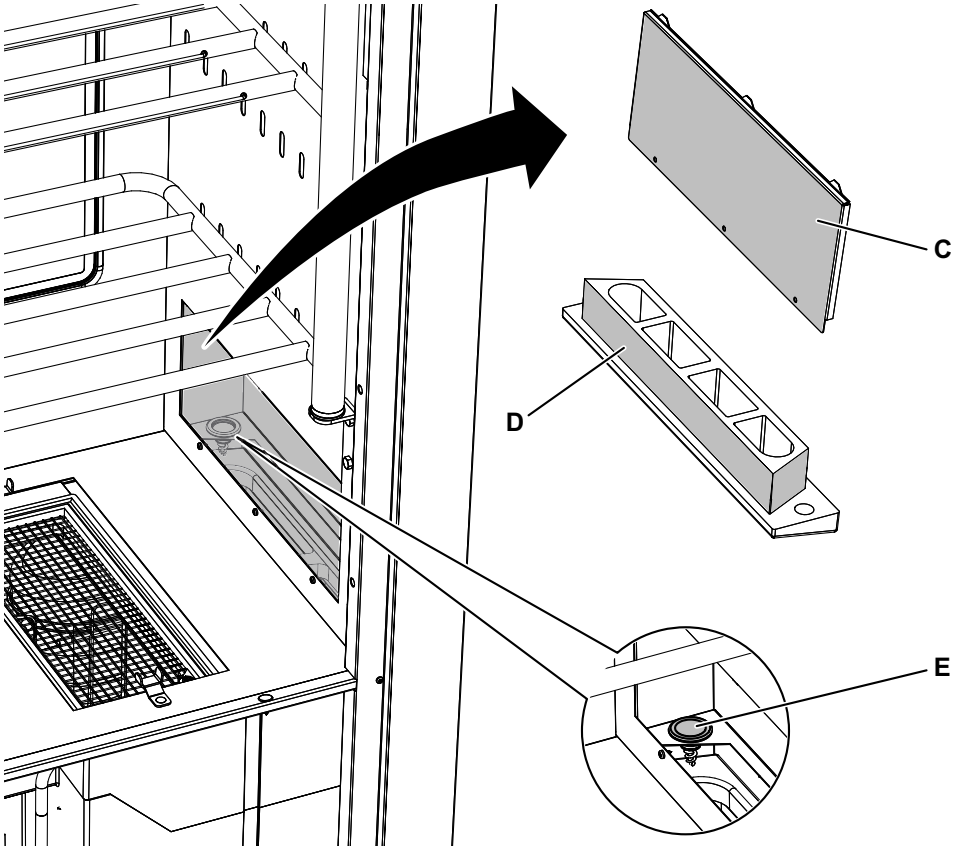

fig.W01403

C	Escotilla
D	Deflector de aire
E	Tapones de cubierta

- Desconecte los cables eléctricos como se ilustra.

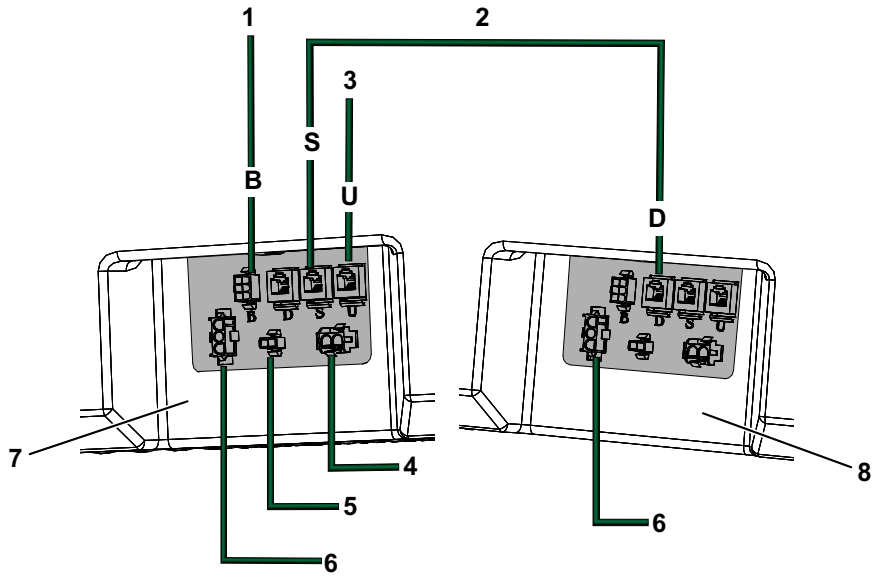

fig.W01404

1	Sistema de reservas de la propiedad
2	Cable modular suelto, negro
3	Interfaz de usuario (panel de control), cable blanco
4	Iluminación LED
5	Interruptor de puerta
6	Conexión de la red eléctrica
7	*MASTER*
8	*SLAVE*

- Desconecte la conexión de condensación (F) de ambas unidades.
- Retire la arandela de bloqueo (G) y extraiga ambas unidades deshumidificadoras.

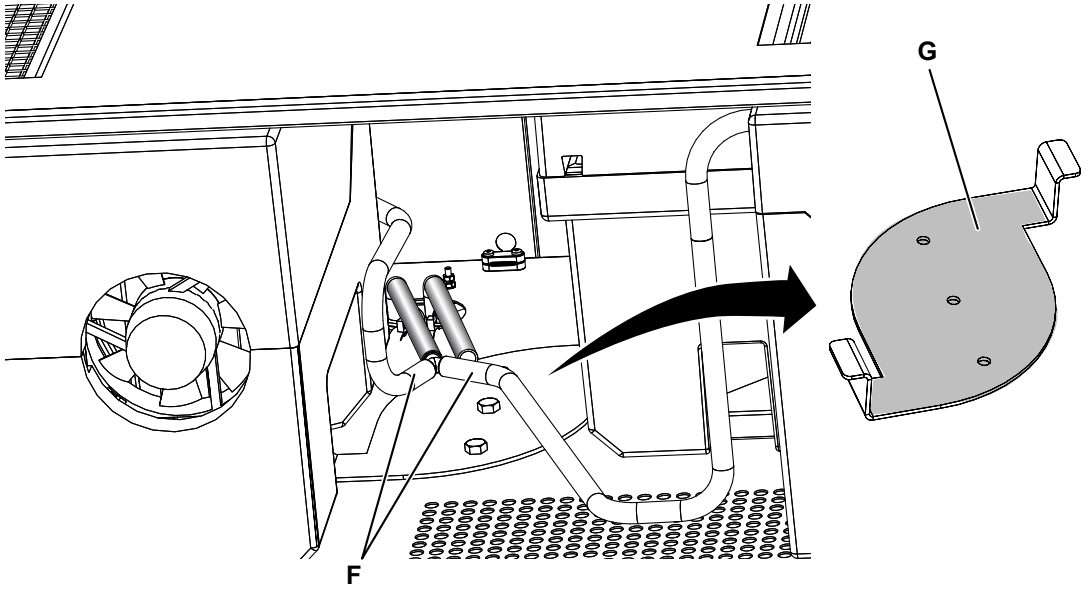

fig.W01405

7 Posicionamiento/Fijación

El armario de secado está destinado únicamente a colocarse en el interior en un lugar seco.

No se debe colocar el armario de secado en un entorno donde se utilice agua a alta presión para la limpieza.

7.1 Ventilar la habitación

Cuando la máquina está en funcionamiento aumenta la temperatura ambiente. Por esa razón, la sala debe tener ventilación suficiente.

Al dimensionar la ventilación, hay que tener en cuenta todas las fuentes que introducirán calor en el mismo recinto. Las fuentes de calor podrían ser, por ejemplo: más secadoras, armarios de secado, lavadoras, calandras, radiadores, etc. La combinación de varias fuentes de introducción de calor genera un aumento de la necesidad de flujo de ventilación. Hay otros factores que también pueden influir en el flujo de ventilación necesario, como la zona climática, parámetros del edificio, tamaño de la sala, etc. Si necesita ayuda para dimensionar las necesidades de ventilación, póngase en contacto con un técnico de ventilación autorizado.

7.2 Ajuste horizontal

El armario de secado debe situarse nivelado sobre una superficie plana, apoyado sobre las cuatro patas.

Ajuste los pies desde el exterior usando una llave hexagonal. Compruebe que el borde superior de las puertas coincida y estén alineadas.

Los pies regulables tienen superficies hexagonales para agarre, tamaño 17.

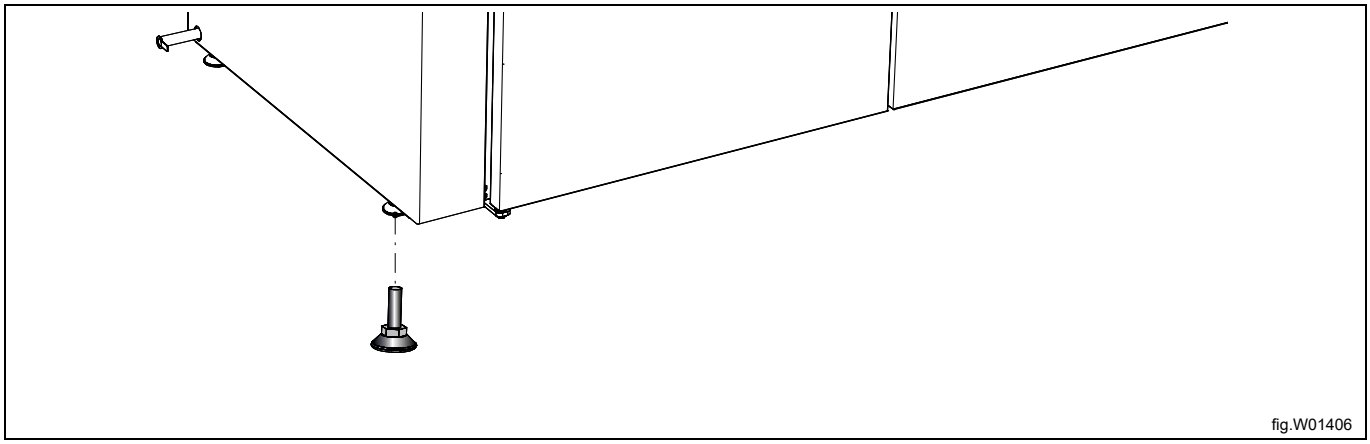

fig.W01406

7.3 Fijación a la pared

El armario debe fijarse a la pared para evitar vuelcos.

El kit de instalación contiene dos escuadras que se montan en la parte superior del armario de secado como se ilustra. Utilice los tornillos proporcionados. Las escuadras tienen ranuras para ajustar a la pared.

Asegure el armario a la pared. El kit de instalación contiene un tornillo de fijación y tacos de plástico.

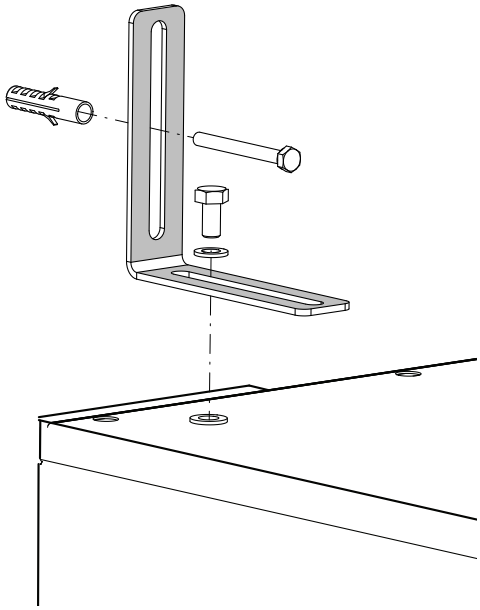

fig.W01407

8 Conexión al desagüe del suelo

El armario de secado se entrega de fábrica con una manguera preinstalada en el lado izquierdo, destinada a la conexión a un desagüe de suelo.

Fije una nueva manguera de desagüe a una de las conexiones del armario y diríjala hasta un desagüe.

Si el desagüe está más alto que la salida del armario, asegúrese de que la manguera forme un arco hacia abajo hacia el suelo y cree un sifón. De lo contrario, existe el riesgo de que el agua de condensación vuelva a la caja cuando la bomba no esté en funcionamiento. Esto puede provocar que la caja se llene de agua y que el armario deje de funcionar.

Nota!

En ningún caso la manguera debe doblarse de forma que restrinja el flujo de agua.

Si necesita trasladar

la salida de la manguera de condensados al lado derecho, realice lo siguiente:

1. Corte la brida que sujeta la manguera.
2. Pase la manguera de nuevo por la abertura y sáquela por el orificio correspondiente en el otro lado del conducto.
3. Mueva la manguera a la salida derecha. Asegúrela con una nueva brida.

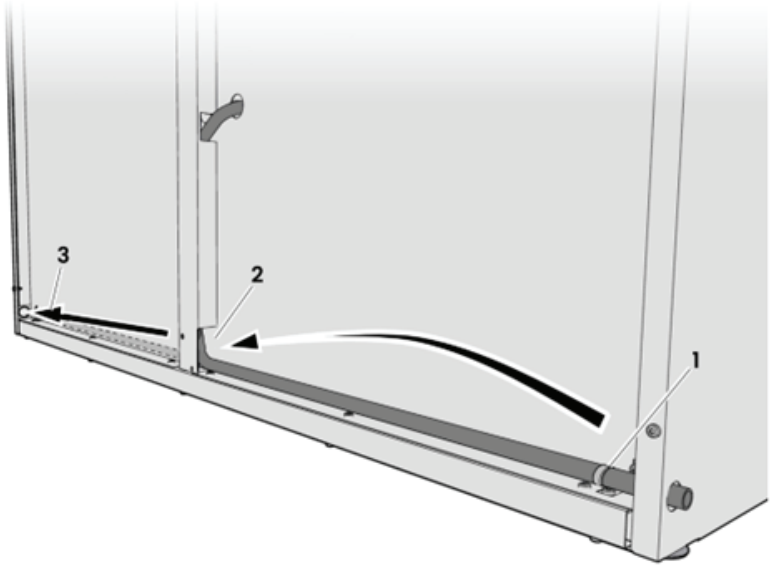

fig.X05575

9 Conexión eléctrica

La instalación eléctrica solo deberá realizarla personal cualificado.

El armario de secado se entrega listo para la conexión, con cable y enchufe con toma de tierra.

Conexiones eléctricas					
Alternativa de calentamiento	Tensión principal	Hz	Potencia calorífica kW	Potencia total kW	Fusible recomendado A
Máquinas con bomba de calor	230 V 1~	50	[1]	2,6	10

1. La potencia total y el fusible recomendado no dependen de la potencia calórica en dichos casos.

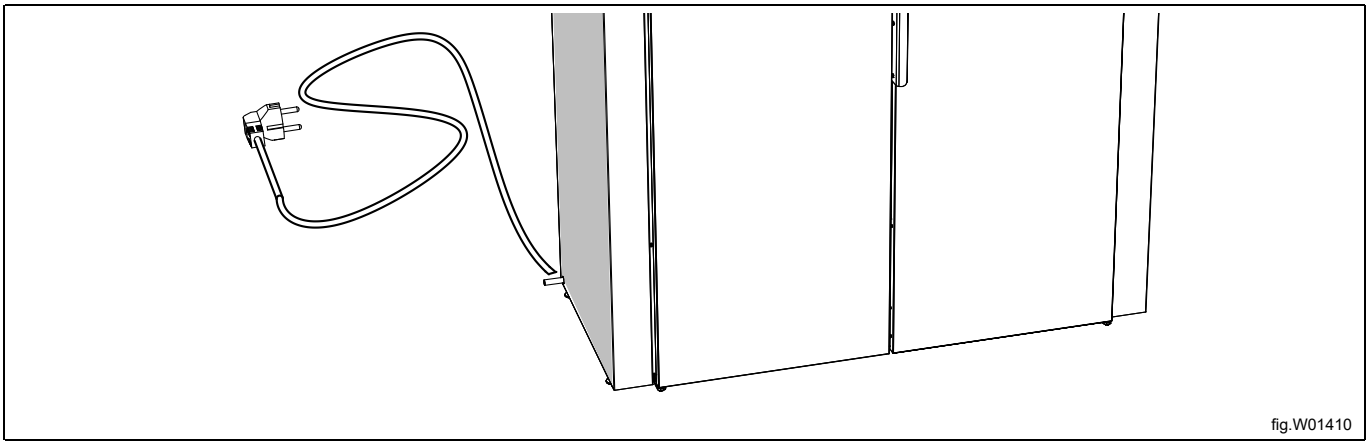
fig.W01410

Recomendamos que el cable de alimentación esté equipado con un **interruptor diferencial**.
La toma eléctrica debe estar situada donde sea fácil desconectar el armario si es necesario.

9.1 Conexión a un sistema de pago externo

Conecte los cables del sistema de pago externo a las posiciones 1 y 2 "EXT SW" de la regleta de conexión.

Proceda como sigue para activar la conexión al sistema de pago externo:

- Active el modo de programación: pulse PARADA + SOL + MARIPOSA. Pulse primero el botón de parada y después los botones de selección de programas a la vez. La pantalla se ilumina y muestra "ACCESS 1000". Para poder continuar, el código 9191 debe sustituir al código 1000.
- Tras ello se encontrará en el primer dígito, "1" en ACCESS 1000. Avance hasta el dígito "9" con los botones de selección de programas SOL (arriba) o MARIPOSA (abajo). Después, avance mediante el botón PARADA hasta el siguiente dígito, en este caso "0". Increméntelo a "1" con el botón SOL y luego continúe hasta que aparezca "9191". Cuando haya ajustado el último dígito, pulse el botón PARADA y **acceda al modo de programación**.
- En la pantalla aparecen el primer parámetro y el valor fijado en fábrica. La fila con el parámetro parpadea.
- Avance o retroceda con el botón SOL (aumentar) o MARIPOSA (disminuir) hasta que aparezca el parámetro 117. Pulse PARADA para confirmar.
- Ajuste el valor del parámetro en 1. Así se activará el armario para el uso en red. Use el botón Parada para salir del parámetro.
- Pulse PARADA para memorizar.
- Para salir del modo de programa, pulse PARADA + MARIPOSA (primero el botón de PARADA).

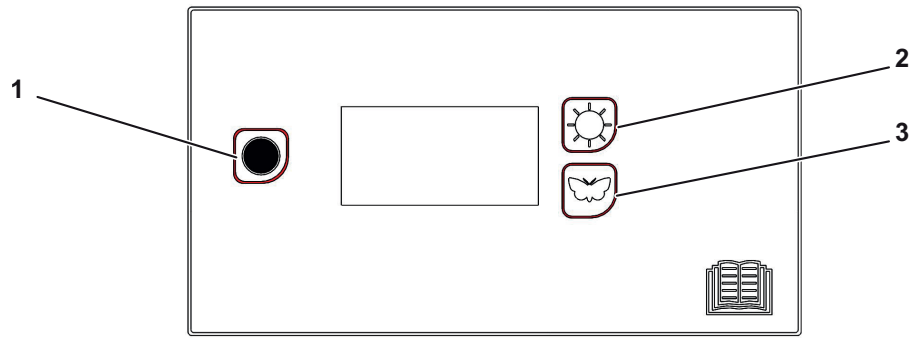

fig.W01296

1	Botón de parada
2	Botón sol Secado adicional
3	Botón mariposa Secado normal

9.2 Restauración de la configuración de fábrica

Para restaurar la configuración de fábrica de los componentes electrónicos:

Pulse el botón de parada y después los dos botones de programa. La pantalla muestra FACT DEFS.

9.3 Conexión eléctrica alternativa

El armario de secado también puede conectarse de forma permanente. En tal caso, debe conectarse a través de un interruptor omnipolar instalado en las inmediaciones del armario de secado.

El enchufe con toma de tierra o el interruptor omnipolar deben estar al alcance fácilmente del armario de secado después de su instalación.

9.4 Conexión al sistema de reservas

Si la propiedad dispone de un sistema de reservas para la sala de lavandería, el armario de secado se puede conectar a este.

La conexión se realiza a través de una caja electrónica externa que se puede pedir a Electrolux Professional. Esta se conecta al conector B de la unidad Master.

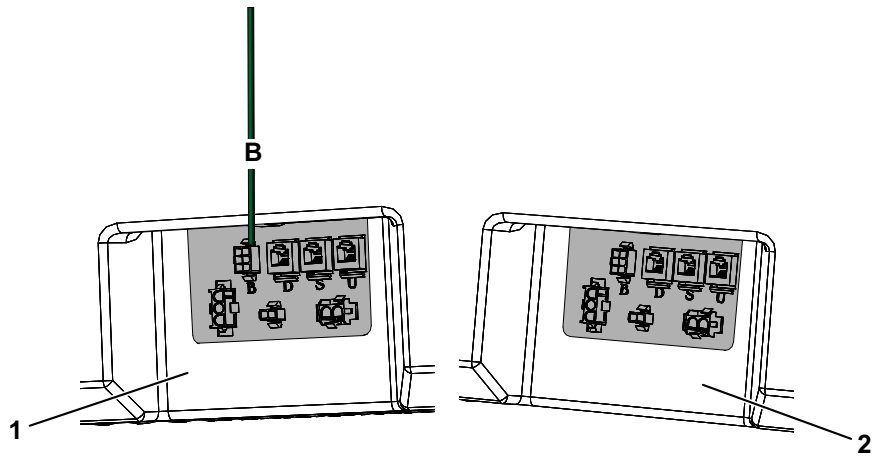

fig.W01411

B	Conector de la unidad Master
1	*MASTER*
2	*SLAVE*

10 Configuración del idioma

- Active el modo de programación: pulse PARADA + SOL + MARIPOSA. Pulse primero el botón de parada y después los botones de selección de programas a la vez. La pantalla se ilumina y muestra "ACCESS 1000". Para poder continuar, el código 9191 debe sustituir al código 1000.
- Tras ello se encontrará en el primer dígito, "1" en ACCESS 1000. Avance hasta el dígito "9" con los botones de selección de programas SOL (arriba) o MARIPOSA (abajo). Después, avance mediante el botón PARADA hasta el siguiente dígito, en este caso "0". Increméntelo a "1" con el botón SOL y luego continúe hasta que aparezca "9191". Cuando haya ajustado el último dígito, pulse el botón PARADA y **acceda al modo de programación**.
- En la pantalla aparecen el primer parámetro y el valor fijado en fábrica. La fila con el parámetro parpadea.
- Avance o retroceda con el botón SOL (aumentar) o MARIPOSA (reducir) hasta que se muestre "P 105".
- Cuando la pantalla muestre "P105", pulse PARADA para confirmar. La fila inferior parpadea ahora con el símbolo de idioma. A cada idioma se le asigna un símbolo numérico que figura en la tabla siguiente. La unidad se ajusta en fábrica en "1" (sueco).
- Avance hasta el idioma que desee con los botones SOL o MARIPOSA.
- Pulse PARADA para memorizar.
- Para salir del modo de programa, pulse PARADA + MARIPOSA (primero el botón de PARADA). La pantalla se reinicia y se ajusta el nuevo idioma.

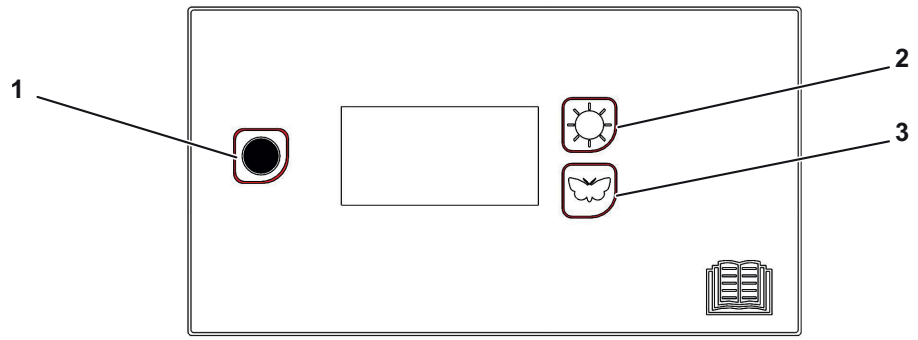

fig.W01296

1	Botón de parada
2	Botón sol Secado adicional
3	Botón mariposa Secado normal

Símbolo de idioma	Idioma en pantalla
0	Inglés
1	Sueco
2	Noruego
3	Danés
4	Finés
5	Ruso
6	Francés
7	Alemán

11 Prueba de funcionamiento

Solo personal cualificado debe llevar a cabo esta prueba.

Realice una prueba de funcionamiento al finalizar la instalación y antes de que la máquina pueda usarse.

Siempre que se lleve a cabo una reparación, debe efectuarse una prueba de funcionamiento antes de volver a utilizar la máquina.

- Seleccione un programa y compruebe que el armario de secado calienta y no se producen ruidos extraños.

Listo para usarse

Si todas las pruebas son correctas, ya se puede utilizar la máquina.

Si alguna prueba da error o detecta deficiencias o fallos, póngase en contacto con el servicio técnico local o el distribuidor.

Limpie el interior y el exterior del armario de secado con agua caliente y un detergente suave para vajilla. Frote bien.

12 Información sobre la eliminación

12.1 Reciclaje y eliminación de equipos

12.1.1 Reciclaje

Nuestros equipos están fabricados con un gran porcentaje de metales reciclables (como acero inoxidable, hierro, aluminio, chapa galvanizada, cobre, etc.), que pueden recuperarse a través de los sistemas de reciclaje locales, de conformidad con la normativa vigente en el país de uso.

Las normas nacionales relativas a la eliminación de residuos pueden variar. Por lo tanto, la eliminación del equipo debe realizarse de acuerdo con la legislación vigente y las directivas emitidas por las autoridades competentes del país en el que se desmonte el equipo.

Los componentes del equipo deben separarse y desecharse de acuerdo con su composición (por ejemplo, metales, aceites, grasas, plásticos, caucho, gases refrigerantes, placas aislantes y otros materiales aislantes, lana de vidrio, LED, etc.) y en pleno cumplimiento de las normativas locales e internacionales aplicables en materia de gestión de residuos.

Los compresores pueden contener aceites y refrigerantes, que son residuos especiales y deben reciclarse según la normativa local.

12.1.2 Procedimiento para la eliminación de equipos y la recuperación de componentes/ materiales.

Este producto no debe desecharse en el medio ambiente al final de su ciclo de vida útil; es imprescindible desecharlo de acuerdo con las normativas medioambientales locales o, preferiblemente, entregarlo íntegro en un centro de reciclaje autorizado.

Todos los componentes retirados, incluidas las puertas y otras piezas estructurales, deben entregarse junto con el equipo en un centro de reciclaje o desmontaje autorizado.

El centro de desmantelamiento/reciclaje aplicará las tecnologías y métodos más avanzados a su alcance para desmontar eficazmente los productos y garantizar su máxima reciclabilidad.

Tenga en cuenta que las placas de circuitos impresos, los motores eléctricos u otros componentes identificados en la legislación de la Unión Europea como materiales con un alto potencial de recuperación de materias primas críticas deben tratarse de forma específica.

En caso de dudas o preguntas, consulte siempre a su servicio de atención al cliente preferido.

Antes de desechar el equipo, inspeccione cuidadosamente su estado físico y de conservación, comprobando que no haya fugas de líquidos o gases, así como piezas rotas que puedan suponer un peligro durante su manipulación y posterior desmontaje.

La presencia de este símbolo en el producto indica que no puede recibir el mismo tratamiento que los residuos domésticos, sino que debe desecharse correctamente para evitar cualquier consecuencia negativa para el medio ambiente y la salud. Para más información sobre el reciclaje de este producto, contacte con el representante o el distribuidor local, el servicio de atención al cliente o el organismo local encargado de la eliminación de residuos.

Nota!

Al desguazar el equipo, es necesario destruir las marcas, el manual y el resto de documentos referidos a él.

12.2 Eliminación del embalaje

El embalaje debe eliminarse de conformidad con las normas vigentes en el país donde se utiliza el equipo. Todos los materiales utilizados para el embalaje son respetuosos con el medio ambiente.

Se pueden conservar, reciclar o quemar sin peligro en una planta incineradora. Las piezas de plástico reciclables están marcadas como en los ejemplos siguientes.

PE	Polietileno: • Embalaje exterior • Bolsa con instrucciones
PP	Polipropileno: • Bridas
PS	Espuma de poliestireno: • Protecciones de esquinas

Electrolux Professional AB
341 80 Ljungby, Sweden
www.electroluxprofessional.com