Asennusohjeet
Kuivauskaappi

DC7-10HP

Alkuperäiset ohjeet

438941210/FI
2026.10.21

Sisältö

1 Turvaohjeet 5
1.1 Yleiset turvallisuusohjeet 5
1.2 Merkinnät 5
2 Takuuehdot ja poissulkemiset 6
3 Tekniset tiedot 7
3.1 Mittapiirustus 7
3.2 Tekniset tiedot 8
4 Master- ja Slave-lämpöpumput 9
5 Pakkauksen purkaminen 10
5.1 Asennuspakkaus 10
6 Painon keventäminen asennuksen helpottamiseksi 11
6.1 Ripustinosan irrottaminen 11
6.2 Ovien irrottaminen 12
6.3 Kosteudenpoistoyksiköiden irrottaminen 14
7 Sijoittaminen / kiinnitys seinään 17
7.1 Tuuleta huone 17
7.2 Vaakasuuntainen säätö 17
7.3 Kiinnitys seinään 18
8 Liitäntä lattiakaivoon 19
9 Sähköliitäntä 20
9.1 Kytkentä ulkoiseen maksujärjestelmään 21
9.2 Tehdasasetusten palauttaminen 21
9.3 Vaihtoehtoinen sähköliitäntä 21
9.4 Liitäntä varajärjestelmään 22
10 Kieliasetus 23
11 Toimintotarkistus 24
12 Tietoja hävittämisestä 25
12.1 Laitteen kierrätettävyys ja hävittäminen 25
12.1.1 Kierrätettävyys 25
12.1.2 Laitteen loppukäsittelyä ja komponenttien/materiaalien hyödyntämistä koskeva menettely 25
12.2 Pakkauksen hävittäminen 25

Valmistaja pidättää oikeuden rakennetta ja materiaaleja koskeviin muutoksiin.

1 Turvaohjeet

VAROITUS. Tämä laite on tarkoitettu vain vedessä pestyjen tekstiilien kuivaamiseen.

ÄLÄ TEE MUUTOKSIA TÄHÄN LAITTEESEEN.

Huoltotöitä saa tehdä ainoastaan valtuutettu asentaja.

Koneessa saa käyttää vain hyväksyttäviä varaosia.

Koneen virransaanti on katkaistava huollon ja osienvaihdon ajaksi.

Kiinteästi asennetuissa laitteissa, joita ei voi kytkeä irti verkkovirrasta ylijänniteluokan III mukaisella moninapaisella, hyväksytyn katkaisuvälin kytkimellä, laitteen kiinteään kaapelointiin on asennettava sähköasennusmääräysten mukainen menetelmä laitteen irrottamiseen virransyötöstä.

A-painotettu äänenpainetaso työasemilla: < 70 dB

Muut vaatimukset seuraavissa maissa: AT, BE, BG, HR, CY, CZ, DK, EE, FI, FR, DE, GR, HU, IS, IE, IT, LV, LT, LU, MT, NL, NO, PL, PT, RO, SK, SI, ES, SE, CH, TR, UK:

- Tätä laitetta voi käyttää julkisissa tiloissa.
- Laitteen käyttö on sallittu yli 8-vuotiaille lapsille sekä henkilöille, joiden fyysinen, henkinen tai aisteihin liittyvä toimintakyky on heikentynyt tai joilla ei ole riittävää kokemusta tai taitoa, vain siinä tapauksessa, että heitä valvotaan tai opastetaan laitteen turvallisessa käytössä ja he ymmärtävät käyttöön liittyvät vaarat. Älä anna lasten leikkiä laitteella. Lapset eivät saa käyttää laitetta tai puhdistaa sitä ilman valvontaa.

Muita maita koskevat lisävaatimukset:

- Tämä laite ei ole tarkoitettu lasten eikä sellaisten henkilöiden käyttöön, joiden fyysinen, henkinen tai aisteihin liittyvä toimintakyky on heikentynyt tai joilla ei ole riittävää kokemusta tai taitoa, ellei heidän turvallisuudestaan vastaava henkilö valvo tai opasta heitä laitteen käytössä. Lapsia tulee valvoa sen varmistamiseksi, etteivät he leiki laitteella.

1.1 Yleiset turvallisuusohjeet

Konetta ei saa valella vedellä.

Jotta vältetään mahdolliset veden tiivistymisen aiheuttamat vauriot sähköosille (muille osille), koneen täytyy olla huoneenlämmössä 24 tuntia, ennen kuin se otetaan käyttöön.

1.2 Merkinnät

	Varoitus
	Varoitus, kuuma pinta
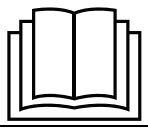	Lue ohjeet ennen koneen käyttämistä.
	Ole varovainen. Kuivauskaappi on hyvin painava, ja se voi kaatua helposti.

2 Takuuehdot ja poissulkemiset

Jos tämän tuotteen ostoon sisältyy takuu, takuu annetaan paikallisten määräysten mukaisesti edellyttäen, että laitteisto on asennettu ja sitä käytetään sen käyttötarkoituksen ja laitteiston mukana toimitettujen asiakirjojen mukaisesti.

Takuu on voimassa, kun asiakas on käyttänyt vain alkuperäisiä varaosia ja suorittanut huollon Electrolux Professional AB:n paperimuodossa tai sähköisessä muodossa saataville asetetun käyttö- ja huoltodokumentaation mukaisesti.

Electrolux Professional AB suosittelee Electrolux Professional AB:n hyväksymien puhdistus-, huuhtelu- ja kalkinpoistoaineiden käyttämistä optimaalisten tulosten saamista varten ja tuotteen pitämiseksi kunnossa pitkään.

Electrolux Professional AB:n takuu ei kata seuraavia:

- huoltomatkaan liittyvät kulut, kun tuote toimitetaan ja noudetaan
- asennus
- koulutus laitteen käyttöön tai toimintaan
- kulutus- ja vaihto-osien vaihto (ja/tai toimitus), elleivät syynä ole materiaalivirheet tai valmistusviat, joista on ilmoitettu yhden (1) viikon kuluessa vian ilmenemisestä
- ulkoisen johdotuksen korjaus
- valtuuttamattomien korjausten tulosten korjaaminen sekä minkä tahansa vahingon, toimintahäiriön tai tehon heikkenemisen paranteleminen, kun sen syynä ja/tai perusteena on
  - sähköjärjestelmien tehoton ja/tai epänormaali toiminta (virta, jännite tai taajuus, mukaan lukien piikit ja/tai katkot)
  - riittämätön tai keskeytyvä veden, höyryn, ilman tai kaasun syöttö (mukaan lukien epäpuhtaudet ja/tai muut seikat, jotka eivät vastaa laitteen teknisiä vaatimuksia);
  - putkituksen osat, komponentit tai kuluvat puhdistustuotteet, joita valmistaja ei ole hyväksynyt
  - asiakkaan huolimattomuus, väärinkäyttö, virheellinen toimintatapa ja/tai soveltuvan laitedokumentaation sisältämien käyttö- ja hoito-ohjeiden laiminlyöminen
  - epäasianmukainen tai puutteellinen: asennus, korjaus, huolto (mukaan lukien peukalointi, muokkaukset ja korjaukset ulkopuolisten osapuolten tai valtuuttamattomien ulkopuolisten osapuolten toimesta) ja turvajärjestelmiin tehdyt muutokset
  - Muiden kuin alkuperäisten osien käyttäminen (esim.: kulutusmateriaalit, kuluvat osat tai varaosat).
  - ympäristöolosuhteet, jotka aiheuttavat lämpöön liittyvää kuormitusta (esim. ylikuumenemista tai jäätymistä) tai kemiallista kuormitusta (esim. korroosiota tai hapettumista)
  - tuotteen sisään tai tuotteeseen liitetyt vieraat esineet
  - onnettomuudet tai poikkeukselliset olosuhteet
  - kuljetus ja käsittely, mukaan lukien naarmut, lovet, lohkeamiset ja/tai muut tuotteen pintaan tulleet vauriot, paitsi jos tällaisen vahingon syynä ovat materiaalivirheet tai valmistusviat ja niistä on ilmoitettu yhden (1) viikon kuluessa toimituksesta, ellei muuta ole sovittu
- tuote, jonka alkuperäinen sarjanumero on poistettu tai jota on muutettu tai joka ei ole selvästi luettavissa
- lamppujen, suodattimien ja minkä tahansa kulutusosien vaihto
- lisävarusteet ja ohjelmistot, joita Electrolux Professional AB ei ole hyväksynyt tai määrittänyt.

Takuuseen eivät kuulu määräaikaishuoltoon liittyvät toimet (mukaan lukien tällöin vaadittavat osat) eikä puhdistusaineiden toimittaminen, ellei niitä ole erityisesti lisätty paikalliseen, paikallisten ehtojen ja sääntöjen alaiseen sopimukseen.

Tarkista valtuutettujen huoltopisteiden luettelo Electrolux Professional AB:n verkkosivustolta.

3 Tekniset tiedot

3.1 Mittapiirustus

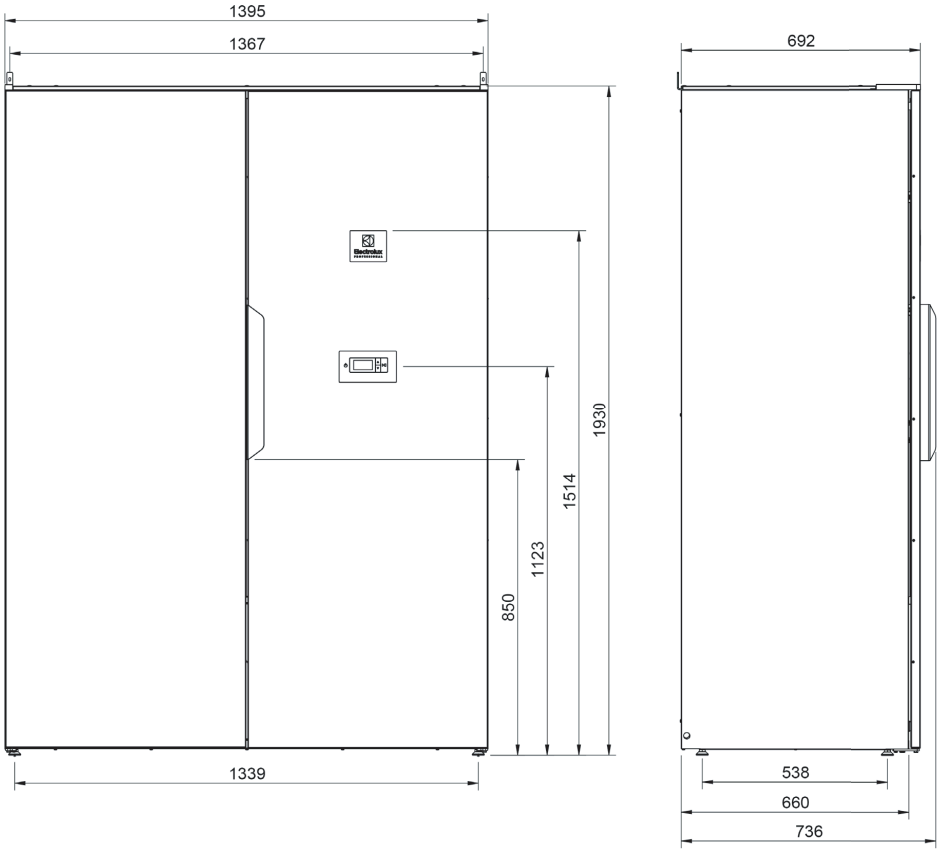

fig.X05609

3.2 Tekniset tiedot

Suositeltava kapasiteetti:		10 kg pyykkiä
Tyhjennyskapasiteetti:		46 g/min (Kun nimelliskapasiteetti 4 kg, 100 % puuvillakuorma 50 % alkuperäisestä kosteudesta kuivattuna 0 %).
Sähköliitäntä:		230V 1~, 50 Hz, 10 A
Teho:		1,85 kW
Pääpuhaltimen kapasiteetti:		1175 m^3/h (vapaaaikainen virtaus per puhallin, järjestelmässä kaksi puhallinta).
Ripustuspituus:		21 metriä
Mitat:	Korkeus	1930 mm
	Leveys	1395 mm
	Syvyys	692 mm
Paino:		211 kg
Melutaso:		48 dB (A)
Vuototesti:		28 bar
Ilmanvaihdon tarpeen arvioinnissa käytetty keskimääräinen lämmön luovutus / kuivausohjelma*:		0,7 kW

* Jos tarvitset apua tarvittavan ilmanvaihdon mitoittamisessa, ota yhteys ilmanvaihtoasiantuntijaan. Riittävän ilmanvaihdon varmistamiseksi kaikki lämpöä tuovat lähteet sekä kaikki muut ilmanvaihdon tarpeeseen vaikuttavat tekijät on huomioitava. Näitä ovat esimerkiksi ilmastovyöhyke, rakennusparametrit, huoneen koko jne.

Tuote sisältää tulenarkaa kylmäainetta: R290

Hermeettisesti suljettu

Kylmäaineen tyyppi:	R290
Kylmäaineen määrä:	2 x 0,13 kg
Globaalin ilmaston lämpenemispotentiaalin kokonaiskerroin:	0,02
CO_2vastaa:	0,0000052 tonnia

Liitännät

Lauhteenpoistoliitäntä	Muoviletku, ⌀ 10 mm. Toimitus sisältää 3 metrin pituisen letkun.

Energiankulutus ja kuivausajat

Lingotun pyykin kuivaus **)

Ohjelmat:		Normaali kuivaus
Energiankulutus:	kWh / kg pyykkiä	0,31
Energiankulutus poistettua vesilitraa kohti:	kWh / litra	0,62
Kuivausaika ***):	minuuttia	60

**) Arvot voivat vaihdella seuraavien tekijöiden perusteella:

- linkousnopeus
- huoneen lämpötila ja kosteus
- huoneen ilmankierto (tuloilma, poistoilma)
- kosteusanturin parametrien asetukset ja SUN-ohjelman aika

Arvot koskevat 6 kg:n pyykkiä 50 %:n jäännöskosteudella.

***) Kuivauskaappi palaa normaalitilaan viiden minuutin kuluttua tekstiilien kuivauksen päättymisestä.

4 Master- ja Slave-lämpöpumput

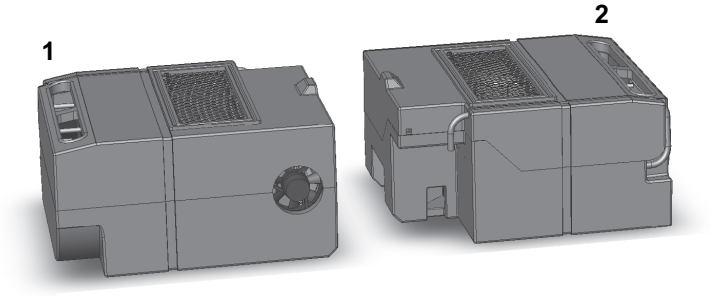

fig.W01396

1	*MASTER*
2	*SLAVE*

Kuivauskaapissa on kaksi lämpöpumppua, pääpumppu MASTER ja varapumppu SLAVE.

Vasemmanpuoleinen pumppu on MASTER-pumppu ja oikeanpuoleinen SLAVE-pumppu.

Nimensä mukaisesti MASTER ohjaa prosessia ja SLAVE seuraa sitä. Jos SLAVE-pumppuun tulee toimintahäiriö, kuivauskaappi pystyy edelleen toimimaan, mutta kuivausteho alenee. Jos MASTER-pumppu sen sijaan lakkaa toimimasta, kuivauskaappi pysähtyy. Tässä tapauksessa prosessia voi jatkaa määrittämällä SLAVE-pumpun väliaikaisesti pääpumpuksi (MASTER). Toimenpide on kuvattu tarkemmin huolto-oppaassa.

Lämpöpumppua ei normaalisti voi huoltaa sen käyttöpaikalla. Jos pumppu tarvitsee huoltoa, yksiköt on irrotettava kokonaan ja lähetettävä Nimo-Verken AB:lle, joka toimittaa pumpuille varajärjestelmän.

Sähköliitäntä on kummankin yksikön kytkentäpaneelissa. Paneelit ovat vastapäätä toisiaan alla olevan kuvan mukaisesti.

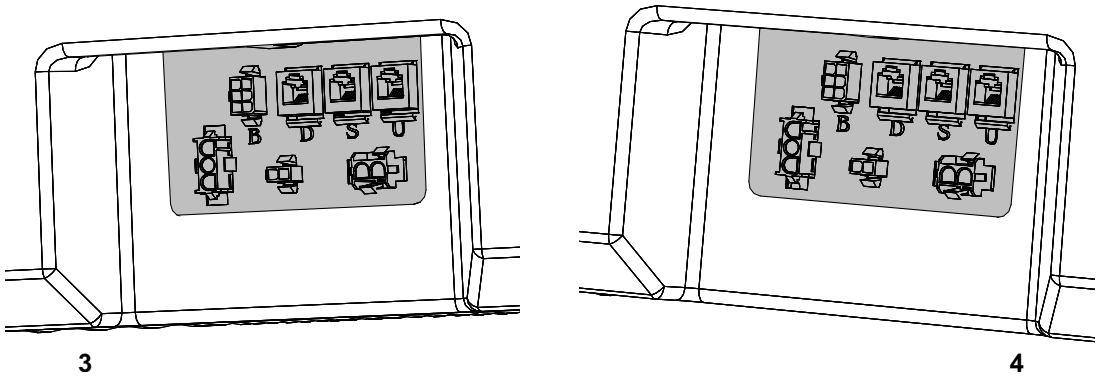

fig.W01397

3	**MASTER, vasen**
4	**SLAVE, oikea**

5 Pakkauksen purkaminen

Poista kaikki pakkausmateriaalit. Älä käytä teräviä esineitä, sillä ne voivat vahingoittaa tuotetta.

Pakkausmateriaalit, kuten muovi ja vaahtomuovi, on pidettävä poissa lasten ulottuvilta.

5.1 Asennuspakkaus

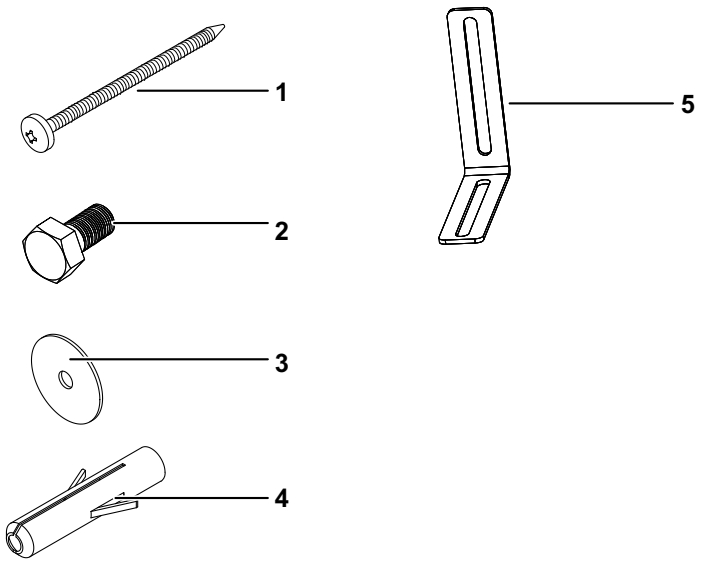

fig.X05888

1	Galvanoitu ruuvi T6S 6x75 seinäkiinnitykseen
2	Ruuvi M6S 8x16 kannakkeen kiinnitykseen
3	Aluslaatta BRB 8,4x17x1,6
4	Seinätulppa
5	Seinäasennuskannake

6 Painon keventäminen asennuksen helpottamiseksi

Kuivauskaapin painoa voi keventää seuraavalla tavalla asennuksen helpottamiseksi.
Jos teet kaikki kuvatut toimenpiteet, kuivauskaapin paino kevenee lähes puolella.

- **Ripustinosan irrottaminen**
- **Ovien irrottaminen**
- **Kosteudenpoistoyksiköiden irrottaminen**

6.1 Ripustinosan irrottaminen

- Irrota ripustimen stoppari kuvan mukaisesti.
- Nosta ja irrota osa.

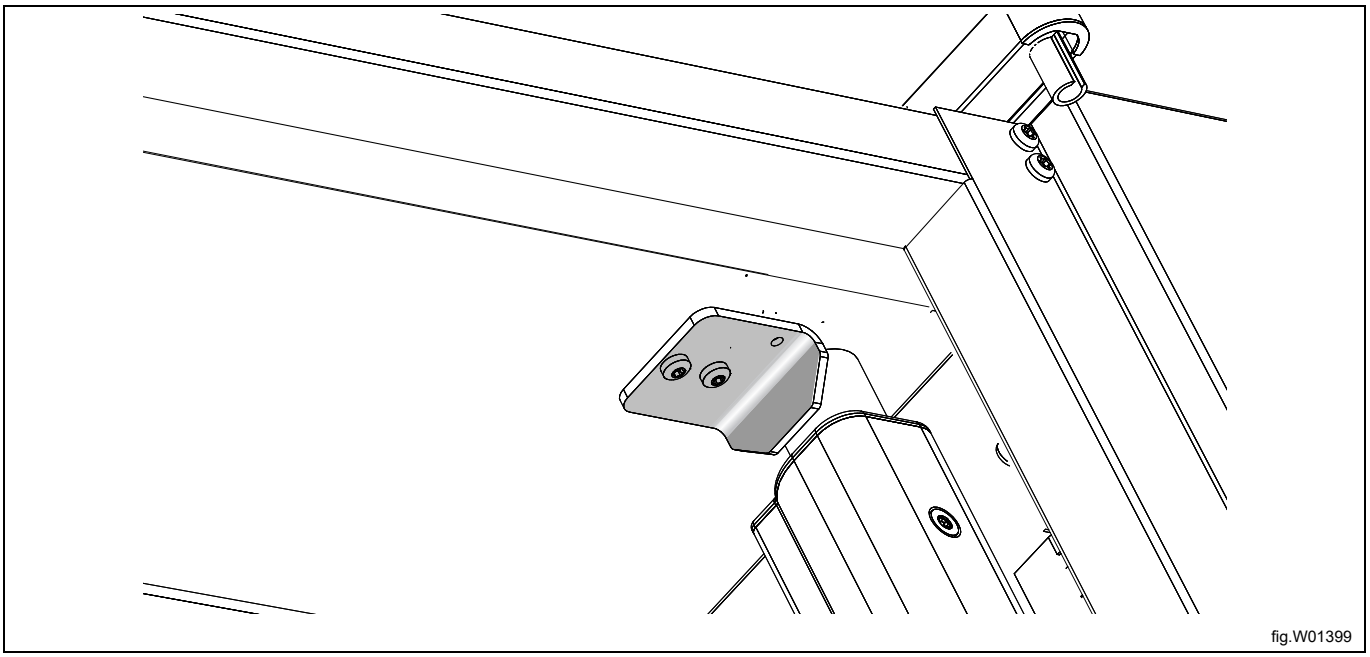

6.2 Ovien irrottaminen

Oikea ovi

- Avaa luukun (A) neljä kiinnitysruuvia ja poista luukku.
- Poista suojus (B) ylemmän saranan päältä ja vedä oven kaapeli (C) esiin. Irrota kaapeli liittimestä (D).
- Irrota ylempi sarana (E), joka on kiinnitetty kahdella ruuvilla. Vedä sarana varovasti irti kaapelista. Saranassa on aukko, jonka kautta kaapelin voi pujottaa sisään tai ulos.
- Nosta ovi pois kuivauskaapin rungosta.

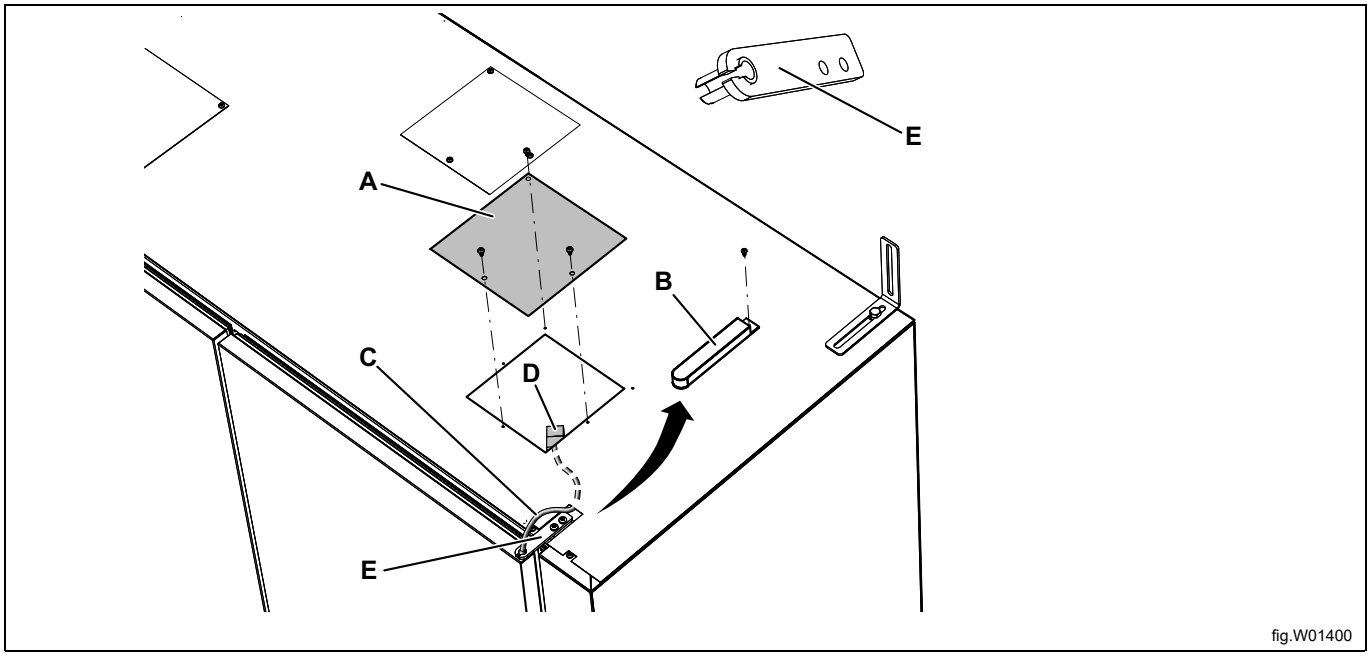

A	Luukku
B	Saranan päällä oleva suojus
C	Oven kaapeli
D	Liitin
E	Ylempi sarana

Vasen ovi

- Poista suojus (F) saranan päältä.
- Irrota sarana (G), joka on kiinnitetty kahdella ruuvilla.
- Nosta ovi pois kuivauskaapin rungosta.

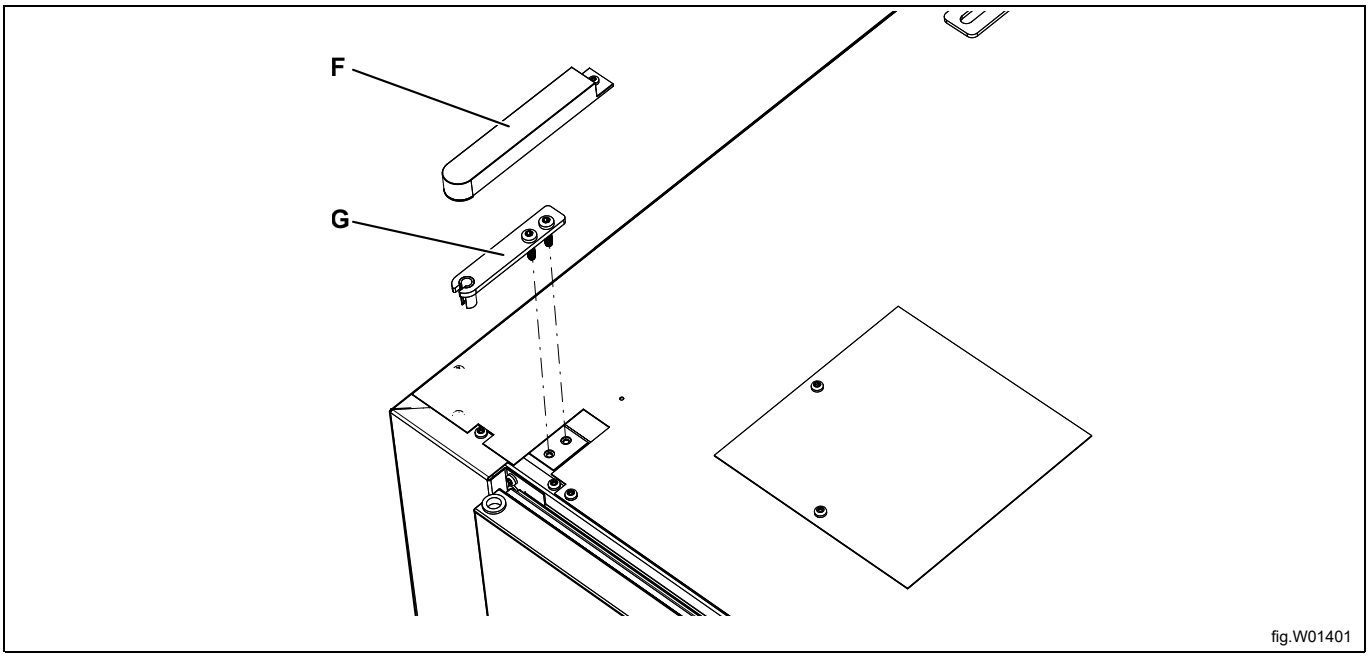

F	Saranan päällä oleva suojus
G	Ylempi sarana

6.3 Kosteudenpoistoyksiköiden irrottaminen

- Irrota etulevy (A), joka on kiinnitetty muovitulpilla peitetyillä kahdella ruuvilla yläosasta. Irrota oven kytkimien ja vasemmanpuoleisen kosteudenpoistoyksikön välinen sähköliitäntä. Irrota sen jälkeen etulevy.
- Irrota ja poista sihdit (B).

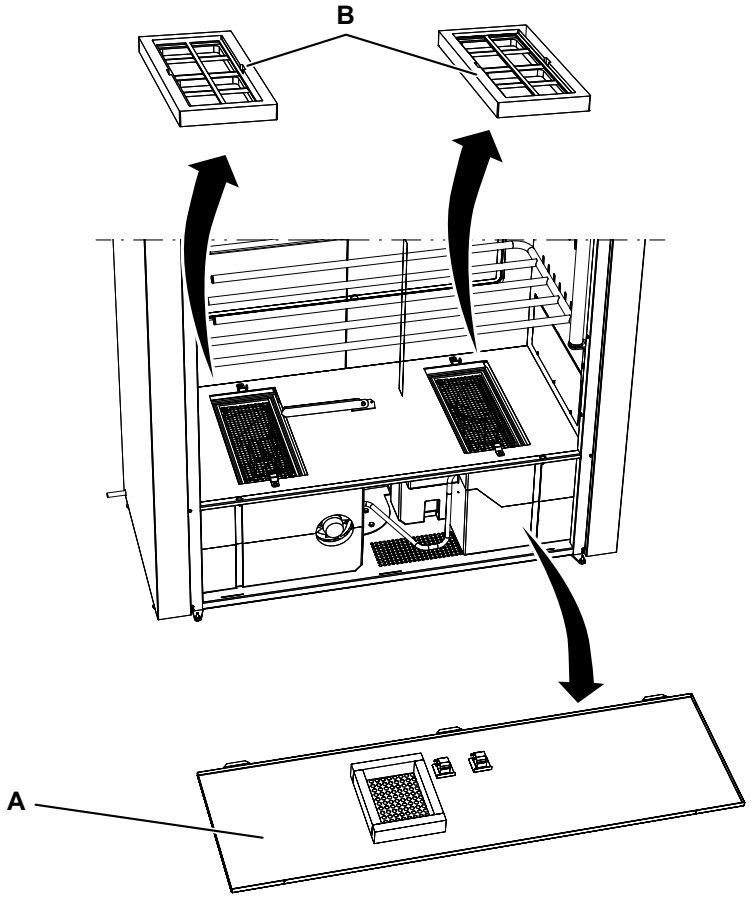

fig.W01402

A	Etulevy
B	Nukkasihti

- Irrota luukku (C), joka on kiinnitetty kolmella ruuvilla luukun alareunasta. Tee sama vasemmalla ja oikealla puolella.
- Poista ilmanohjain (D). Ilmanohjain on kiinnitetty kahdella Torx 40 -muoviruuvilla, jotka on peitetty suojatulpilla (E). Ilmanohjaimen voi joko poistaa tai jättää paikalleen.

Muista kiinnittää suojatulpat takaisin paikalleen toimenpiteen jälkeen. Muussa tapauksessa syntyy ilmavuotoja, jotka alentavat kuivauskaapin suorituskykyä.

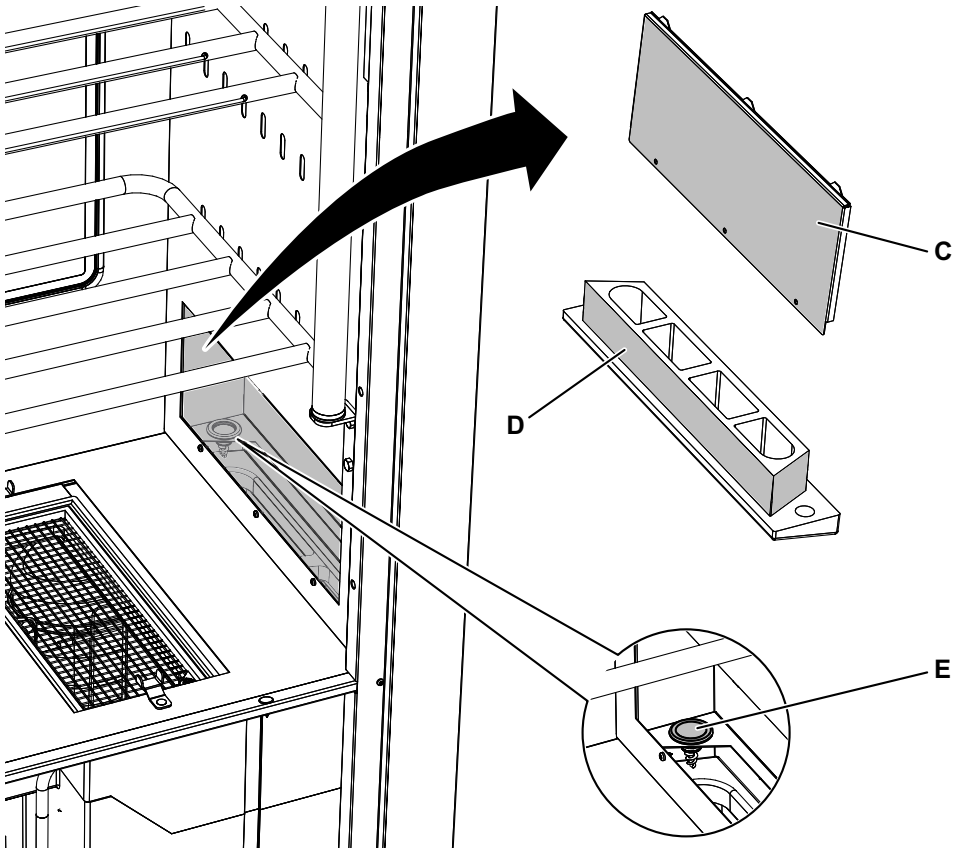

fig.W01403

C	Luukku
D	Ilmanohjain
E	Suojatulpat

- Irrota sähkökaapelit kuvan mukaisesti.

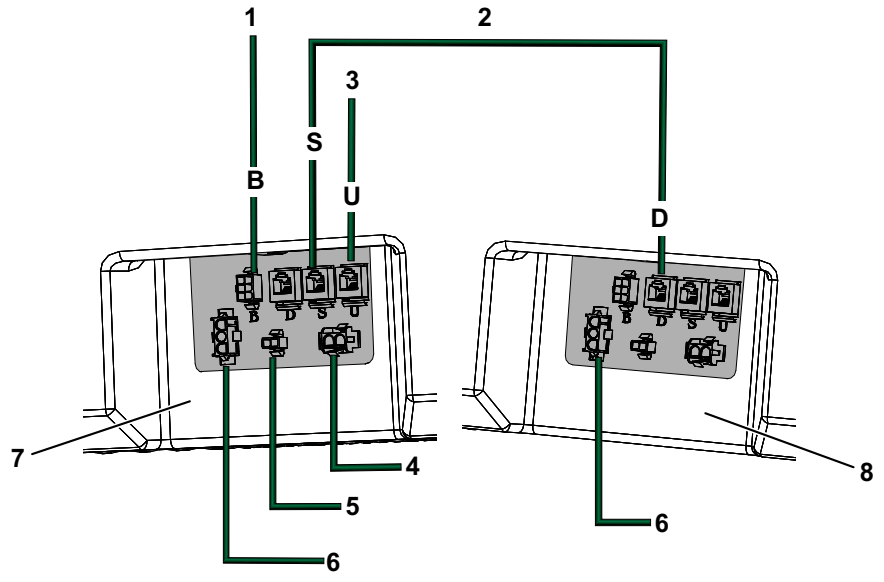

fig.W01404

1	Kiinteistön varajärjestelmä
2	Irrallinen moduulikaapeli, musta
3	Käyttöliittymä (käyttöpaneeli), valkoinen kaapeli
4	LED-valo
5	Oven kytkin
6	Verkkovirtaliitäntä
7	*MASTER*
8	*SLAVE*

- Irrota lauhteenpoistoliitäntä (F) kummastakin yksiköstä.
- Irrota lukituslaatta (G) ja ota kumpikin kosteudenpoistoyksikkö ulos.

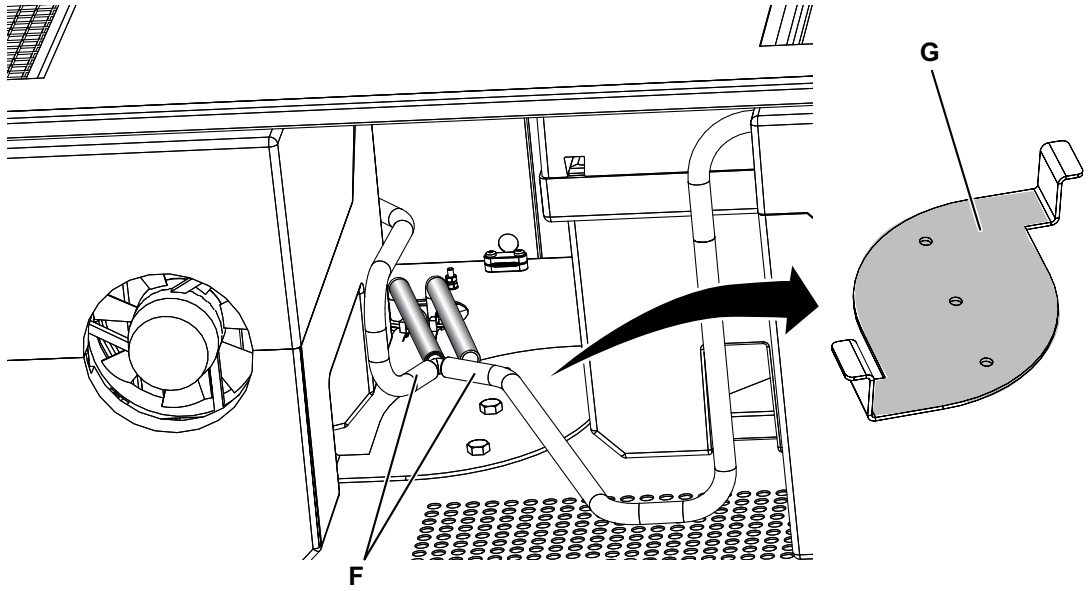

fig.W01405

7 Sijoittaminen / kiinnitys seinään

Kuivauskaapin saa asentaa vain sisätilaan kuivaan paikkaan.

Kuivauskaappia ei saa sijoittaa ympäristöön, jossa käytetään korkeapaineista vettä puhdistukseen.

7.1 Tuuleta huone

Koneen ollessa toiminnassa huoneenlämpö kohoaa. Siksi tilassa on oltava riittävä ilmankierto.

Kaikki samaan tilaan lämpöä tuovat lähteet on huomioitava ilmanvaihdon mitoituksessa. Lämmönlähteitä voivat olla esimerkiksi seuraavat: useampi rumpukuivain, kuivauskaappi, pesukone, mankeli, lämpöpatteri jne. Usean lämmönlähteen yhdistelmä suurentaa ilmanvaihtovirtauksen tarvetta. Tarvittavaan ilmanvaihtovirtaukseen voivat vaikuttaa myös muut tekijät, kuten ilmastovyöhyke, rakennusparametrit, huoneen koko jne. Jos tarvitset apua tarvittavan ilmanvaihdon mitoittamisessa, ota yhteys ilmanvaihtoasiantuntijaan.

7.2 Vaakasuuntainen säätö

Kuivauskaappi on sijoitettava tasaiselle ja vaakasuoralle alustalle siten, että se seisoo tukevasti kaikkien neljän jalan päällä.

Säädä jalkoja ulkopuolelta kuusioavaimella. Tarkista, että ovien yläreunat ovat samalla tasolla ja kohdakkain.

Säätöjaloissa on 17 mm:n kuusiokolot.

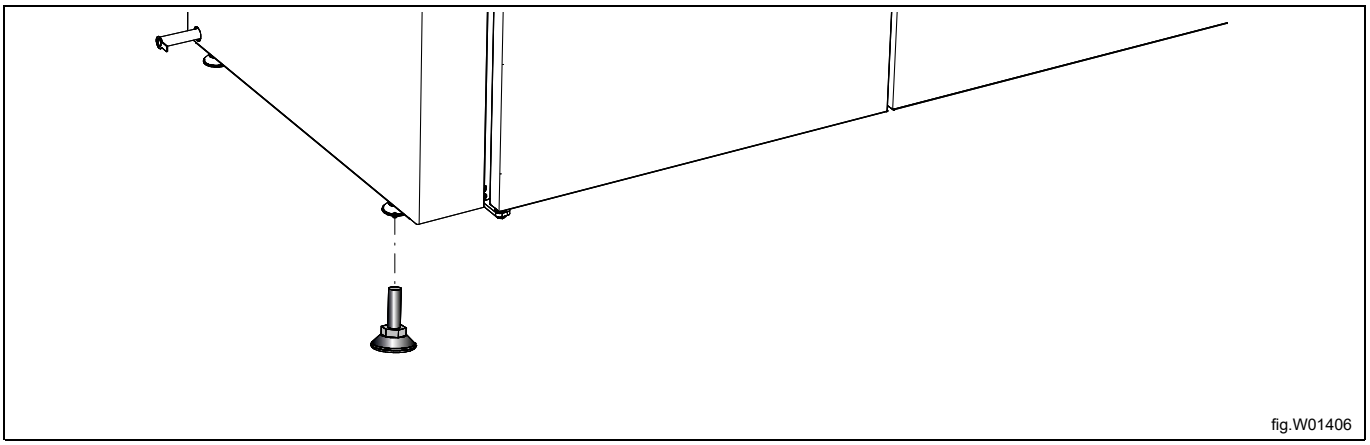

fig.W01406

7.3 Kiinnitys seinään

Kuivauskaappi on kiinnitettävä seinään kaatumisen estämiseksi.

Asennuspaketti sisältää kaksi kulmakiinnikettä, jotka kiinnitetään kuivauskaapin yläosaan kuvan mukaisesti. Käytä mukana toimitettuja ruuveja. Kiinnikkeissä on urat seinäkiinnityksen säätämistä varten.

Kiinnitä kaappi seinään. Asennuspaketti sisältää kiinnitysruuvin ja muovitulpat.

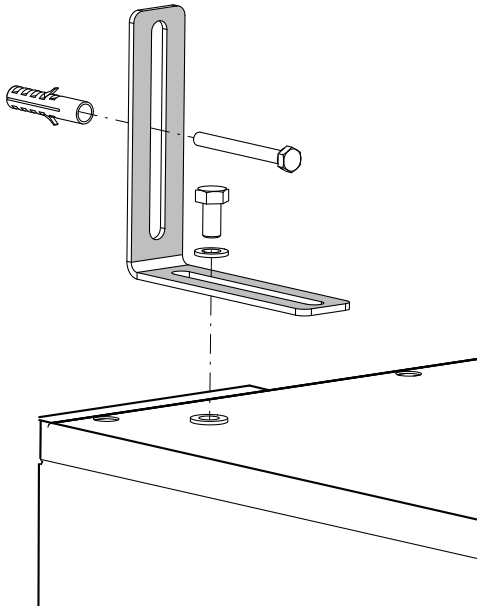

fig.W01407

8 Liitäntä lattiakaivoon

Kuivauskaappi toimitetaan tehtaalla esiasennetulla letkulla vasemmalla puolella, tarkoitettuna lattian viemäriin liittämistä varten.

Kiinnitä uusi poistoputki yhteen kaapin liitännöistä ja johtoa se viemäriin.

Jos viemäri on korkeammalla kuin kaapin poistopää, varmista, että letku kulkee kaaren muodossa alas kohti lattiaa ja muodostaa vesilukon. Muuten on riski, että kondenssivesi virtaa takaisin laatikkoon pumpun ollessa pysähdyksissä. Tämä voi aiheuttaa laatikon täyttymisen vedellä ja kaapin toiminnan keskeytymisen.

Huom!

Missään olosuhteissa letkua ei saa taivuttaa siten, että veden virtaus estyy.

Jos sinun täytyy siirtää

kondenssiletkun ulostulo oikealle puolelle, suorita seuraavat toimenpiteet:

1. Leikkaa letkua kiinni pitävä nippuside.
2. Pujota letku takaisin aukon läpi ja ulos kanavan vastakkaisella puolella olevasta vastaavasta reiästä.
3. Siirrä letku oikeanpuoleiseen ulostuloon. Kiinnitä uudella nippusidellä.

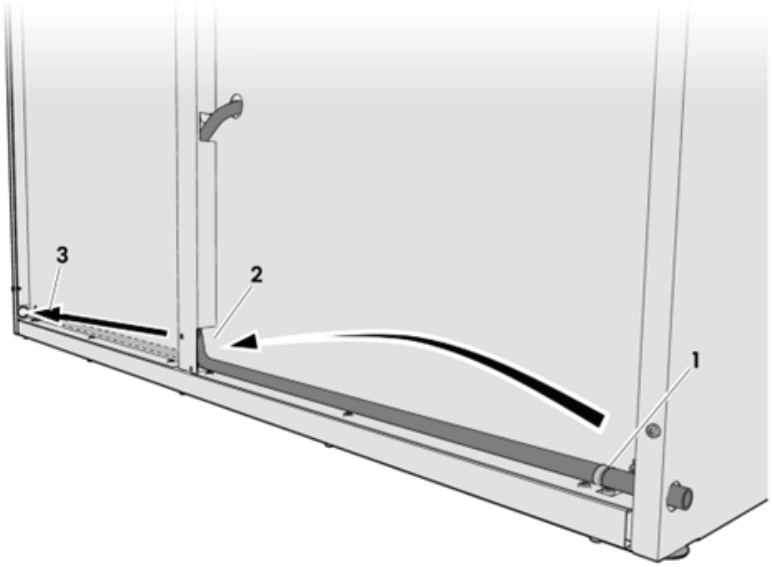

fig.X05575

9 Sähköliitäntä

Sähköasennuksen saa tehdä vain ammattitaitoinen sähköasentaja.

Kuivauskaappi toimitetaan valmiina liitettäväksi verkkoon kaapelilla ja maadoitusliittimellä.

Sähköliitännät					
Lämmitysvaihtoehto	Verkkojännite	Hz	Lämmitysteho kW	Kokonaisteho kW	Suositeltava sulake A
Lämpöpumppukoneet	230 V 1~	50	[1]	2,6	10

1. Kokonaisteho ja suositeltu sulake eivät riipu lämmitystehosta näissä tapauksissa.

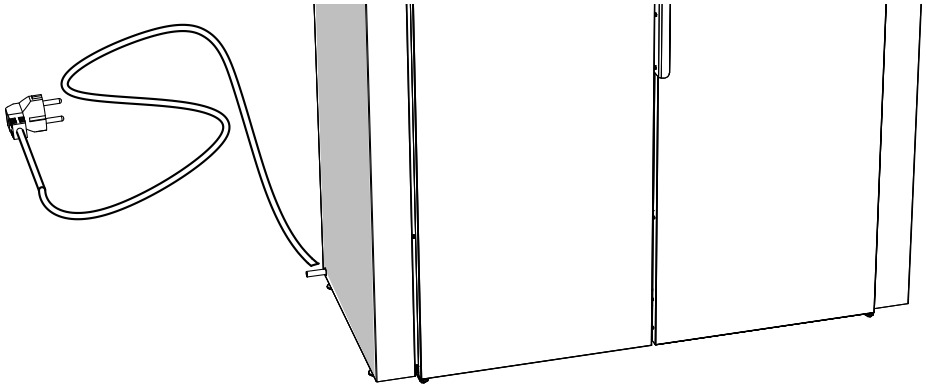

fig.W01410

Verkkovirtakytkentään on suositeltavaa asentaa **vikavirtasuojakytkin**.
Pistorasian on oltava sellaisessa paikassa, että kuivauskaapin virtajohto on helppo irrottaa tarvittaessa.

9.1 Kytkentä ulkoiseen maksujärjestelmään

Kytke ulkoisen maksujärjestelmän kaapelit liitinlohkon paikkoihin 1 ja 2 EXT SW.

Aktivoi kytkentä ulkoiseen maksujärjestelmään seuraavasti:

- Aktivoi ohjelmointitila: Paina painikkeita STOP + AURINKO + PERHONEN. Paina ensin Stop-painiketta ja sen jälkeen samanaikaisesti ohjelmanvalintapainikkeita. Näyttö syttyy ja siinä näkyy ACCESS 1000. Jotta voit jatkaa, koodin 1000 tilalle on vaihdettava koodi 9191.
- Edellä kuvatun toimenpiteen jälkeen olet ACCESS 1000 -ohjelman ensimmäisen numeron eli ykkösen (1) kohdalla. Siirry numeroon 9 ohjelmanvalintapainikkeilla AURINKO (ylös) ja PERHONEN (alas). Siirry sen jälkeen STOP-painikkeella seuraavaan numeroon, joka on tässä tapauksessa 0. Muuta se AURINKO-painikkeella numeroksi 1 ja jatka, kunnes näkyvissä on 9191. Kun olet asettanut viimeisen numeron, paina STOP-painiketta ja **siirry ohjelmointitilaan**.
- Ensimmäinen parametri ja tehdasasetusarvo näkyvät näytössä. Parametrin rivi vilkkuu.
- Siirry eteen- tai taaksepäin AURINKO-painikkeella (suurentaa arvoa) tai PERHONEN-painikkeella (pienentää arvoa), kunnes näytössä näkyy parametri 117. Vahvista STOP-painikkeella.
- Aseta parametri arvoon 1. Tämä aktivoi kaapin verkkokäyttöön. Poistu parametrista painamalla Stop-painiketta.
- Tallenna STOP-painikkeella.
- Voit poistua ohjelmointitilasta painikkeilla STOP + PERHONEN (paina ensin STOP-painiketta).

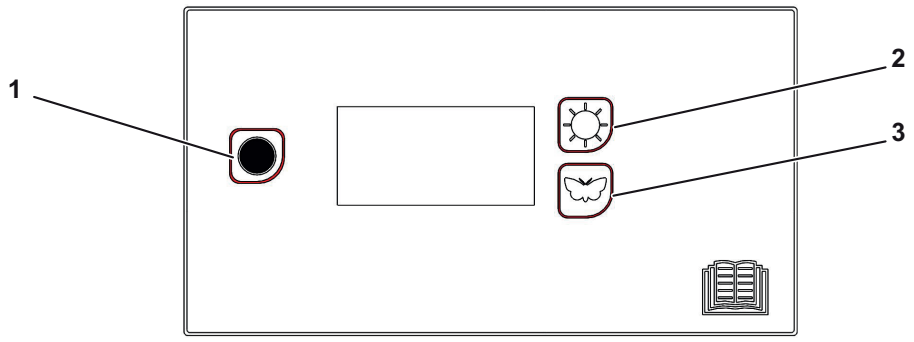

fig.W01296

1	Stop-painike
2	Aurinko-painike Ekstrakuivaus
3	Perhonen-painike Normaali kuivaus

9.2 Tehdasasetusten palauttaminen

Elektroniikan palautus tehdasasetuksiin:

Paina Stop-painiketta ja paina sen jälkeen kumpaakin ohjelmapainiketta. Näytössä näkyy FACT DEFS.

9.3 Vaihtoehtoinen sähköliitäntä

Kuivauskaapin voi kytkeä myös pysyvästi verkkovirtaan. Tässä tapauksessa se on kytkettävä kuivauskaapin lähelle asennettavan moninapaisen kytkimen kautta.

Maadoitetun pistorasian tai moninapaisen kytkimen on oltava helposti ulottuvilla kuivauskaapin paikalleen asentamisen jälkeen.

9.4 Liitäntä varajärjestelmään

Jos kiinteistössä on pesulan varajärjestelmä, kuivauskaapin voi kytkeä siihen.

Kytkentä tehdään ulkoisen elektroniikkarasian kautta, jonka voi tilata Electrolux Professionalilta. Rasia kytketään Master-yksikön liittimeen B.

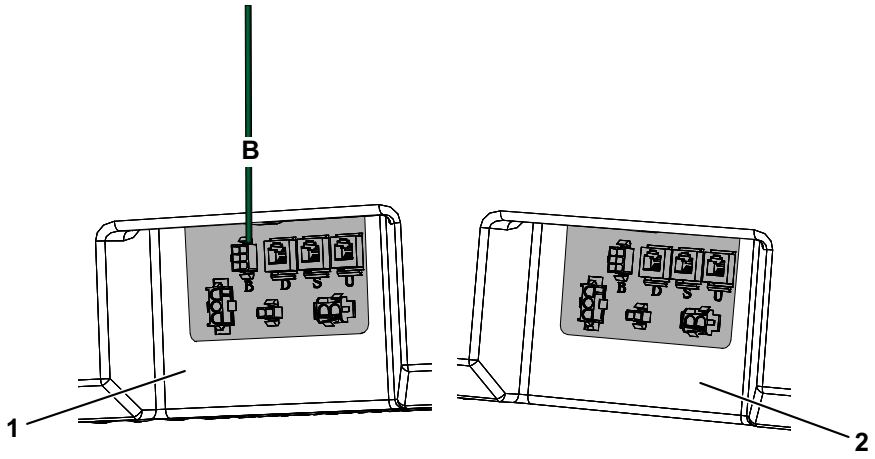

fig.W01411

B	Master-yksikön liitin
1	*MASTER*
2	*SLAVE*

10 Kieliasetus

- Aktivoi ohjelmointitila: Paina painikkeita STOP + AURINKO + PERHONEN. Paina ensin Stop-painiketta ja sen jälkeen samanaikaisesti ohjelmanvalintapainikkeita. Näyttö syttyy ja siinä näkyy ACCESS 1000. Jotta voit jatkaa, koodin 1000 tilalle on vaihdettava koodi 9191.
- Edellä kuvatun toimenpiteen jälkeen olet ACCESS 1000 -ohjelman ensimmäisen numeron eli ykkösen (1) kohdalla. Siirry numeroon 9 ohjelmanvalintapainikkeilla AURINKO (ylös) ja PERHONEN (alas). Siirry sen jälkeen STOP-painikkeella seuraavaan numeroon, joka on tässä tapauksessa 0. Muuta se AURINKO-painikkeella numeroksi 1 ja jatka, kunnes näkyvissä on 9191. Kun olet asettanut viimeisen numeron, paina STOP-painiketta ja **siirry ohjelmointitilaan**.
- Ensimmäinen parametri ja tehdasasetusarvo näkyvät näytössä. Parametrin rivi vilkkuu.
- Siirry eteen- tai taaksepäin AURINKO-painikkeella (suurentaa arvoa) tai PERHONEN-painikkeella (pienentää arvoa), kunnes näytössä näkyy P 105.
- Kun näytössä näkyy P105, vahvista painamalla STOP-painiketta. Alla olevalle riville tulee näkyviin vilkkuva kielen symboli. Jokaiselle kielelle on määritetty numeromuotoinen symboli alla olevan taulukon mukaisesti. Laitteen tehdasasetus on 1 (ruotsi).
- Siirry haluamasi kielen kohdalle AURINKO- tai PERHONEN-painikkeella.
- Tallenna STOP-painikkeella.
- Voit poistua ohjelmointitilasta painikkeilla STOP + PERHONEN (paina ensin STOP-painiketta). Näyttö käynnistyy uudelleen valittu kieli asetettuna.

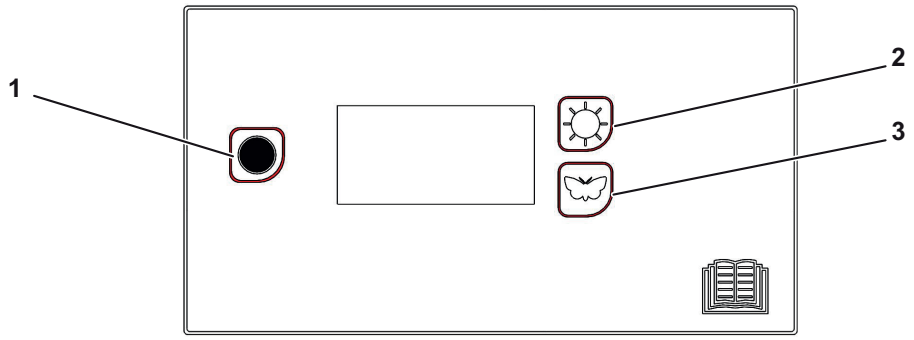

fig.W01296

1	Stop-painike
2	Aurinko-painike Ekstrakuivaus
3	Perhonen-painike Normaali kuivaus

Kielisymboli	Näyttökieli
0	Englanti
1	Ruotsi
2	Norja
3	Tanska
4	Suomi
5	Venäjä
6	Ranska
7	Saksa

11 Toimintotarkistus

Tarkastuksen saa tehdä vain ammattitaitoinen asentaja.

Toiminnan tarkastus on tehtävä asennuksen jälkeen, ennen laitteen käyttöä.

Mahdollisten korjausten jälkeen laitteen toiminta on aina tarkastettava, ennen kuin sitä käytetään.

- Valitse jokin ohjelma ja tarkista, että kuivauskaappi lämpenee eikä siitä kuulu poikkeuksellista ääntä.

Käyttövalmius

Läpäistyään kaikki testit laite on käyttövalmis.

Jos jokin testeistä epäonnistuu tai havaitaan puutteita tai vikoja, ota yhteys paikalliseen huoltoedustajaan tai jälleenmyyjään.

Pyyhi kuivauskaapin sisä- ja ulkopinta miedolla astianpesuaineella ja kuumalla vedellä. Pyyhi kauttaaltaan.

12 Tietoja hävittämisestä

12.1 Laitteen kierrätettävyys ja hävittäminen

12.1.1 Kierrätettävyys

Laitteidemme valmistuksessa käytetään huomattava määrä kierrätettäviä metalleja (kuten ruostumatonta terästä, rautaa, alumiinia, galvanoitua peltiä, kuparia yms.), jotka voidaan ottaa talteen paikallisten kierrätysjärjestelmien avulla käyttömaan voimassa olevien määräysten mukaisesti.

Jätteen loppukäsittelyä koskevat kansalliset säännökset saattavat vaihdella. Laite tulee sen vuoksi hävittää sovellettavan lainsäädännön ja sen maan toimivaltaisten viranomaisten antamien direktiivien mukaisesti, jossa laite poistetaan käytöstä.

Laitteen osat on erotettava ja hävitettävä niiden materiaalikoostumuksen mukaisesti (esim. metallit, öljyt, rasvat, muovit, kumi, kylmäainekaasut, eristyslevyt ja muu eristemateriaali, lasivilla, ledit jne.) ja noudattaen täysin sovellettavia paikallisia ja kansainvälisiä jätehuoltomääräyksiä.

Kompressorit voivat sisältää öljyjä ja kylmäainenesteitä – ne ovat vaarallisia jätteitä ja ne tulee kierrättää paikallisten määräysten mukaisesti.

12.1.2 Laitteen loppukäsittelyä ja komponenttien/materiaalien hyödyntämistä koskeva menettely

Tätä tuotetta ei tule hävittää ympäristöön sen käyttöiän lopussa; sen sijaan on välttämätöntä hävittää se paikallisten ympäristömääräysten mukaisesti tai mieluiten toimittaa se kokonaan valtuutettuun kierrätyskeskukseen.

Kaikki irrotetut komponentit, mukaan lukien luukut ja muut rakenneosat, on toimitettava laitteen mukana valtuutettuun kierrätys- tai purkulaitokseen.

Purku-/kierrätyskeskus käyttää viimeisintä teknologiaa ja menetelmiä, joilla tuotteet voidaan purkaa tehokkaasti parhaan kierrätettävyyden varmistamiseksi.

Huomaa, että painetut piirilevyt, sähkömoottorit ja muut Euroopan unionin lainsäädännössä yksilöidyt komponentit, joilla on suuri kriittinen raaka-aineiden hyödyntämispotentiaali, vaativat erityiskäsittelyn.

Jos olet jostakin asiasta epävarma tai sinulla on kysymyksiä, ota aina yhteyttä paikalliseen huoltoliikkeeseen.

Ennen kuin hävität laitteen, tarkista huolellisesti sen fyysinen kunto ja säilyvyys, tarkista mahdolliset neste- tai kaasuvuodot sekä rikkoutuneet osat, jotka voivat aiheuttaa vaaraa käsittelyn ja myöhemmän purkamisen aikana.

	Laitteeseen kiinnitetty merkki osoittaa, että laitetta ei saa pitää kotitalousjätteenä vaan että se on hävitettävä asianmukaisesti kaikkien ympäristöön ja ihmisiin kohdistuvien haittojen estämiseksi. Lisätietoja tuotteen kierrättämisestä saat ottamalla yhteyttä paikalliseen jälleenmyyjään tai edustajaan, huoltopalveluun tai paikallisiin jätehuoltoviranomaisiin.

Huom!
Kun laite puretaan osiin, kaikki merkinnät, tämä käsikirja ja muut laitetta koskevat asiakirjat on tuhottava.

12.2 Pakkauksen hävittäminen

Pakkausmateriaalit tulee hävittää laitteen käyttömaassa voimassa olevien määräysten mukaisesti. Kaikki pakkausmateriaalit ovat ympäristöystävällisiä.

Ne voidaan säilyttää turvallisesti, kierrättää tai polttaa asianmukaisessa jätteidenpolttolaitoksessa. Kierrätettävät muoviosat on merkitty alla olevien esimerkkien mukaisesti.

PE	Polyeteeni: • Ulkopakkaus • Ohjepussi
PP	Polypropeeni: • Hihnat
PS	Polystyreenivaahto: • Kulmasuojukset

Electrolux Professional AB
341 80 Ljungby, Sweden
www.electroluxprofessional.com