Telepítési útmutató
Szárítószekrény

DC7-8HP_m

Eredeti utasítások

427001518/HU
2026.05.27

Tartalom

1 Biztonsági óvintézkedések 5
1.1 Általános biztonsági információk 5
1.2 Szimbólumok 6
2 Jótállási feltételek és kizárások 7
3 Műszaki adatok 8
3.1 Méretrajz 8
3.2 Műszaki adatok 8
4 Elhelyezés 9
5 Összeszerelési útmutató 10
5.1 Az alap összeszerelése és a villamos kábel beszerelése 10
5.2 Váz összeszerelés 11
5.3 Belső alap szerelés 12
5.4 Szerelje fel a bal hátsó részt 13
5.5 Hátsó rész felszerelése 14
5.6 LED szalag felszerelése 15
5.7 Szerelje be a felső panel kábelezését 16
5.8 Szerelje fel a felső panelt 17
5.9 Szerelje be a kábelcsatornát 18
5.10 Szerelje be a légcsatornát 19
5.11 Szerelje fel a függesztő konzolt 20
5.12 Szerelje be a szigetelő lapokat 21
5.13 Külső oldal felszerelése 22
5.14 Szerelje fel a kimeneti szerelvényeket 23
5.15 Hőszivattyú szerelése 23
5.16 Hőszivattyú tömlők 24
5.17 Tartók a hőszivattyú dobozaihoz 24
5.18 Szerelje fel a tömlőt a hátsó panelre 25
5.19 A hőszivattyú dobozok beszerelése 25
5.20 Szerelje fel a fali szerelőlemez kimeneti szerelvényét 26
5.21 Szerelje fel a szűrőt és a tartót 26
5.22 Szerelje fel a fedőlemezt 27
5.23 Szerelje fel a légcsatorna oldallapjait 27
5.24 Szerelje fel az ajtókapcsolókat és az elülső panelt 28
5.25 Mágnes szerelése 29
5.26 Cipőtartó beszerelése 29
5.27 Ajtó beszerelése 30
5.28 Ajtókilincs felszerelése 31
5.29 Akasztócsap felszerelése a felső panelre 31
5.30 Akasztó konzol felszerelése 32
5.31 Akasztó felszerelése 33
5.32 Felső panel felszerelése 35
6 Falra rögzítés 36
7 A helyiség szellőztetése 36
8 Elektromos csatlakoztatás 37
8.1 A Master és Slave párátlanító egységek elektromos csatlakoztatása 37
9 Csatlakoztatás a padlólefolyóhoz 38
10 A működés ellenőrzése 39
11 Ártalmatlanítási információk 40
11.1 A készülék újrahasznosíthatósága és ártalmatlanítása 40
11.1.1 Újrahasznosíthatóság 40
11.1.2 A készülék ártalmatlanítására és az alkatrészek/anyagok hasznosítására vonatkozó eljárás 40
11.2 A csomagolás hulladékba helyezése 41

A gyártó fenntartja a jogot, hogy módosítsa a tervet és az alkatrészekre vonatkozó előírásokat.

1 Biztonsági óvintézkedések

FIGYELMEZTETÉS. Ez a készülék csak olyan textíliák szárítására készült, amelyeket vízben mostak ki.

NE MÓDOSÍTSA A KÉSZÜLÉKET.

A szervizelést csak felhatalmazott személyek végezhetik.

Kizárólag engedélyezett alkatrészek használhatók.

Szervizelés vagy alkatrészek cseréje esetén az áramellátást ki kell kapcsolni.

Azon helyhez kötött készülékek, amelyek nincsenek felszerelve az elektromos hálózatról való leválasztásra szolgáló eszközzel, minden póluson érintkezőleválasztással rendelkeznek, amely a III. túlfeszültségi kategória esetén teljes leválasztást biztosít, a leválasztó eszközöket a vezetékezési szabályoknak megfelelően be kell építeni a rögzített vezetékekbe.

A-hangnyomásszint a munkaállomásoknál: <70 dB

További követelmények a következő országok esetén: AT, BE, BG, HR, CY, CZ, DK, EE, FI, FR, DE, GR, HU, IS, IE, IT, LV, LT, LU, MT, NL, NO, PL, PT, RO, SK, SI, ES, SE, CH, TR, UK:

- Ez a készülék nyilvános helyeken használható.
- A készülék használhatják 8 évesnél idősebb gyermekek és csökkent fizikai, értelmi vagy mentális képességű, illetve megfelelő tapasztalatok és ismeretek híján lévő személyek, ha felügyeletet és útmutatást kapnak a készülék biztonságos használatára vonatkozóan, és tisztában vannak a kapcsolódó veszélyekkel. Ne hagyja, hogy gyermekek játsszanak a készülékkel. A tisztítást és a felhasználói karbantartást nem végezhetik felügyelet nélküli gyermekek.

További követelmények más országok esetén:

- A készüléket csökkent fizikai, érzékelési vagy mentális képességű, illetve megfelelő tapasztalatok vagy ismeretek híján lévő személyek (beleértve a gyermekeket is) nem használhatják, hacsak a biztonságukért felelős személy nem biztosít számukra felügyeletet vagy útmutatást a készülék használatára vonatkozóan. A gyerekekre vigyázni kell, hogy ne játsszanak a készülékkel.

1.1 Általános biztonsági információk

Ne locsolja le vízzel a készüléket.

Az elektronika (és más alkatrészek) páralecsapódás miatti esetleges sérülésének elkerülése érdekében a gépet az első használat előtt 24 órán keresztül szobahőmérsékleten kell tartani.

1.2 Szimbólumok

	Vigyázat
	Vigyázat, forró felület
	A gép használata előtt olvassa el az útmutatót.
	Legyen óvatos. A szárítószekrény fejnehéz, és könnyen felborulhat.

2 Jótállási feltételek és kizárások

Ha a termék vásárlására jótállás vonatkozik, a jótállás nyújtása a helyi törvényekkel összhangban, valamint a telepített és a rendeltetési célnak megfelelően használt termékhez igazodva történik, mégpedig a berendezésre vonatkozó dokumentációban leírt módon.

A jótállás akkor érvényes, ha az ügyfél kizárólag eredeti alkatrészeket használ, és az Electrolux Professional AB papíron és elektronikus formában rendelkezésre bocsátott felhasználói és karbantartási kézikönyvének megfelelően végzi a karbantartásokat.

Az Electrolux Professional AB azt javasolja, hogy az optimális eredmények és a termék hatékonyságának hosszú időn keresztüli megtartása érdekében az Electrolux Professional AB által jóváhagyott tisztító, öblítő és vízkőmentesítő szereket használjanak.

Az Electrolux Professional AB jótállása nem terjed ki a következőkre:

- a termék leszállításával és felvételével kapcsolatos szervizutak költsége;
- az üzembe helyezés;
- a használat/üzemeltetés betanítása;
- a kopó alkatrészek cseréje (és/vagy ellátására), hacsak a kopás nem olyan anyaghibából vagy kivitelezési hibából ered, amelyet a meghibásodástól számított egy (1) héten belül bejelentenek;
- a külső huzalozás javítása;
- a nem engedélyezett javítások, valamint az ezekből eredő és/vagy ezekkel okozott károk, hibák vagy hibás működések helyrehozása;
  - az elektromos rendszerek elégtelen és/vagy rendellenes kapacitása (áramerősség/feszültség/frekvencia, ezen belül az áramcsúcsok és/vagy kihagyások);
  - elégtelen vagy megszakított víz-, gőz-, levegő-, gázellátás (beleértve a szennyeződéseket és/vagy más tényezőket, amelyek nem felelnek meg az adott készülék műszaki követelményeinek);
  - a gyártó jóváhagyásával nem rendelkező vízvezeték szerelési alkatrészek, elemek vagy tisztítószer jellegű fogyóeszközök;
  - az ügyfél hanyagsága, helytelen használata, a készülék megfelelő dokumentációjában részletesen leírt használati és karbantartási utasítások helytelen alkalmazása vagy be nem tartása;
  - helytelen vagy rossz minőségű: telepítés, javítás, karbantartás (beleértve azt, amikor külső felek / engedéllyel nem rendelkező felek belepiszkálnak készülékbe, módosításokat vagy javításokat hajtanak végre benne), valamint a biztonsági rendszerek módosítása;
  - Nem eredeti komponensek (pl. fogyóeszközök, kopó alkatrészek vagy egyéb alkatrészek) használata;
  - termikus (pl. túlmelegedés/fagyás) vagy kémiai (pl. korrózió/oxidáció) stresszt kiváltó környezeti feltételek;
  - olyan eset, ha a termékre idegen tárgyakat helyeznek vagy kapcsolnak hozzá;
  - balesetek vagy vis major események;
  - áruszállítás és árukezelés, beleértve a karcolásokat, bemélyedéseket, lepattogzásokat és/vagy más károsodásokat a termék felületén, hacsak ezek a károsodások anyag vagy kivitelezési hibából erednek és – ellenkező értelmű megállapodás híján - a szállítástól számítva egy (1) héten belül bejelentésre kerülnek;
- olyan termék, amelyről leszedték az eredeti sorszámokat vagy megváltoztatták őket, vagy azokat nem lehet könnyen megállapítani;
- villanyégők, szűrők és fogyó alkatrészek cseréje;
- azok a tartozékok és szoftverek, amelyeket az Electrolux Professional AB nem hagyott jóvá vagy nem specifikált.

A jótállás nem terjed ki a tervezett karbantartási tevékenységekre (és az ezekhez szükséges alkatrészekre), illetve a tisztítószer készletekre, hacsak ezekről valamilyen helyi megállapodás a helyi feltételek alapján külön nem rendelkezik.

Az engedéllyel rendelkező ügyfélszolgálatok listáját keresse az Electrolux Professional AB weboldalán.

3 Műszaki adatok

3.1 Méretrajz

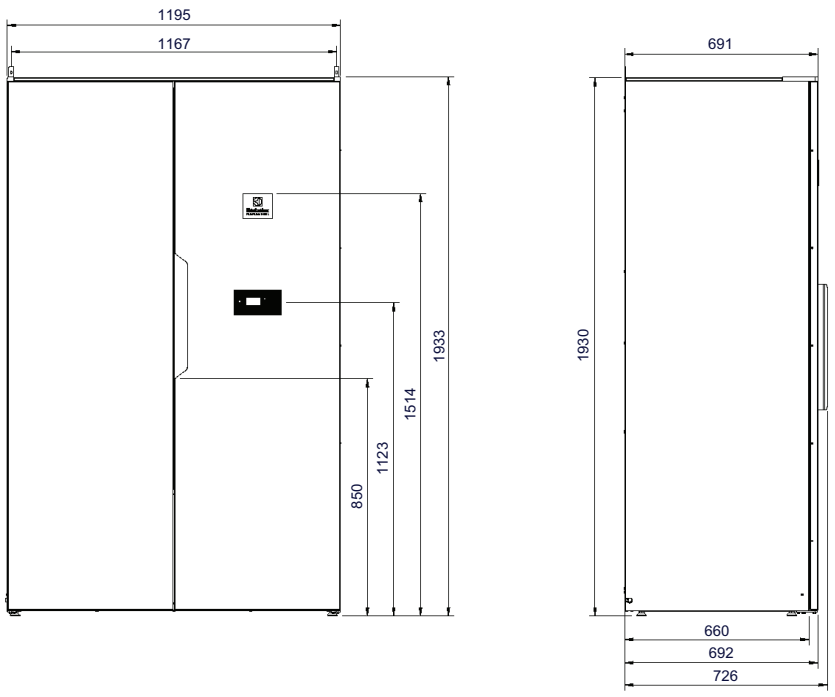

fig.X05478

3.2 Műszaki adatok

Ajánlott kapacitás:		6–8 kg ruházat
Lecsapolási kapacitás:		50 g/perc (Névleges kapacitáson 4 kg, 100% pamut terhelés 50% kezdeti nedvességen szárítva 0%-ra).
Villamos csatlakozás:		230V 1~, 50 Hz, 10 A
Teljesítmény:		1.85 kW
Fő ventilátor kapacitása:		1175 m^3/h (Szabad kifúvási áramlás ventilátoronként, a rendszerben két ventilátor).
Akasztó hossz:		18,5 méter
Méretek:	Magasság	1930 mm
	Szélesség	1195 mm
	Mélység	691 mm
Súly:		200 kg
Zajszint:		48 dB (A)
Szivárgásvizsgálat:		28 bar
A szellőzés szükségletének felméréséhez használt átlagos hőleadás szárítási ciklusonként*:		0,6 kW

* szükséges szellőzési igények méretezésével kapcsolatos segítségért vegye fel a kapcsolatot egy hivatalos szellőztető szakemberrel. A megfelelő szellőzéshez minden hőforrást figyelembe kell venni, valamint minden egyéb, a szellőzési igényt befolyásoló paramétert. Éghajlati zóna, épület paraméterei, helyiség mérete stb.

Ez a termék gyúlékony hűtőközeget tartalmaz: R290

Hermetikusan zárt

Hűtőközeg típusa:	R290
Hűtőközeg mennyisége:	2 x 0.13 kg
Teljes globális felmelegedési potenciál tényezője:	0.02
CO_2 egyenérték:	0.0000052 tonna

4 Elhelyezés

A szárítószekrényt beltéren, száraz környezetben kell elhelyezni.

A szárítószekrényt úgy kell elhelyezni, hogy bőséges hely maradjon a munkához mind a felhasználó, mind a szerviz személyzet számára.

A szárítószekrényt sík felületen, mind a négy lábán támaszkodva, vízszintesen kell elhelyezni.

5 Összeszerelési útmutató

5.1 Az alap összeszerelése és a villamos kábel beszerelése

Helyezze az alapot kissé előrébb azon a helyen, ahol sík felületen állnia kell.
Szerelje be a csatlakozókábelt az ábrának megfelelően, ügyeljen a hosszra.

- Alap dobozban 1. 2 db.
- Önfurató csavarok zacskó 1. 2 db.
- Kábel megtörésgátló zacskó 1 db.
- Csavar M5 zacskó 1.
- Lapsúly rugó alátét zacskó 1. 1 db.
- Csatlakozókábel zacskó 1.

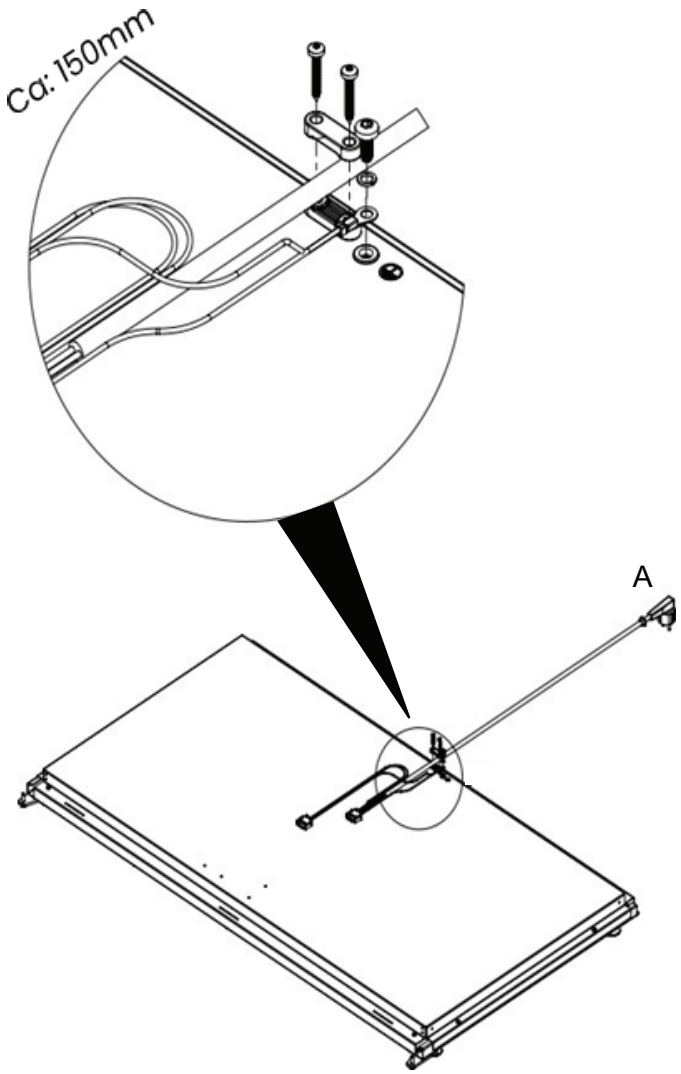

fig.X05434

A = Gumi tömítés a szekrény külső részén

5.2 Váz összeszerelés

L-profilok felszerelése, 4 db. A hátsó L-profilokat csak oldalról kell csavarozni.

- L-profilok laza állapotban a raklapon. 4 db
- Csavarok a 2. tasakból. 8 db.

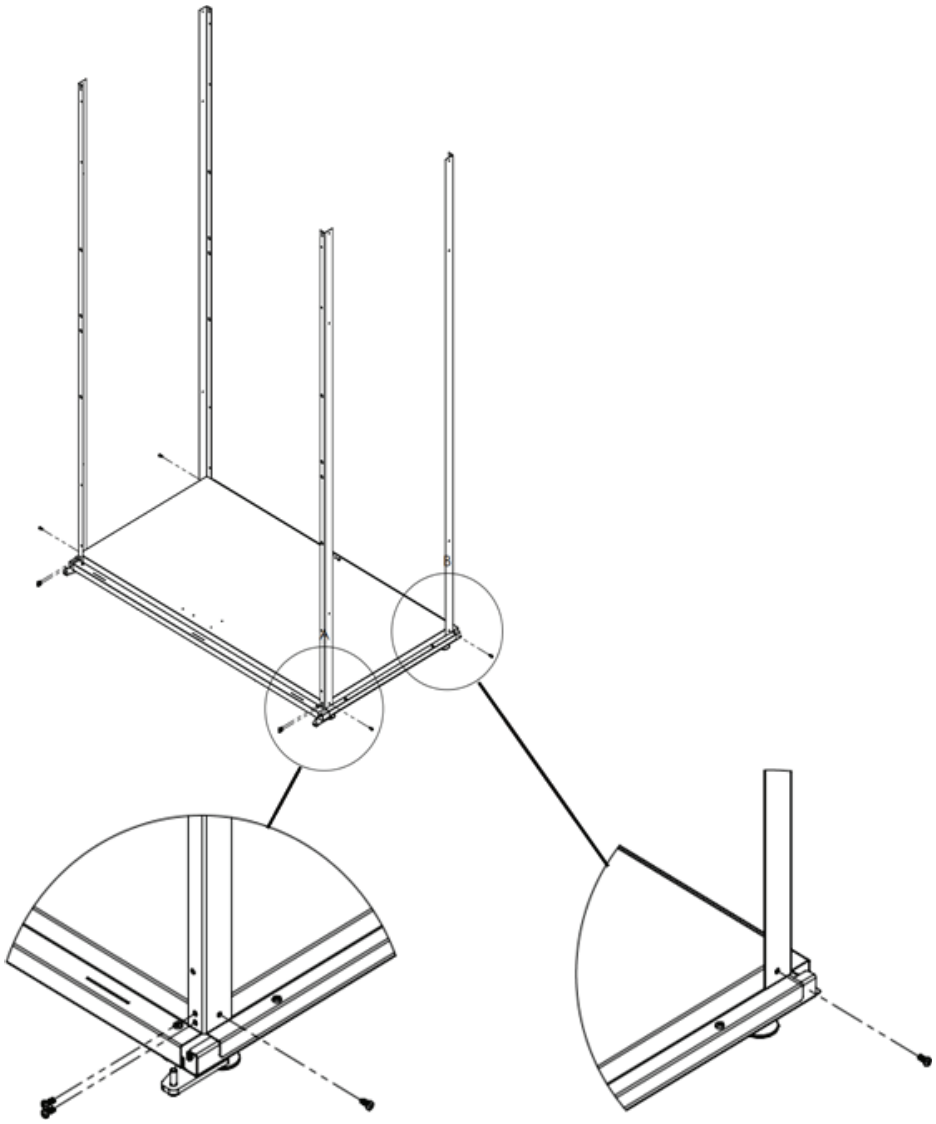

fig.X05435

5.3 Belső alap szerelés

- Csavarok a 2. tasakból. 4 db.
- Belső alap laza a raklapon.

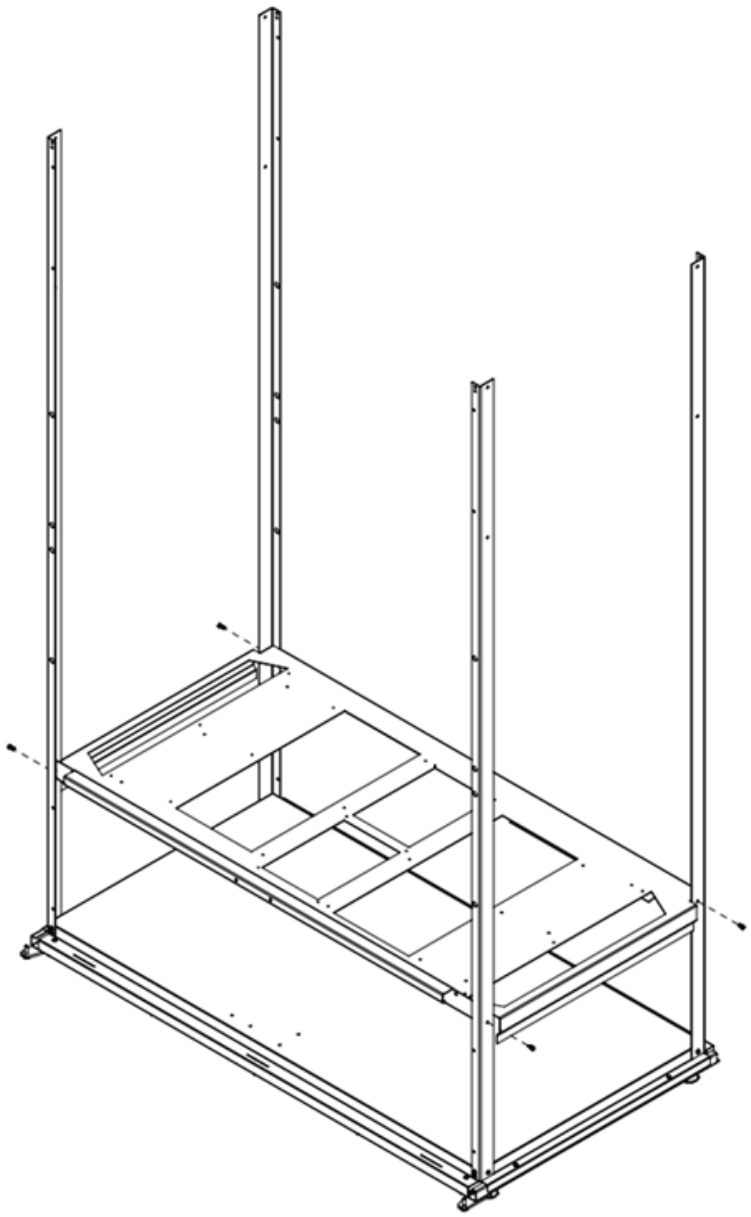

fig.X05436

5.4 Szerelje fel a bal hátsó részt

- Bal hátsó rész laza a raklapon.
- Csavarok a 2. tasakból. 8 db.
- Gumibetétek 1. tasak. 2 db.

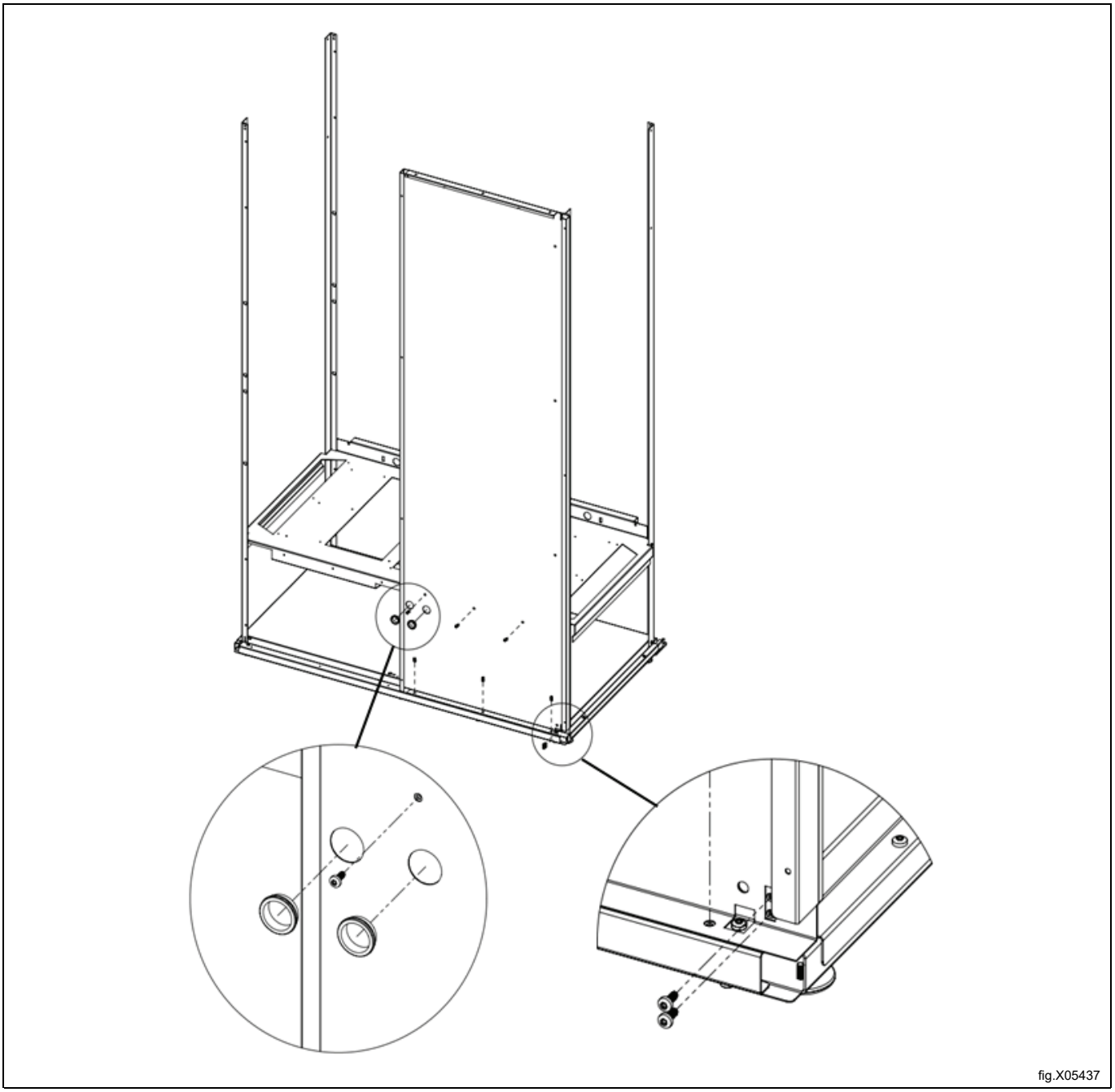

5.5 Hátsó rész felszerelése

- Jobb hátsó rész laza a raklapon.
- Csavarok a 2. tasakból. 12 db.

Helyezze a hátsó gumi grommetet a kábelre (B).

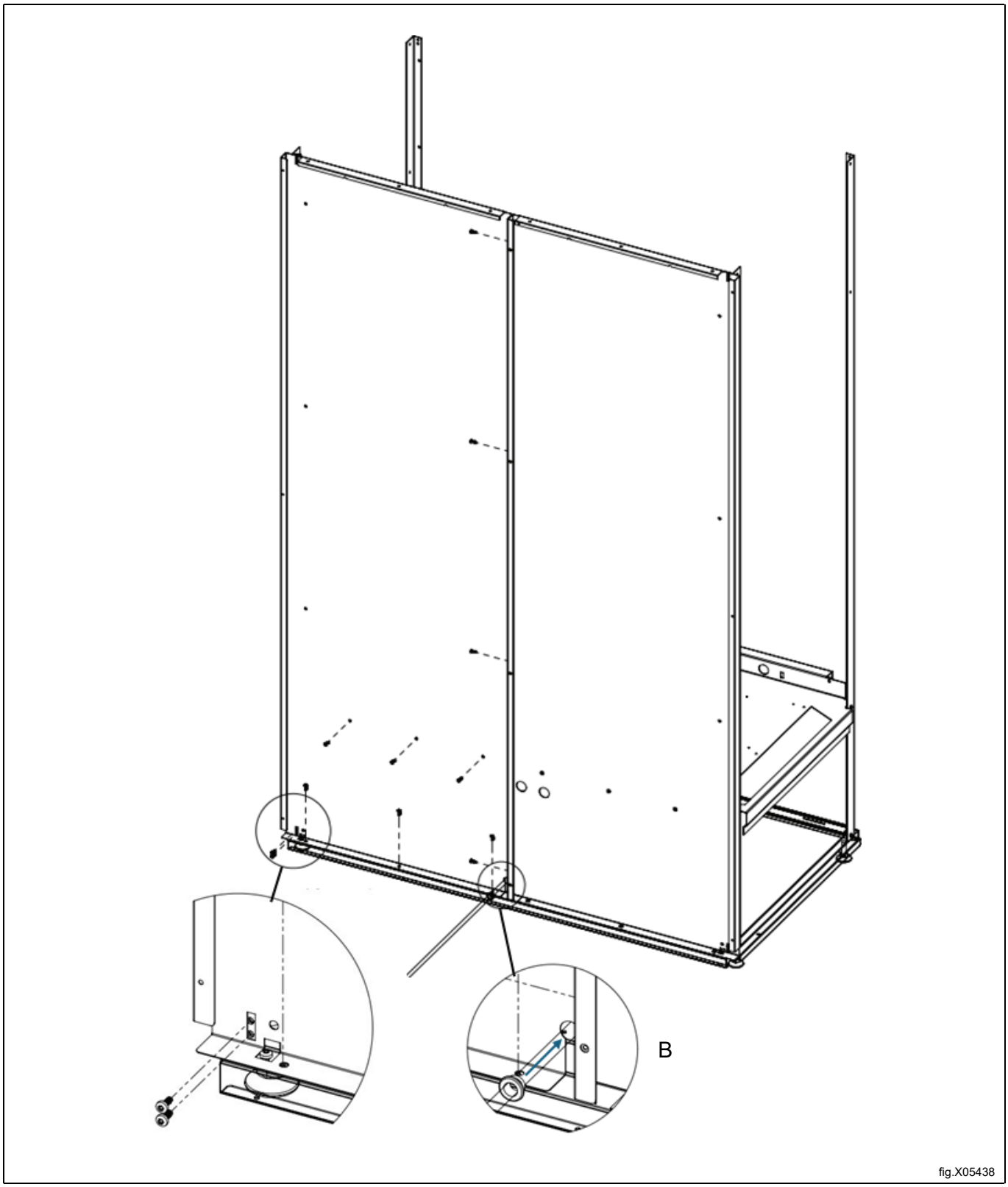

5.6 LED szalag felszerelése

- Felső panel a 1. dobozból.
- LED szalag a 3. tasakból. 2 db.
- Csavarok a 3. tasakból. 4 db.

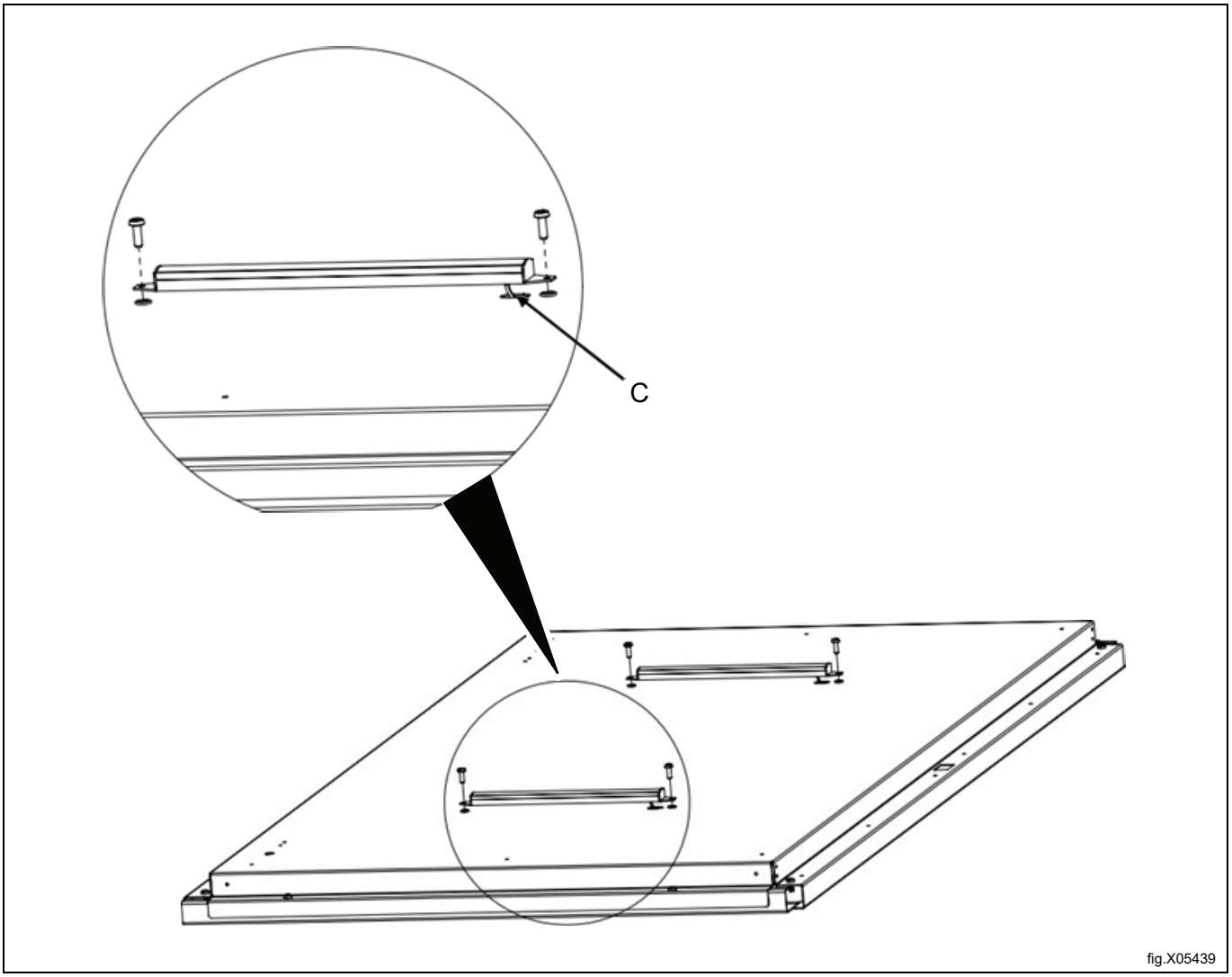

C = Kábel.

5.7 Szerelje be a felső panel kábelezését

Szerelje be a LED szalagok és a hosszú moduláris kábel vezetékeit a felső panelbe.

- Moduláris kábel kb.: 3 m 3. tasak.
- Moduláris csatlakozó 3. tasak.
- LED kábelek 3. tasak. 2 db.

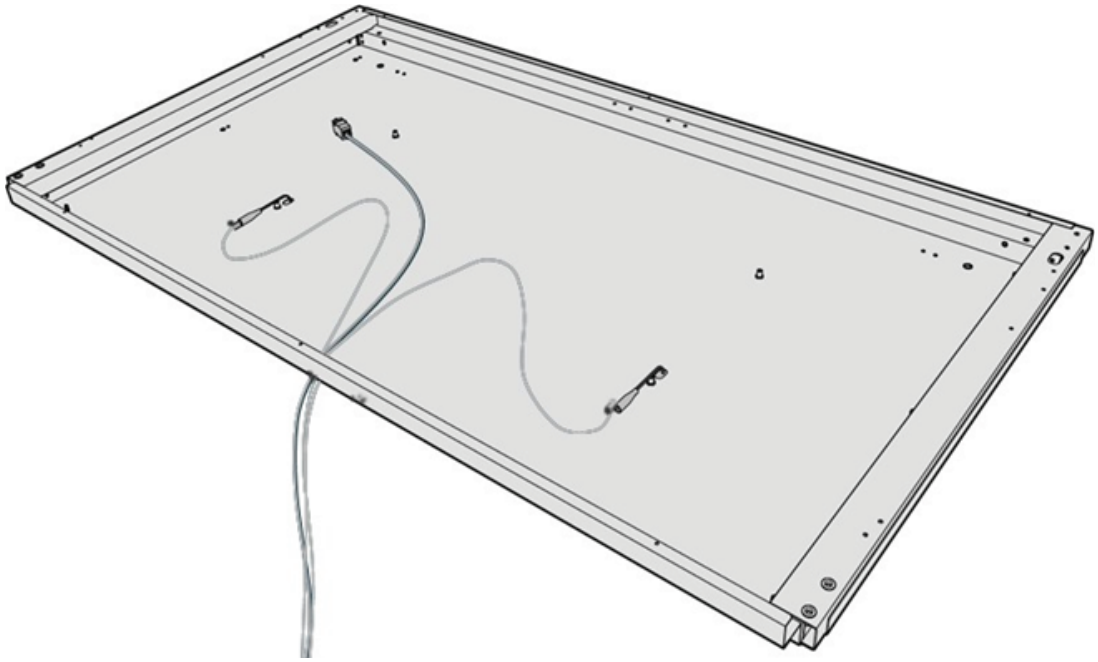

fig.X05440

5.8 Szerelje fel a felső panelt

Figyelem!
A nagy ovális nyílás (Aa) legyen a szekrény elülső részén.

- Csavarok a 2. tasakból. 18 db.

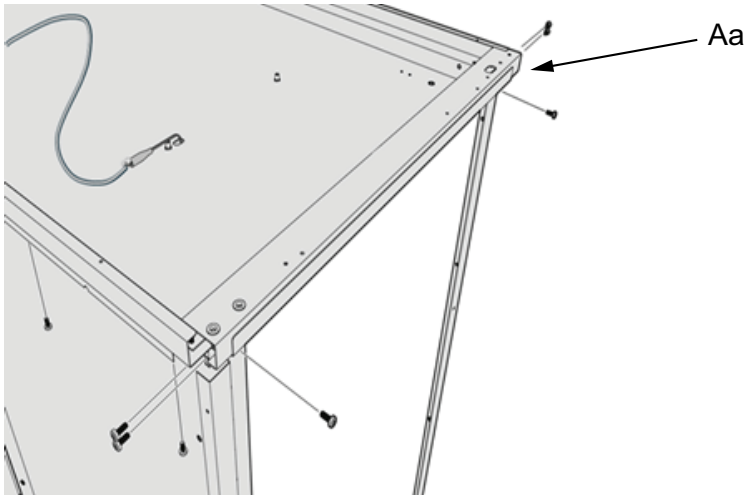

fig.X05441

A kábelek a hátulról nézve a bal grommeten keresztül vannak befűzve.
A kábeleket körülbelül 50–60 cm-re kell bevezetni a szekrény belsejébe.

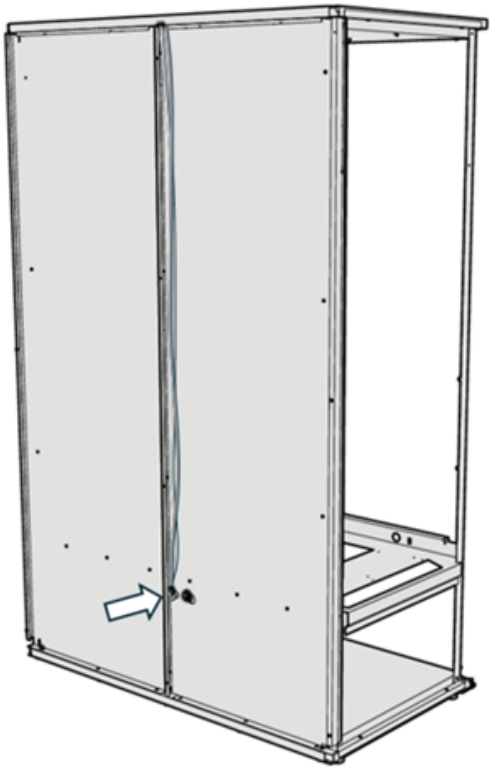

fig.X05442

5.9 Szerelje be a kábelcsatornát

Ügyeljen rá, hogy ne szorítsa be a kábeleket, és győződjön meg róla, hogy azok a csatorna belsejében vannak.

- Kábelcsatorna a 2. dobozból.
- Csavarok a 2. tasakból. 4 db.

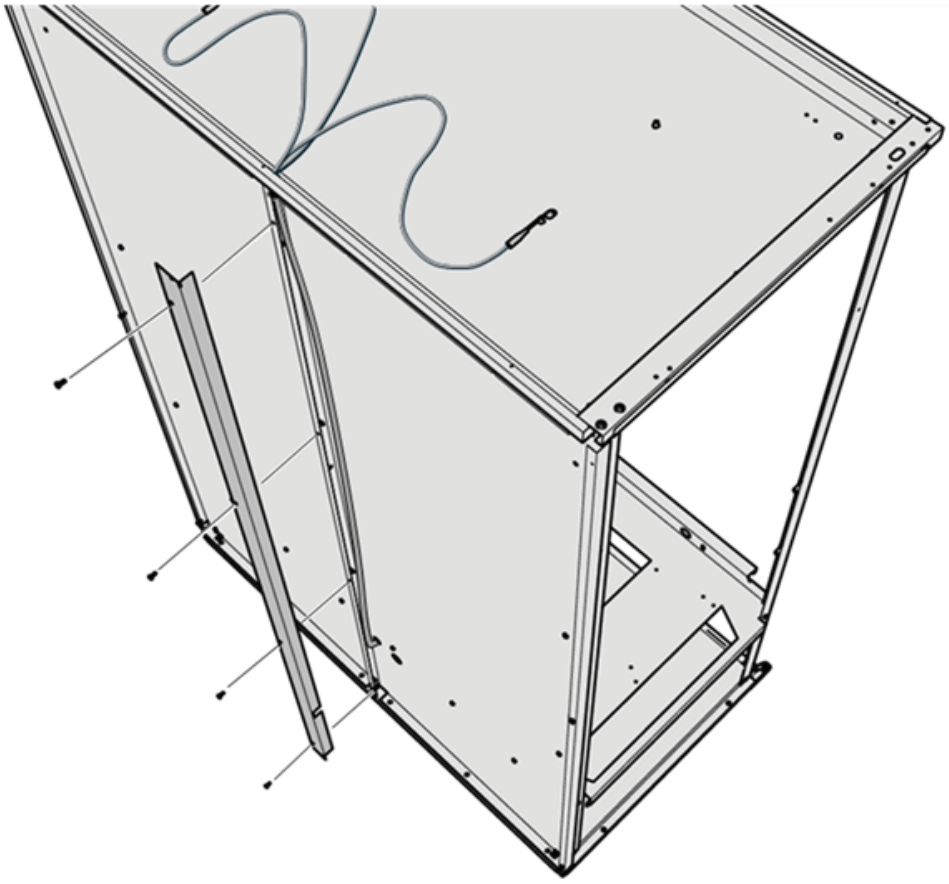

fig.X05443

5.10 Szerelje be a légcsatornát

Győződjön meg róla, hogy a lyukak (D) és a hajlított él (E) az ábrának megfelelően vannak elhelyezve.

- Jobb légcsatorna a 2. dobozból.
- Bal légcsatorna a 2. dobozból.
- Csavarok a 2. tasakból. 12 db.

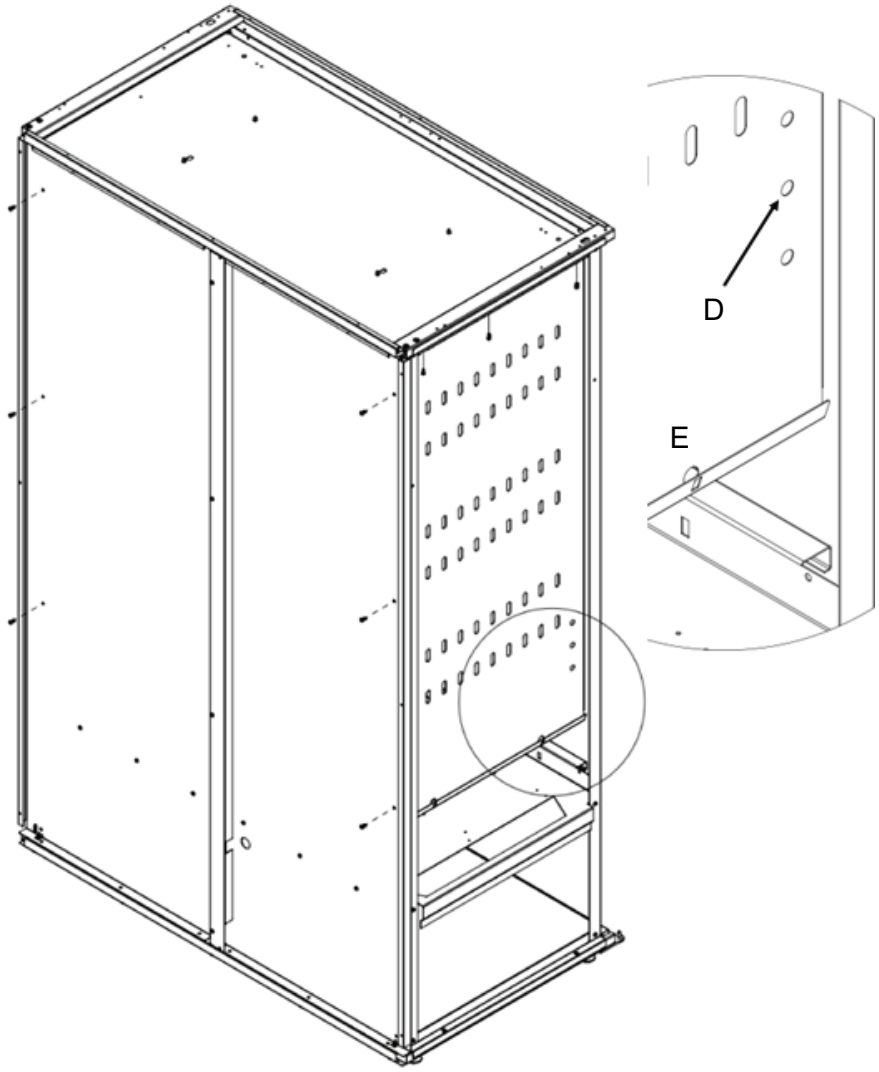

fig.X05444

5.11 Szerelje fel a függesztő konzolt

- Függesztő konzol 1. doboz. 2 db.
- M8 csavarok 4. tasak. 4 db.
- Fogazott alátét 4. tasak.

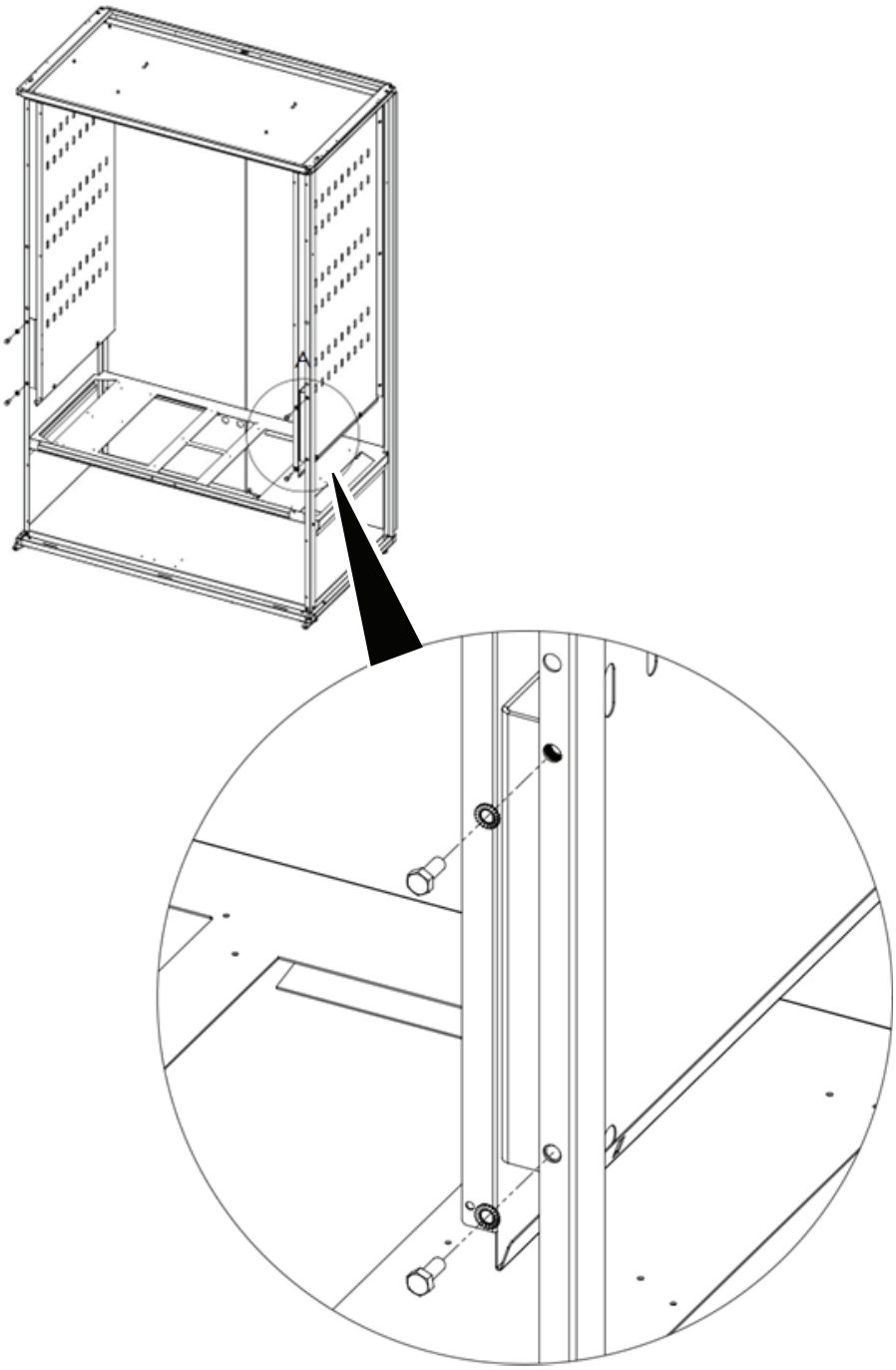

fig.X05445

5.12 Szerelje be a szigetelő lapokat

Tipp: használjon kétoldalas ragasztószalagot, hogy a lapok a helyükön maradjanak, és könnyebb legyen a oldalak szerelése.

- Szigetelő lapok csomag 3. 2 db.

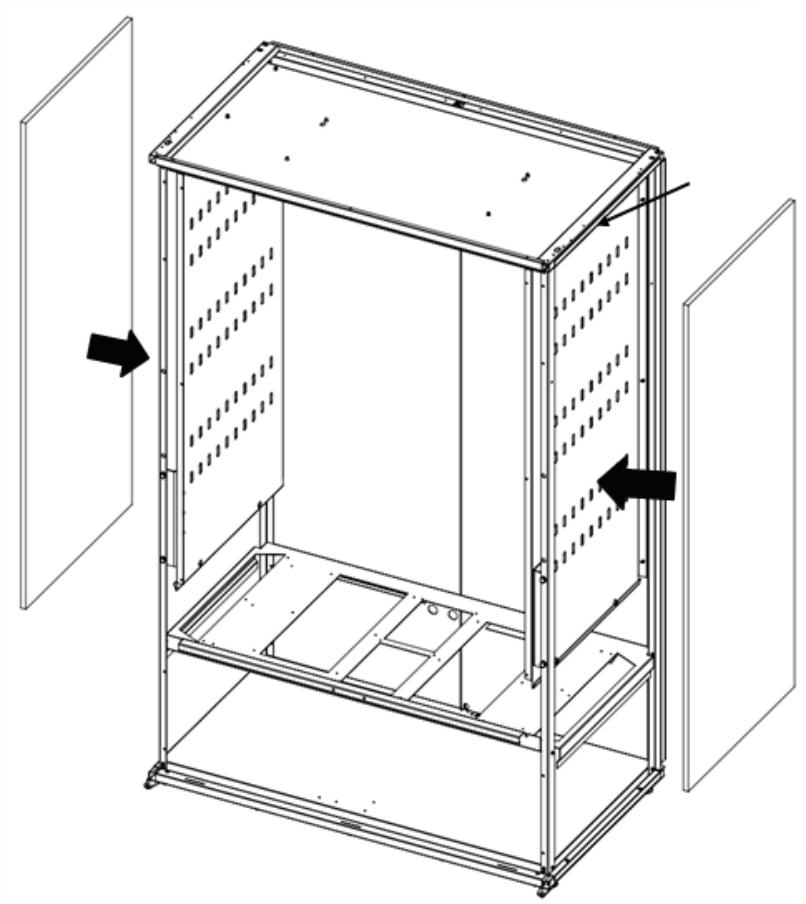

fig.X05446

5.13 Külső oldal felszerelése

Kezdje azzal, hogy elölről illeszti be az oldalt.

- Oldalak a 2. csomagból. 2 db.
- Csavarok a 2. tasakból. 26 db.

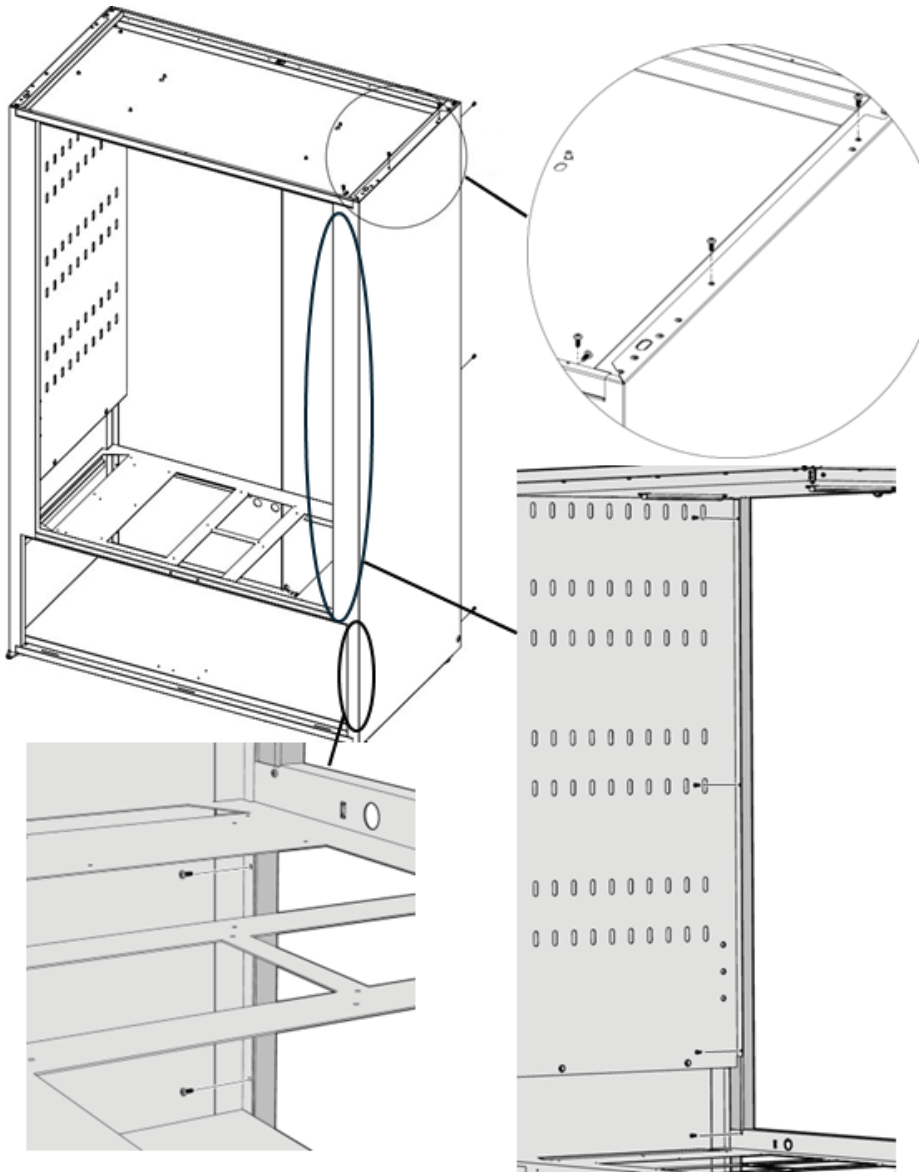

fig.X05447

5.14 Szerelje fel a kimeneti szerelvényeket

- Szerelvények az 1. dobozból. 2 db.

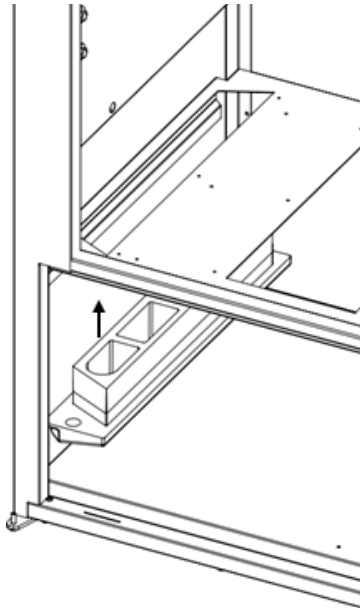

fig.X05448

5.15 Hőszivattyú szerelése

Kezdje azzal, hogy a jobb oldali hőszivattyút teljesen tolja be, majd oldalra, amíg meg nem áll.
Ugyanezt tegye a bal oldali hőszivattyúval.

- 2 hőszivattyú a raklapról.

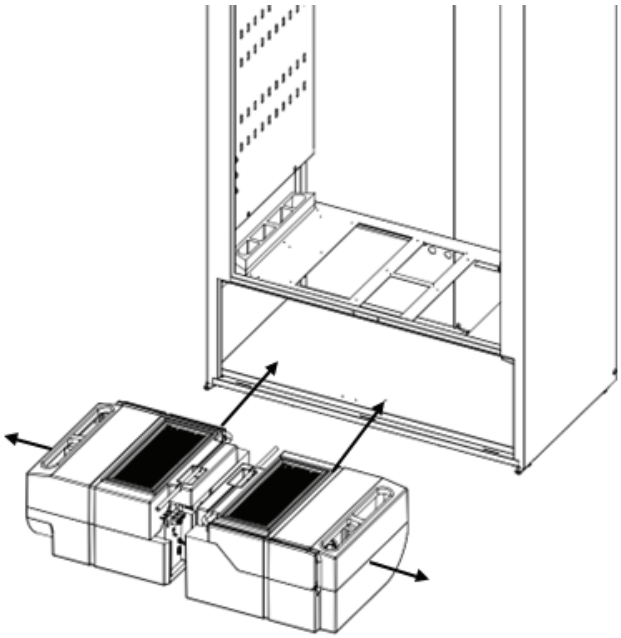

fig.X05449

5.16 Hőszivattyú tömlők

Kösse össze a tömlőket a T-idommal. A fődobozból jövő tömlőt hosszirányban ki kell igazítani. A hátul kijövő tömlő a 3. tasakban van.

- T-idom a 5. tasakban.
- Tömlő a 5. tasakban.

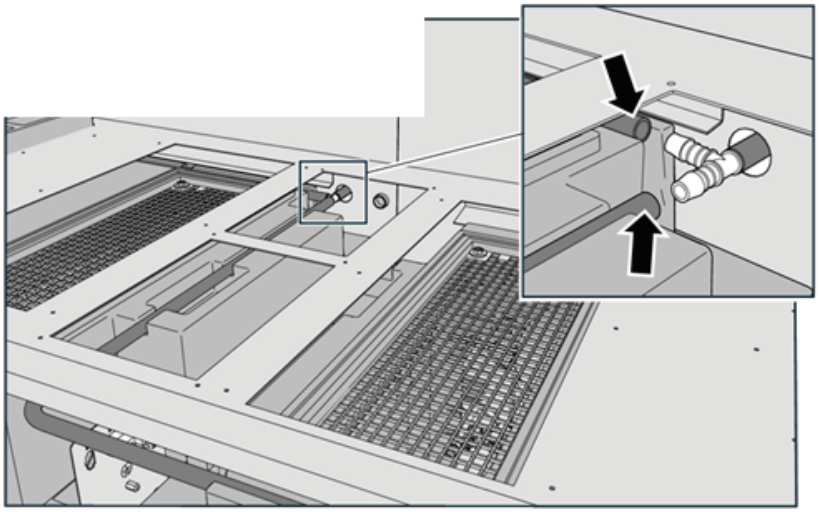

fig.X05450

5.17 Tartók a hőszivattyú dobozaihoz

- Tartó az 5. tasakból. 2 db.
- Csavarok a 6. tasakból. 4 db.

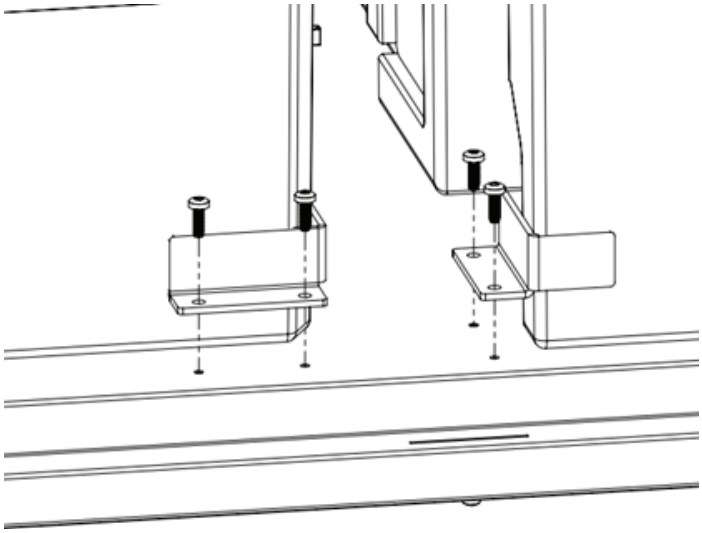

fig.X05451

5.18 Szerelje fel a tömlőt a hátsó panelre

Szerelje fel a tömlőt az ábra szerint, ügyeljen arra, hogy a másik oldalon jöjjön ki.

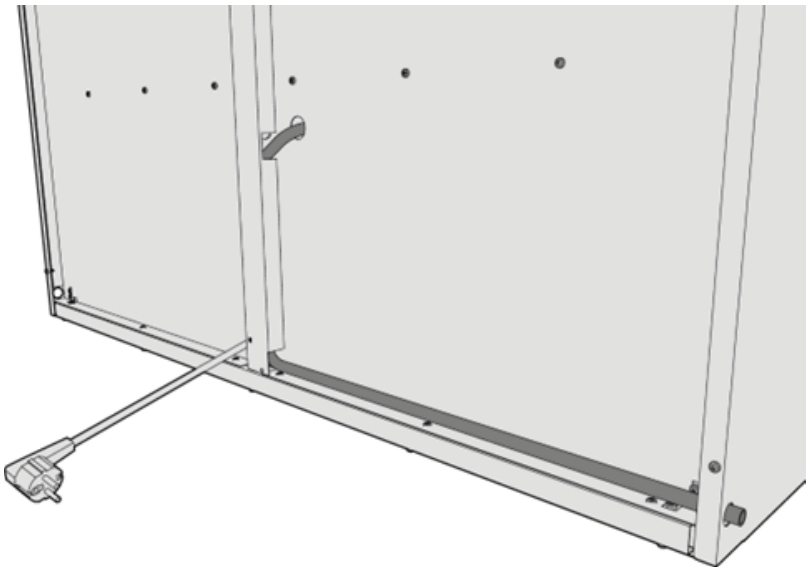

fig.X05453

5.19 A hőszivattyú dobozok beszerelése

A bal oldali hőszivattyú, elölről nézve, a fő (master).

- 1 db 0,5 m moduláris kábel 3. tasakból.

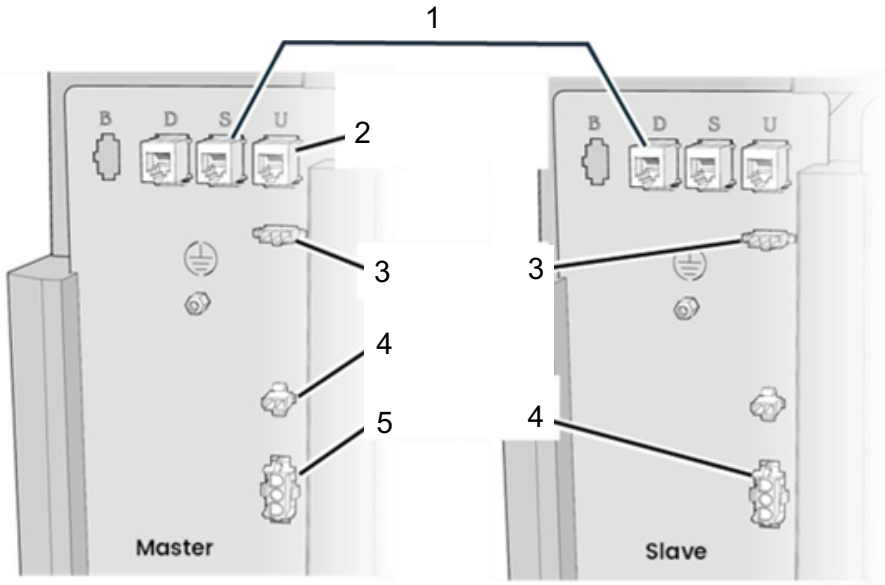

fig.X05454

1. Laza moduláris kábel, fekete (S-től D-ig)
2. Felhasználói felület Fehér kábel (U)
3. LED világítás
4. Ajtóérintkező
5. Főcsatlakozás

5.20 Szerelje fel a fali szerelőlemez kimeneti szerelvényét

- Tartó a kimeneti szerelvény dobozához 1. 2 db.
- Csavarok a 2. tasakból. 6 db.

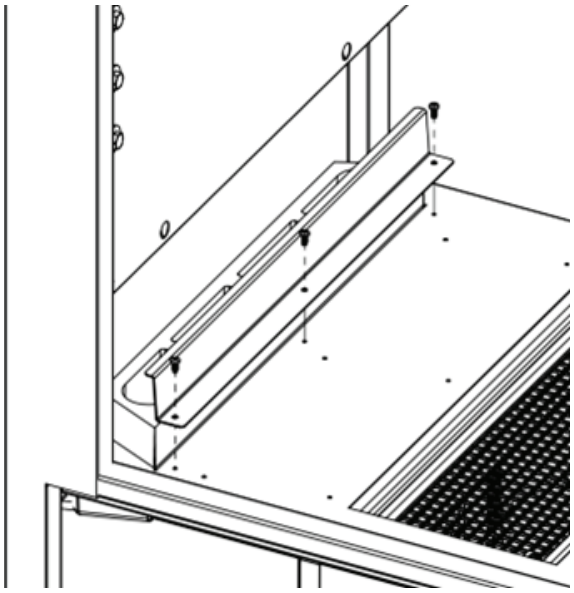

fig.X05455

5.21 Szerelje fel a szűrőt és a tartót

- Szűrő doboz 1. 2 db.
- Szűrőtartó doboz 1.4 db.
- Csavarok a 2. tasakból.12 db.

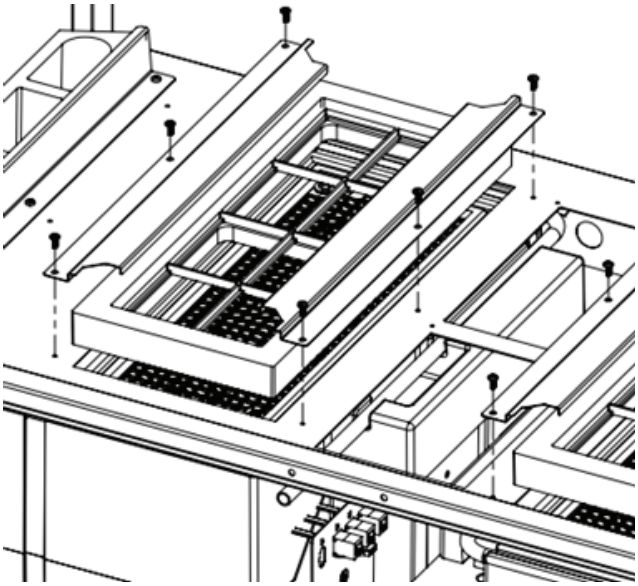

fig.X05456

5.22 Szerelje fel a fedőlemezt

- Fedőlemez az 1. dobozból.
- Csavarok a 2. tasakból. 6 db.

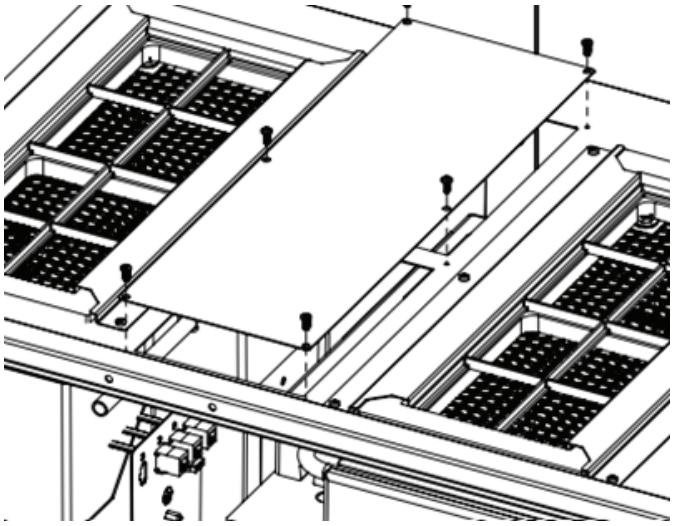

fig.X05457

5.23 Szerelje fel a légcsatorna oldallapjait

A lapoknak a légcsatorna belsejében kell lenniük.

- Oldallapok 1. doboz. 2 db.
- Csavarok a 2. tasakból.6 db.
- Csavarok a 7. tasakból.4 db.

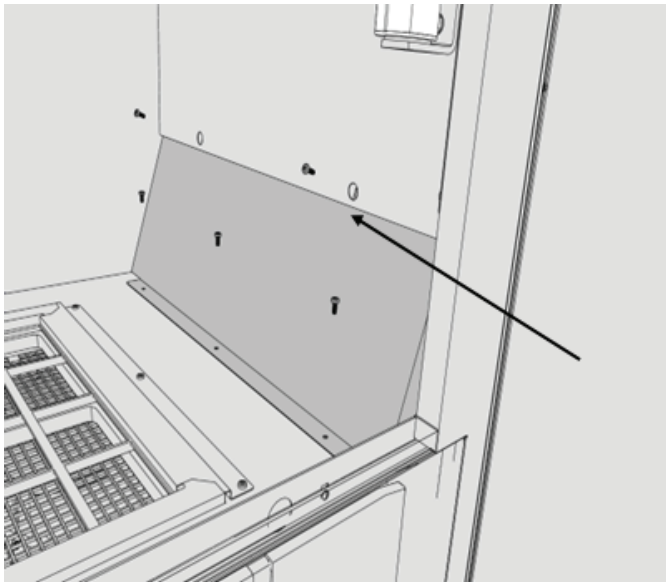

fig.X05458

5.24 Szerelje fel az ajtókapcsolókat és az elülső panelt

- Elülső panel a 3. dobozból.
- Csavarok a 7. tasakból. 2 db.
- Ajtózár kapcsoló 5. tasak. 2 db.
- Ajtókapcsoló 5. tasak. 2 db.
- Kábelek ajtókapcsoló 5. tasak.

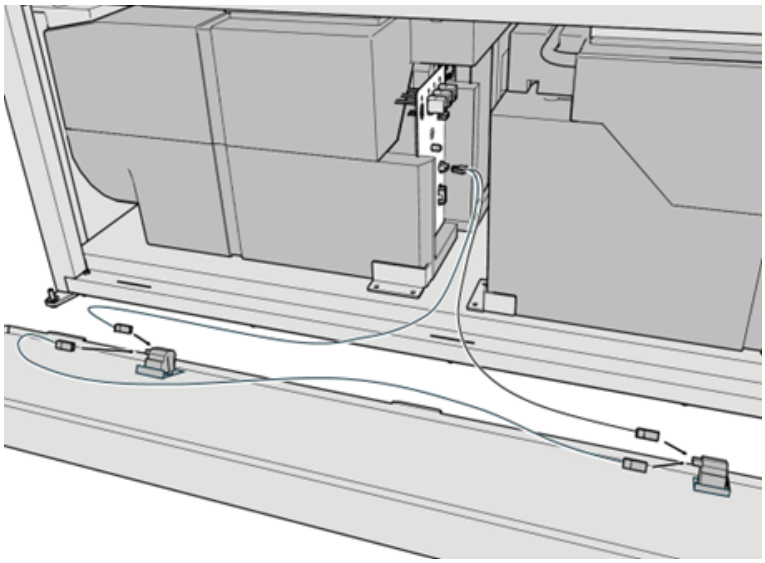

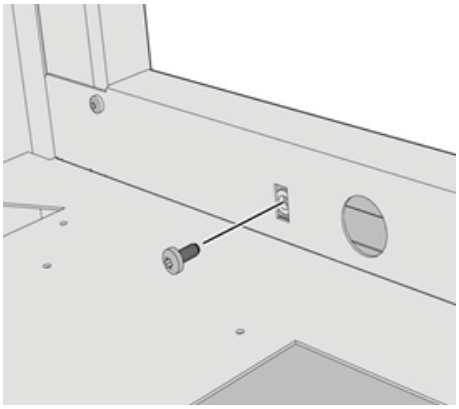

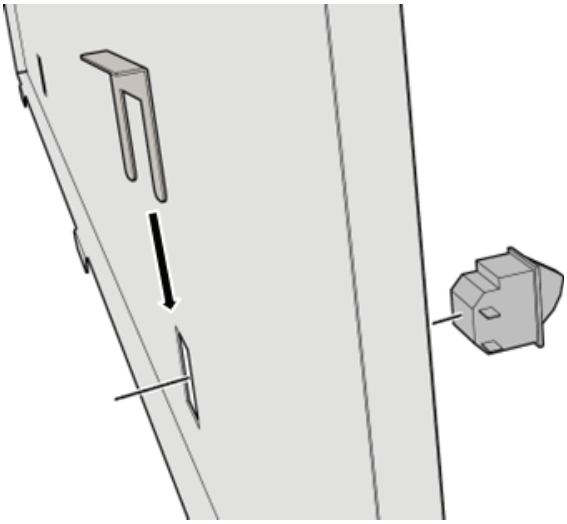

fig.X05459

5.25 Mágnes szerelése

- Mágnesek 8. tasak. 4 db.
- Szögtartók 8. tasak. 2 db.
- Szögtartók 8. tasak. 2 db.

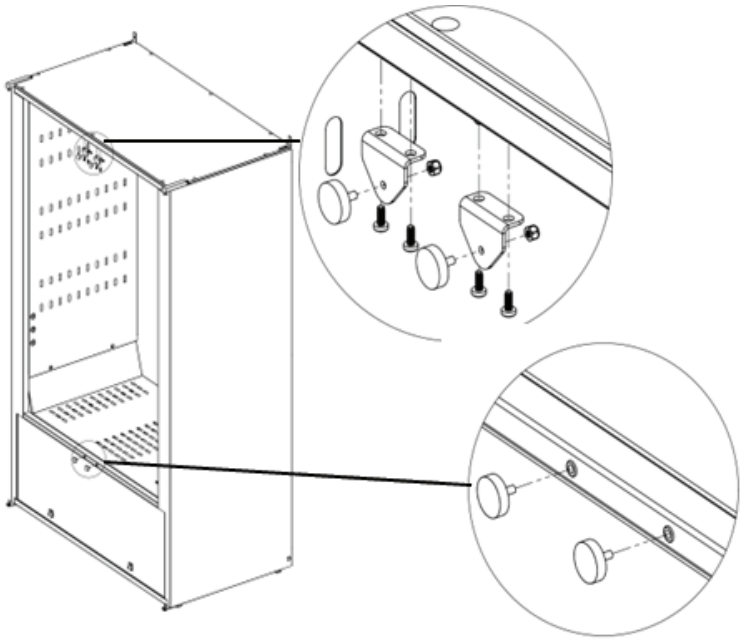

fig.X05460

5.26 Cipőtartó beszerelése

Helyezze a cipőtartót a szárítószekrény aljába.

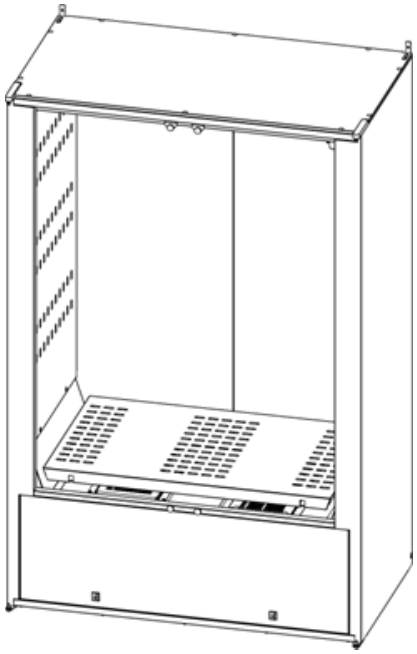

fig.X05461

5.27 Ajtó beszerelése

Helyezzen alátétet a szekrény ajtórudjára.

Szerelje fel a jobb oldali ajtót a jobb-bal zsanérral.

- Jobb ajtó a 3. dobozból.
- Bal ajtó elérhető 3. doboz.
- Zsanér tasak 10. 2 db.
- Alátétek tasak 10. 2 db
- Csavarok tasak 2. 2 db.
- Csavar tasak 6. 4 db

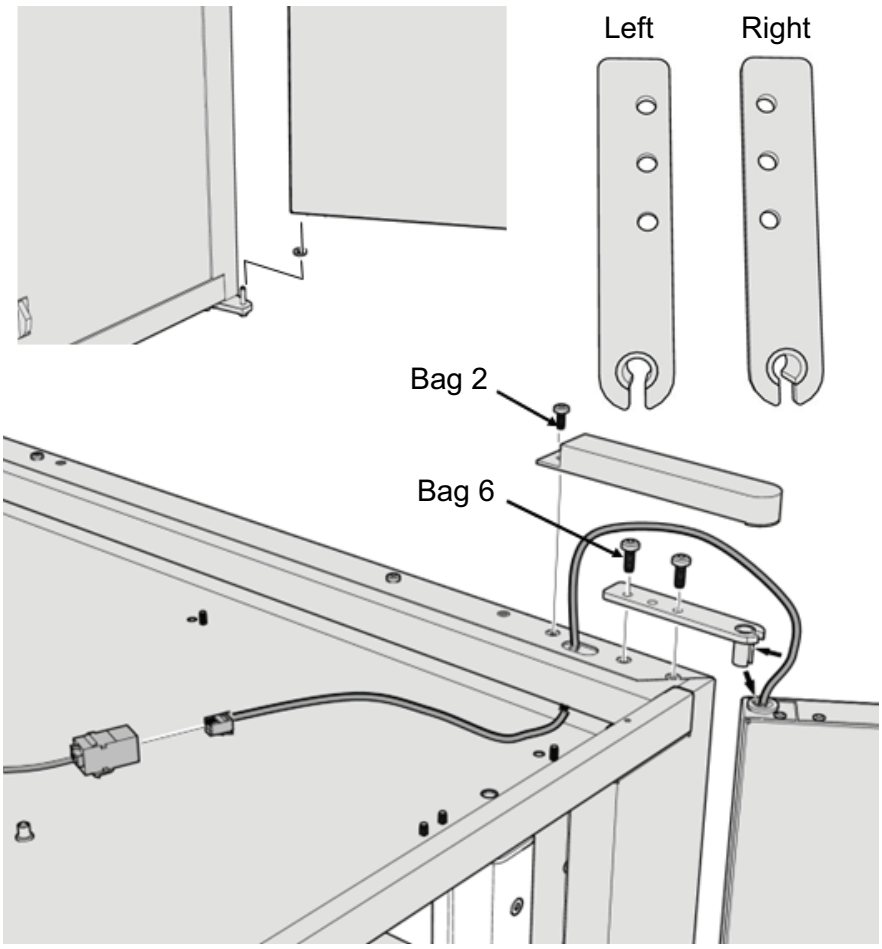

fig.X05462

5.28 Ajtókilincs felszerelése

- Kilincsek 1. doboz.
- Kilincs csavar tasak doboz 1. 4 db.

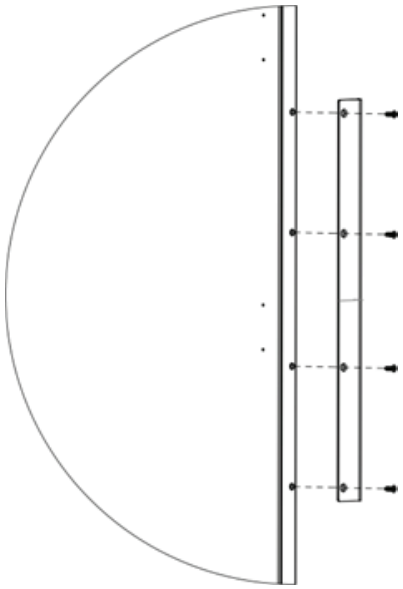

fig.X05463

5.29 Akasztócsap felszerelése a felső panelre

- Hosszú akasztócsap tasak 4.
- Fogazott alátét tasak 4.
- Csavar tasak 4.

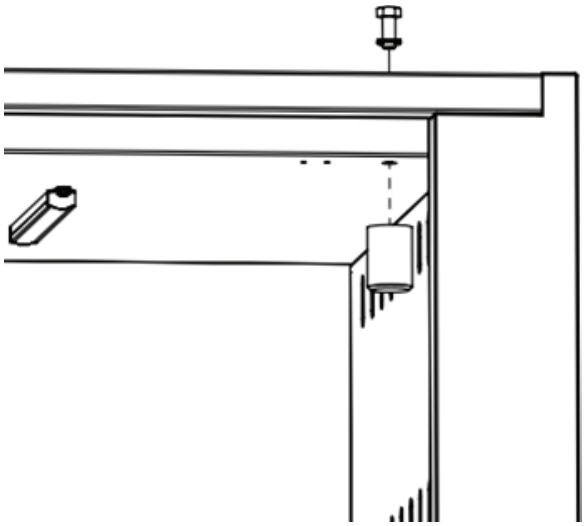

fig.X05464

5.30 Akasztó konzol felszerelése

Szerelje be a csavarokat és alátéteket **a szemközti oldalra**, ahol az akasztót el szeretné helyezni.

- Akasztó L-idomok tasak 4.
- Csavarok tasak 4. 6 db.
- Alátétek tasak 4. 6 db.

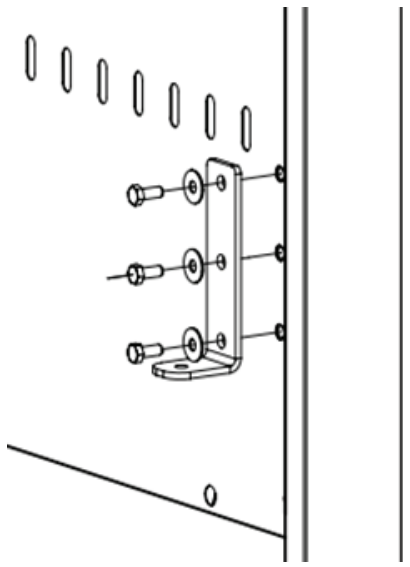

fig.X05465

- Akasztó korong tasak 4.
- Test alátét tasak 4.
- Fogazott alátét tasak 4.
- Csavar tasak 4

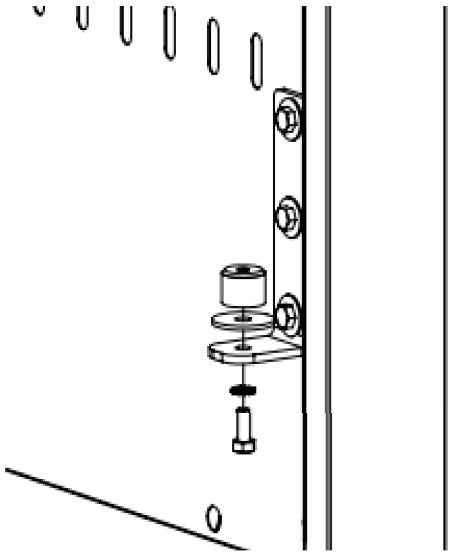

fig.X05465A

5.31 Akasztó felszerelése

Figyelem!

Győződjön meg róla, hogy a megfelelő akasztót a megfelelő helyre pozícionálja.
Hosszú távolság az első csavarsorhoz (A).
Rövid távolság az első csavarsorhoz (B).

- Akasztócső 1. doboz.
- Akasztó állványok raklap. 4 db.
- Csavar tasak 9. 8 db.

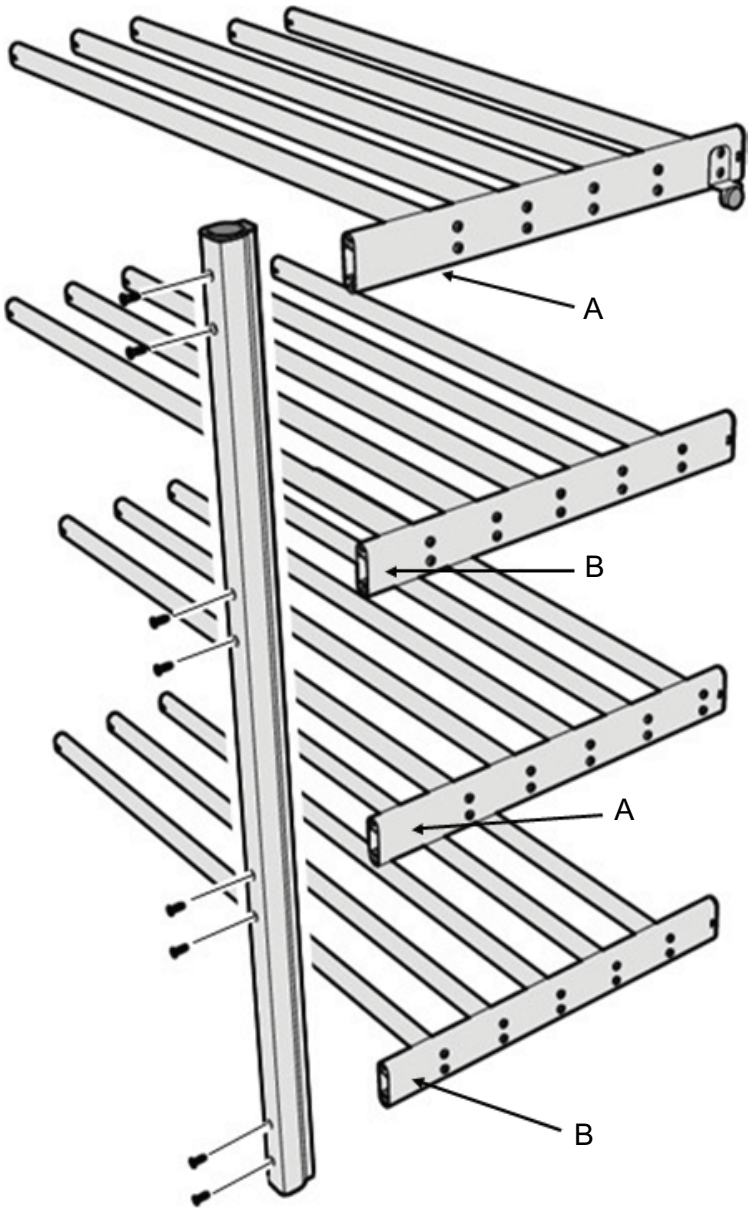

fig.X05466

Helyezze be az akasztót a szárítószekrénybe és rögzítse a csavarokkal.

- Csavar tasak 2. 2 db.
- Stop akasztó tasak 4.

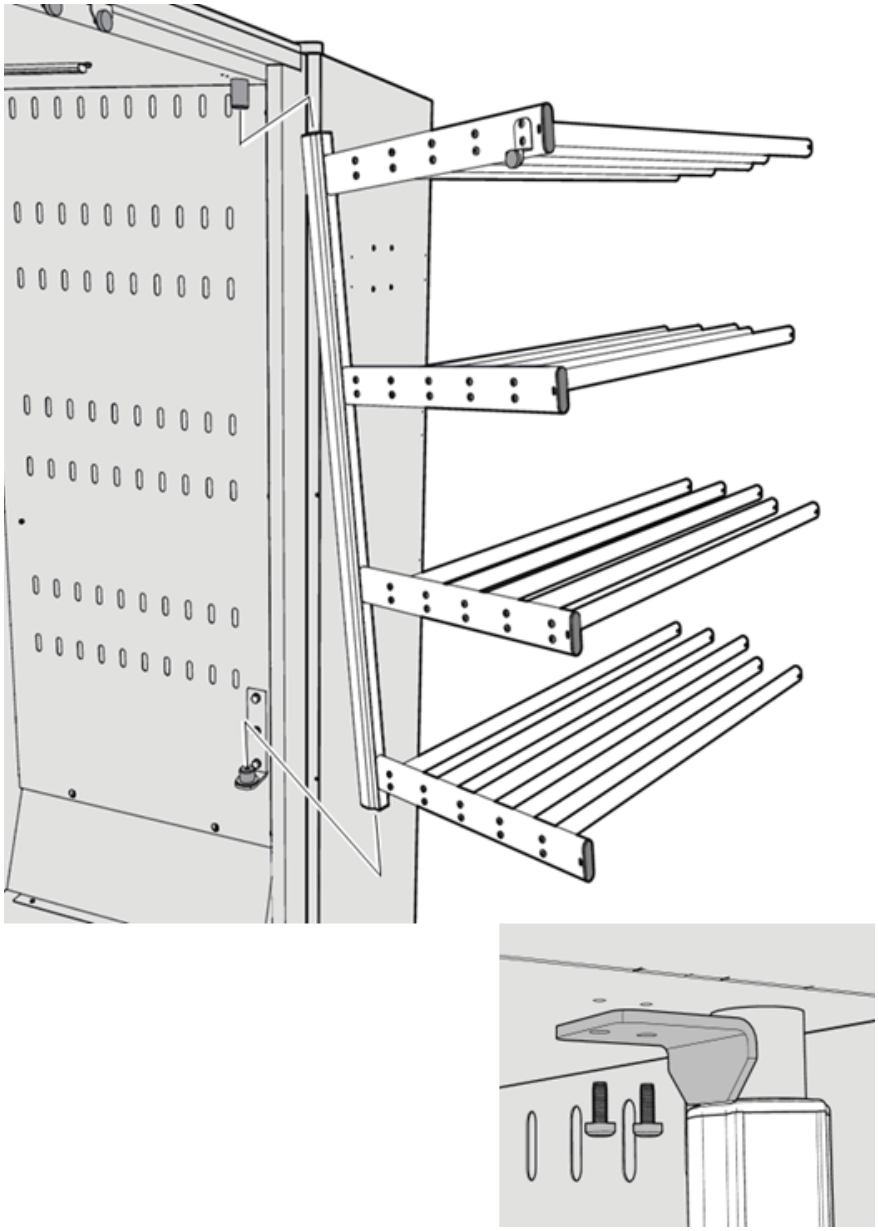

fig.X05467

5.32 Felső panel felszerelése

Amikor a felső panel be van szerelve, takarja le az összes beszerelt csavart műanyag dugókkal.

- Felső panel a 3. dobozból.
- Csavarok a 2. tasakból. 10 db.
- Műanyag dugó tasak 10. 10 db.

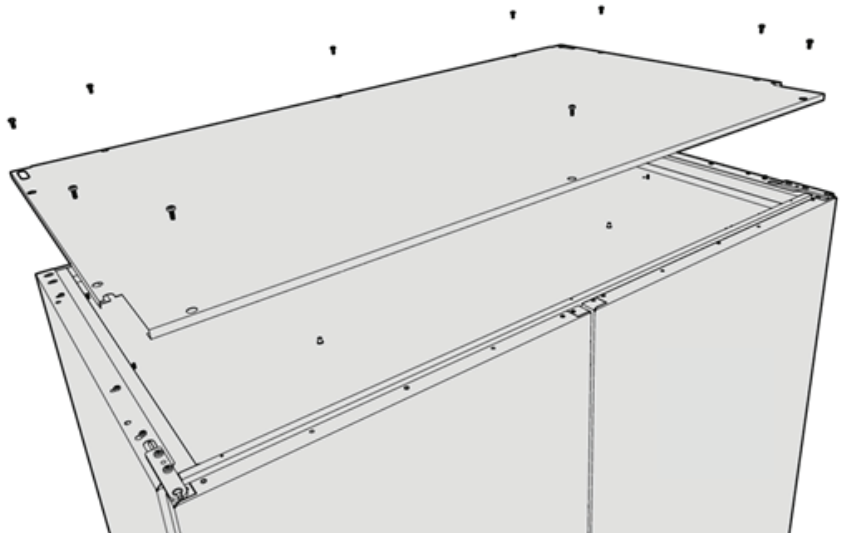

fig.X05468

6 Falra rögzítés

Figyelmeztetés

A szárítószekrény nem használható a falhoz való rögzítés nélkül a felborulás veszélye miatt.

A falra szereléshez szükséges minden tartozék megtalálható a kiegészítő tasakban.

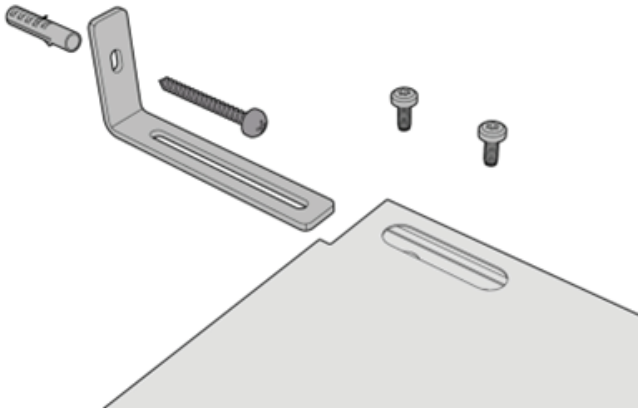

fig.X05469

7 A helyiség szellőztetése

Amikor a gép üzemel, a helyiség hőmérséklete emelkedik. Emiatt a helyiségnek kielégítő szellőzéssel kell rendelkeznie

A szellőzés méretezésekor minden hőforrást figyelembe kell venni egy helyiség esetében. Hőforrások lehetnek például: további szárítógépek, szárítószekrények, mosógépek, vasalók, radiátorok stb. A hőbevezetés tekintetében több forrás kombinációja megnövekedett szellőztetési szükséglethez vezet. Más tényezők is befolyásolhatják a szükséges szellőzési áramlást, mint például az éghajlati zóna, az épület paraméterei, a helyiség mérete stb. A szükséges szellőzési igények méretezésével kapcsolatos segítségért vegye fel a kapcsolatot egy hivatalos szellőztető szakemberrel.

8 Elektromos csatlakoztatás

Az elektromos telepítést csak szakképzett személyek végezhetik.
A készülék elektromos csatlakoztatását az elektromos biztonsági előírásoknak megfelelően kell elvégezni.
Ajánljuk, hogy a hálózati kábelt hibavédő kapcsolóval szereljék fel.
A gyártó minden felelősséget kizár, ha az elektromos csatlakoztatás nem a jelen kézikönyvben előírt módon történik.

A szárítószekrény 220 - 240 V, 1 fázis, 50 Hz-es hálózatra és védőföldelt falialjzatba csatlakozik.

A szárítószekrény csatlakoztatásra kész, kábellel és földelt villásdugóval szállítva.

13 A biztosíték.

- A szárítószekrényt a mellékelt csatlakozókábellel földelt falialjzatba kell csatlakoztatni, és nem szabad véglegesen bekötni.
- A fali aljzatot úgy kell elhelyezni, hogy a dugó szükség esetén könnyen kihúzható legyen.
- A csatlakozásnak saját biztosítékcsoportot kell képeznie.
- Ellenőrizze, hogy a csatlakozási áram megfelel-e a típustáblán megadott adatoknak, és hogy a főkábel az vonatkozó szabvány szerint megfelelően földelt. Ajánljuk, hogy a főkábelre **hibaáram-kapcsoló** legyen szerelve.

8.1 A Master és Slave párátlanító egységek elektromos csatlakoztatása

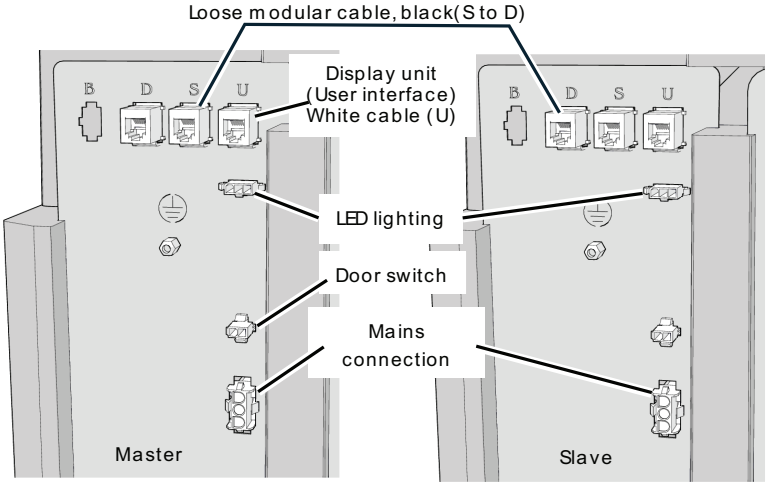

fig.X05576

9 Csatlakoztatás a padlólefolyóhoz

A szárítószekrény gyárilag előre felszerelt csővel érkezik a bal oldalon, amely a padlólefolyóhoz való csatlakoztatásra szolgál.

Csatlakoztasson egy új lefolyócsövet a szekrény egyik csatlakozásához, és vezesse a lefolyóhoz.

Ha a lefolyó magasabban van, mint a szekrény kivezetése, ügyeljen arra, hogy a cső lefelé íveljen a padló felé, és vízzárat képezzen. Ellenkező esetben fennáll a veszélye, hogy a kondenzvíz visszafolyik a dobozba, amikor a szivattyú nem működik. Ez vízzel való feltöltődést és a szekrény leállását okozhatja.

Figyelem!

Semmilyen körülmények között ne hajlítsa meg a csövet úgy, hogy az korlátozza a víz áramlását.

Ha át kell helyeznie

a kondenzvízcső kivezetését a jobb oldalra, hajtsa végre a következőket:

1. Vágja el a csőfogót, amely a csövet rögzíti.
2. Vezesse vissza a csövet a nyíláson keresztül, majd kifelé a csatorna túloldalán található megfelelő lyukon.
3. Helyezze át a csövet a jobb oldali kivezetéshez. Rögzítse új csőfogóval.

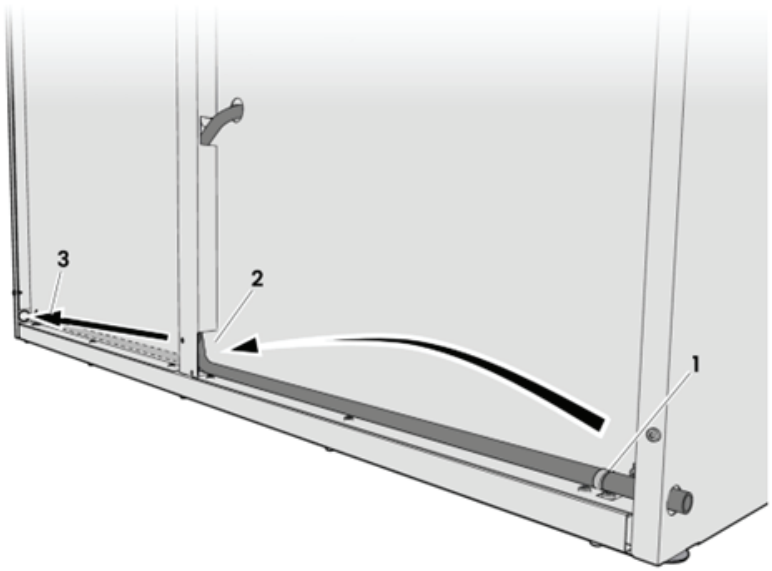

fig.X05575

10 A működés ellenőrzése

Csak szakképzett személyek végezhetik.

A működés ellenőrzését a telepítés után és a készülék használata előtt kell elvégezni.

A javításokat követően a készülék ismételt használata előtt el kell végezni a működés ellenőrzését.

- Válasszon ki egy programot, és ellenőrizze, hogy a szárítószekrény fűt-e, és nincsenek-e furcsa zajok.

Használatra kész

Ha az összes teszt OK, a készülék most már használatra kész.

Forduljon a helyi szervizszervezethez vagy a szállítóhoz bármelyik teszt sikertelensége, illetve hibák vagy hiányosságok észlelése esetén.

Használjon enyhe mosogatószert forró vízzel a szárítószekrény belsejének és külsejének áttörléséhez. Törölje át alaposan.

11 Ártalmatlanítási információk

11.1 A készülék újrahasznosíthatósága és ártalmatlanítása

11.1.1 Újrahasznosíthatóság

Készülékeink gyártása során jelentős arányban használunk újrahasznosítható fémeket (például rozsdamentes acél, vas, alumínium, horganyzott lemez, réz stb.), amelyek a helyi újrahasznosítási rendszereken keresztül visszanyerhetők, a használat országában hatályos előírásoknak megfelelően.

A hulladékok ártalmatlanítására vonatkozó nemzeti előírások eltérőek lehetnek. A készülék ártalmatlanítását ezért az alkalmazandó jogszabályoknak és a készülék leszerelésének helye szerinti ország illetékes hatóságai által kiadott irányelveknek megfelelően kell elvégezni.

A készülék alkatrészeit az anyagi összetételüknek megfelelően (pl. fémek, olajok, zsírok, műanyagok, gumi, hűtőgázok, szigetelőlemezek és egyéb szigetelőanyagok, üveggyapot, LED-ek stb.) és a vonatkozó helyi és nemzetközi hulladékkezelési előírásoknak megfelelően kell szétválogatni és ártalmatlanítani.

A kompresszorok olajakat és hűtőközegeket tartalmazhatnak - ezek speciális hulladékok, és a helyi előírások szerint újra kell hasznosítani őket.

11.1.2 A készülék ártalmatlanítására és az alkatrészek/anyagok hasznosítására vonatkozó eljárás

Ezt a terméket életciklusa végén nem szabad egyszerűen a környezetbe kidobni; ehelyett a helyi környezetvédelmi előírásoknak megfelelően kell ártalmatlanítani, vagy lehetőleg teljes egészében elszállítani egy hivatalos újrahasznosító központba.

Minden eltávolított alkatrészt, beleértve az ajtókat és egyéb szerkezeti részeket, a készülékkel együtt kell elszállítani egy hivatalos újrahasznosító vagy bontó létesítménybe.

A bontó/újrahasznosító központ a rendelkezésére álló legkorszerűbb technológiákat és módszereket alkalmazza a termékek hatékony szétszerelése érdekében, hogy azok a lehető legjobban újrahasznosíthatók legyenek.

Ne feledje, hogy a nyomtatott áramköri lapok, az elektromos motorok vagy más, az európai uniós jogszabályokban magas kritikus nyersanyag-visszanyerési potenciállal rendelkezőnek minősített alkatrészek esetében külön kell eljárni.

Kétségek vagy kérdések esetén mindig forduljon a referencia ügyfélszolgálathoz.

A készülék ártalmatlanítása előtt gondosan ellenőrizze a készülék fizikai állapotát és konzerváltsági állapotát, ellenőrizze, hogy nem szivárognak-e ki folyadékok vagy gázok, illetve nem törtek-e el olyan alkatrészek, amelyek a kezelés és a későbbi szétszerelés során veszélyt jelenthetnek.

A terméken látható szimbólum arra utal, hogy ez a termék nem tekinthető háztartási hulladéknak, ezért ártalmatlanítását a környezetre és az emberi egészségre gyakorolt káros hatások elkerülése érdekében helyesen kell végezni. A termék újrahasznosításával kapcsolatban forduljon a helyi kereskedőhöz vagy ügynökhöz, az ügyfélszolgálathoz, vagy a hulladékok ártalmatlanításáért felelős helyi szervhez.

Figyelem!

A készülék bontásánál minden jelzést, a jelen kézikönyvet és a készülékre vonatkozó egyéb dokumentumokat meg kell semmisíteni.

11.2 A csomagolás hulladékba helyezése

A csomagolást azon ország hatályos előírásaival összhangban kell hulladékba helyezni, ahol a készüléket használják. Minden csomagolóanyag környezetbarát.

Biztonságosan megőrizhetők, újrahasznosíthatók vagy megfelelő hulladékégetőben elégethetők. Az újrahasznosítható műanyagrészek példái és jelölései a következők.

PE	Polietilén: • Külső csomagolás • Útmutató tasak
PP	Polipropilén: • Pántok
PS	Polisztirol hab: • Sarokvédők

Electrolux Professional AB
341 80 Ljungby, Sweden
www.electroluxprofessional.com