Instrucciones de instalación
Armario de secado

DC7-8HP_m

Instrucciones originales

438941220/ES
2026.10.22

Indice

1 Advertencias de seguridad 5
1.1 Información general sobre seguridad 5
1.2 Símbolos 6
2 Condiciones y exclusiones de la garantía 7
3 Características técnicas 8
3.1 Plano de dimensiones 8
3.2 Características técnicas 8
4 Colocación 9
5 Instrucciones de montaje 10
5.1 Montaje de la base e instalación del cable eléctrico 10
5.2 Montaje del marco 11
5.3 Montaje de la base interior 12
5.4 Instale la sección trasera izquierda 13
5.5 Instalación de la sección trasera 14
5.6 Instalación de la tira LED 15
5.7 Instalar el cableado del panel superior 16
5.8 Instalar el panel superior 17
5.9 Instalar el conducto de cables 18
5.10 Instalar conducto de aire 19
5.11 Instalar el soporte de suspensión 20
5.12 Instalar paneles aislantes 21
5.13 Instalación del lateral exterior 22
5.14 Instalar accesorios de salida 23
5.15 Instalación de la bomba de calor 23
5.16 Mangueras de la bomba de calor 24
5.17 Soportes para las cajas de la bomba de calor 24
5.18 Instalar la manguera en el panel trasero 25
5.19 Instalación de las cajas de la bomba de calor 25
5.20 Instalar el racor de salida de la placa de montaje 26
5.21 Instalar filtro y soporte 26
5.22 Instalar la placa de cubierta 27
5.23 Instalar paneles laterales para el conducto de aire 27
5.24 Instalar interruptores de puerta y panel frontal 28
5.25 Instalación de imanes 29
5.26 Instalación del zapatero 29
5.27 Instalación de la puerta 30
5.28 Instalación del tirador de la puerta 31
5.29 Instale el pasador del perchero en el panel superior 31
5.30 Instalación del soporte del perchero 32
5.31 Instalación de los colgadores 33
5.32 Instalación del panel superior 35
6 Fijación a la pared 36
7 Ventilación de la habitación 36
8 Conexión eléctrica 37
8.1 Conexión eléctrica de las unidades de deshumidificación Master y Slave 37
9 Conexión al desagüe del suelo 38
10 Prueba de funcionamiento 39
11 Información sobre la eliminación 40
11.1 Reciclaje y eliminación de equipos 40
11.1.1 Reciclaje 40
11.1.2 Procedimiento para la eliminación de equipos y la recuperación de componentes/ materiales. 40
11.2 Eliminación del embalaje 41

El fabricante se reserva el derecho de modificar el diseño y las especificaciones de los materiales.

1 Advertencias de seguridad

ADVERTENCIA: Este aparato está diseñado para secar exclusivamente tejidos lavados con agua.

NO DEBE MODIFICARSE ESTE APARATO.

El mantenimiento solo deberá realizarlo personal autorizado.

Solamente deben utilizarse piezas de repuesto autorizadas.

A la hora de realizar el mantenimiento o de reemplazar piezas, la alimentación debe estar desconectada.

Los equipos fijos no cuentan con sistemas de desconexión de la red eléctrica, con una separación de contactos de todos los polos que permita la desconexión total en una situación de sobrevoltaje de categoría III. El sistema de desconexión debe incorporarse al cableado fijo de acuerdo con la normativa sobre cables.

Nivel de presión acústica de emisiones ponderada en las estaciones de trabajo: <70 dB

Requisitos adicionales para los siguientes países: AT, BE, BG, HR, CY, CZ, DK, EE, FI, FR, DE, GR, HU, IS, IE, IT, LV, LT, LU, MT, NL, NO, PL, PT, RO, SK, SI, ES, SE, CH, TR, UK:

- Este equipo se puede utilizar en zonas públicas.
- Este equipo pueden utilizarlo niños a partir de 8 años, personas sin experiencia o conocimiento del uso de estos aparatos y personas con deficiencias mentales, sensoriales o físicas, siempre que se encuentren bajo supervisión o hayan recibido indicaciones respecto al uso del equipo de forma segura y comprendan los riesgos asociados. Los niños no deben jugar con el aparato. La limpieza y el mantenimiento por parte del usuario no deben realizarlos niños sin supervisión.

Requisitos adicionales para otros países:

- Este equipo no está diseñado para que lo usen personas (incluidos niños) con discapacidad física, sensorial o mental, o con experiencia y conocimiento insuficientes, a menos que una persona responsable de su seguridad los supervise o instruya en el uso del aparato. Es necesario supervisar a los niños para evitar que jueguen con el equipo.

1.1 Información general sobre seguridad

No rocíe la máquina con agua.

Para evitar daños en la electrónica (y otras piezas) como resultado de condensaciones, las máquinas deben almacenarse a temperatura ambiente durante 24 horas antes de utilizarse por primera vez.

1.2 Símbolos

	Precaución
	Precaución, superficie caliente
	Lea las instrucciones antes de utilizar la máquina.
	Tenga cuidado. La parte superior del armario de secado es pesada y puede volcar con facilidad.

2 Condiciones y exclusiones de la garantía

Si la compra de este producto incluye cobertura de garantía, esta se otorga de acuerdo con la normativa local y sujeta a que el equipo se instale y use para los fines previstos, de acuerdo con la documentación correspondiente.

La garantía es efectiva cuando el cliente ha utilizado piezas originales y realizado el mantenimiento de acuerdo con la documentación de usuario y mantenimiento de Electrolux Professional AB, disponible en papel o en formato electrónico.

Electrolux Professional AB recomienda específicamente el uso de agentes de limpieza, aclarado y descalcificación autorizados por Electrolux Professional AB para obtener resultados óptimos y conservar la eficiencia del producto a lo largo del tiempo.

La garantía de Electrolux Professional AB no cubre:

- El coste de desplazamientos del servicio técnico para la entrega y recogida del producto.
- Instalación.
- Formación en el uso del equipo.
- Sustitución (o suministro) de piezas sujetas a desgaste salvo que sean resultado de defectos de material o fabricación, que se hayan comunicado en el plazo de una (1) semana desde la avería.
- Corrección del cableado externo.
- Corrección de reparaciones no autorizadas, así como de daños, desperfectos e insuficiencias provocados por:
  - Capacidad insuficiente o anómala de los sistemas eléctricos (corriente/voltaje/frecuencia, incluidos picos e interrupciones).
  - Suministro inadecuado o interrumpido de agua, vapor, aire, gas (incluidas impurezas u otros elementos que no cumplan los requisitos técnicos de cada equipo);
  - Piezas de fontanería, componentes o productos consumibles de limpieza que no estén autorizados por el fabricante.
  - Negligencia, mal uso, abuso o incumplimiento, por parte del cliente, de las instrucciones de uso y mantenimiento detalladas en la documentación correspondiente al equipo.
  - Incorrección o deficiencia de: instalación, reparación, mantenimiento (incluida la manipulación, las modificaciones y las reparaciones realizadas por terceros no autorizados) y modificación de los sistemas de seguridad.
  - El uso de componentes que no sean originales (como consumibles, piezas de desgaste o repuestos).
  - Condiciones ambientales que provoquen tensiones térmicas (como sobrecalentamiento/congelación) o químicas (como corrosión/oxidación).
  - Objetos extraños colocados o contenidos en el producto.
  - Accidentes o fuerza mayor.
  - Transporte y manipulación, incluidos rayaduras, abolladuras, astillamiento u otros daños del acabado del producto, salvo que dichos daños sean consecuencia de defectos de material o fabricación, comunicados en el plazo de una (1) semana desde la fecha de entrega, salvo que se haya acordado de otro modo.
- Productos en los que el número de serie original se haya eliminado, alterado o no pueda observarse con facilidad.
- Sustitución de bombillas, filtros u otros consumibles.
- Accesorios y software no autorizados o especificados por Electrolux Professional AB.

La garantía no incluye actividades de mantenimiento planificadas (incluidas las piezas necesarias para ello) ni el suministro de agentes de limpieza, salvo que se especifique por algún acuerdo local, sujeto a las condiciones del lugar.

Consulte en el sitio web de Electrolux Professional AB la lista de centros de atención al cliente autorizados.

3 Características técnicas

3.1 Plano de dimensiones

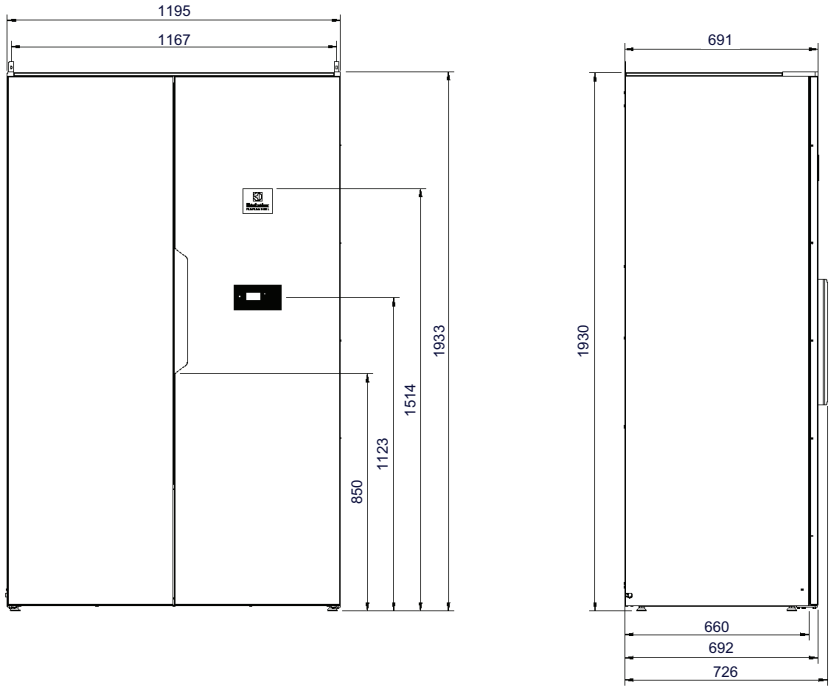

fig.X05478

3.2 Características técnicas

Capacidad recomendada:		6–8 kg de ropa
Capacidad de drenaje:		50 g/min (A carga nominal 4 kg, carga 100% algodón con 50% de humedad inicial secada hasta 0%).
Conexión eléctrica:		230V 1~, 50 Hz, 10 A
Potencia:		1,85 kW
Caudal del ventilador principal:		1175 m³/h (Caudal en libre descarga por ventilador, dos ventiladores en el sistema).
Longitud para colgar:		18,5 metros
Dimensiones:	Altura	1930 mm
	Anchura	1195 mm
	Profundidad	691 mm
Peso:		200 kg
Nivel de ruido:		48 dB (A)
Prueba de fugas:		28 bar
Emisión media de calor por ciclo de secado utilizada para evaluar la necesidad de ventilación*:		0,6 kW

* Si necesita ayuda para dimensionar las necesidades de ventilación, póngase en contacto con un técnico de ventilación autorizado. Para que la ventilación sea suficiente, hay que tener en cuenta todas las fuentes que introducen calor y todos los demás parámetros que afectan a la necesidad de ventilación. Zona climática, parámetros del edificio, tamaño de la sala, etc.

Este producto contiene refrigerante inflamable: R290

Sellado herméticamente

Tipo de refrigerante:	R290
Cantidad de refrigerante:	2 x 0,13 kg
Factor total de potencial de calentamiento global:	0,02
Equivalentes de CO_2:	0,0000052 toneladas

4 Colocación

El armario de secado debe colocarse en interior, en un entorno seco.

Coloque el armario de secado en un lugar donde disponga de espacio para trabajar tanto el usuario como el personal de asistencia.

El armario de secado debe situarse nivelado sobre una superficie plana, apoyado sobre las cuatro patas.

5 Instrucciones de montaje

5.1 Montaje de la base e instalación del cable eléctrico

Coloque la base ligeramente delante de donde debe situarse sobre una superficie plana.
Instale el cable de conexión según la ilustración, respete la longitud.

- Base en caja 1. 2 uds.
- Bolsa de tornillos autorroscantes 1. 2 uds.
- Bolsa de prensaestopas 1 ud.
- Tornillo M5 bolsa 1.
- Arandela elástica bolsa 1. 1 ud.
- Cable de conexión bolsa 1.

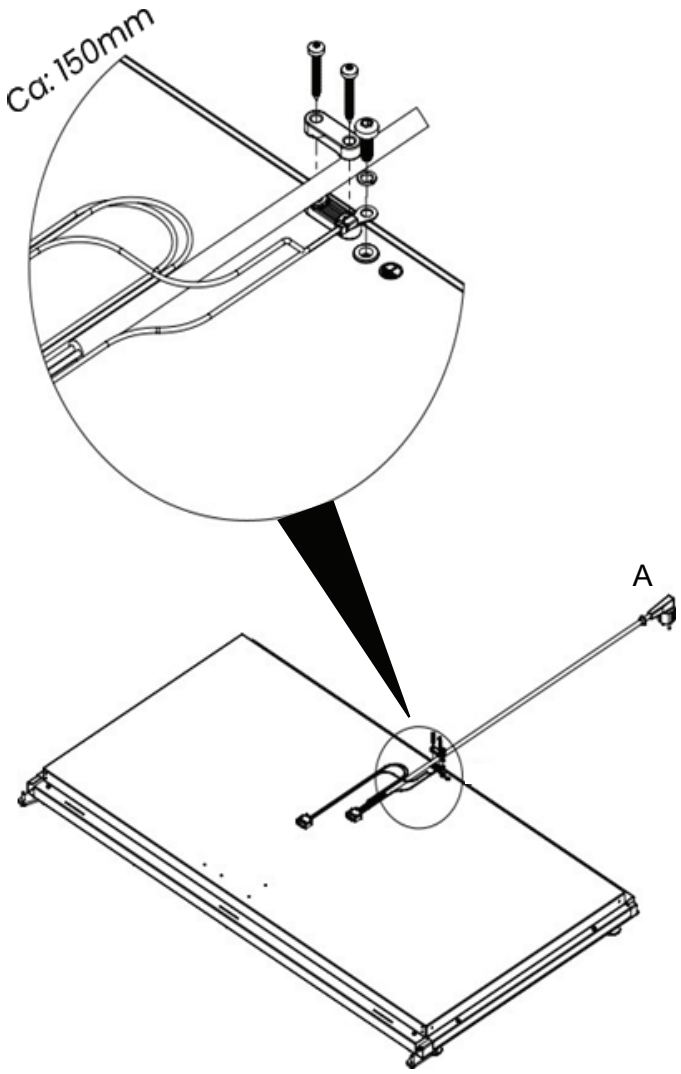

fig.X05434

A = Junta de goma en el exterior del armario

5.2 Montaje del marco

Instalación de perfil en L, 4 uds. Los perfiles en L traseros se atornillan solo desde el lateral.

- Perfiles en L sueltos en el palé. 4 uds
- Tornillos de la bolsa 2. 8 uds.

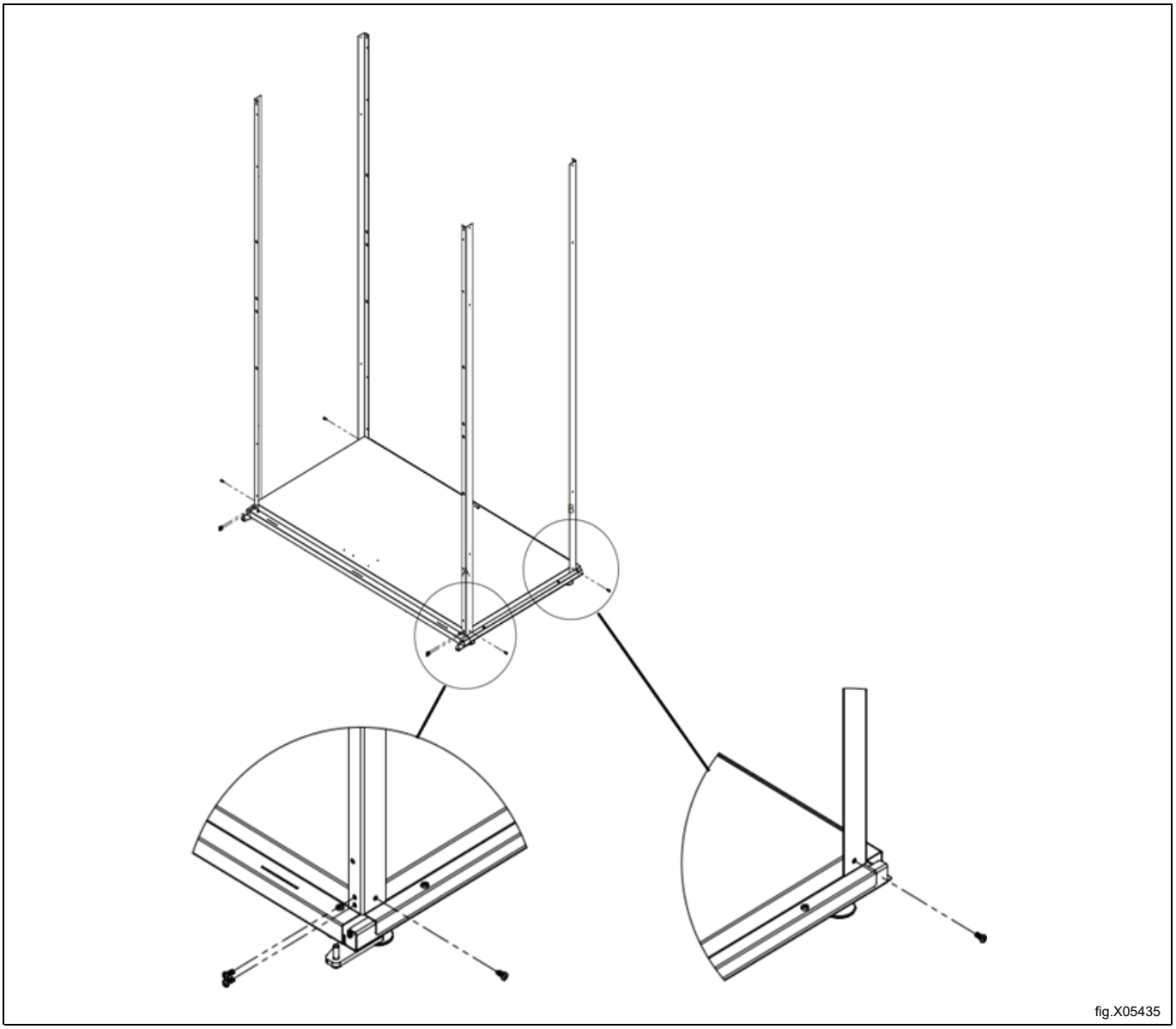

fig.X05435

5.3 Montaje de la base interior

- Tornillos de la bolsa 2. 4 uds.
- Base interior suelta en el palé.

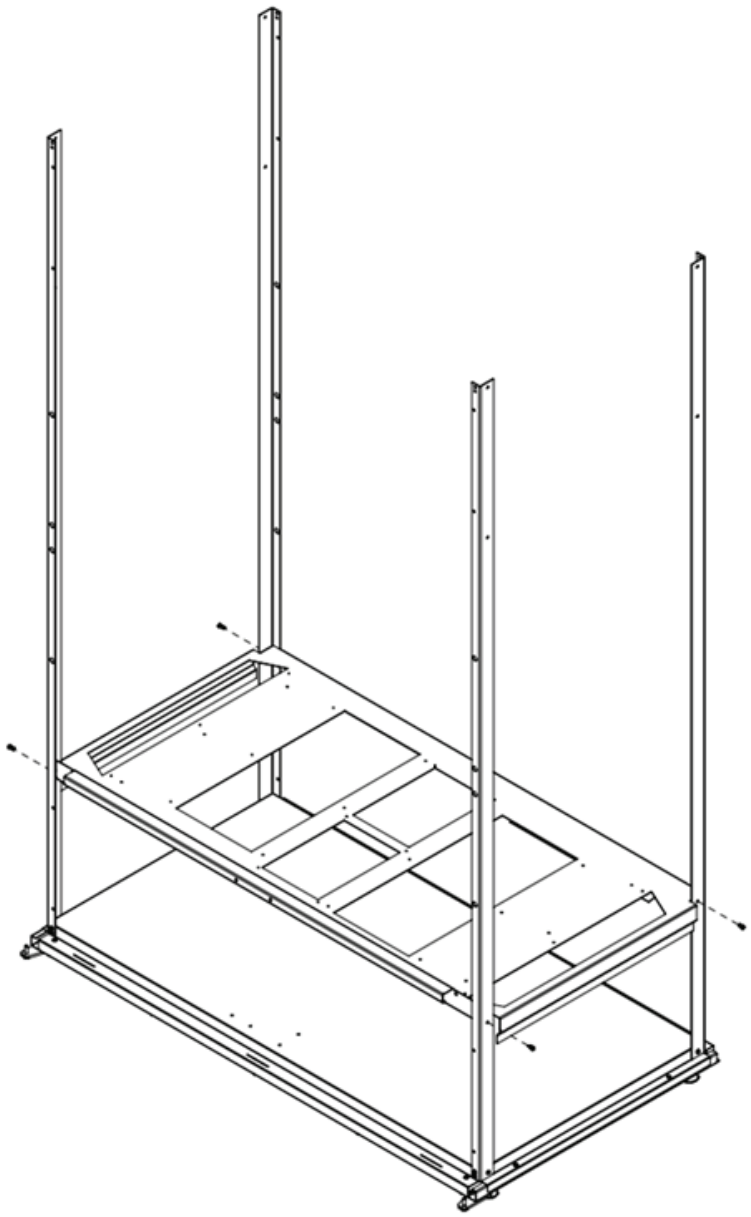

fig.X05436

5.4 Instale la sección trasera izquierda

- Sección trasera izquierda suelta en el palé.
- Tornillos de la bolsa 2. 8 uds.
- Ojales bolsa 1. 2 uds.

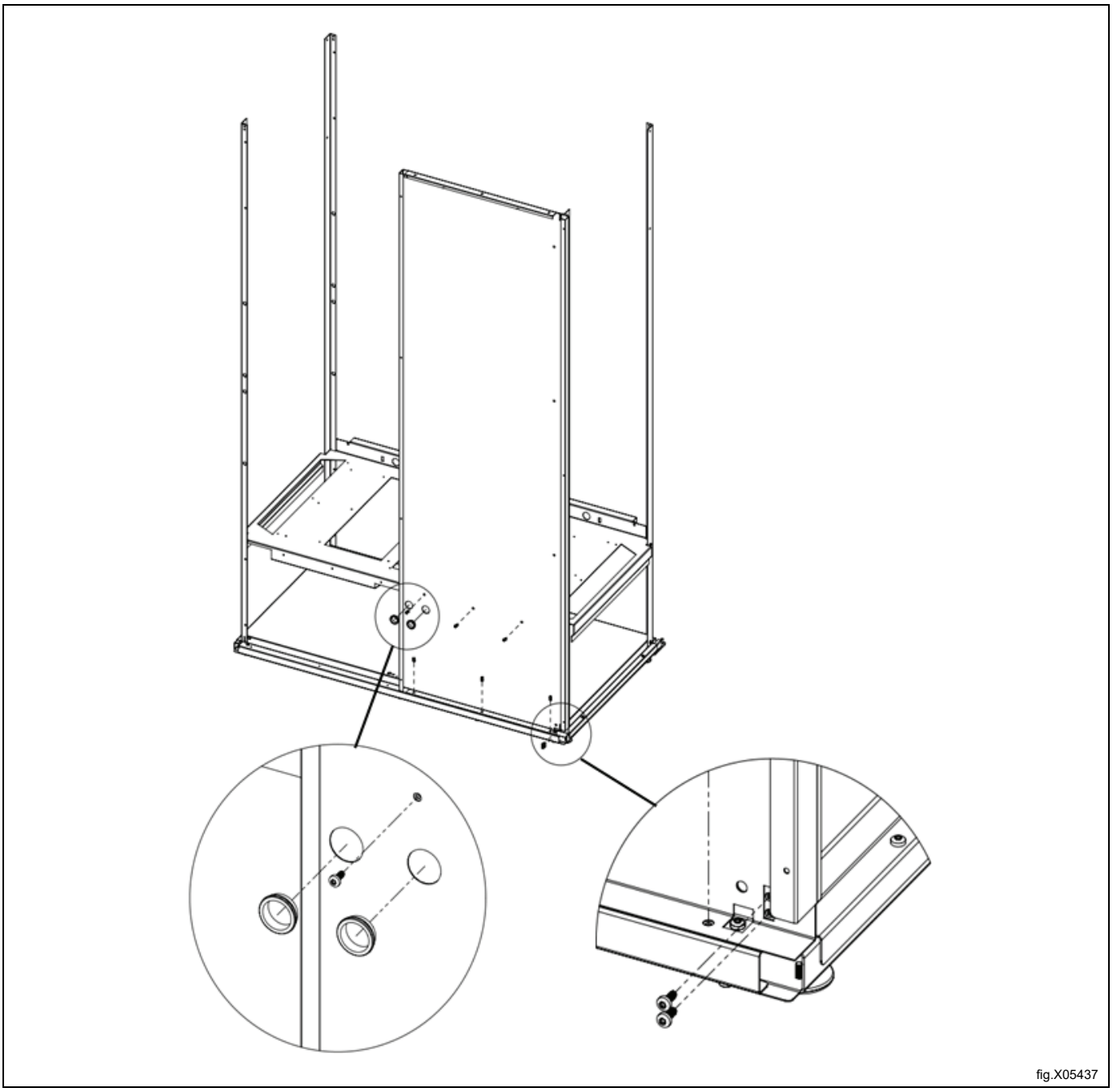

5.5 Instalación de la sección trasera

- Sección trasera derecha suelta en el palé.
- Tornillos de la bolsa 2. 12 uds.

Coloque la goma del ojal frontal en el cable (B).

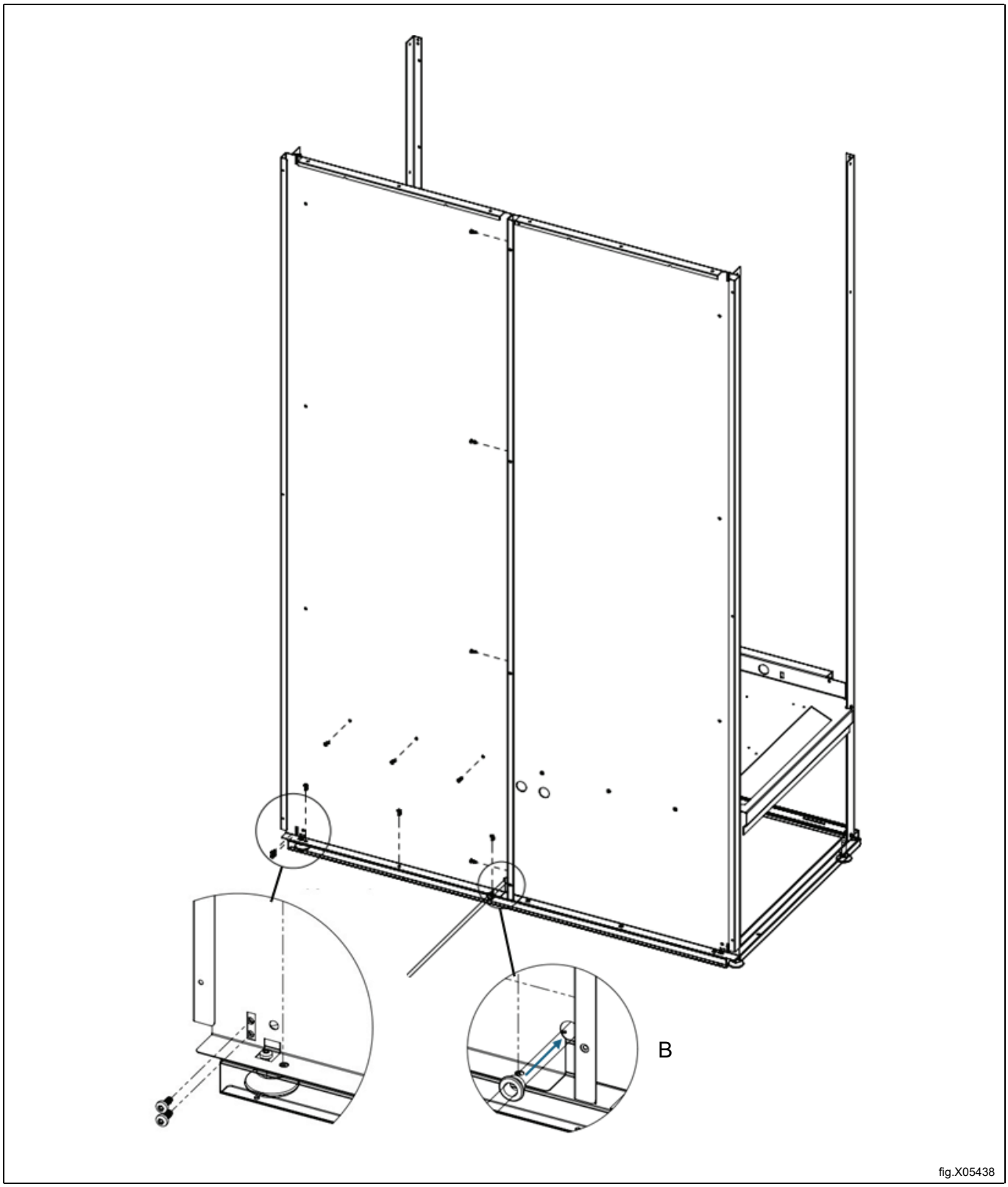

5.6 Instalación de la tira LED

- Panel superior de la caja 1.
- Tira LED de la bolsa 3. 2 uds.
- Tornillos de la bolsa 3. 4 uds.

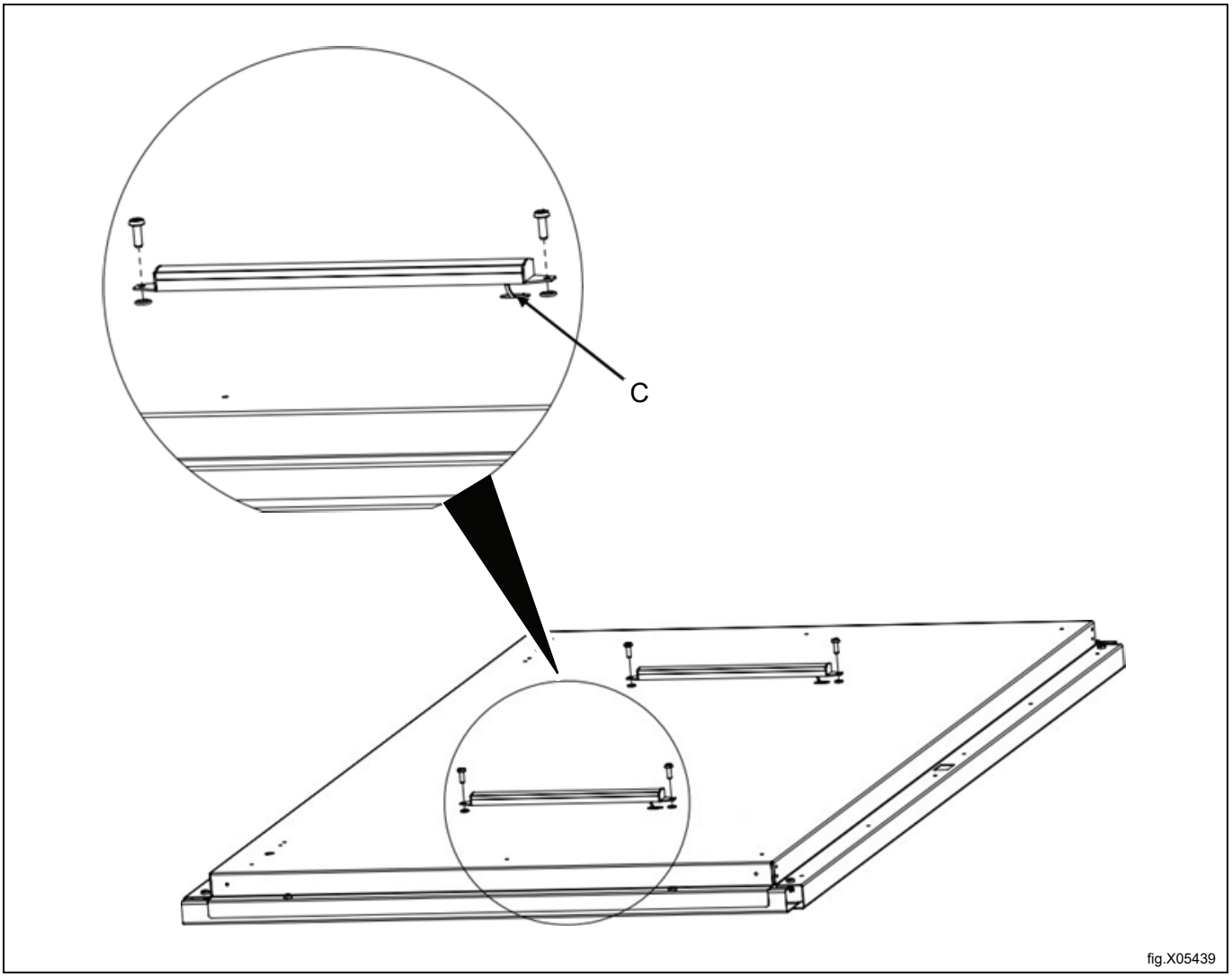

C = Cable.

5.7 Instalar el cableado del panel superior

Instale los cables de las tiras LED y el cable modular largo en el panel superior.

- Cable modular aprox.: 3 m bolsa 3.
- Conector modular bolsa 3.
- Cables LED bolsa 3. 2 uds.

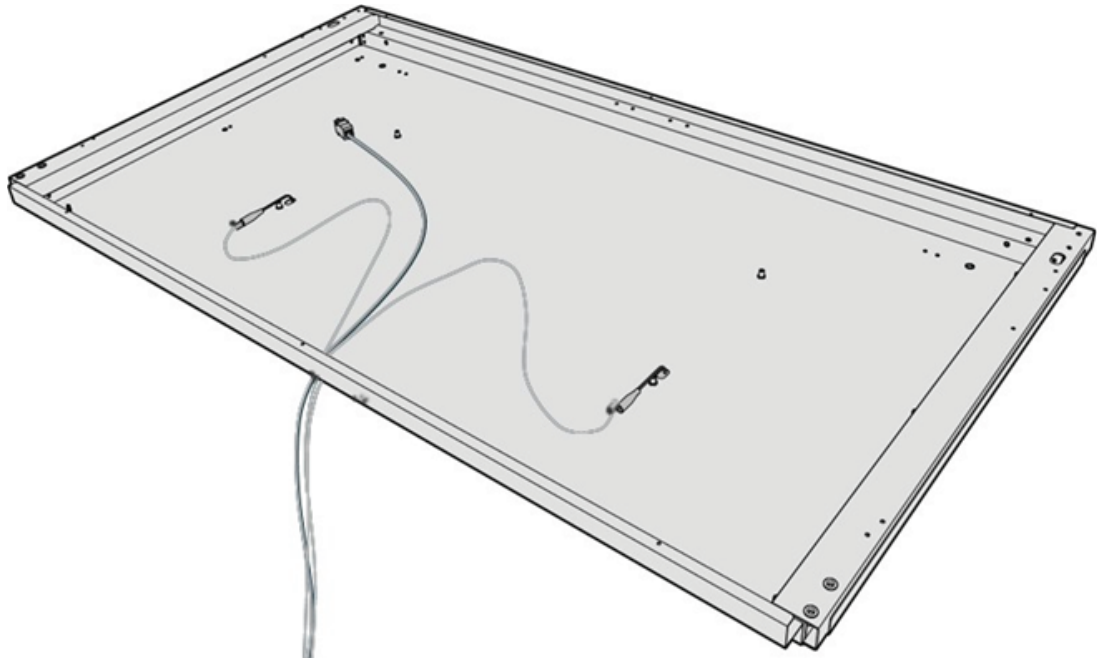

fig.X05440

5.8 Instalar el panel superior

Nota!
El orificio oval grande (Aa) debe estar en la parte frontal del mueble.

- Tornillos de la bolsa 2. 18 uds.

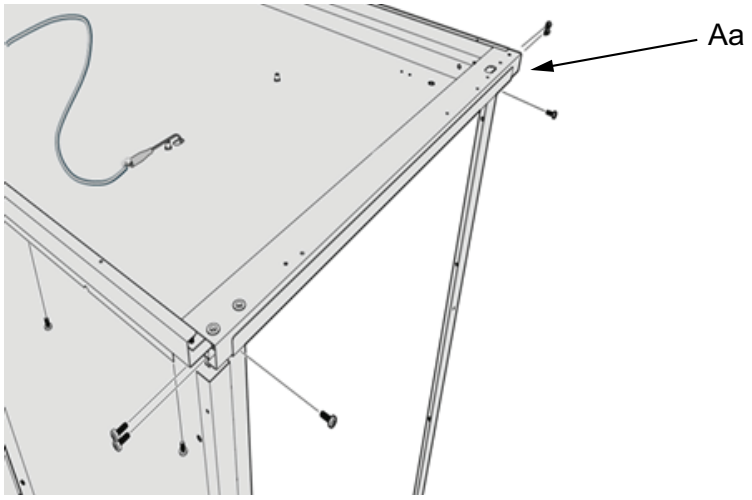

fig.X05441

Los cables se introducen a través del ojal izquierdo visto desde detrás.
Los cables deben introducirse aprox. 50-60 cm dentro del mueble.

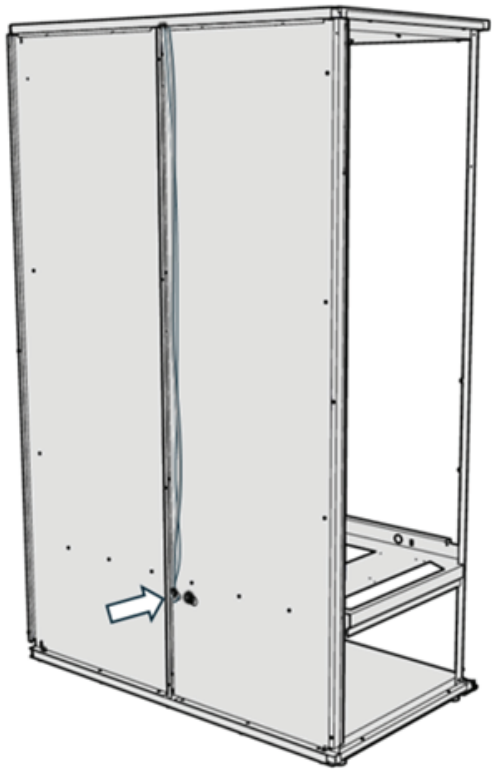

fig.X05442

5.9 Instalar el conducto de cables

Tenga cuidado de no pellizcar los cables y asegúrese de que estén dentro del conducto.

- Conducto de cables de la caja 2.
- Tornillos de la bolsa 2. 4 uds.

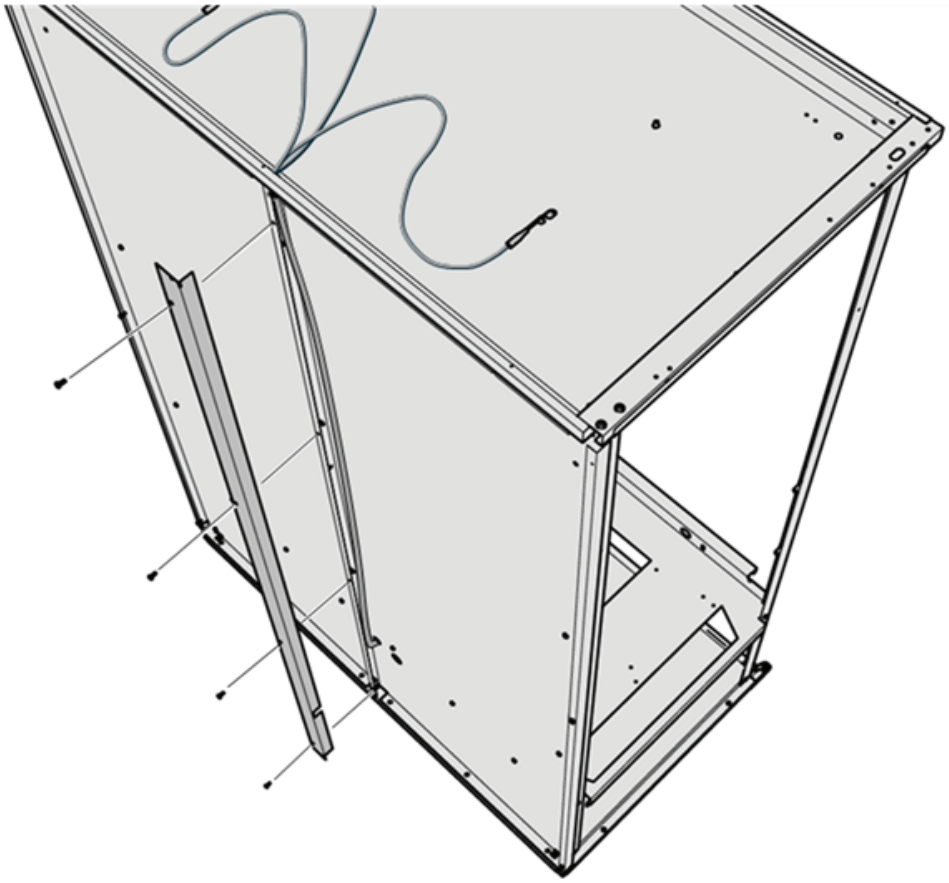

fig.X05443

5.10 Instalar conducto de aire

Asegúrese de que los orificios (D) y el borde doblado (E) estén posicionados según la ilustración.

- Conducto de aire derecho de la caja 2.
- Conducto de aire izquierdo de la caja 2.
- Bolsa de tornillos 2. 12 uds.

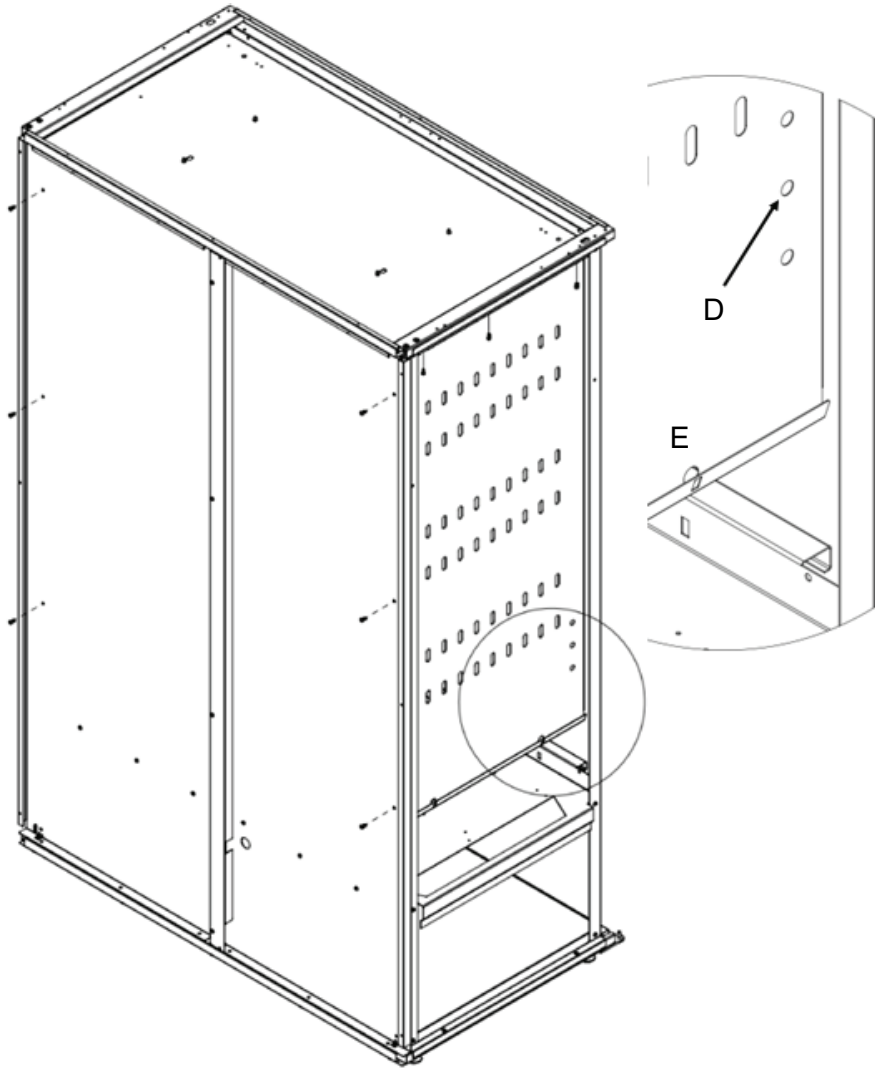

fig.X05444

5.11 Instalar el soporte de suspensión

- Soporte de suspensión caja 1. 2 uds.
- Tornillos M8 bolsa 4. 4 uds.
- Arandela dentada bolsa 4.

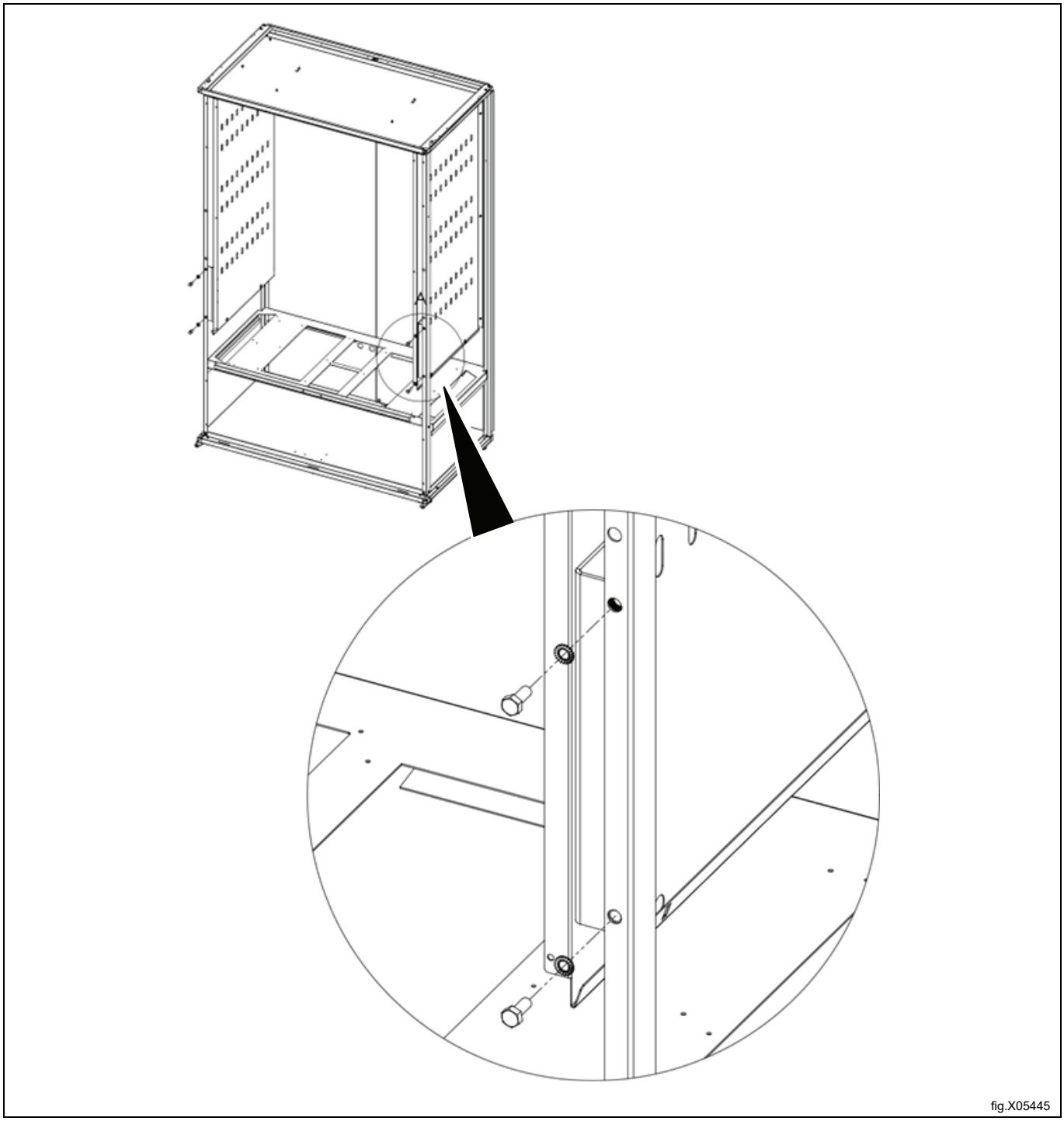

fig.X05445

5.12 Instalar paneles aislantes

Consejo: use cinta adhesiva de doble cara para mantener los paneles en su lugar y facilitar la instalación de los laterales.

- Paquete de paneles aislantes 3. 2 uds.

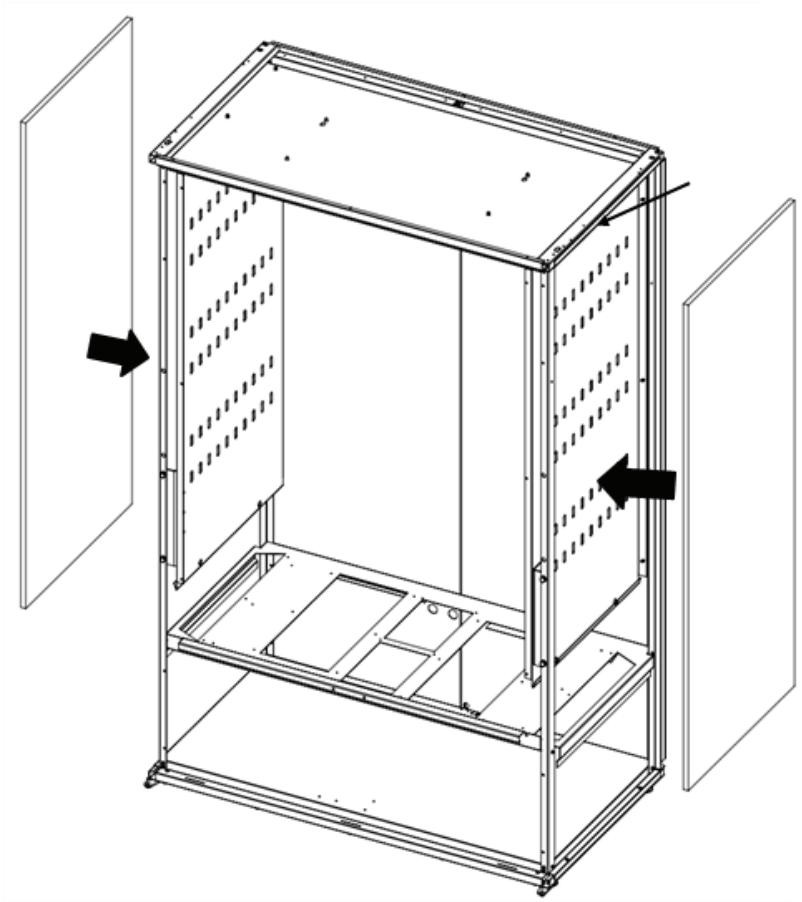

fig.X05446

5.13 Instalación del lateral exterior

Comience introduciendo el lateral desde el frente.

- Laterales del paquete 2. 2 uds.
- Tornillos de la bolsa 2. 26 uds.

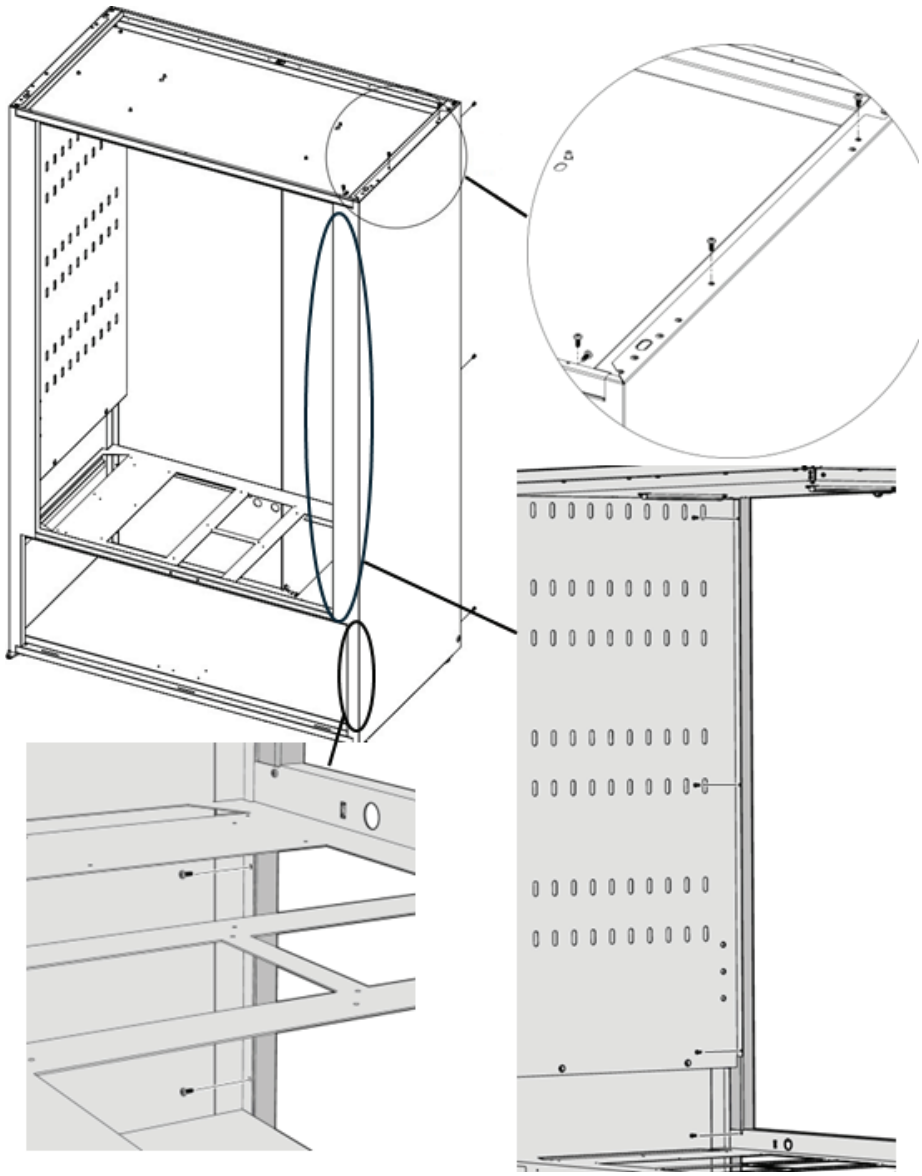

fig.X05447

5.14 Instalar accesorios de salida

- Accesorios de la caja 1. 2 uds.

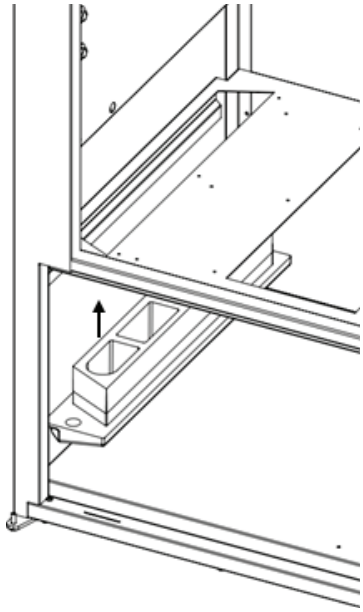

fig.X05448

5.15 Instalación de la bomba de calor

Comience deslizando la bomba de calor derecha hasta el fondo, luego hacia el lateral hasta que pare.
Haga lo mismo con la bomba de calor izquierda.

- 2 bombas de calor del palé.

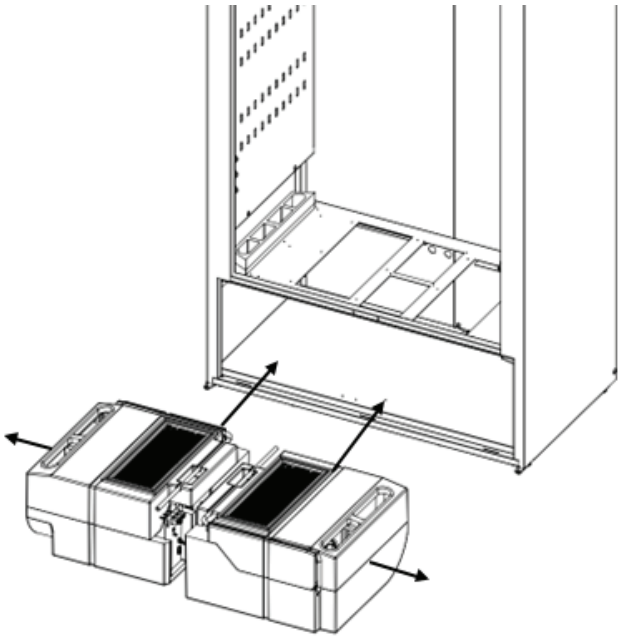

fig.X05449

5.16 Mangueras de la bomba de calor

Conecte las mangueras con la pieza en T. La manguera de la caja maestra necesita ajustarse en longitud. La manguera que sale por la parte trasera está en la bolsa 3.

- Pieza en T en la bolsa 5.
- Manguera en la bolsa 5.

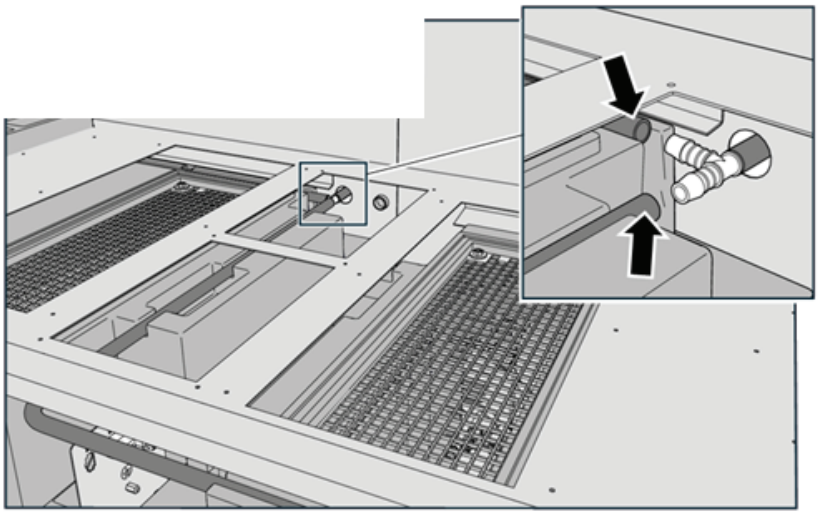

fig.X05450

5.17 Soportes para las cajas de la bomba de calor

- Soporte de la bolsa 5. 2 uds.
- Tornillos de la bolsa 6. 4 uds.

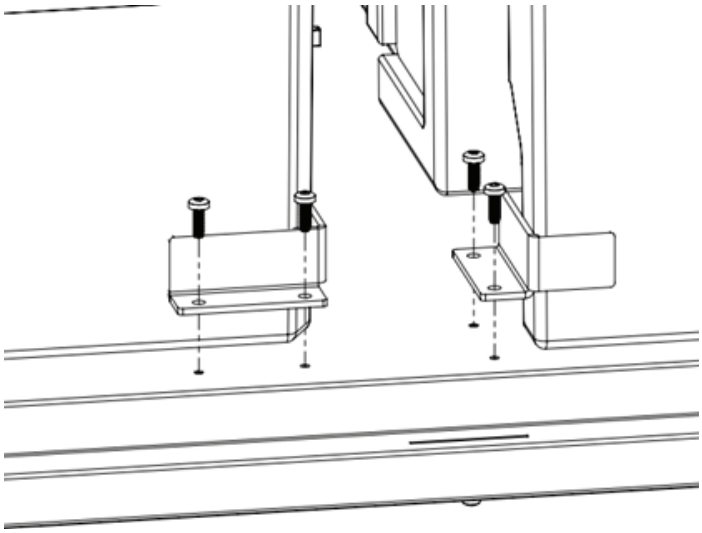

fig.X05451

5.18 Instalar la manguera en el panel trasero

Instale la manguera según la ilustración, asegúrese de que salga por el otro lado.

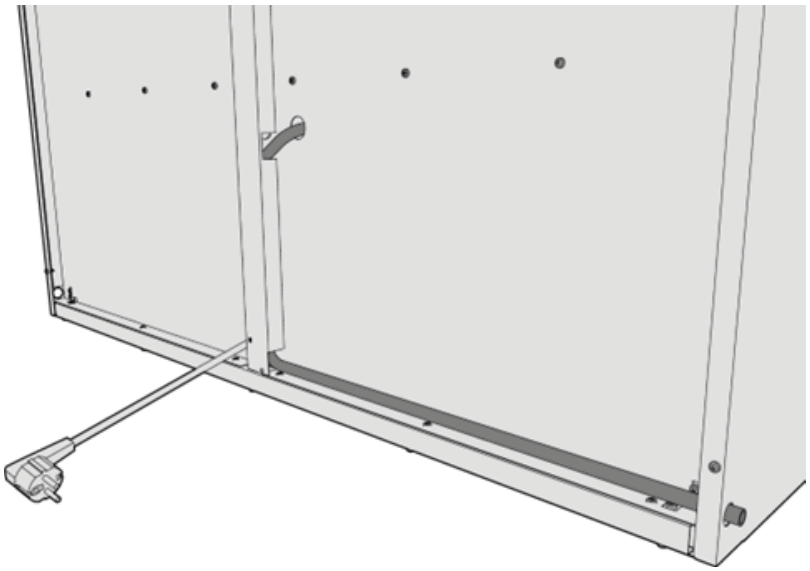

fig.X05453

5.19 Instalación de las cajas de la bomba de calor

La bomba de calor izquierda, vista desde el frente, se designa como maestra.

- 1 ud. cable modular 0,5 m bolsa 3.

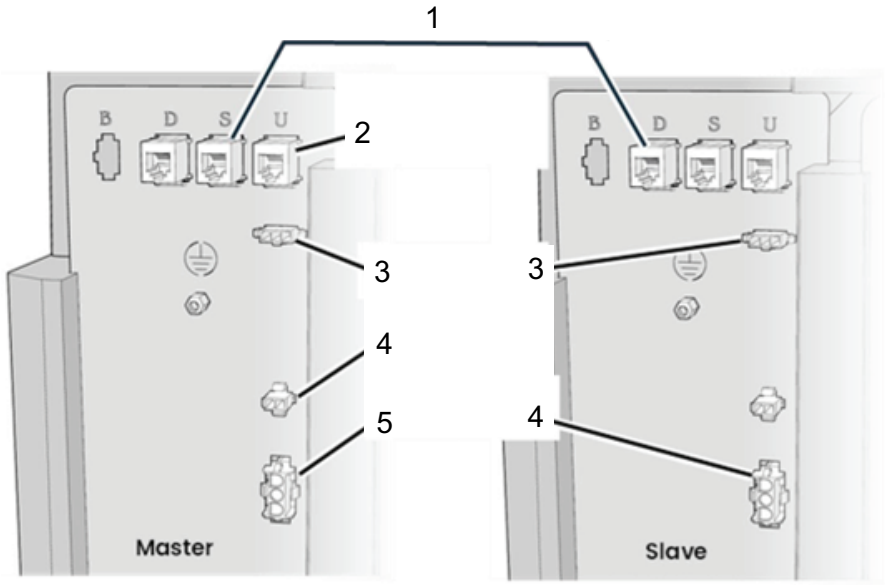

fig.X05454

1. Cable modular suelto, negro (S a D)
2. Cable blanco de la interfaz de usuario (U)
3. Iluminación LED
4. Contacto de la puerta
5. Conexión principal

5.20 Instalar el racor de salida de la placa de montaje

- Soporte para la caja del racor de salida 1. 2 uds.
- Tornillos de la bolsa 2. 6 uds.

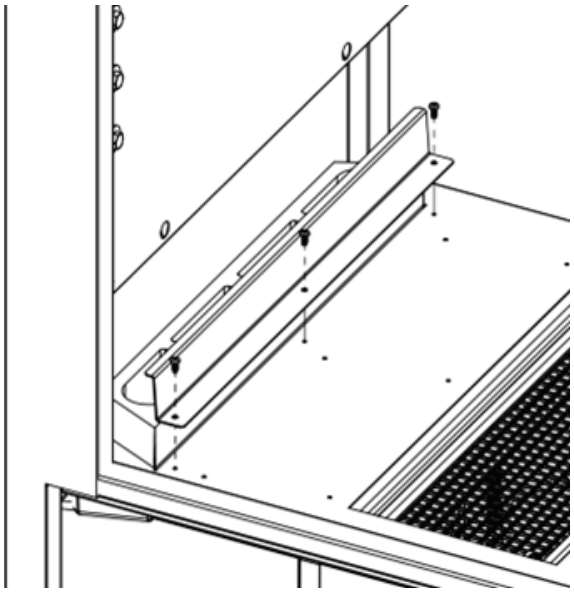

fig.X05455

5.21 Instalar filtro y soporte

- Caja de filtro 1. 2 uds.
- Soporte de filtro caja 1.4 uds.
- Tornillos de la bolsa 2.12 uds.

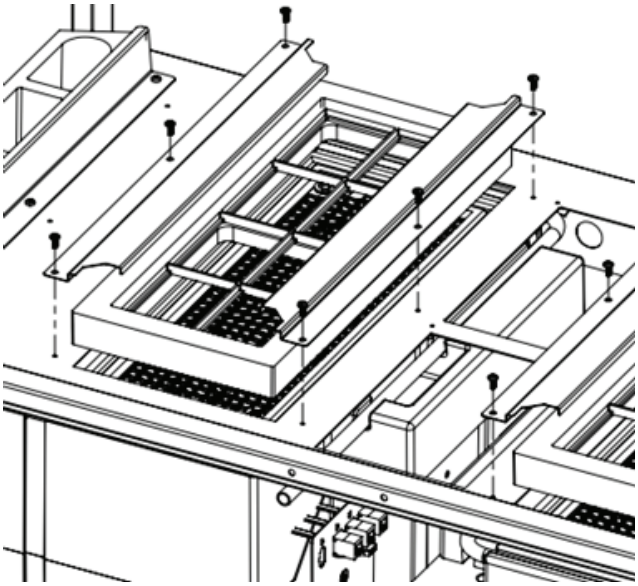

fig.X05456

5.22 Instalar la placa de cubierta

- Placa de cubierta de la caja 1.
- Tornillos de la bolsa 2. 6 uds.

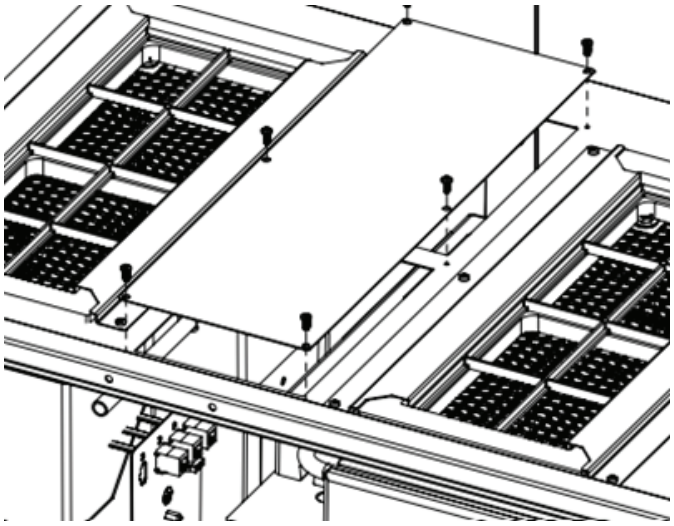

fig.X05457

5.23 Instalar paneles laterales para el conducto de aire

Los paneles deben estar dentro del conducto de aire.

- Paneles laterales caja 1. 2 uds.
- Tornillos de la bolsa 2.6 uds.
- Tornillos de la bolsa 7.4 uds.

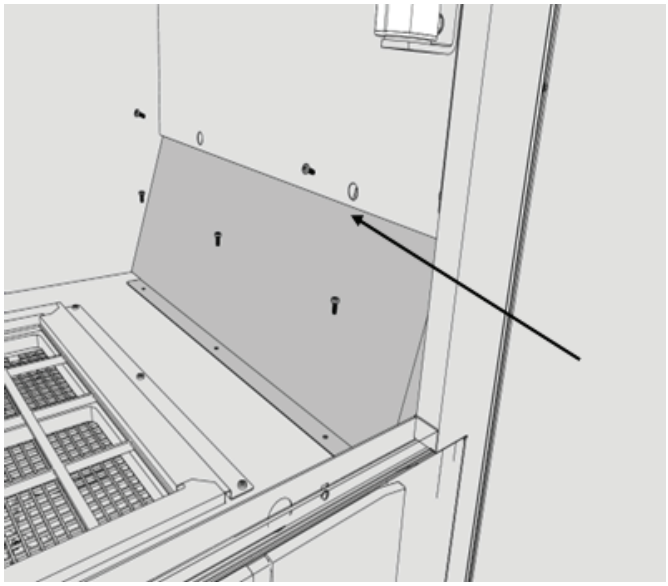

fig.X05458

5.24 Instalar interruptores de puerta y panel frontal

- Panel frontal de la caja 3.
- Tornillos de la bolsa 7. 2 uds.
- Interruptor de cierre de puerta bolsa 5. 2 uds.
- Interruptor de puerta bolsa 5. 2 uds.
- Cables interruptor de puerta bolsa 5.

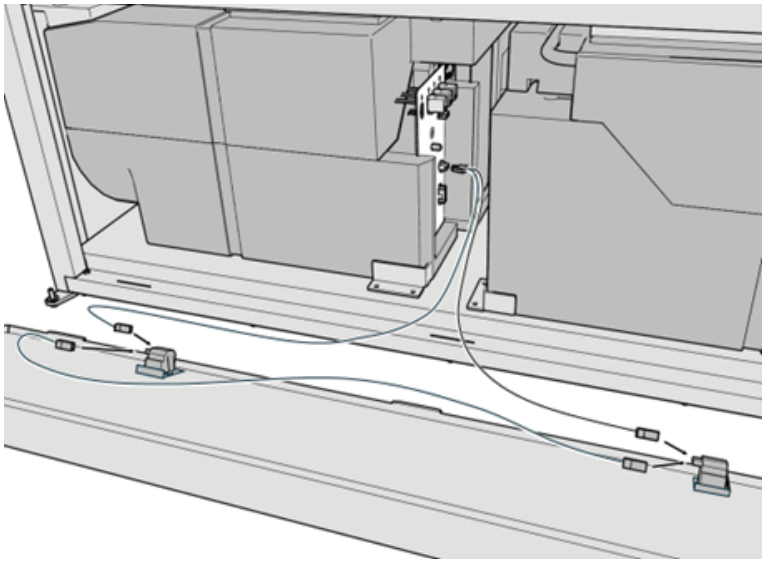

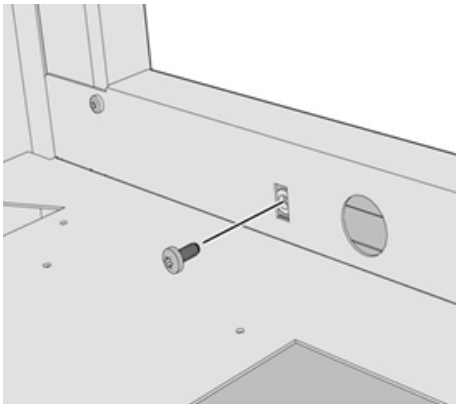

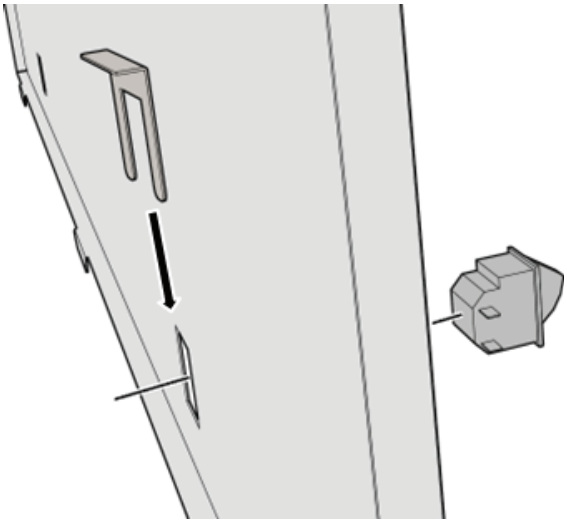

fig.X05459

5.25 Instalación de imanes

- Imanes bolsa 8. 4 uds.
- Soportes angulares bolsa 8. 2 uds.
- Soportes angulares bolsa 8. 2 uds.

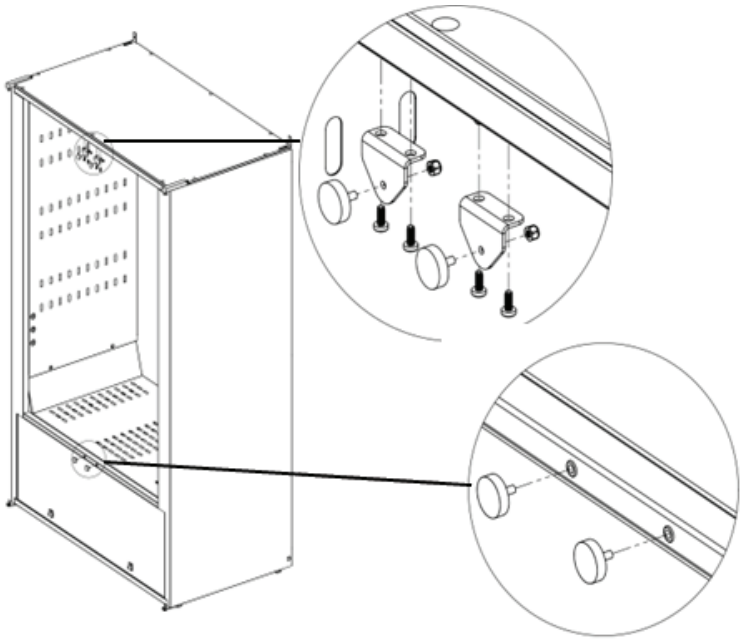

fig.X05460

5.26 Instalación del zapatero

Coloque el zapatero en la parte inferior del armario de secado.

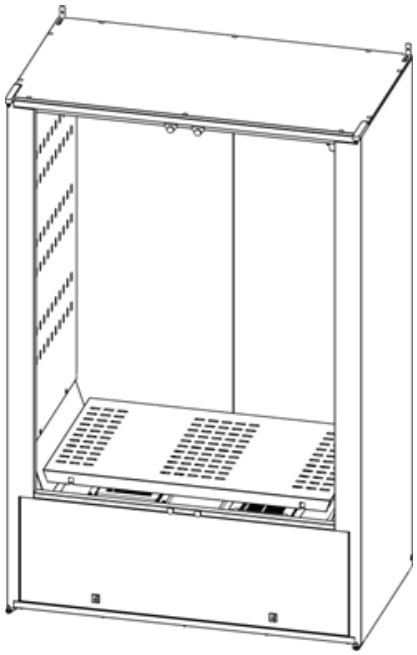

fig.X05461

5.27 Instalación de la puerta

Coloque una arandela en el perno de la puerta del armario.
Instale la puerta derecha usando la bisagra derecha-izquierda.

- Puerta derecha de la caja 3.
- Puerta izquierda disponible caja 3.
- Bisagra bolsa 10. 2 uds.
- Arandelas bolsa 10. 2 uds
- Tornillos bolsa 2. 2 uds.
- Tornillo bolsa 6. 4 uds

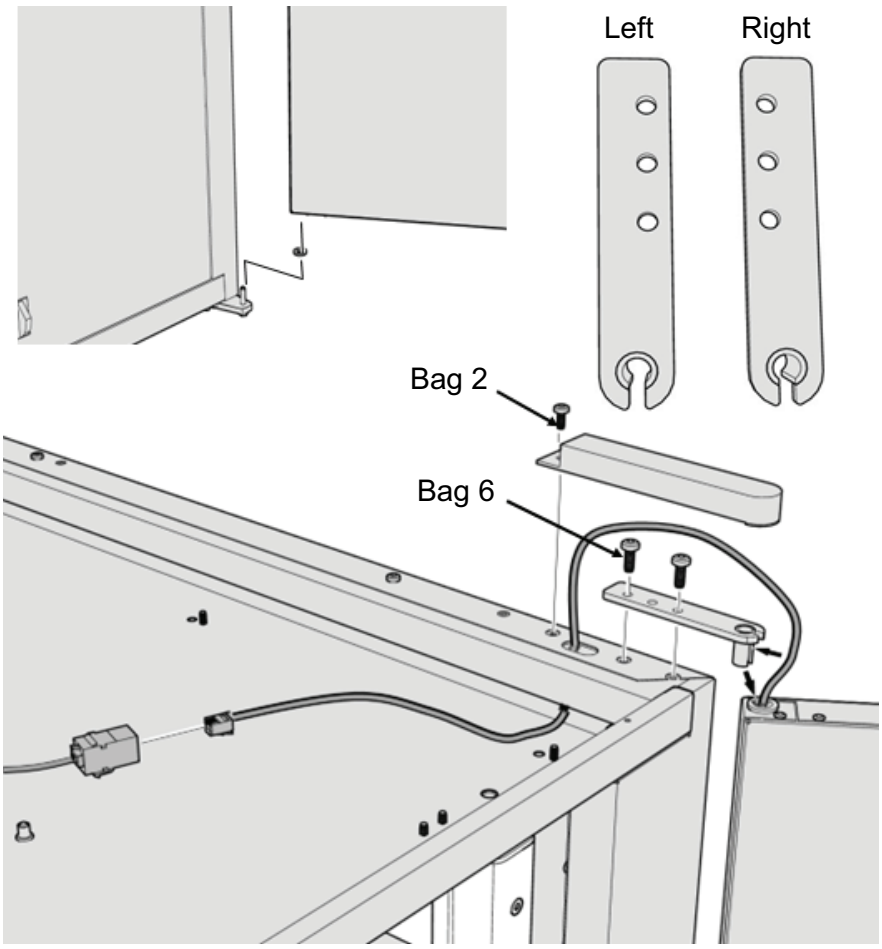

fig.X05462

5.28 Instalación del tirador de la puerta

- Tiradores caja 1.
- Bolsa de tornillos asa caja 1. 4 uds.

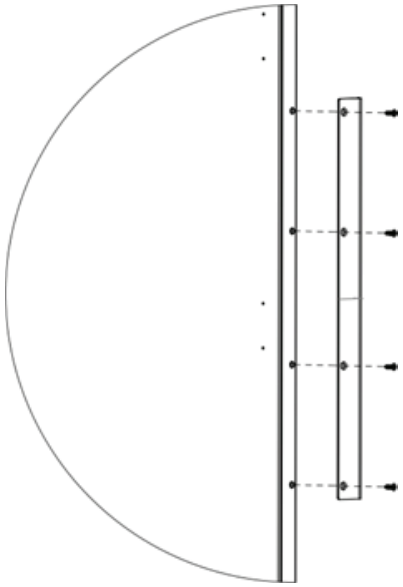

fig.X05463

5.29 Instale el pasador del perchero en el panel superior

- Bolsa de pasador largo para perchero 4.
- Bolsa de arandela dentada 4.
- Bolsa de tornillos 4.

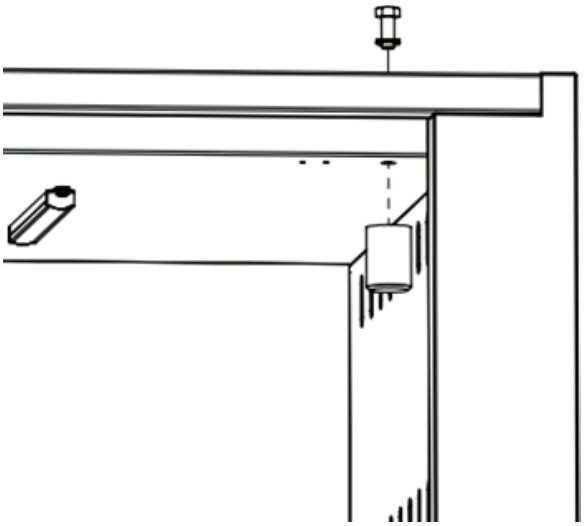

fig.X05464

5.30 Instalación del soporte del perchero

Instale los tornillos y las arandelas **en el lado opuesto** a donde quiera colocar el perchero.

- Escuadras angulares del perchero en bolsa 4.
- Tornillos en bolsa 4. 6 uds.
- Arandelas en bolsa 4. 6 uds.

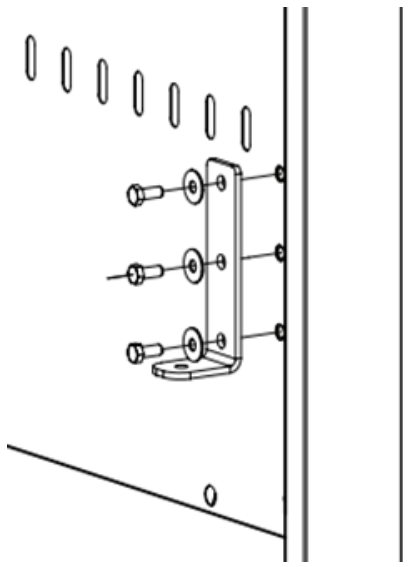

fig.X05465

- Bolsa de tope para perchero 4.
- Bolsa de arandela para cuerpo 4.
- Bolsa de arandela dentada 4.
- Bolsa de tornillos 4

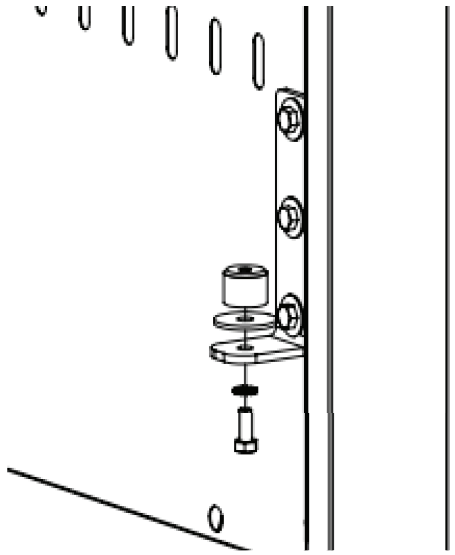

fig.X05465A

5.31 Instalación de los colgadores

Nota!

Asegúrese de colocar el perchero correcto en la ubicación correcta.
Distancia larga hasta la primera fila de tornillos (A).
Distancia corta hasta la primera fila de tornillos (B).

- Tubo del perchero caja 1.
- Palet de percheros. 4 uds.
- Bolsa de tornillos 9. 8 uds.

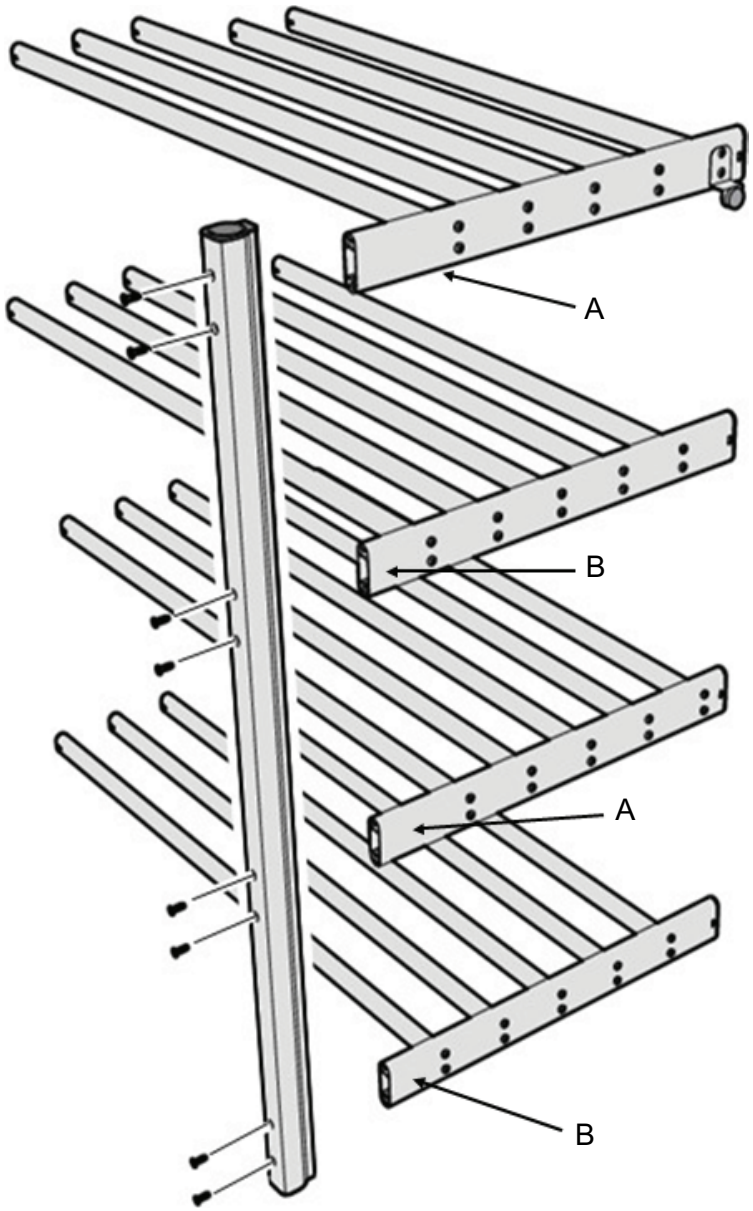

fig.X05466

Inserte el perchero en el armario de secado y fíjelo con los tornillos.

- Bolsa de tornillos 2. 2 uds.
- Tope de perchero bolsa 4.

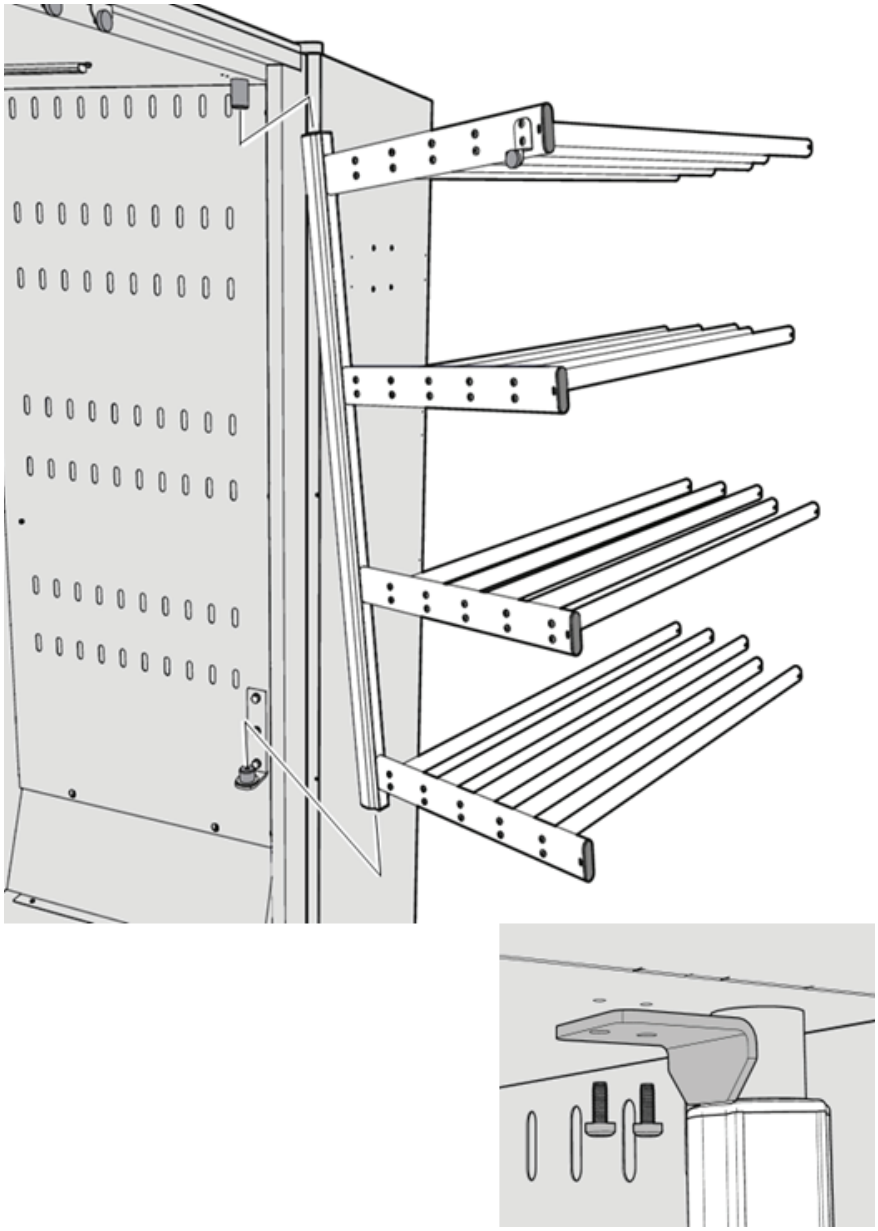

fig.X05467

5.32 Instalación del panel superior

Cuando el panel superior esté instalado, cubra todos los tornillos instalados con tapones de plástico.

- Panel superior de la caja 3.
- Tornillos de la bolsa 2. 10 uds.
- Bolsa de tapones de plástico 10. 10 uds.

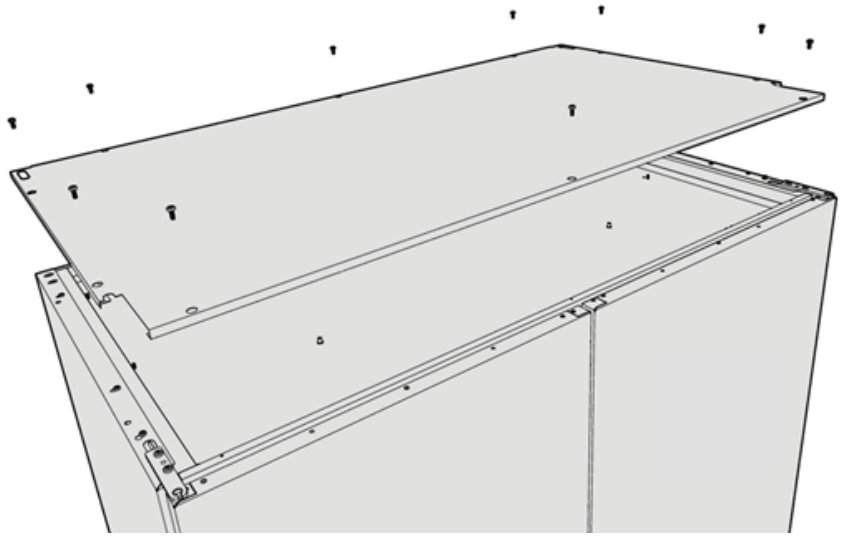

fig.X05468

6 Fijación a la pared

Advertencia

No se debe utilizar el armario de secado sin atornillarlo a la pared debido al riesgo de vuelco.

Todo lo necesario para el montaje en pared está incluido en la bolsa de accesorios.

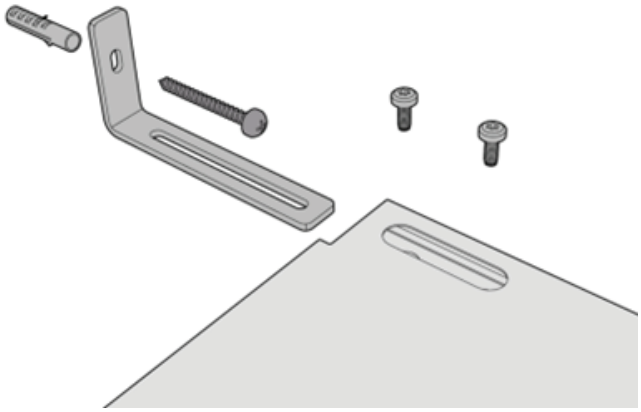

fig.X05469

7 Ventilación de la habitación

Cuando la máquina está en funcionamiento aumenta la temperatura ambiente. Por esa razón, la sala debe tener ventilación suficiente.

Al dimensionar la ventilación, hay que tener en cuenta todas las fuentes que introducirán calor en el mismo recinto. Las fuentes de calor podrían ser, por ejemplo: más secadoras, armarios de secado, lavadoras, calandras, radiadores, etc. La combinación de varias fuentes de introducción de calor genera un aumento de la necesidad de flujo de ventilación. Hay otros factores que también pueden influir en el flujo de ventilación necesario, como la zona climática, parámetros del edificio, tamaño de la sala, etc. Si necesita ayuda para dimensionar las necesidades de ventilación, póngase en contacto con un técnico de ventilación autorizado.

8 Conexión eléctrica

La instalación eléctrica solo deberá realizarla personal cualificado.
Al realizar la conexión eléctrica de la máquina han de respetarse las normativas de seguridad eléctrica.
Se recomienda equipar el cable de red con un interruptor de pérdida a tierra.
El fabricante declina toda responsabilidad si la conexión eléctrica no se realiza de la manera indicada en este manual.

El armario de secado se conecta a 220 - 240 V, 1 fase, 50 Hz y a una toma de pared con toma de tierra de protección.

El armario de secado se entrega listo para la conexión, con un cable y un enchufe con toma de tierra.

Fusible de 13 A.

- El armario de secado debe conectarse a una toma de pared con toma de tierra utilizando el cable de conexión suministrado y no debe conectarse permanentemente.
- La toma de corriente debe colocarse de forma que el enchufe se pueda extraer fácilmente si fuera necesario.
- La conexión debe constituir su propio grupo de fusibles.
- Compruebe que la corriente de conexión corresponde a los datos de la placa de características y que el cable principal está correctamente ea tierra según la normativa aplicable. Recomendamos que el cable principal esté equipado con un **interruptor diferencial**.

8.1 Conexión eléctrica de las unidades de deshumidificación Master y Slave

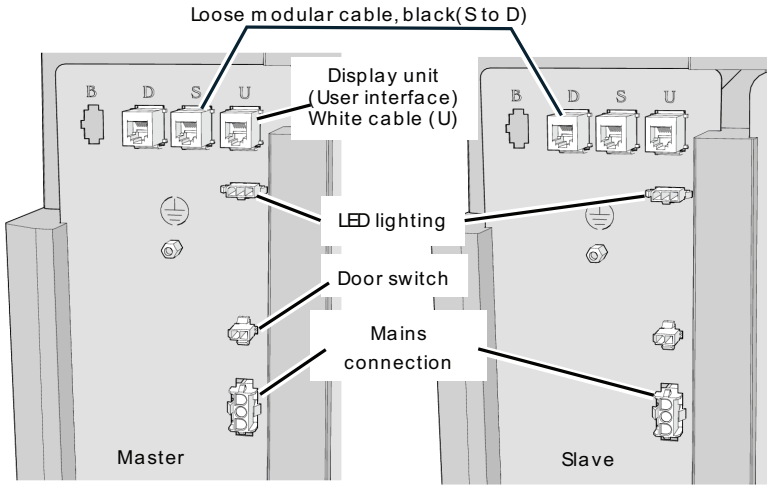

fig.X05576

9 Conexión al desagüe del suelo

El armario de secado se entrega de fábrica con una manguera preinstalada en el lado izquierdo, destinada a la conexión a un desagüe de suelo.

Fije una nueva manguera de desagüe a una de las conexiones del armario y diríjala hasta un desagüe.

Si el desagüe está más alto que la salida del armario, asegúrese de que la manguera forme un arco hacia abajo hacia el suelo y cree un sifón. De lo contrario, existe el riesgo de que el agua de condensación vuelva a la caja cuando la bomba no esté en funcionamiento. Esto puede provocar que la caja se llene de agua y que el armario deje de funcionar.

Nota!

En ningún caso la manguera debe doblarse de forma que restrinja el flujo de agua.

Si necesita trasladar

la salida de la manguera de condensados al lado derecho, realice lo siguiente:

1. Corte la brida que sujeta la manguera.
2. Pase la manguera de nuevo por la abertura y sáquela por el orificio correspondiente en el otro lado del conducto.
3. Mueva la manguera a la salida derecha. Asegúrela con una nueva brida.

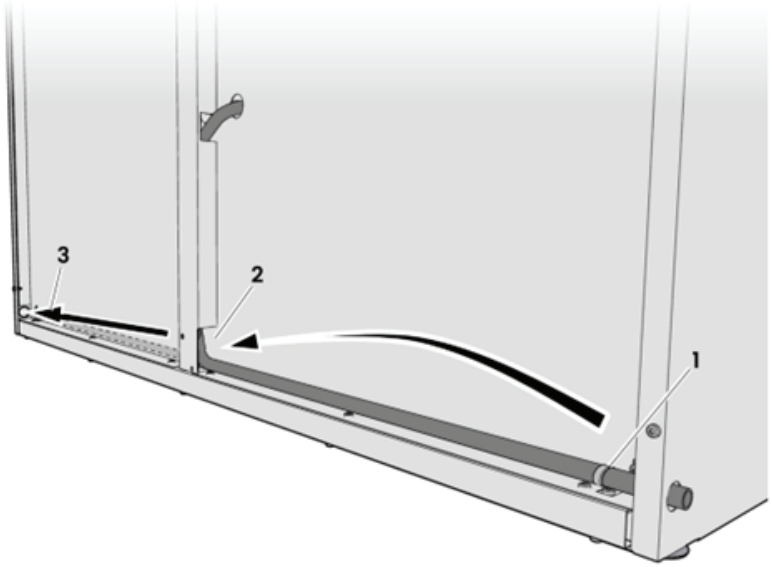

fig.X05575

10 Prueba de funcionamiento

Solo personal cualificado debe llevar a cabo esta prueba.

Realice una prueba de funcionamiento al finalizar la instalación y antes de que la máquina pueda usarse.

Siempre que se lleve a cabo una reparación, debe efectuarse una prueba de funcionamiento antes de volver a utilizar la máquina.

- Seleccione un programa y compruebe que el armario de secado calienta y no se producen ruidos extraños.

Listo para usarse

Si todas las pruebas son correctas, ya se puede utilizar la máquina.

Si alguna prueba da error o detecta deficiencias o fallos, póngase en contacto con el servicio técnico local o el distribuidor.

Limpie el interior y el exterior del armario de secado con agua caliente y un detergente suave para vajilla. Frote bien.

11 Información sobre la eliminación

11.1 Reciclaje y eliminación de equipos

11.1.1 Reciclaje

Nuestros equipos están fabricados con un gran porcentaje de metales reciclables (como acero inoxidable, hierro, aluminio, chapa galvanizada, cobre, etc.), que pueden recuperarse a través de los sistemas de reciclaje locales, de conformidad con la normativa vigente en el país de uso.

Las normas nacionales relativas a la eliminación de residuos pueden variar. Por lo tanto, la eliminación del equipo debe realizarse de acuerdo con la legislación vigente y las directivas emitidas por las autoridades competentes del país en el que se desmonte el equipo.

Los componentes del equipo deben separarse y desecharse de acuerdo con su composición (por ejemplo, metales, aceites, grasas, plásticos, caucho, gases refrigerantes, placas aislantes y otros materiales aislantes, lana de vidrio, LED, etc.) y en pleno cumplimiento de las normativas locales e internacionales aplicables en materia de gestión de residuos.

Los compresores pueden contener aceites y refrigerantes, que son residuos especiales y deben reciclarse según la normativa local.

11.1.2 Procedimiento para la eliminación de equipos y la recuperación de componentes/ materiales.

Este producto no debe desecharse en el medio ambiente al final de su ciclo de vida útil; es imprescindible desecharlo de acuerdo con las normativas medioambientales locales o, preferiblemente, entregarlo íntegro en un centro de reciclaje autorizado.

Todos los componentes retirados, incluidas las puertas y otras piezas estructurales, deben entregarse junto con el equipo en un centro de reciclaje o desmontaje autorizado.

El centro de desmantelamiento/reciclaje aplicará las tecnologías y métodos más avanzados a su alcance para desmontar eficazmente los productos y garantizar su máxima reciclabilidad.

Tenga en cuenta que las placas de circuitos impresos, los motores eléctricos u otros componentes identificados en la legislación de la Unión Europea como materiales con un alto potencial de recuperación de materias primas críticas deben tratarse de forma específica.

En caso de dudas o preguntas, consulte siempre a su servicio de atención al cliente preferido.

Antes de desechar el equipo, inspeccione cuidadosamente su estado físico y de conservación, comprobando que no haya fugas de líquidos o gases, así como piezas rotas que puedan suponer un peligro durante su manipulación y posterior desmontaje.

La presencia de este símbolo en el producto indica que no puede recibir el mismo tratamiento que los residuos domésticos, sino que debe desecharse correctamente para evitar cualquier consecuencia negativa para el medio ambiente y la salud. Para más información sobre el reciclaje de este producto, contacte con el representante o el distribuidor local, el servicio de atención al cliente o el organismo local encargado de la eliminación de residuos.

Nota!

Al desguazar el equipo, es necesario destruir las marcas, el manual y el resto de documentos referidos a él.

11.2 Eliminación del embalaje

El embalaje debe eliminarse de conformidad con las normas vigentes en el país donde se utiliza el equipo. Todos los materiales utilizados para el embalaje son respetuosos con el medio ambiente.

Se pueden conservar, reciclar o quemar sin peligro en una planta incineradora. Las piezas de plástico reciclables están marcadas como en los ejemplos siguientes.

PE	Polietileno: • Embalaje exterior • Bolsa con instrucciones
PP	Polipropileno: • Bridas
PS	Espuma de poliestireno: • Protecciones de esquinas

Electrolux Professional AB
341 80 Ljungby, Sweden
www.electroluxprofessional.com