CE

Installationsvejledning
Tørretumbler

TD7–8, TD7–8LAC

Type N1...

R513A



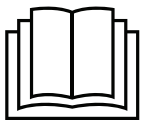

Electrolux PROFESSIONAL

Original vejledning

438941180/DK
2026.11.22

Indholdsfortegnelse

1 Sikkerhedsforskrifter....5
1.1 Ekstra sikkerhedsforanstaltninger for gasopvarmet tørretumbler....7
1.2 Generelle oplysninger....7
1.3 Kun til kommerciel brug....7
1.4 Copyright....7
1.5 Ergonomisk certificering....7
1.6 Symboler....8
2 Garantibetingelser og undtagelser....9
3 Tekniske data....10
3.1 Elektrisk opvarmede maskiner....10
3.1.1 Tegning....10
3.1.2 Tekniske data....11
3.1.3 Tilslutninger....11
3.2 Gasopvarmede maskiner....12
3.2.1 Tegning....12
3.2.2 Tekniske data....13
3.2.3 Tilslutninger....13
3.3 Maskiner med varmepumpe....14
3.3.1 Tegning....14
3.3.2 Tekniske data....15
4 Opsætning....16
4.1 Generelt....16
4.2 Udpakning....16
4.3 Instruktion for genbrug af emballagen....18
4.4 Placering....19
4.5 Afløbstilslutning (kun for maskiner med varmepumpe)....19
4.6 Mekanisk installation....20
5 Installation på skibe....21
6 Aftrækssystem....22
6.1 Luftprincip....22
6.1.1 Elektrisk og gasopvarmede maskiner....22
6.1.2 Maskiner med varmepumpe....23
6.2 Frisk luft....24
6.3 Aftrækskanal....25
6.4 Delt aftrækskanal....26
6.5 Aftrækkets dimensionering....27
6.6 Justering af luftflowet (gælder ikke for tørretumblere med varmepumpe)....28
6.6.1 Diagram med trykfaldskurve....30
6.6.2 Alternativ målemetode....33
7 Elektrisk tilslutning....34
7.1 Elektrisk installation....34
7.2 Enfaset tilslutning....35
7.3 Trefaset tilslutning....36
7.4 Elektriske tilslutninger....37
7.5 Funktionerne for I/O kortene....38
7.5.1 Når tilladelsen til at starte er givet, skal signalet fra det centrale betalings- eller booking-system forblive aktivt (højt) under tørring. Når signalet bliver inaktivt (lavt), afbryder maskinen det igangværende program og går i afkøling.....38
7.5.2 Det centrale betalingssystem skal levere en puls på 300–3000 ms (500 ms anbefales) for at starte programmet.....39
7.5.3 Dette signal kan bruges til at kunne starte et program uden booking eller betaling, når maskinen er tilsluttet et bookings- eller betalingssystem.']} }?>....40
7.6 Tilvalg....41
7.6.1 Ekstern tilslutning 100 mA....41
8 Gastilslutning....42
8.1 Fastgør etiketten....42
8.2 Generelt....42
8.3 Installation af gas....43
8.4 Tabel over tryk og justeringer....44
8.5 Testkørsel....46
8.6 Konverteringsinstruktioner....47

Indholdsfortegnelse

8.7 Dataetiket....49
9 Vending af døren....50
10 Sammenbygningssæt....56
10.1 Stablingssæt WP7–6, WP7–7, WP7–8, TD7–8 med TD7–8....56
10.1.1 Indholdet i dette kit....56
10.1.2 Installering af stablesættet....57
11 Funktionskontrol....69
11.1 Kontrollér maskinens automatiske stopfunktion....69
11.2 Kontrollér rotationsretningen (kun på maskiner med 3-faset strømforsyning, skibsinstallation)....69
11.3 Kontrollér varmen....69
11.4 Klar til brug....70
12 Oplysninger om bortskaffelse....71
12.1 Apparatets genanvendelighed og bortskaffelse....71
12.1.1 Genbrug....71
12.1.2 Procedure vedrørende bortskaffelse af apparatet og genindvinding af komponenter/materialer....71
12.2 Bortskaffelse af emballage....72

Producenten fobeholder sig ret til ændring af konstruktions- og materiale specifikationer.

1 Sikkerhedsforskrifter

- Service må kun udføres af autoriseret personale.
- Brug kun godkendte reservedele, tilbehør og forbrugsstoffer.
- Maskinen må ikke bruges, hvis der tidligere er benyttet industrielle kemikalier til rensning.
- Lad være med at tørre uvasket tøj i maskinen.
- ADVARSEL: Snavsetøj, der er blevet tilsmudset med stoffer som hårplejeprodukter, madolie, acetone, alkohol, benzin, petroleum, pletfjernere, terpentin, voks og voksfjernere skal rengøres tilstrækkeligt til at fjerne forureningen, inden de tørres i en tørretumbler. Når sadanne tilsmudsede emner vaskes, skal der anvendes vaskemiddel, der er specificeret af producenten, og man skal vælge den højest mulige temperatur. Vask emnerne flere gange i tilfælde af tvivl.
- Dele af skumgummi (latexskum), brusehætter, vandtætte tekstiler, tøj med gummibagside og tøj eller puder, der er udstyret med skumgummipuder, må ikke tørres i maskinen.
- Skyllemiddel eller lignende produkter skal bruges som angivet af producenten af de pågældende midler.
- Den sidste fase i tørringen sker uden varme (nedkølingscyklus) for at sikre, at tøjet har en temperatur, der ikke er skadeligt for det.
- Fjern alle genstande, såsom lightere og tændstikker, fra lommerne.
- ADVARSEL. Stands aldrig maskinen, før den er færdig med tørringen. Standses maskinen før tid, skal tøjet hurtigt fjernes fra maskinen og bredes ud, så varmen kan blive spredt.
- Der skal sørges for passende ventilation for at undgå tilbagestrømning af gas til rum, hvor der befinder sig apparater, der forbrænder andre brændselstyper, herunder anordninger med åben ild.
- Aftræksluften må ikke ledes ind i en aftrækskanal, der også anvendes til udledning af dampe fra apparater, som bruger gas eller andre former for brændsel.
- Maskinen må ikke installeres bag døre, som kan låses, eller bag skydedøre eller døre, hvis hængsler sidder på den modsatte side af, hvor hængslet på maskinens dør sidder, således at det ikke er muligt at åbne maskinens dør helt.
- Hvis maskinen har en fnugsamler, skal denne renses hyppigt.
- Der må ikke samle sig fnug omkring maskinen.
- DETTE APPARAT MÅ IKKE MODIFICERES.
- Ved udførelse af service eller udskiftning af dele skal strømmen slås fra.
- Når strømmen er afbrudt, skal operatøren kontrollere, at maskinen er koblet fra det tilslutningssted, han har adgang til (dvs. at stikket er trukket ud og forbliver trukket ud). Hvis dette ikke er muligt på grund af maskinens konstruktion eller installation, skal der etableres en frakobling med et låsesystem i den isolerede position.
- I overensstemmelse med ledningsdiagrammet: Montér en flerpolet afbryder på maskinen for at lette installations- og servicearbejde.
- ADVARSEL: Apparatet må ikke forsynes med strøm via en ekstern tilkobling, som f. eks. en timer, eller sluttes til et kredsløb, der regelmæssigt slås til og fra af udstyret.
- Hvis der anføres forskellige mærkespændinger eller forskellige mærkefrekvenser (adskilt af /) på maskinens typeplade, findes der anvisninger på justering af apparatet til

drift ved den påkrævede mærkespænding eller mærkefrekvens i installationshåndbogen.

- Stationære apparater, der ikke er forsynet med måder til at koble dem fra elnettet på ved hjælp af kontaktafbrydelse ved alle poler, som giver fuld frakobling ved overspænding i kategori III, skal have inkorporeret en metode til frakobling i den faste kabelføring i medfør af reglerne for kabelføring.
- Åbningerne i soklen må ikke tildækkes af et tæppe
- Maksimal mængde af tørt tøj: 8,0 kg (til gasopvarmede tørretumblere).
- Maksimal mængde af tørt tøj: 9,0 kg (til varmepumpeopvarmede og elektrisk opvarmede tørretumblere).
- A-vægtet lydtryksniveau (emission) ved arbejdsstationer: 70 dB(A)
- Tørretumbleren kan placeres ovenpå en vaskemaskine-centrifuge eller en anden tørretumbler (WP7–6, WP7–7, WP7–8, TD7–8).
- Yderligere krav til følgende lande; AT, BE, BG, HR, CY, CZ, DK, EE, FI, FR, DE, GR, HU, IS, IE, IT, LV, LT, LU, MT, NL, NO, PL, PT, RO, SK, SI, ES, SE, CH, TR, UK:
  - Denne maskine kan anvendes på offentlige steder.
  - Denne maskine må bruges af børn på 8 år og derover og af personer med nedsatte fysiske, sensoriske eller mentale evner eller personer med manglende erfaring og viden, hvis de bliver overvåget eller får vejledning i sikker brug af maskinen og forstår de risici, der er forbundet med brugen. Børn må ikke lege med maskinen. Rengøring og vedligeholdelse må ikke udføres af børn, medmindre de er under opsyn af en voksen.
  - Børn under 3 år skal holdes væk fra maskinen, medmindre de er under konstant opsyn.
- Yderligere krav til øvrige lande:
  - Denne maskine er ikke beregnet til brug af personer (herunder børn) med nedsatte fysiske, sensoriske eller mentale evner eller personer med manglende erfaring og viden, medmindre de bliver overvåget eller får vejledning i brugen af maskinen af en person med ansvar for deres sikkerhed. Børn skal overvåges for at sikre, at de ikke leger med maskinen.

1.1 Ekstra sikkerhedsforanstaltninger for gasopvarmet tørretumbler

- Før installation skal du kontrollere, at de lokale forsyningsforhold, typen af gas og trykket samt maskinens indstillinger er kompatible.
- Maskinen må ikke installeres i rum med rensemaskiner, der som rensemiddel bruger perklorethylen, TRIKLORETHYLEN eller KLORFLUORHOLDIGE KULBRINTER.
- BEMÆRK: Der gøres opmærksom på, at tilslutning og igangsættelse af apparater, der overholder denne standard, er underlagt overholdelse af gældende bestemmelser for installation i de lande, hvor apparatet sælges.
- De skal angive, at tilslutningen til apparatet skal foretages med en flexslange, der egner sig til apparatets kategori, og som er i overensstemmelse med de nationalt gældende regler for installation i destinationslandet, og installatøren skal i tvivlstilfælde kontakte leverandøren.
- Apparatet skal installeres på ikke-brændbare materialer for gulvet, arbejdsbordet og/eller væggen tæt på apparatet ved behov.
- Hvis du kan lugte gas, skal du gøre følgende:
  – Tænd ikke for noget udstyr
  – Benyt ikke elektriske kontakter
  – Benyt ikke telefoner i bygningen
  – Evakuer rummet, bygningen eller området
  – Kontakt den person, der har ansvaret for maskinen

1.2 Generelle oplysninger

Betingelserne for opbevaring og transport af apparatet skal omfatte en temperatur på mellem -20°C / + 70°C samt en maksimal fugtighed på 95% RH.

For at forhindre skader i elektronikken (og andre dele), der kan opstå som følge af kondens, bør maskinen stå i et rum med stuetemperatur i 24 timer, før den tages i brug første gang.

Elforsyningen skal følge:

- Maks. området for mærkespændingen i hvert land: -15% / +10%.
- Maks. området for mærkefrekvensen i hvert land: ± 3 Hz.
- Spændingsudfald/afbrydelse: 5 spændingsudfald/dag (100% spændingstab, med en varighed på 3-4 minutter).

Stabil strømforsyning er altid det bedste. Udsving giver stress og ekstra belastning på alle elektriske og elektroniske dele.

1.3 Kun til kommerciel brug

Maskinen/maskinerne omtalt i denne vejledning er udelukkende fremstillet til kommerciel og industriel brug.

1.4 Copyright

Denne håndbog er udelukkende beregnet på operatøren og må kun overdrages til tredjemand efter skriftlig tilladelse fra selskabet Electrolux Professional AB.

1.5 Ergonomisk certificering

Menneskekroppen er beregnet til at bevæge sig og være aktiv, men der kan forekomme fysiske stressskader som resultat af statiske og gentagne bevægelser eller dårlige arbejdsstillinger.

De ergonomiske egenskaber ved vores produkt, som kan påvirke dit fysiske og kognitive forhold til produktet, er blevet vurderet og certificeret.

Et produkt, der har ergonomiske egenskaber, skal faktisk opfylde specifikke krav, der hører ind under tre forskellige områder: Det polytekniske, det biomedicinske og det psykosociale (anvendelighed og tilfredsstillelse).

For hvert af disse områder er der gennemført specifikke tests med virkelige brugere. Produktet var således i overensstemmelse med de ergonomiske godkendelseskriterier krævet af standarderne.

I tilfælde af at adskillige maskiner bliver betjent af den samme operatør, vil de gentagne bevægelser øges, og som konsekvens vil den tilhørende biomekaniske risiko øges eksponentielt.

De mulige holdningsmæssige risici stammer fra påvirkningen fra lågehåndtaget, både hvis maskinen er placeret direkte på gulvet uden en sokkel, og hvis maskinen er placeret oven på en vaskemaskine.

Følg nedenstående anbefalinger for så vidt muligt at undgå, at operatørerne pådrager sig fysiske skader.

- Placer maskinen på en sokkel i stedet for direkte på gulvet, så operatøren ikke behøver bukke sig unødigt i forbindelse med ilægning/udtagning.
  Den foreslåede minimumhøjde for sokler er 300 mm.
- Flyt betjeningspanelet til den lavere position, hvis maskinen er placeret oven på en vaskemaskine.
- Sørg for, at der er velegnede vogne eller kurve til brug ved ilægning, udtagning og transport.
- Organiser jobrotation på arbejdspladsen, hvis den samme operatør betjener adskillige maskiner.

1.6 Symboler

	Forsigtig
	Forsigtig, varm overflade
	Forsigtig, højspænding
	Advarsel, risiko for brand / brændbare materialer
	Fare, fare for knusning
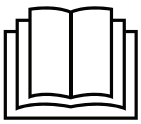	Læs anvisningerne, inden maskinen tages i brug

2 Garantibetingelser og undtagelser

Hvis købet af dette produkt omfatter garanti, ydes denne i overensstemmelse med lokale bestemmelser, og under forudsætning af at udstyret er installeret og anvendes til det formål, det er beregnet til, og som det er beskrevet i den tilhørende udstyrsdokumentation.

Garantien er gældende, nå kunden udelukkende har anvendt originale reservedele og har udført vedligeholdelse i overensstemmelse med kravene til brug og vedligeholdelse fraElectrolux Professional AB, der leveres både i papirformat og elektronisk.

Electrolux Professional AB anbefaler på det kraftigste, at man anvender Electrolux Professional AB godkendte rengøringsmidler, skylle- og afkalkningsmidler for at opnåde bedste resultater og bevare produkteffektiviteten over tid.

Electrolux Professional AB garantien dækker ikke:

- Omkostninger til servicerejser for at levere eller afhente produktet.
- Montering.
- Oplæring i brug/funktion.
- Udskiftning (og/eller levering) af sliddele medmindre sliddet skyldes materiale- eller produktionsfejl, som er anmeldt inden for en (1) uge fra fejlens opståen.
- Tilretning af ekstern ledningsføring.
- Tilretning af uautoriserede reparationer, såvel som eventuelle skader, fejl og mangler, der er forårsaget af og/eller stammer fra
  - utilstrækkelig og/eller unormal kapacitet i det elektriske system (strøm/spænding/frekvens, herunder udsving og/eller afbrydelser).
  - utilstrækkelig eller afbrudt vandforsyning, damp, luft, gas (herunder urenheder og/eller andet, der ikke er i overensstemmelse med de tekniske krav til hvert apparat).
  - vvs-dele, komponenter eller konsumrengøringsprodukter, der ikke er godkendt af producenten.
  - kundens forsømmelighed, forkert brug, misbrug og/eller manglende overholdelse af anvisningerne på brug og vedligeholdelse, som findes detaljeret beskrevet i udstyrets dokumentation.
  - ukorrekt eller dårlig: installation, reparation, vedligeholdelse (herunder pilleri, modifikationer og reparationer udført af uautoriserede tredjeparter) samt modifikation af sikkerhedssystemer.
  - Brugen af uoriginale dele (f.eks.: forbrugsstoffer, slid og skader eller reservedele).
  - miljøforhold der frembringer termisk (f.eks. overophedning/frost) eller kemisk (f.eks. korrosion/oxydering) stress.
  - fremmedlegemer anbragt i- eller sluttet til- produktet.
  - uheld eller force majeure.
  - transport og håndtering, inklusive ridser, hak, splinter og/eller anden skade på produktets finish, medmindre sådan skade stammer fra materiale- eller produktionsfejl, og anmeldes inden for en (1) uge fra leveringen, hvis ikke andet aftales.
- produkt med originale serienumre som er blevet fjernet, ændret eller ikke umiddelbart kan fastslås.
- skift af lyspærer, filtre eller enhver forbrugsdel.
- ethvert tilbehør og software der ikke er godkendt eller specificeret af Electrolux Professional AB.

Garantien omfatter ikke planlagte vedligeholdelsesaktiviteter (inklusive de nødvendige dele hertil) eller levering af rengøringsmidler, medmindre det specifikt er dækket under en lokal aftale, med forbehold for lokale vilkår og betingelser.

Se på Electrolux Professional AB webside for en liste over autoriserede kundeservicekontorer.

3 Tekniske data

3.1 Elektrisk opvarmede maskiner

3.1.1 Tegning

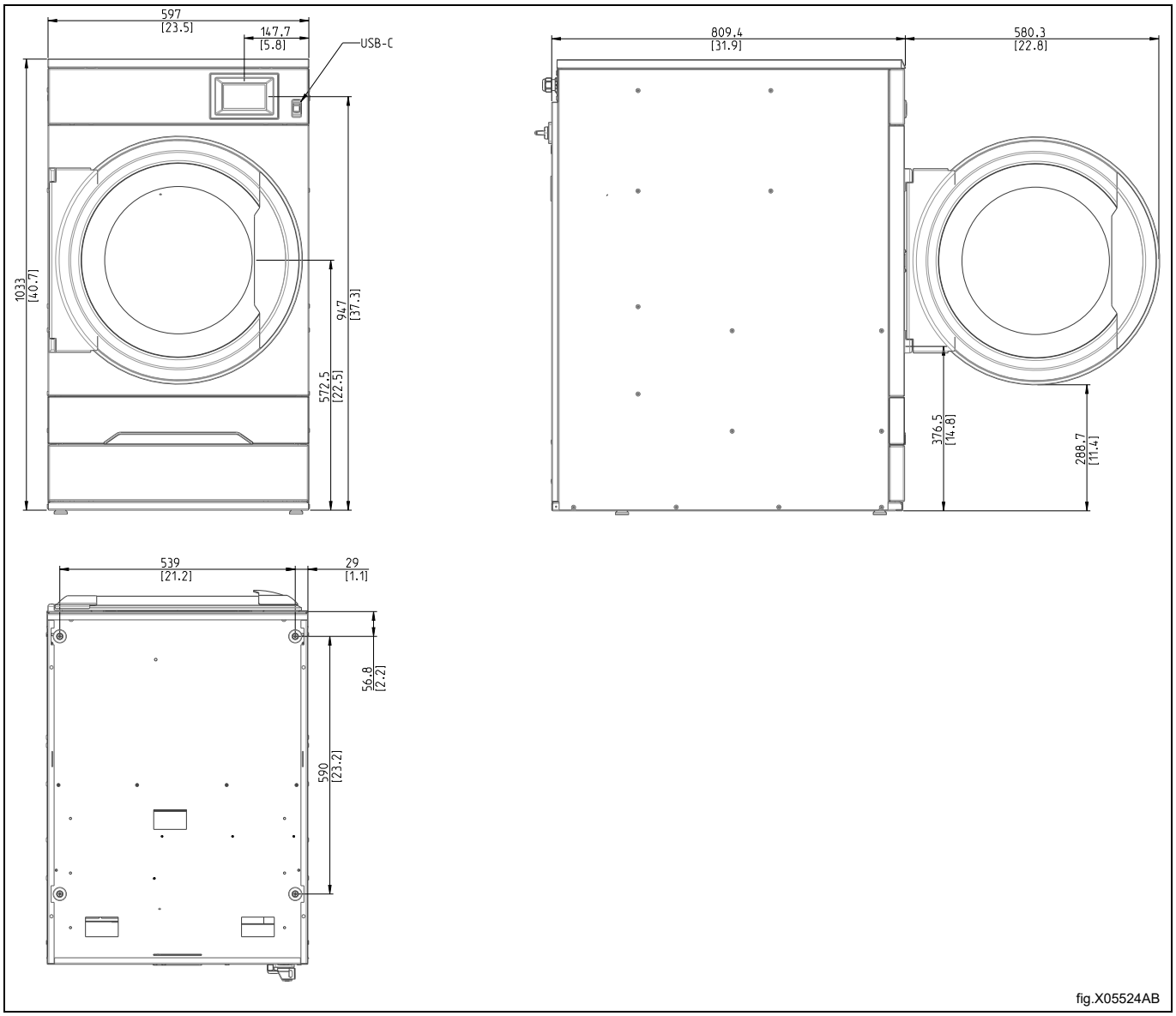

fig.X05524AB

3.1.2 Tekniske data

Vægt, netto	kg	97
Tromlevolumen	liter	135
Tromlediameter	mm	575
Tromledybde	mm	500
Tromlehastighed ved mellemstor fyldning	o/m	53
Mærkekapacitet, fyldningsfaktor 1:15 (maks. fyldning)	kg	9,0
Mærkekapacitet, fyldningsfaktor 1:18	kg	7,5
Mærkekapacitet, fyldningsfaktor 1:22 (anbefalet fyldning)	kg	6,1
Opvarmning: Elektricitet	kW	3,0
	kW	4,5
	kW	6,0
Optimalt luftflow, 3,0/4,5 kW	m^3/t	130
Optimalt luftflow, 6,0 kW	m^3/t	155
Optimalt statisk kontratryk, 3,0/4,5 kW	Pa	350
Maksimalt statisk kontratryk, 3,0/4,5 kW	Pa	355
Optimalt statisk kontratryk, 6,0 kW	Pa	300
Maksimalt statisk kontratryk, 6,0 kW	Pa	310
Lydstyrke-/lydtryksniveau ved tørring[1]	dB(A)	63/48
Varmeudledning fra installeret effekt, maks.	%	15
Standardbetingelser:		
Omgivende driftstemperatur med en maksimal relativ luftfugtighed	°C /%RF	+1— +32°C / 95%
Omgivende driftstemperatur med en maksimal relativ luftfugtighed	°C /%RF	+32— +40°C / 60%
Krævende betingelser:[2]		
Omgivende driftstemperatur med en maksimal relativ luftfugtighed	°C /%RF	+40— +45°C / 60%

1. Lydstyrkeniveauer målt i henhold til ISO 60704.
2. Krævende betingelser vil i ikke ubetydelig grad påvirke maskinens funktion, levetid, ydeevne osv.

3.1.3 Tilslutninger

Luftudtag	⌀ mm	125

3.2 Gasopvarmede maskiner

3.2.1 Tegning

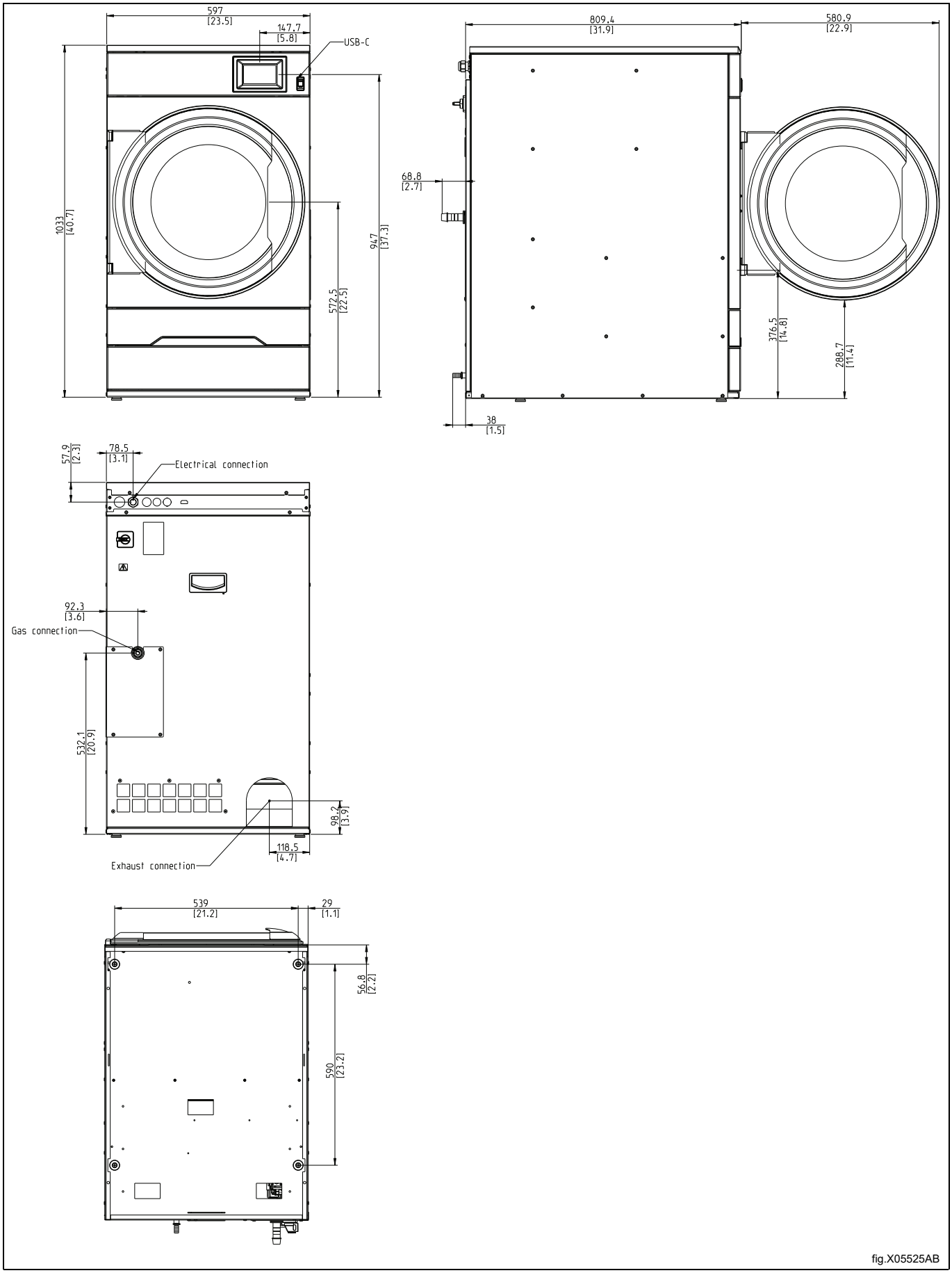

fig.X05525AB

3.2.2 Tekniske data

Vægt, netto	kg	97
Tromlevolumen	liter	135
Tromlediameter	mm	575
Tromledybde	mm	500
Tromlehastighed ved mellemstor fyldning	o/m	53
Mærkekapacitet, fyldningsfaktor 1:18 (maks. fyldning)	kg	7,5
Mærkekapacitet, fyldningsfaktor 1:22 (anbefalet fyldning)	kg	6,1
Opvarmning: Gas	kW	7,0
Optimalt luftflow	m^3/t	280
Optimalt statisk kontratryk	Pa	200
Maksimalt statisk kontratryk	Pa	255
Lydstyrke-/lydtryksniveau ved tørring[1]	dB(A)	63/48
Varmeudledning fra installeret effekt, maks.	%	15
Standardbetingelser:		
Omgivende driftstemperatur med en maksimal relativ luftfugtighed	°C /%RF	+1— +32°C / 95%
Omgivende driftstemperatur med en maksimal relativ luftfugtighed	°C /%RF	+32— +40°C / 60%
Krævende betingelser:[2]		
Omgivende driftstemperatur med en maksimal relativ luftfugtighed	°C /%RF	+40— +45°C / 60%

1. Lydstyrkeniveauer målt i henhold til ISO 60704.
2. Krævende betingelser vil i ikke ubetydelig grad påvirke maskinens funktion, levetid, ydeevne osv.

Bemærk:

- **Standardgasapparaterne er beregnede til at køre på naturgas (GNH) i henhold til 2H eller 2E (G20).**
- **Standardgasapparatet må ikke installeres i en højde på over 610 m (2001 ft).**
- **For at køre på en anden gaskategori skal maskinen omstilles til den pågældende gas.**
- **Udstyret til konvertering til andre gasser ved højder på under 610 m (2001 ft) findes i tilbehørsposen.**
- **Ved brug af LPG skal der benyttes gaskvaliteter i overensstemmelse med GPA Midstream Standard 2140-23.**

3.2.3 Tilslutninger

Luftudtag	⌀ mm	125
Tilslutning af gas	1/2"	ISO 7/1–R1/2

3.3 Maskiner med varmepumpe

3.3.1 Tegning

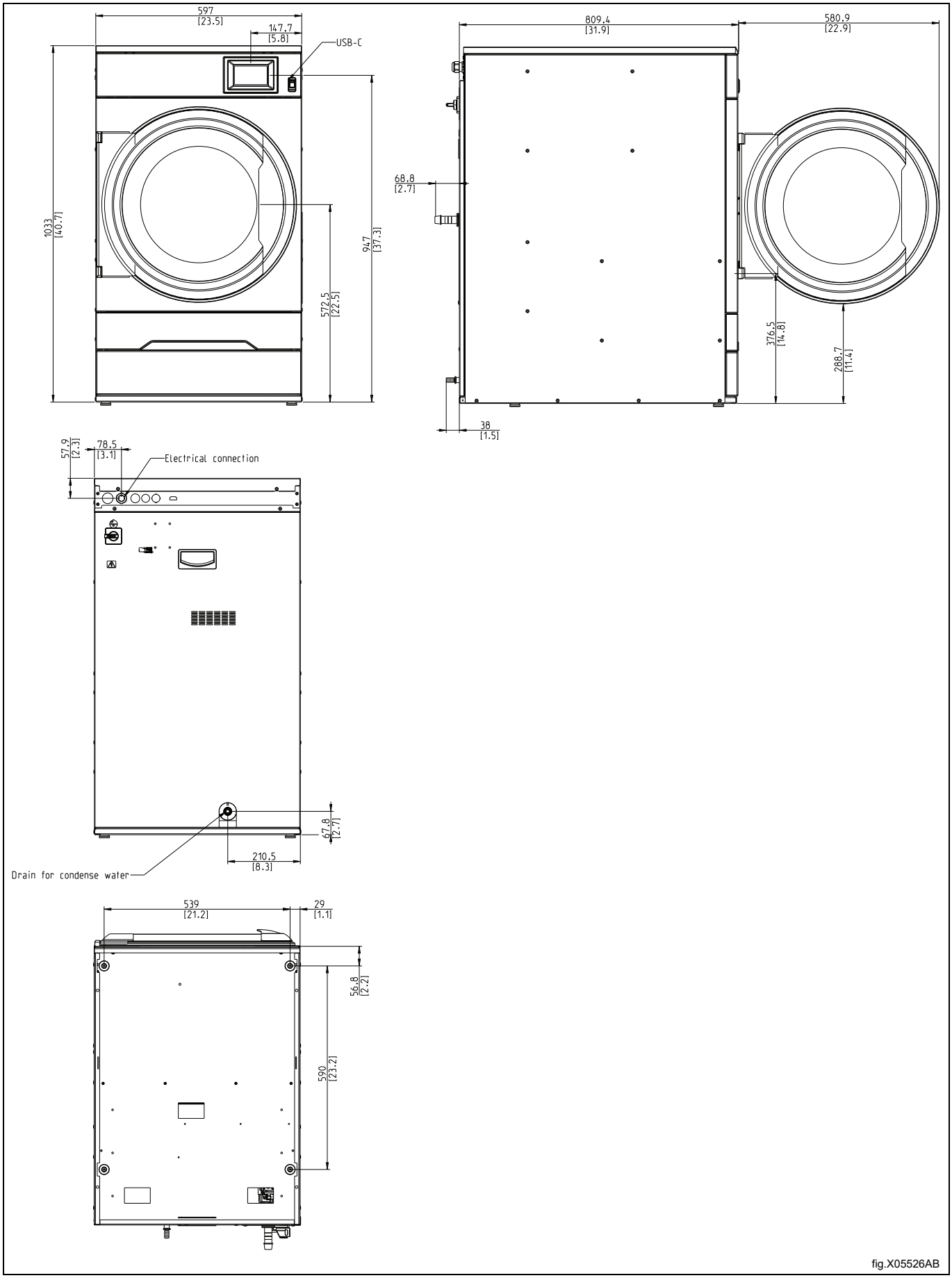

fig.X05526AB

3.3.2 Tekniske data

Vægt, netto	kg	119
Tromlevolumen	liter	135
Tromlediameter	mm	575
Tromledybde	mm	500
Tromlehastighed ved mellemstor fyldning	o/m	53
Mærkekapacitet, fyldningsfaktor 1:15 (maks. fyldning)	kg	9,0
Mærkekapacitet, fyldningsfaktor 1:18	kg	7,5
Mærkekapacitet, fyldningsfaktor 1:22 (anbefalet fyldning)	kg	6,1
Lydstyrke/lydtryksniveau ved tørring[1]	dB(A)	63/48
Gennemsnitlig varmeafgivelse pr. tørrecyklus, der anvendes til vurdering af ventilationsbehov[2]	kW	0,7
Standardbetingelser:		
Omgivende driftstemperatur med en maksimal relativ luftfugtighed	°C /%RF	+10— +32 °C / 95%
Omgivende driftstemperatur med en maksimal relativ luftfugtighed	°C /%RF	+32— +40 °C / 60%
Krævende betingelser:[3]		
Omgivende driftstemperatur med en maksimal relativ luftfugtighed[4]	°C /%RF	+5—+10 °C / 95%
Omgivende driftstemperatur med en maksimal relativ luftfugtighed	°C /%RF	+40— +45 °C / 60%

1. Lydeffektniveauer målt i overensstemmelse med ISO 60704.
2. Kontakt en autoriseret ventilationstekniker for hjælp til dimensionering af det nødvendige ventilationsbehov. For tilstrækkelig ventilation skal alle varmekilder tages i betragtning samt alle andre parametre, der påvirker ventilationsbehovet. Klimazone, bygningsparametre, rumstørrelse osv.
3. Krævende betingelser vil i ikke ubetydelig grad påvirke maskinens funktion, levetid, ydeevne osv.
4. Ned til +5 med temperaturudvidelsessæt.

Varmepumpe

Type af kølemiddel		R513A
Mængde af kølemiddel	kg	0,6

Fluorholdige drivhusgasser

Dette produkt indeholder fluorholdige drivhusgasser:
R513A: 0,6 kg
GWP: 631
CO_2-ækvivalent 0,379 t
Hermetisk forseglet

3.3.2.1 Tilslutninger

Rørtilslutning, kondensvand	⌀ mm	15

4 Opsætning

4.1 Generelt

Det primære arbejdsflow til opsætning eller installation af denne maskine beskrives ganske enkelt herunder.

Gasopvarmet, elopvarmet, dampopvarmet:

1. Udpakning
2. Positionering/placering, nivellering og/eller fastgørelse af maskinen.
3. Korrigering af størrelsen på frisklufts-/luftindtaget, størrelsen på aftrækskanalen og rørforbindelser, udfra om der er tale om enkeltstående maskine, eller maskiner der deler en aftrækskanal.
4. Elektriske forbindelser, tilslutning af effektforsyning til maskinen.
5. Justeringer af luftflow eller statisk kontratryk i en kold, tom maskine, udfra om der er tale om en enkeltstående maskine, eller maskiner der deler en aftrækskanal.
6. Gasforbindelse. (For gasopvarmede maskiner).
7. Funktionskontrol.
8. Ekstrafunktionskontrol.

Flere detaljer er beskrevet i hver enkelt del af denne installationshåndbog.

Varmepumpeopvarmet:

1. Udpakning
2. Positionering/placering, nivellering og/eller fastgørelse af maskinen.
3. Korrigering af frisk luft for at kompensere for maskinens(ernes) varmeudledning og tilslutte afløbet(ene).
4. Elektriske forbindelser, tilslutning af effektforsyning til maskinen.
5. Funktionskontrol.
6. Ekstrafunktionskontrol.

Flere detaljer er beskrevet i hver enkelt del af denne installationshåndbog.

4.2 Udpakning

Bemærk:

Maskiner med varmepumpe: Maskinen må ikke lægges ned eller vippes mere end 45°. Det kan beskadige varmepumpen.

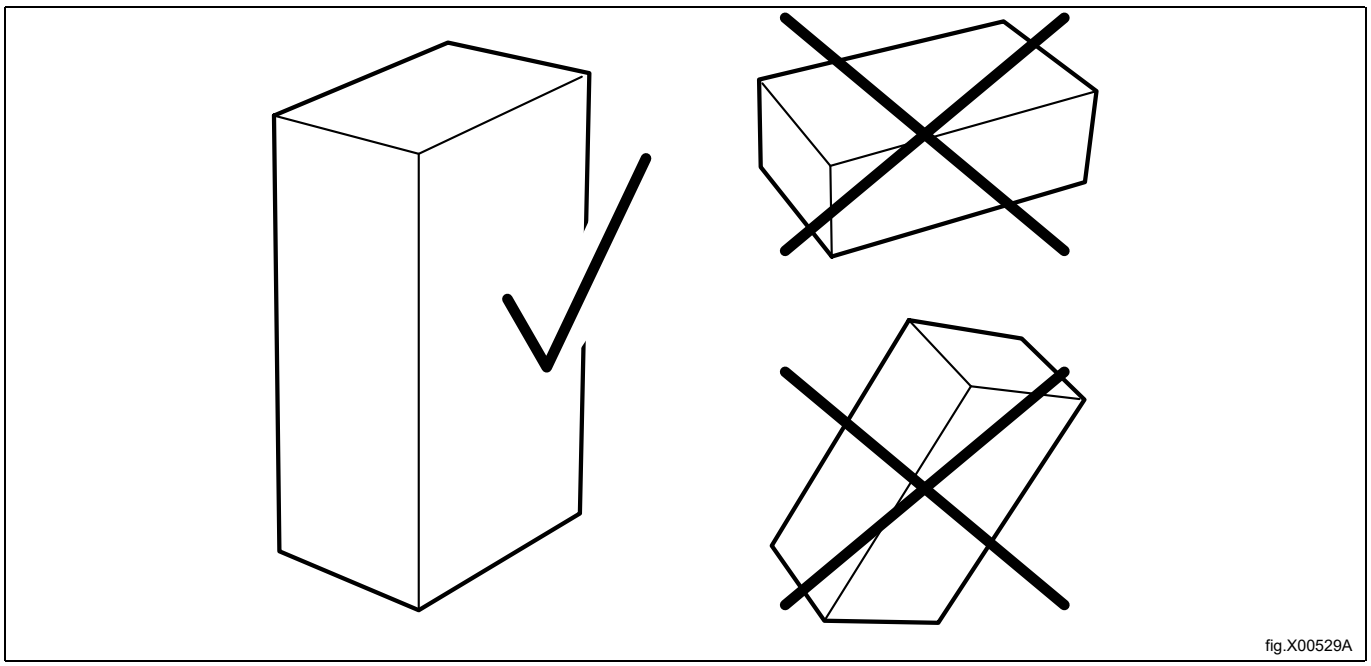

fig.X00529A

Fjern skruerne og transportbeslaget på hver side af maskinen.
Fjern maskinen fra pallen.

Bemærk:
Vær forsigtig med maskinen, når den flyttes. Tromlen har ikke nogen transportbeslag.

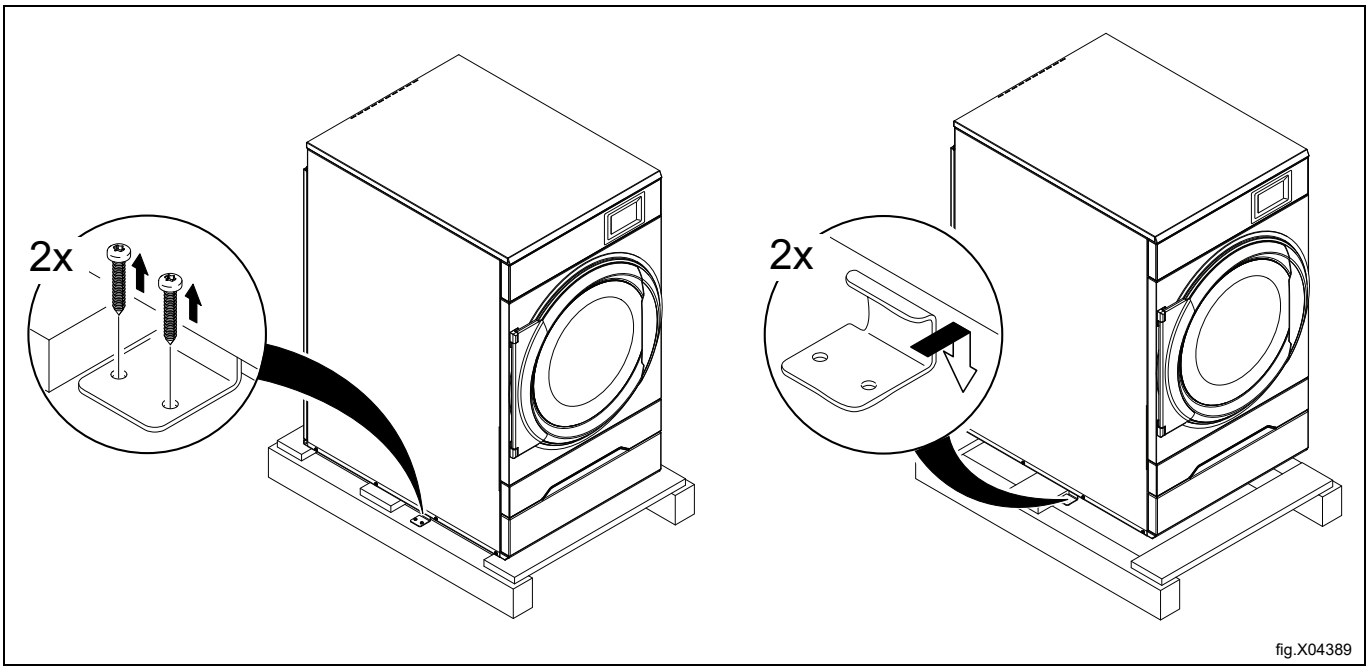

Anbring maskinen på det sted, hvor den skal stå.

4.3 Instruktion for genbrug af emballagen

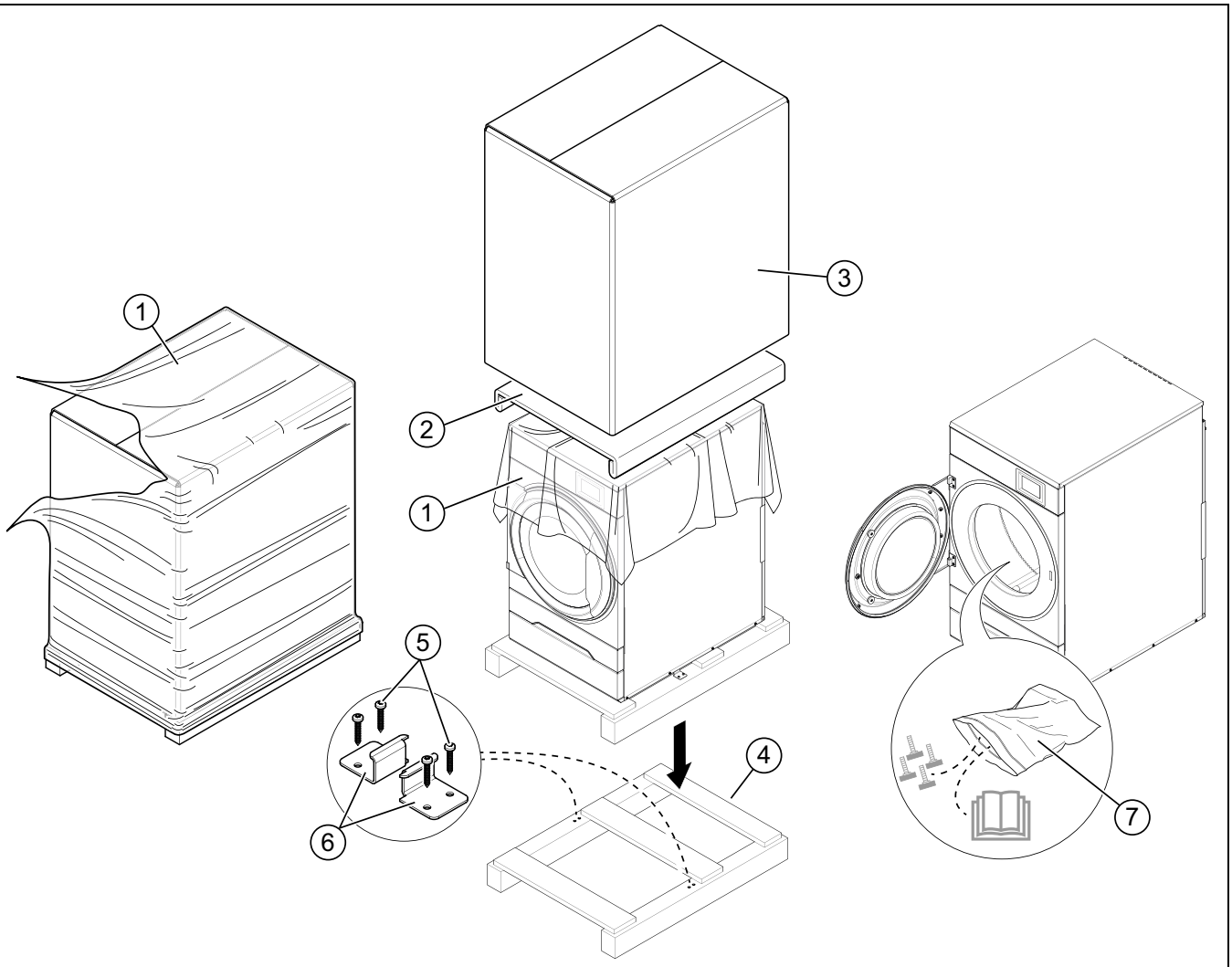

fig.X04390A

Fig.	Beskrivelse	Kode	Type
1	Plastfilm	LDPE 4	Plast
2	Beskyttelseshjørner	PS 6	Plast
3	Papemballage	PAP 20	Papir
4	Palle	FOR 50	Træ
5	Skrue	FE 40	Stål
6	Stålbeslag	FE 40	Stål
7	Plastpose	PET 1	Plast

4.4 Placering

Figuren viser den anbefalede afstand til en væg og/eller til andre maskiner.

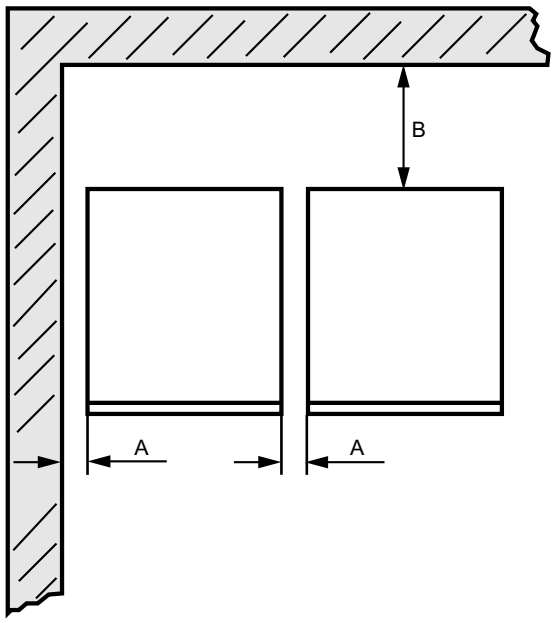

fig.X00959

A	5–500 mm (min. 5 mm)
B	500 mm (Min. 200 mm)

Bemærk:

Maskinen skal placeres således, at der er tilstrækkelig plads til at arbejde for både bruger og servicepersonale.

Overholdelse af anbefalingerne giver let adgang til vedligeholdelse og serviceindgreb.

Hvis der er pladsbegrænsninger, er det muligt at installere maskiner uden at overholde de givne anbefalinger. I så fald skal man huske på, at det kan blive nødvendigt at frakoble og flytte andre maskiner for at kunne nå frem til og udføre serviceindgreb på den pågældende maskine.

4.5 Afløbstilslutning (kun for maskiner med varmepumpe)

Tilslut en tømmeslange til røret (A) på varmepumpeenheden.

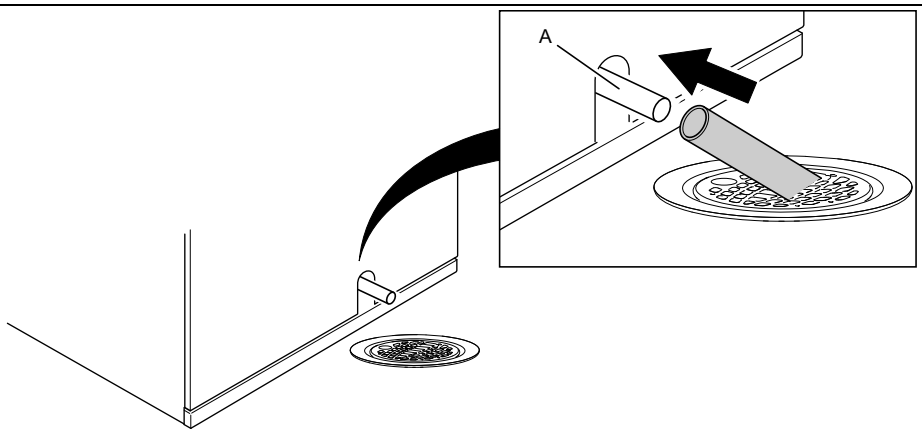

fig.X00695

Bemærk:
Afløbsslangen (A) skal placeres over vandniveau i gulvafløbet.
Afløbet skal være lavere end afløbet fra varmepumpeaggregatet. Hvis ikke, vil vandet løbe tilbage i maskinen. Juster med fødderne.
Slangen skal hænge i en blød bue.

4.6 Mekanisk installation

Fjern filterskuffen.

Løsn de fem skruer, og tag beslaget af.

Fjern det nederste frontpanel.

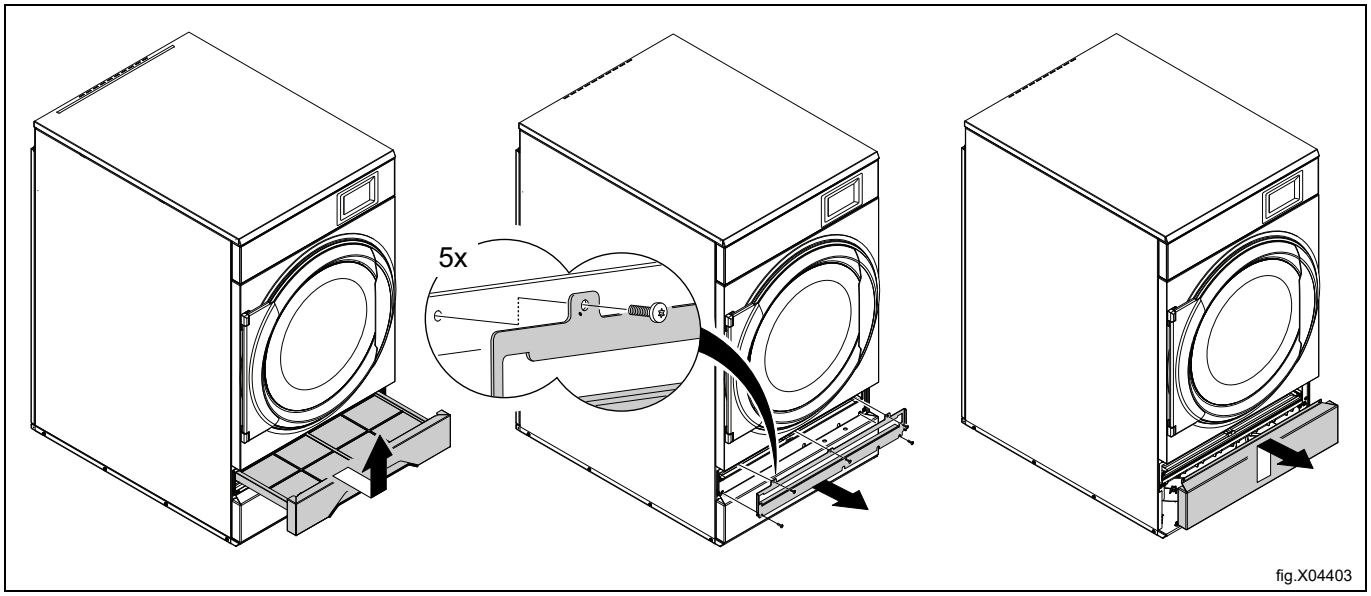

Sørg for at maskinen står vandret ved hjælp af maskinens ben. Maks. højdejusteringsmulighed er 14 mm.

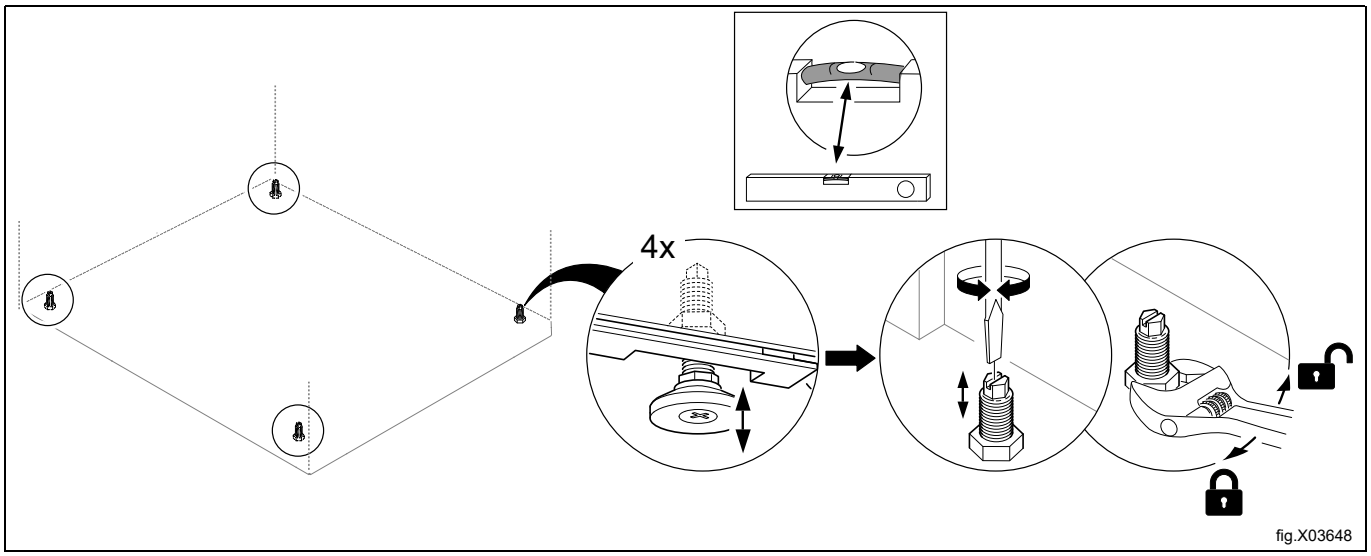

Sæt panelerne på igen.

5 Installation på skibe

For at sikre maskinens stabilitet er det vigtigt at fastgøre maskinen til underlaget.

Fastgør de fire beslag til underlaget ved hjælp af fire x M10 sætskruer.

Bemærk:

De fire beslag følger ikke med maskinen og skal bestilles som sæt nr. 487193544.

Fastgør maskinen til beslagene.

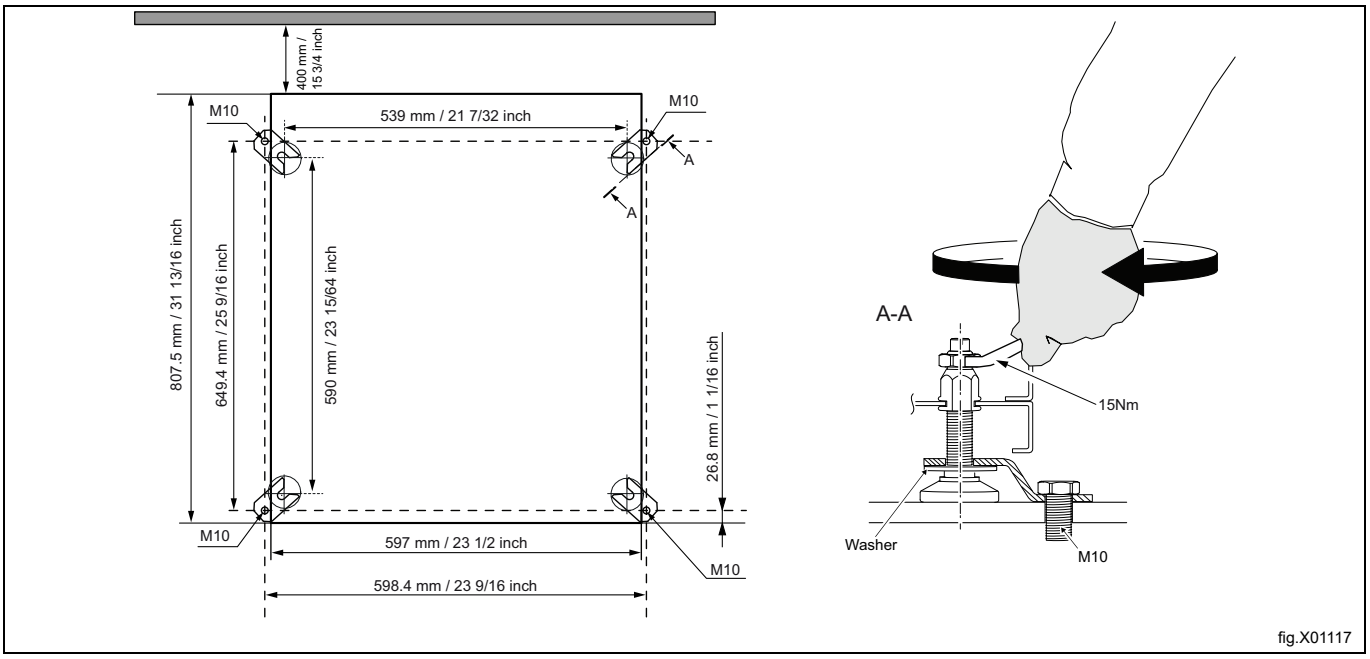

Bemærk:

Marine-installation fås ikke til gasopvarmede maskiner eller maskiner med varmepumpe.

6 Aftrækssystem

6.1 Luftprincip

Bemærk:
Det er meget vigtigt, at maskinen får tilstrækkelig frisk luft. Det giver det bedste tørreresultat.

6.1.1 Elektrisk og gasopvarmede maskiner

Blæseren skaber undertryk i maskinen, så der trækkes luft ind i tromlen via varmeelementet. Den opvarmede luft passerer gennem tøjet og hullerne i tromlen og strømmer derefter ud gennem filteret, der er placeret under tromlen. Derefter pumpes luften ud gennem blæseren og aftrækssystemet.

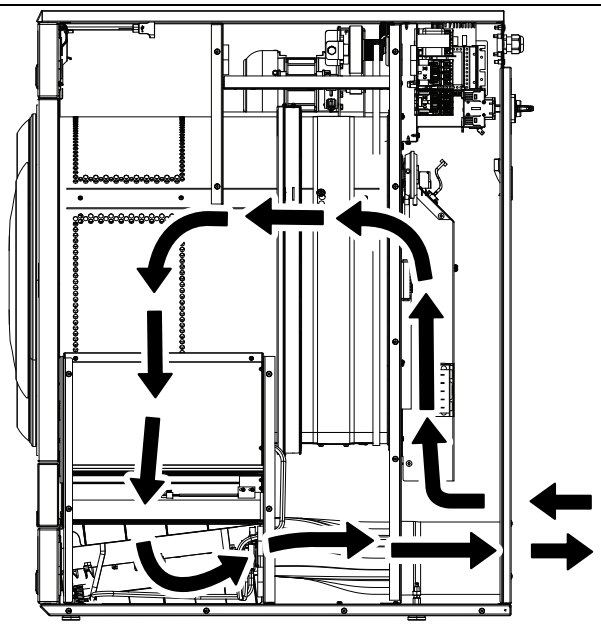

fig.X04404

6.1.2 Maskiner med varmepumpe

Blæseren skaber en luftstrøm i maskinen, så der trækkes luft ind i tromlen via varmeelementet. Den opvarmede luft passerer gennem tøjet og tromlens huller og gennem den første filterskuffe og derefter videre gennem det andet specialfilter lige nedenunder. Specialfilteret er nødvendigt i maskiner med varmepumpe for at beskytte varmepumpen mod at blive tilstoppet af fnug. Når luften har passeret gennem de to filtre, recirkulerer den tilbage til tromlen.

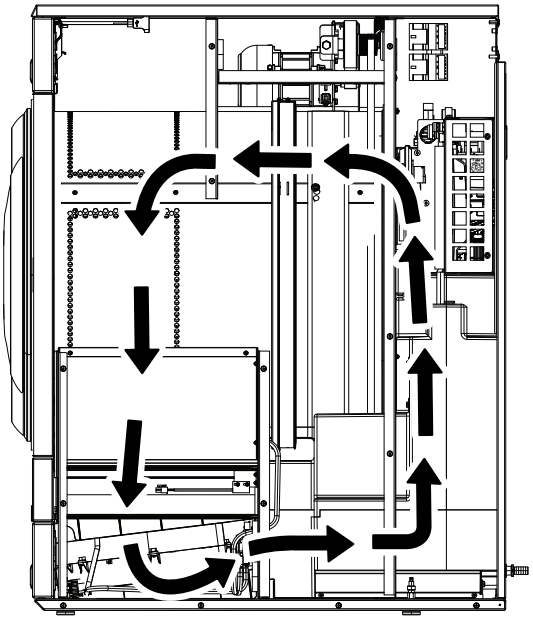

fig.X04405

6.1.2.1 Udluftning af rummet

Når maskinen er i drift, øges rumtemperaturen. Af den grund skal rummet have tilstrækkelig ventilation.

Alle kilder, der leder varme ind i det samme rum, skal tages i betragtning, når ventilationen dimensioneres. Varmekilder kan for eksempel være: flere tørretumblere, tørreskabe, vaskemaskiner, strygeruller, radiatorer mv. Kombinationen af flere varmekilder fører til et øget behov for ventilationsflow. Andre faktorer kan også påvirke det nødvendige ventilationsflow, såsom klimazone, bygningsparametre, rumstørrelse osv. For at få hjælp til opmåling af det nødvendige ventilationsbehov bedes man kontakte en autoriseret ventilationstekniker.

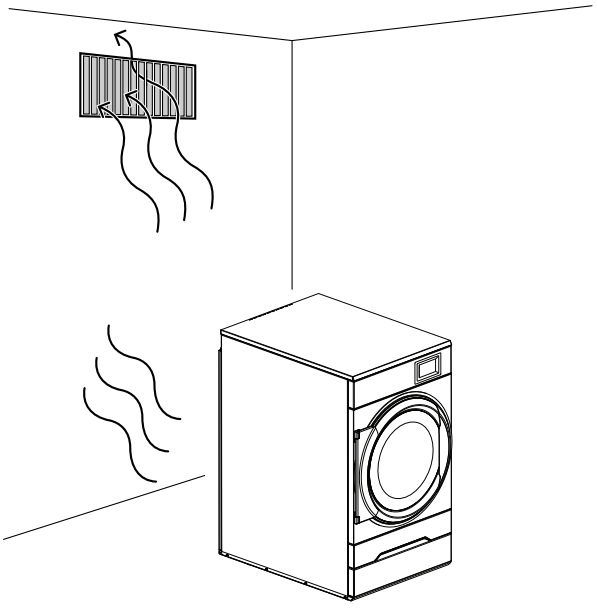

fig.X04406

6.2 Frisk luft

For at opnå maksimal effektivitet og kortest mulig tørretid er det vigtigt at sikre, at der kommer lige så meget frisk luft udefra til rummet, som der blæses ud.

For at undgå træk i rummet er det vigtigt, at luftindtaget er bag maskinen.

Bestemmelser vedrørende passende luftforsyning:

- Det anbefales, at luftindtagets åbningsareal er fem gange så stort som aftræksrørets åbningsareal. Luftindtagets åbningsareal er det areal, som luften kan strømme igennem uden at møde modstand fra dækslets rist.

Modstanden, der udgøres af risten i luftindtagets dækselpanel, må ikke overstige 10 Pa (0,1 mbar).

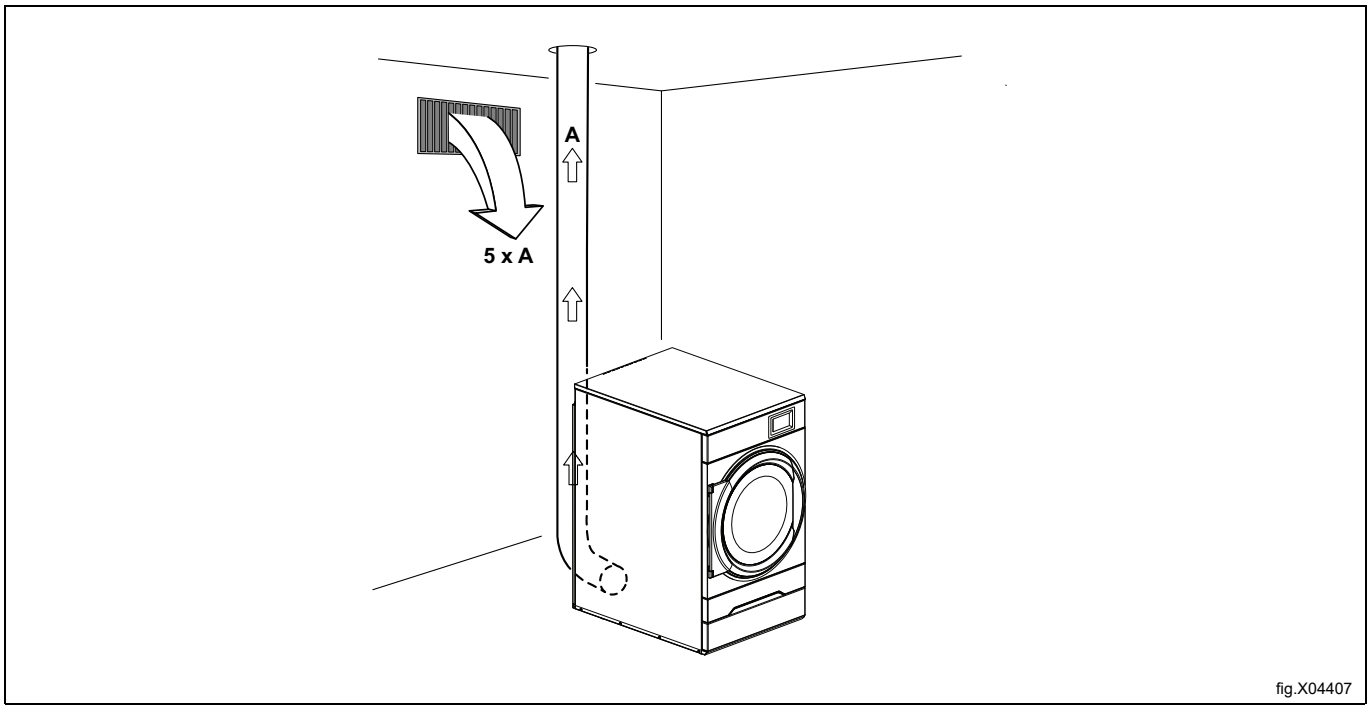

fig.X04407

Bemærk:

Dækselristene blokerer ofte halvdelen af det samlede ventilationsareal for frisk luft. Husk at tage dette med i beregningerne.

6.3 Aftrækskanal

- Til udsugningen må der kun anvendes stive eller fleksible metalrør.
- Der må ikke anvendes plastrør.
- Det anbefales at anvende galvaniseret stål til aftrækket.
- Kanalen må ikke samles med skruer eller andet, der stikker ind i kanalen og opfanger fnug. I stedet kan der anvendes f.eks. spændestykker og silikone til høje temperaturer.
- Aftræksluften må ikke ledes ind i en kanal i en væg, i loftet eller et hulrum i bygningen.
- Aftrækskanalen skal være fri af bygningen, da eventuel kondens kan forårsage frostskader på bygningen.
- Aftrækskanalen skal føre luften ud i det fri.
- Aftrækskanalen skal placeres på en sådan måde, at den er beskyttet på den udvendige side mod f.eks. slag eller indtrængen af vand.
- Aftrækskanalen skal være glat på indersiden (lav luftmodstand).
- Aftrækskanalen må ikke have skarpe hjørner.

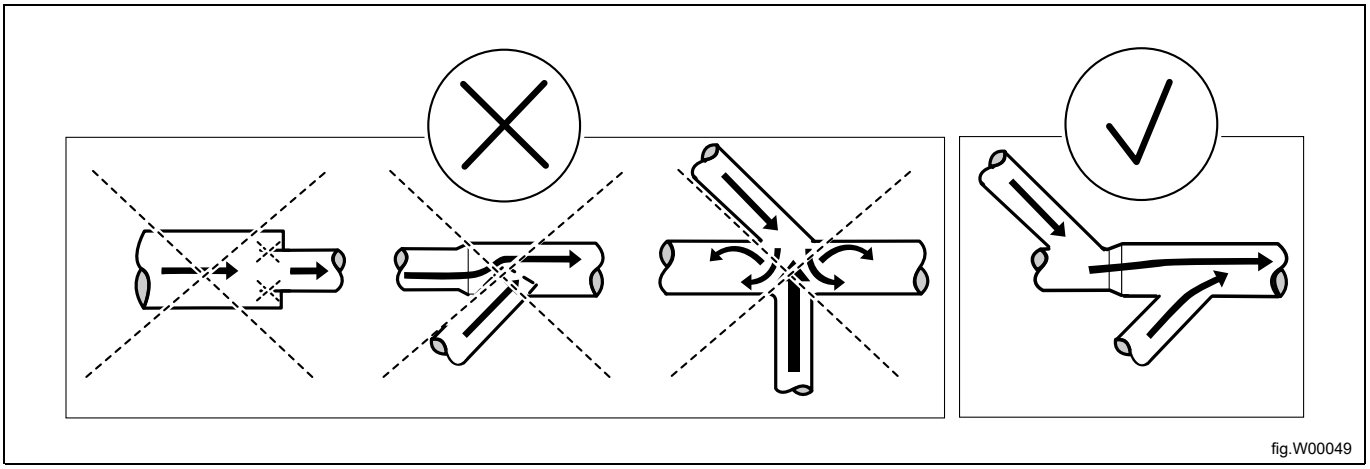

fig.W00049

6.4 Delt aftrækskanal

Det anbefales, at hver enkelt maskine har sin egen aftrækskanal.

Hvis flere maskiner skal bruge den samme aftrækskanal, skal denne være sådan indrettet, at dens diameter bliver større efter hver maskine. Den anbefalede progressive diameterøgning er som anført i tabellen.

Hvis flere maskiner er monteret til det samme aftræksrør, anbefales det, at man justerer luftflowet på maskinerne, når alle maskiner er startet og kører et program uden varme.

Tag i betragtning, at unødvendigt store kanaler skaber problemer med træk.

Aftrækskanalen skal have en kontraklap efter hver tørretumbler.

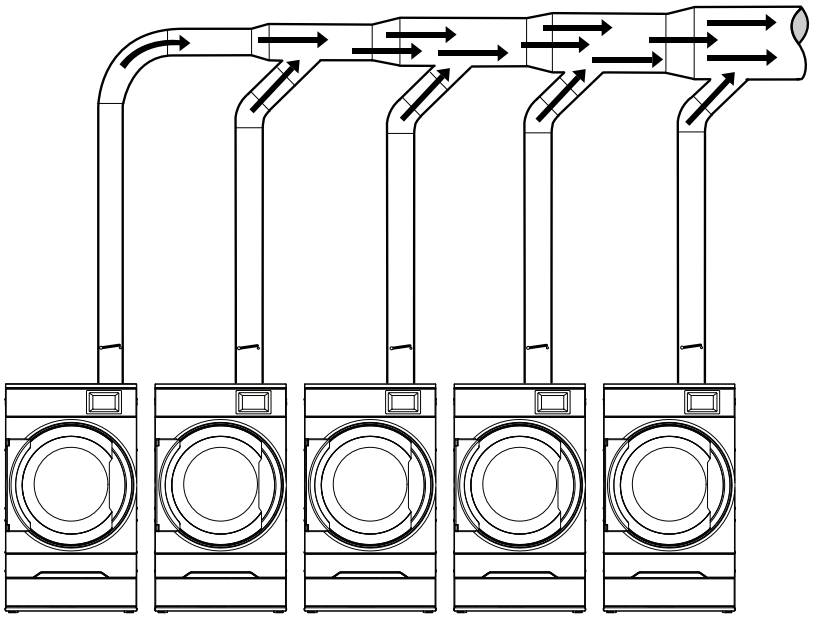

fig.X04408

Antal maskiner		1	2	3	4	5	6	7	8	9	10
Aftrækskanal	⌀ mm	125	200	250	250	315	315	400	400	400	400
Anbefalet areal for friskluftsindtag	m^2	0,06	0,16	0,25	0,25	0,39	0,39	0,63	0,63	0,63	0,63
Minimale areal for friskluftsindtag	m^2	0.05	0.10	0.15	0.19	0.24	0.29	0.34	0.39	0.44	0.49

Aftrækskanalens diameter må ikke reduceres.

6.5 Aftrækkets dimensionering

Det er vigtigt, at maskinen har det korrekte luftvolumen i forhold til hver enkelt maskines effekt.

Hvis luftflowet er større eller mindre, resulterer det i en længere tørretid, eller det mindsker maskinens ydelse.

Hvis aftræksrøret er langt, eller hvis ventilationen ikke er korrekt udformet, anbefales jævnlig rensning af aftræksrøret. Som regel har længere kanaler behov for mere regelmæssig rengøring. Hvis et aftræksrør har et for stort kontratryk, anbefales det at montere en udsugningsventilator.

Aftræksrørene skal være så korte som muligt. Dermed vil maskinen virke optimalt.

Alle dækpaneler skal være monteret, for at maskinen kan fungere bedst muligt.

Aftrækskanalen skal designes, så det statiske kontratryk målt i hullet ved NTC-sensoren ikke overstiger det maksimalt tilladte kontratryk, som er specificeret i afsnittet ”Tekniske data”.

6.6 Justering af luftflowet (gælder ikke for tørretumblere med varmepumpe)

Justering af luftstrømmen må kun udføres af autoriseret personale.

Bemærk:

For at kunne justere luftflowet skal der være et spjæld i udsugningssystemet.

Det er vigtigt, at maskinen har det korrekte luftflow i forhold til hver maskines varmeinput. Hvis luftflowet er under minimum, er maskinen tvunget til at afbryde opvarmningen, og det betyder længere tørretid.

Det er unødvendigt med et luftflow over det faktiske behov, og det kan medføre et koldt vaskerum og støj fra rørene og udløbet. I ekstreme tilfælde kan dette medføre længere tørretid.

- Afmontér bagpanelet.

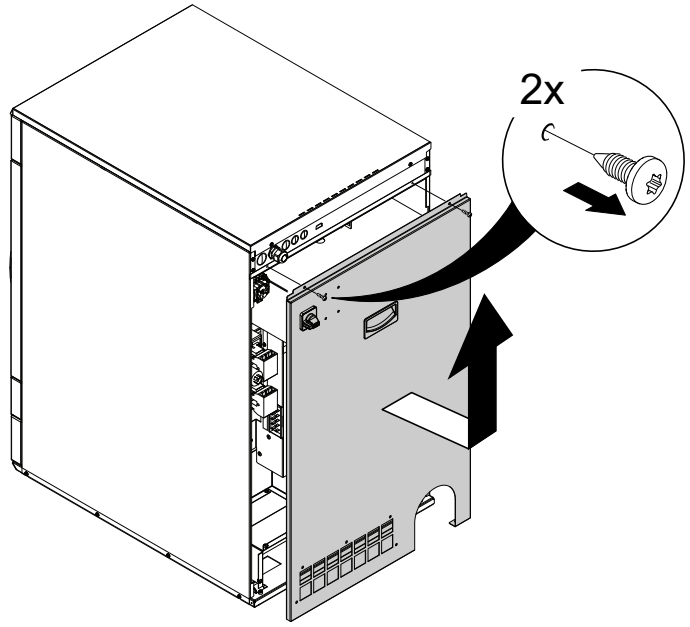

fig.X04409

- Indfør måleinstrumentet (manometer) i hullet (A). Sørg for, at forbindelsen er stram, så luftudslip hindres.

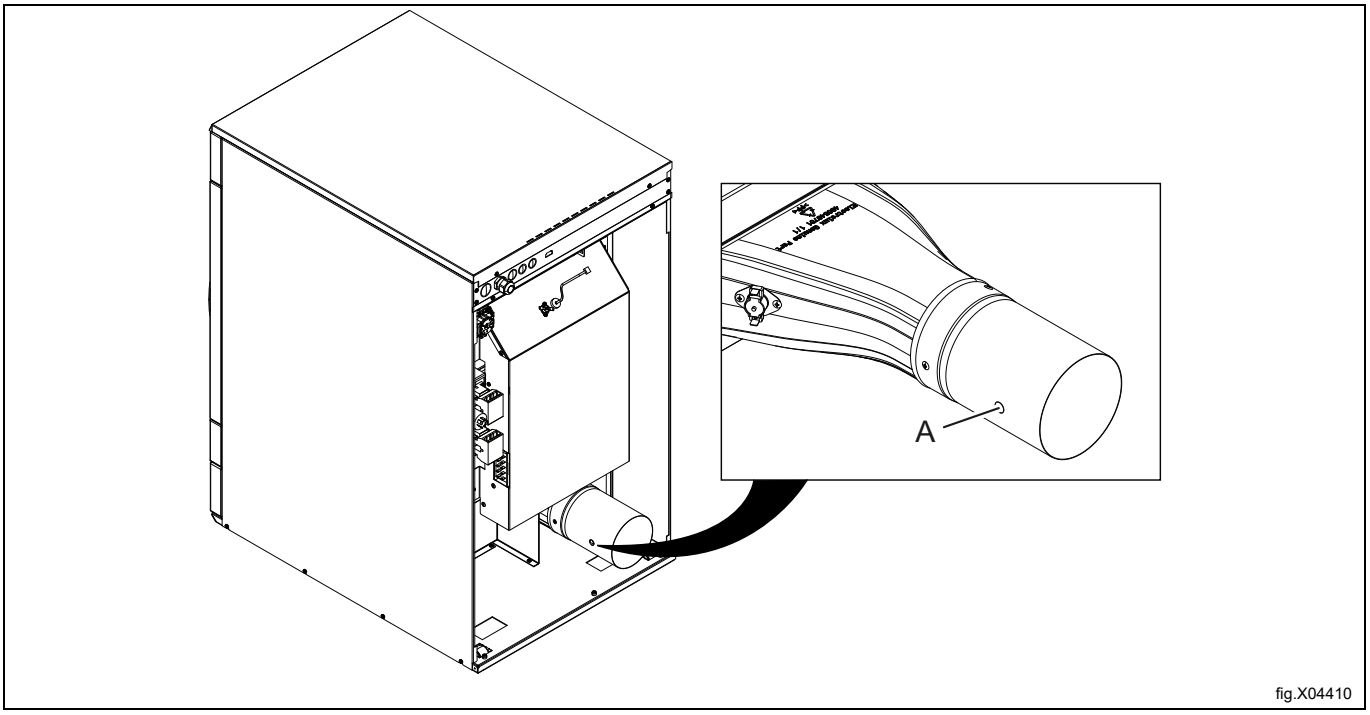

fig.X04410

- Foretag måling med kørende maskine på et program uden varme og med tom tromle.
- Det anbefales at installere et spjæld i udsugningssystemet, så luftflowet kan justeres med henblik på en optimal tørring. Ved at åbne og lukke spjældet enten mindskes eller øges trykket i hullet (A), og dermed øges eller mindskes flowet.

6.6.1 Diagram med trykfaldskurve

Det grå område (A) betegner det optimale arbejdsområde.

A	Arbejdsområde
B	Optimalt luftflow i kold og tom maskine
C	Statisk kontratryk, Pa
D	Luftflow m^3/t

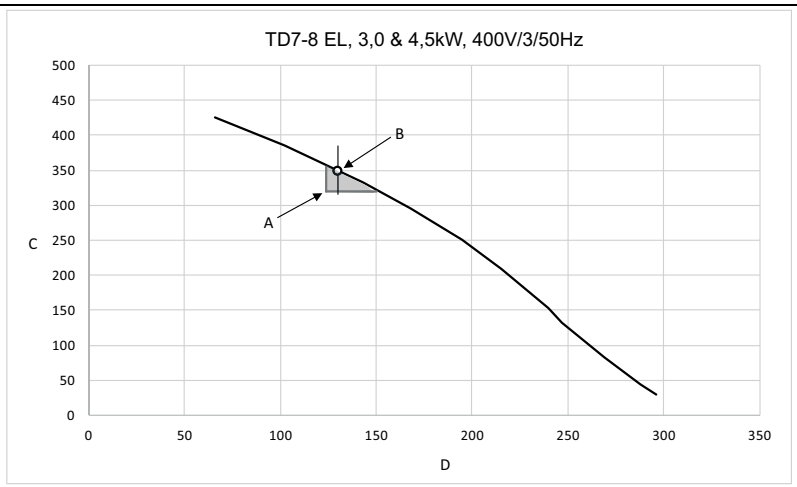

fig.X04528

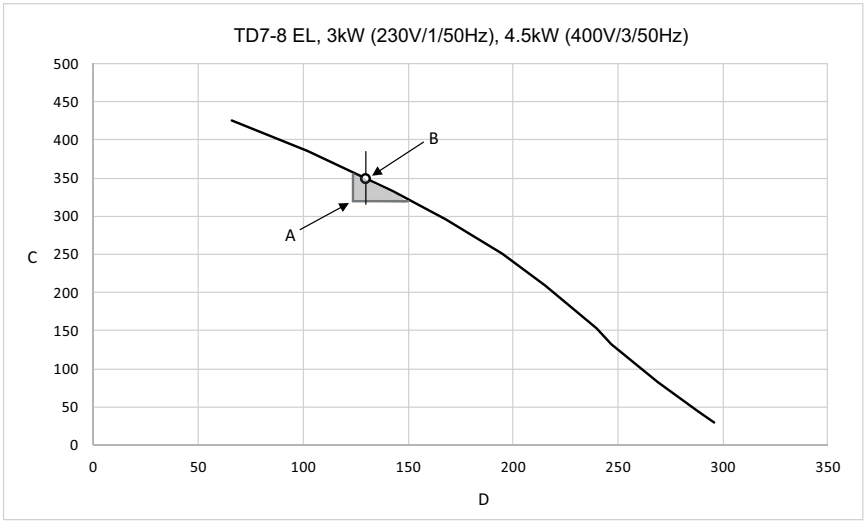

fig.X04529

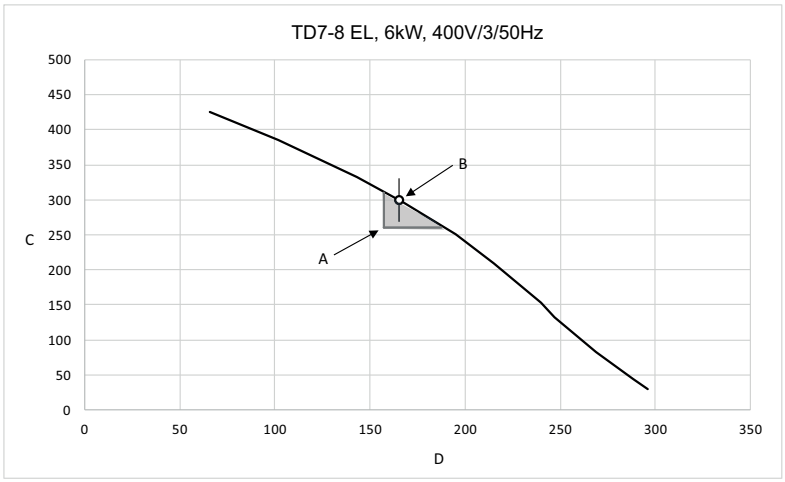

fig.X04530

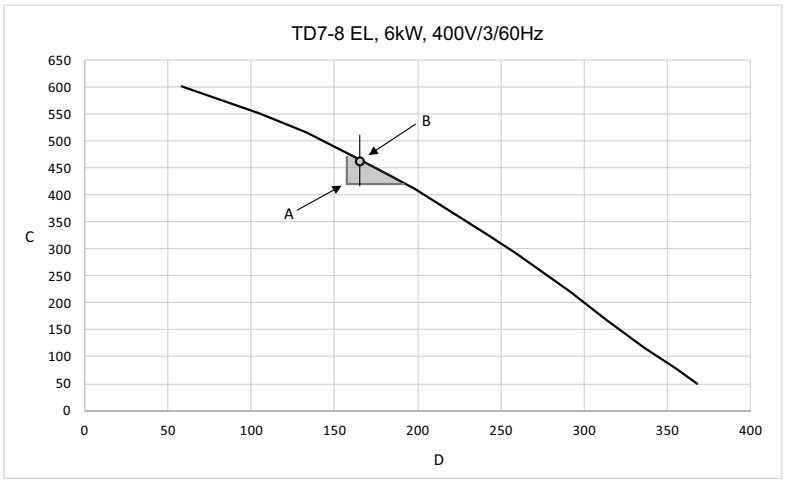

fig.X04531

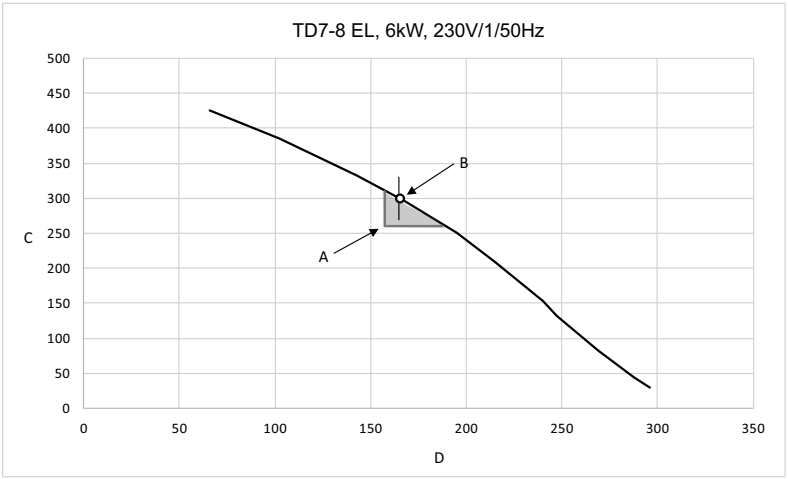

fig.X04532

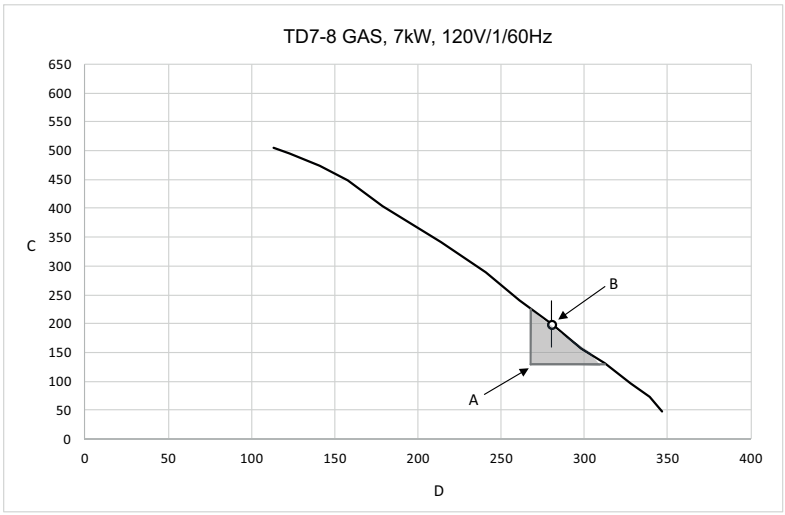

fig.X04533

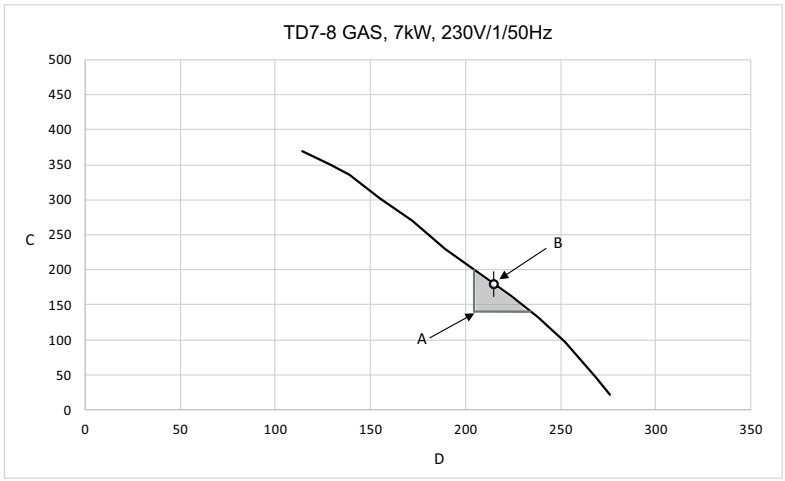

fig.X04534

6.6.2 Alternativ målemetode

Justering af luftstrømmen må kun udføres af autoriseret personale.

- Brug et hjemmelavet manometer i U-form, en slange (maks. ydre ⌀ 10 mm og min. ydre ⌀ 5 mm), med vand i. Indfør den ene ende af slangen i hullet (A) (efter at proppen er fjernet), og hold slangen som vist på billedet, så vandet er i vater.
- Start maskinen, og mål forskellen mellem vandet i den ene ende af slangen sammenlignet med den anden ende. 1 mm = 10 Pa.

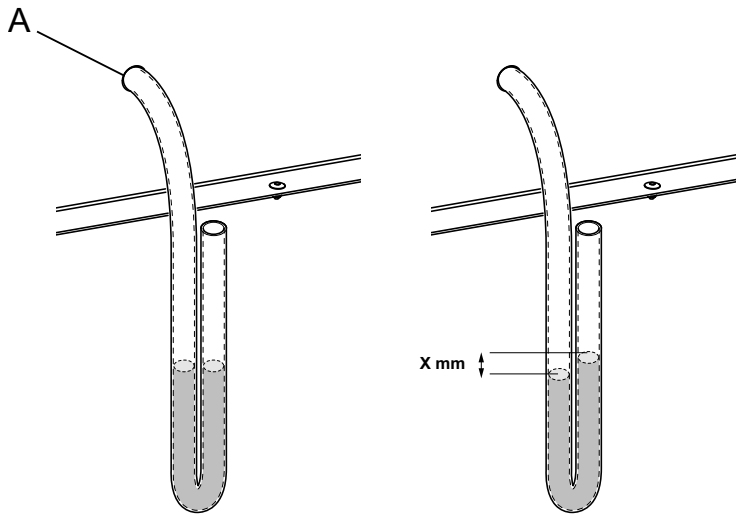

fig.7528B

Bemærk:
Når luftflowet er justeret, sættes proppen i hullet (A) igen, og spjældet låses i den nye position.

- Fjern bagpanelet.

7 Elektrisk tilslutning

7.1 Elektrisk installation




Den elektriske installation må kun udføres af fagfolk.




Maskiner med frekvensstyrede motorer kan være inkompatible med visse typer af HFI-relæer. Det er vigtigt at vide, at maskinerne er konstrueret til at give en høj grad af personlig sikkerhed, hvilket er grunden til, at eksternt udstyr, såsom HFI-relæer, ikke er nødvendige, men anbefales. Ønskes der stadig tilslutning af maskinen via et HFI-relæ, skal følgende huskes:

- Kontakt en autoriseret elektriker for at sikre, at den korrekte type HFI-relæ vælges, og at dimensioneringen er korrekt
- For at opnå maksimal pålidelighed må der kun tilsluttes én maskine pr. HFI-relæ
- Det er vigtigt, at jordledningen er korrekt tilsluttet.

Hvis maskinen ikke er udstyret med en flerpolet afbryder, skal der installeres en på forhånd.

I overensstemmelse med ledningsdiagrammet: Montér en flerpolet afbryder på maskinen for at lette installations- og servicearbejde.

Tilslutningskablet skal hænge i en let kurve.

7.2 Enfaset tilslutning

Afmonter forsyningsenhedens dækpanel. Tilslut jord og andre ledninger som vist.

1AC	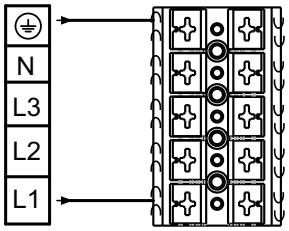
1AC	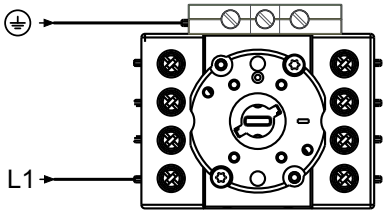
1NAC	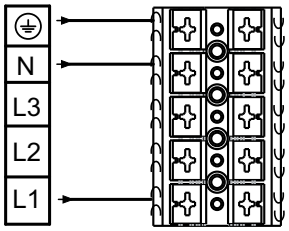
1NAC	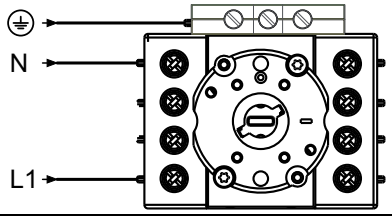

Når installationen er færdig, skal du genmontere dækpanelet og kontrollere følgende:

- At tromlen er tom.
- At maskinen virker ved at forbinde maskinen til strøm og starte et program med opvarmning.

7.3 Trefaset tilslutning

Afmonter forsyningsenhedens dækpanel. Tilslut jord og andre ledninger som vist.

3AC	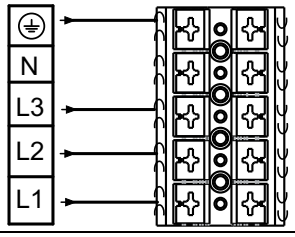
3AC	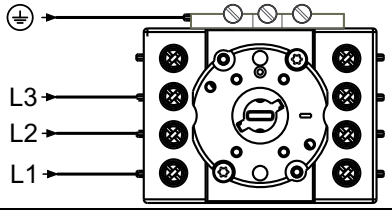
3NAC	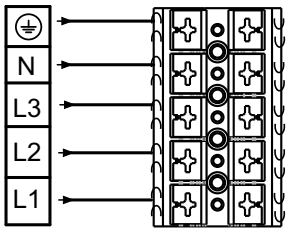
3NAC	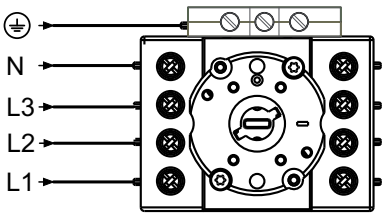

7.4 Elektriske tilslutninger

Elektriske tilslutninger					
Opvarmningsalternativ	Netspænding	Hz	Effekt til opvarmning kW	Effekt i alt kW	Anbefalet sikring A
Elektrisk opvarmede maskiner	220–240V 1/1N~	50/60	3,0/4,5/6,0	3,3/4,8/6,3	16/25/32
	220–240V 3~	50/60	4,5/6,0	4,8/6,3	13/20
	380–415V 3N/3~	50/60	4,5/6,0	4,8/6,3	10/10
	440/480V 3~	60	6,0	6,3	10
Gasopvarmede maskiner	220–480 V 1/1N/3/3N~	50/60	[1]	0,3	10

1. Total effekt og den anbefalede sikring afhænger ikke af opvarmningseffekten i de tilfælde.

Elektriske tilslutninger					
Opvarmningsalternativ	Netspænding	Hz	Effekt til opvarmning kW	Effekt i alt kW	Anbefalet sikring A
Maskiner med varmepumpe	220-240V 1/1N 3~	50/60	[1]	2,3	10
	380-415V 3N~	50/60	[1]	2,3	10

1. Total effekt og den anbefalede sikring afhænger ikke af opvarmningseffekten i de tilfælde.

7.5 Funktionerne for I/O kortene

Afhængigt af maskinkonfigurationen er inputtene konfigureret i henhold til følgende tabel:

Tilslutning	
Terminal 5	Aktiver start
Terminal 6	Fjernstart/-stop
Terminal 7	Mønt 1
Terminal 8	Gratis start

Signalniveauet for inputtene kan være enten 5-24V DC/AC eller 100- 240V AC.

For 5-24V sluttes signalreferencen til terminal 3 og for 100-240V til terminal 4. Potentialerne på inputtene kan ikke blandes!

El-diagrammet kan være et af følgende:

7.5.1 Når tilladelsen til at starte er givet, skal signalet fra det centrale betalings- eller bookingsystem forblive aktivt (højt) under tørring. Når signalet bliver inaktivt (lavt), afbryder maskinen det igangværende program og går i afkøling.

Dette signal kan anvendes til at tillade start af programmet, når maskinen er i standby.

Fjernstart/stop

For at modtage et retursignal fra maskinen skal 230V eller 24V sluttes til terminal 19. Retursignalet på terminal 18 forbliver aktivt (højt) under hele programmet.

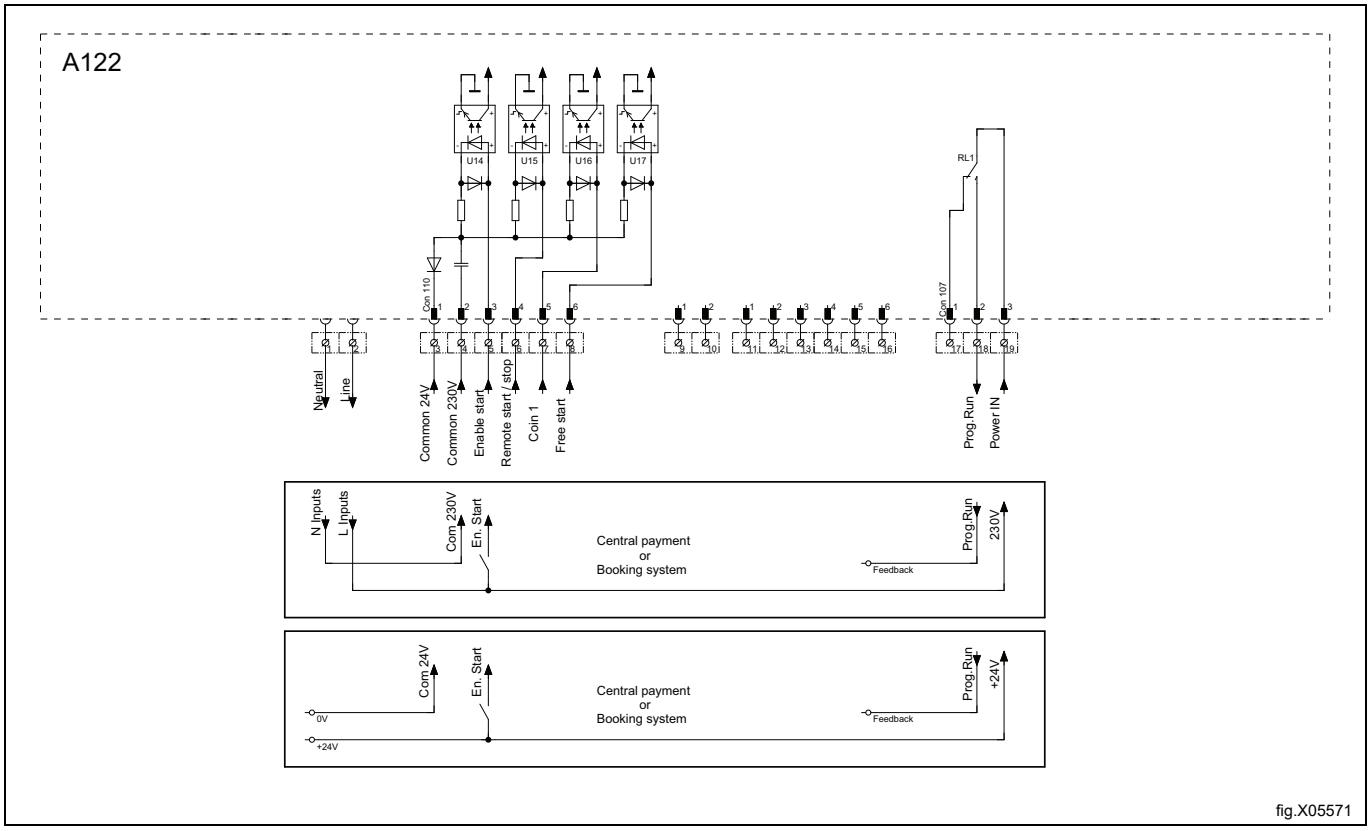

fig.X05571

7.5.2 Det centrale betalingssystem skal levere en puls på 300–3000 ms (500 ms anbefales) for at starte programmet.

Dette signal kan anvendes til at starte programmet, når maskinen er i standby, til at sætte cyklussen på pause når den kører, og til at fortsætte cyklussen hvis den er på pause.

Det centrale betalingssystem skal levere en puls på 750–3000 ms (1000 ms anbefales) for at starte programmet.

For at modtage et retursignal fra maskinen skal 230V eller 24V sluttes til terminal 19. Retursignalet på terminal 18 forbliver aktivt (højt) under hele programmet.

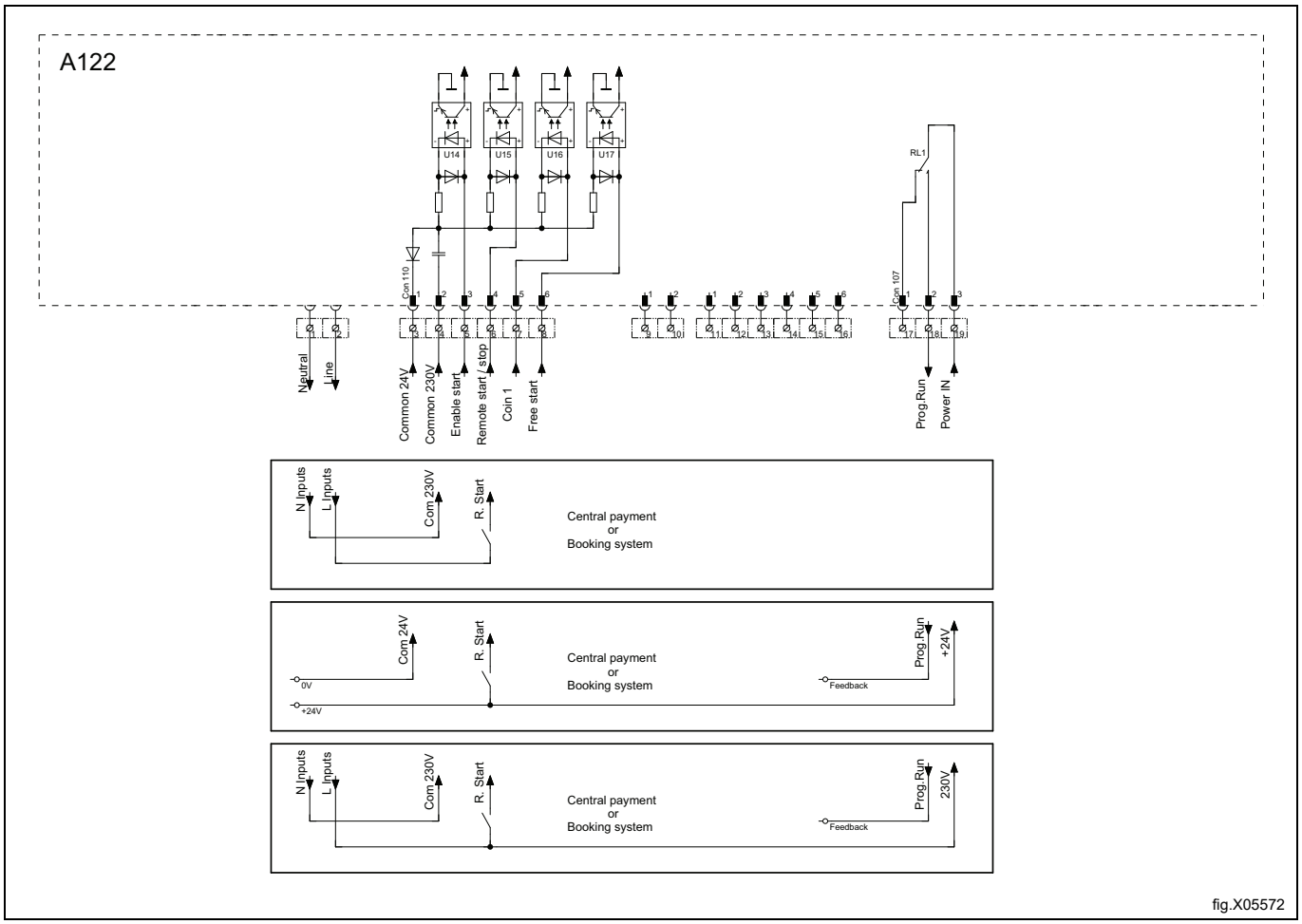

fig.X05572

7.5.3 Dette signal kan bruges til at kunne starte et program uden booking eller betaling, når maskinen er tilsluttet et bookings- eller betalingssystem.']} }?>

}]}]

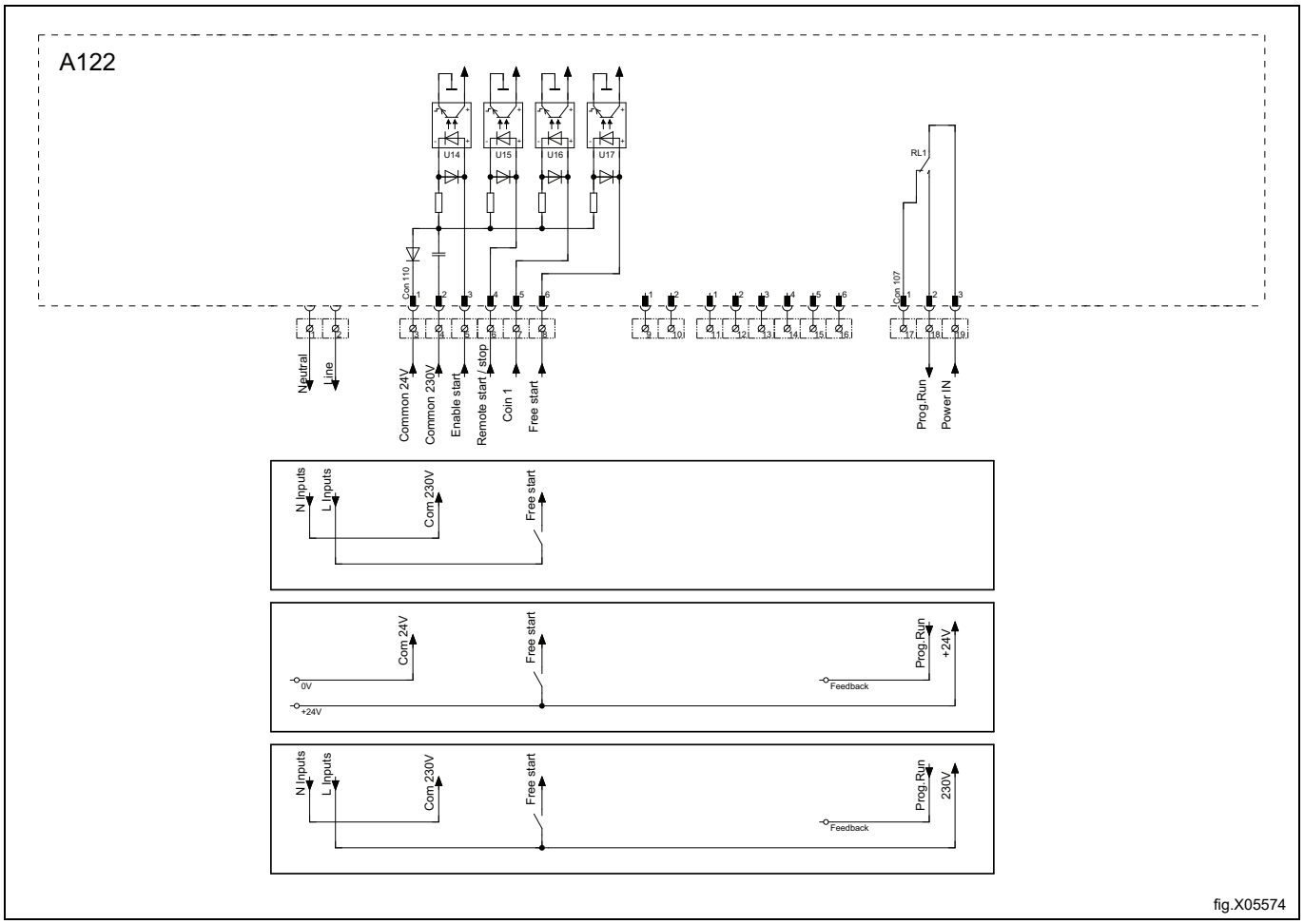

fig.X05574

7.6 Tilvalg

7.6.1 Ekstern tilslutning 100 mA

Der er placeret en speciel tilslutningsklemme på tilslutningskonsollen.

Denne forbindelse kan bruges som ekstern kontrol af en blæser.

Terminalen til ekstern kontrol er forsynet med 220-240V maks.100 mA og er udelukkende beregnet til betjening af en kontaktor

Maks. tilslutning 100 mA.

Gnd. må ikke bruges til jording af en ekstern tavle.

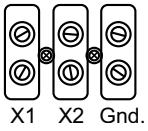

fig.7154

8 Gastilslutning

8.1 Fastgør etiketten

Før maskinen installeres, skal etiketten "Læs brugerinstruktionen" fastgøres et passende sted på indersiden af døren og på frontpanelet.

Etiketten skal have den rette landekode. Vælg den rette etiket i gaskittet.

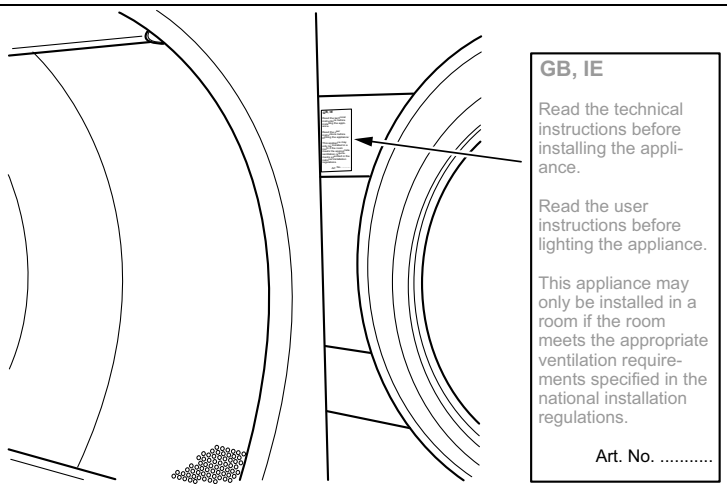

fig.7642

8.2 Generelt

Må kun udføres af fagfolk.

Montér en stopventil opstrøms i forhold til maskinen.

Fabrikkens dysetrykindstilling svarer til brændstofværdien på dataetiketten.

Kontrollér, at dysetrykket og brændstofværdien svarer til værdierne på gastabellerne på de følgende sider. Hvis det ikke er tilfældet, bedes du kontakte leverandøren.

Gennemluft rørsystemet, før du tilslutter maskinen.

Bemærk:
Efter tilslutning skal alle samlinger kontrolleres. Der må ikke være nogen utætheder.

8.3 Installation af gas

Bemærk:

- **Standardgasapparaterne er beregnede til at køre på naturgas (GNH) i henhold til 2H eller 2E (G20).**
- **Standardgasapparatet må ikke installeres i en højde på over 610 m (2001 ft).**
- **For at køre på en anden gaskategori skal maskinen omstilles til den pågældende gas.**
- **Udstyret til konvertering til andre gasser ved højder på under 610 m (2001 ft) findes i tilbehørsposen.**
- **Ved brug af LPG skal der benyttes gaskvaliteter i overensstemmelse med GPA Midstream Standard 2140-23.**

Dataetiketten viser injektorstørrelsen og injektortrykket samt de lande, der bruger denne gaskvalitet:

AL	Albanien	IE	Irland
AT	Østrig	IS	Island
BE	Belgien	IT	Italien
BG	Bulgarien	LT	Litauen
CH	Schweiz	LU	Luxembourg
CY	Cypern	LV	Letland
CZ	Tjekkiet	MK	Makedonien
DE	Tyskland	MT	Malta
DK	Danmark	NL	Holland
EE	Estland	NO	Norge
ES	Spanien	PL	Polen
FI	Finland	PT	Portugal
FR	Frankrig	RO	Rumænien
GB	Storbritannien	SE	Sverige
GR	Grækenland	SI	Slovenien
HR	Kroatien	SK	Slovakiet
HU	Ungarn	TR	Tyrkiet

Kontrollér hvilken type energigas, der fås på det pågældende sted, og kontrollér højden på maskinens installationssted.

Der findes mange gastyper af samme slags, men maskinen skal udstyres med forskellige typer dyser, afhængigt af gastypen.

For ikke-europæiske lande skal man kontrollere energigassens varmeværdi og sammenligne den med den gasvarmeværdi, der er angivet på mærkaten.

8.4 Tabel over tryk og justeringer

Naturgas	Gaskategori	Indgangstryk (mbar)	Dysetryk (mbar)	Dysestørrelse (⌀ mm)	Luftreduktions-/luftbegrænserplade (mm)	Mærkatnummer	Kan være tilgængelig i følgende lande
	2H, 2E	20	8	2.50	Nej	Standard	AT, BG, CH, CZ, DE, DK, EE, ES, FI, GB, GR, HR, HU, IS, IE, IT, LT, LU, LV, NO, PL, PT, RO, SE, SI, SK, TR
	2E+	20 / 25	Ingen regulering	2,00	Nej	490375691	BE, FR
	2E (G20)	20	8	2.50	Nej	490375692	NL
	2L (G25)	25	12				
	2(43.46-45.3 MJ/m3 (0 °C)) (G25.3)	25	12				
	2LL (G25)	20	12	2.50	Nej	490375692	DE

Flaskegas (LPG)	Gaskategori	Indgangstryk (mbar)	Dysetryk (mbar)	Dysestørrelse (⌀ mm)	Luftreduktions-/luftbegrænserplade (mm)	Mærkatnummer	Kan være tilgængelig i følgende lande
BP-blandinger i overensstemmelse med GPA Midstream Standard 2140-23	3+	28-30 / 37	Ingen regulering	1,35	Nej	490375693	BE, CH, CY, CZ, ES, FR, GB, GR, IE, IT, LT, LU, LV, PT, SK, SI
Handelsmæssig butan i overensstemmelse med GPA Midstream Standard 2140-23	3B/P	30, 37, 50	28	1,35	Nej	490375694	AT, BE, BG, CH, CY, DE, DK, EE, FI, FR, GB, HR, HU, IS, IT, LT, LU, MT, NL, NO, PL, RO, SE, SI, SK, TR
Propan HD-5 i overensstemmelse med GPA Midstream Standard 2140-23	3P	30, 37, 50	28	1,45	Nej	490375695	AT, BE, CH, CZ, DE, ES, FI, FR, GB, GR, HR, IE, IT, LT, LU, NL, PL, PT, RO, SI, SK

Bygas	Gaskategori	Indgangstryk (mbar)	Dysetryk (mbar)	Dysestørrelse (⌀ mm)	Luftreduktions-/luftbegrænserplade (mm)	Mærkatnummer	Kan være tilgængelig i følgende lande
	1a	8	4,5	4,10	487042239 A	Standard	DK, IT
	1b	8	3,5	4,10	487042239 A	490376107	SE

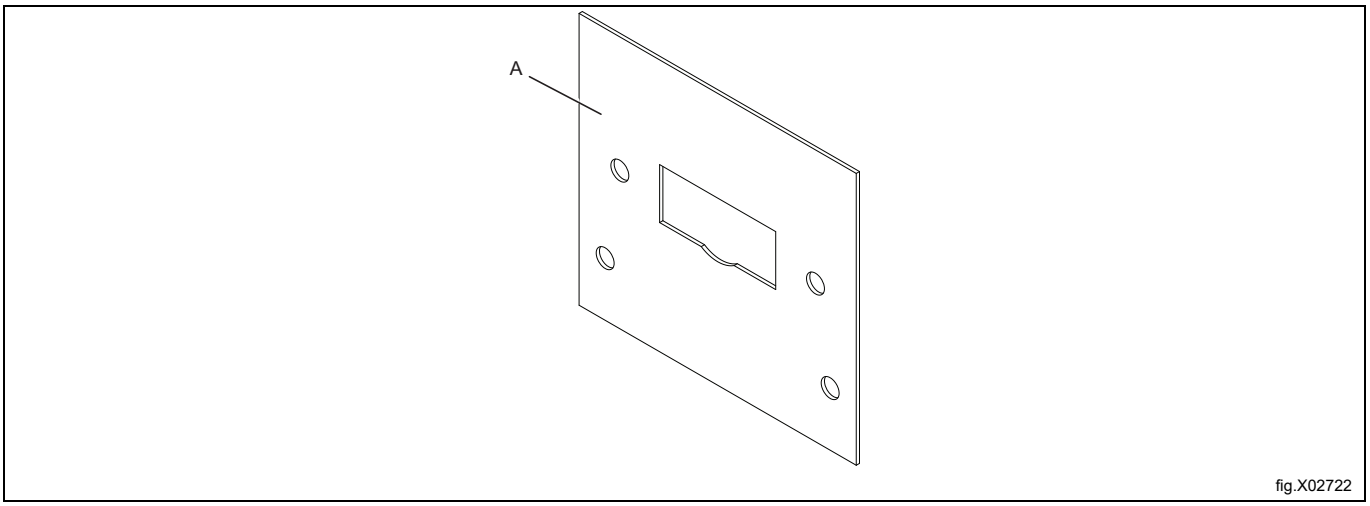

fig.X02722

Når en maskine skal installeres eller anvendes i stor højde (610 m og derover), skal der installeres et sæt beregnet til store højder.

Udstyrsnummer findes på reservedelslisten.

Bemærk:

- **Standardgasapparaterne er beregnede til at køre på naturgas (GNH) i henhold til 2H eller 2E (G20).**
- **Standardgasapparatet må ikke installeres i en højde på over 610 m (2001 ft).**
- **For at køre på en anden gaskategori skal maskinen omstilles til den pågældende gas.**
- **Udstyret til konvertering til andre gasser ved højder på under 610 m (2001 ft) findes i tilbehørsposen.**
- **Ved brug af LPG skal der benyttes gaskvaliteter i overensstemmelse med GPA Midstream Standard 2140-23.**

8.5 Testkørsel

Bemærk:

Før en testkørsel af maskinen skal det sikres, at luftflowet/statiske kontratryk er blevet reguleret i henhold til afsnittet "Aftrækssystem". Justering af luftflowet efter behov.

- Løsn måleskruen (2) 1/4 omgang. Tilslut et manometer, og sørg for, at forbindelsen er stram, så luftudslip hindres.
- Tilslut strøm til maskinen og vælg et program med varme.
- Start maskinen.
- Kontrollér, at dysetrykket er korrekt i henhold til gastypen, se "Tabel over tryk og regulering".
- Hvis dysetrykket skal justeres:
  - Afmonter dækskruen (3).
  - Drej skruen (4). Med uret: øget dysetryk.
  - Drej skruen (4). Mod uret: mindsket dysetryk.
- Kontrollér, at gassen brænder jævnt. Den blå flamme i brænderen foretrækkes.

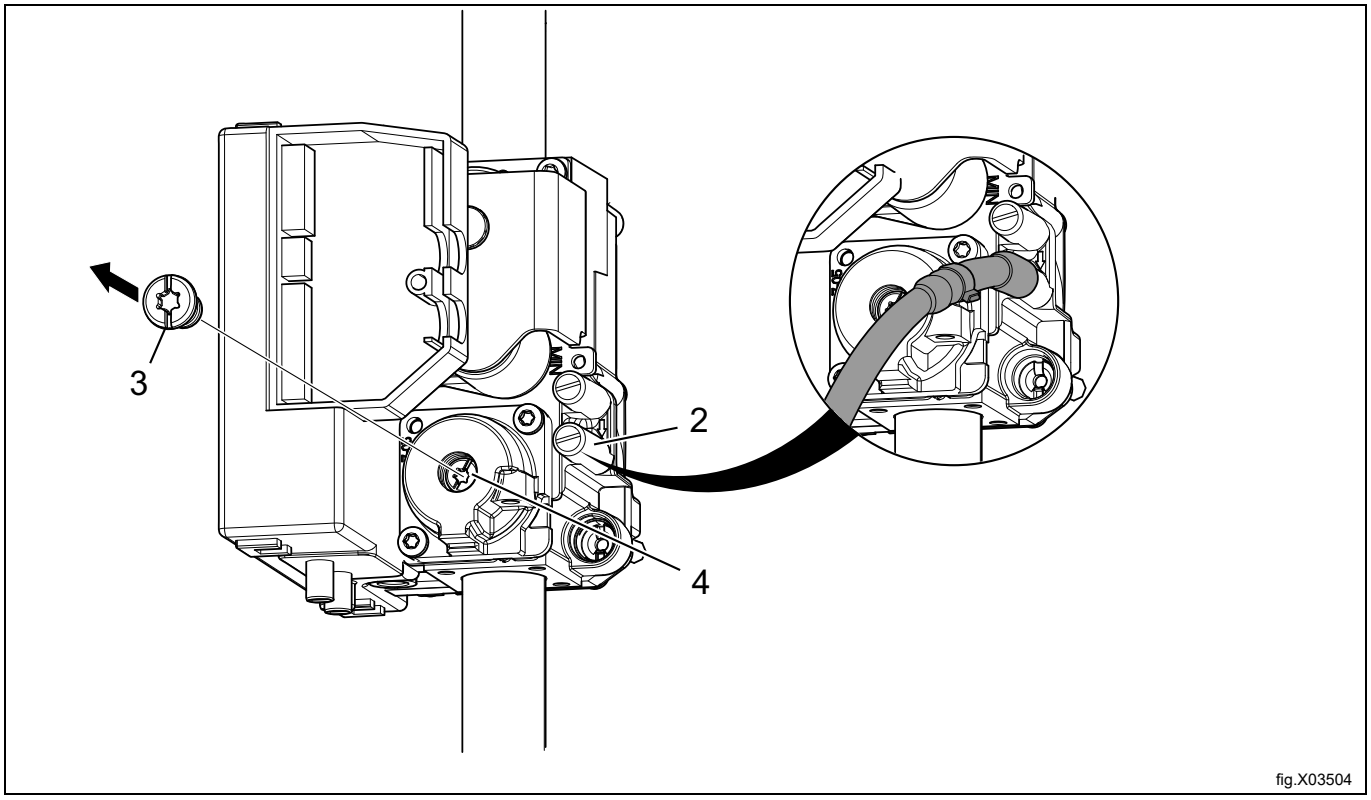

fig.X03504

- Genmonter dækskruen (3).
- Fjern manometeret, og spænd skruen (2), efter at justeringerne er klar.

Bemærk:

Efter tilslutning skal alle samlinger kontrolleres. Der må ikke være nogen utætheder.

8.6 Konverteringsinstruktioner

- Sluk for strømmen til maskinen.
- Afmontér bagpanelet.
- Fjern dysen (1).
- Montér den nye medfølgende dyse.

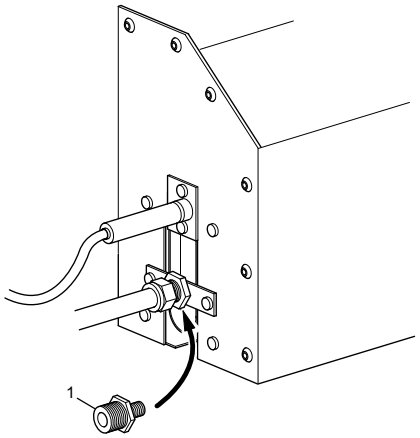

fig.7506A

- Løsn måleskruen (2) 1/4 omgang. Tilslut et manometer, og sørg for, at forbindelsen er stram, så luftudslip hindres.
- Sørg for, at luftflowet/det statiske kontratryk er blevet reguleret i henhold til afsnittet "Aftrækssystem". Justering af luftflowet efter behov.
- Tilslut strøm til maskinen og vælg et program med varme.
- Start maskinen.
- Kontrollér, at dysetrykket er korrekt i henhold til gastypen, se "Tabel over tryk og regulering".
- Hvis dysetrykket skal justeres:
  - Afmonter dækskruen (3).
  - Drej skruen (4). Med uret: øget dysetryk.
  - Drej skruen (4). Mod uret: mindsket dysetryk.

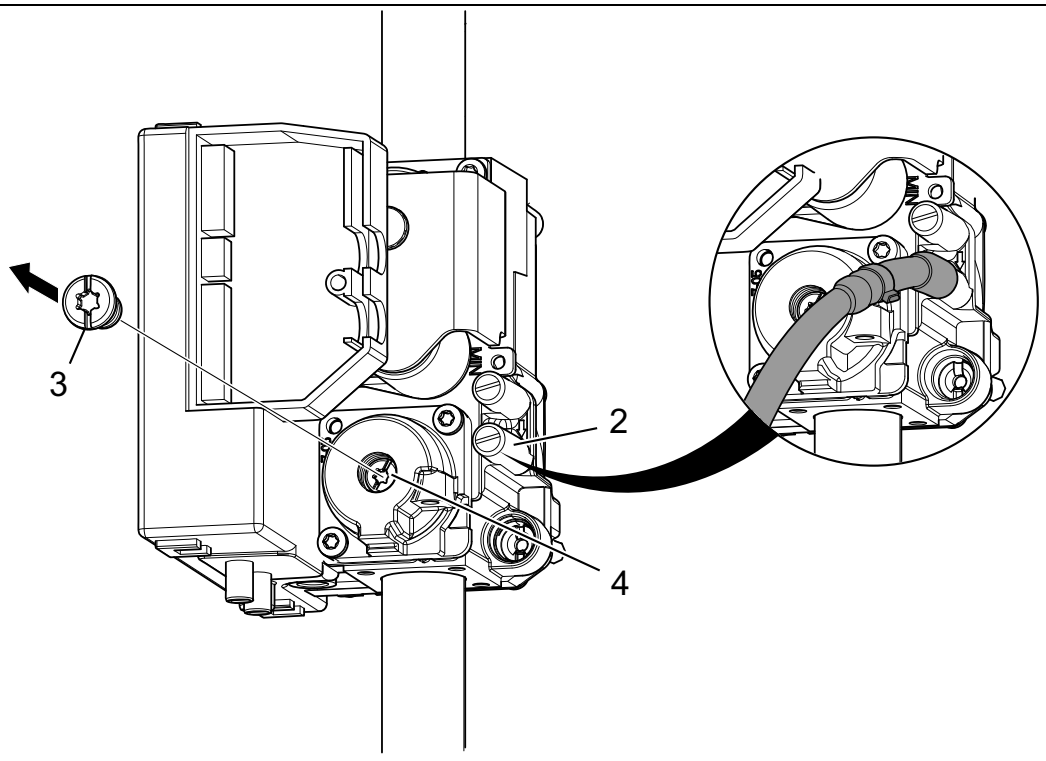

fig.X03504

- Kontrollér, at gasflammen brænder jævnt.
- Montér dækskruen (3).
- Fjern manometeret, og spænd skruen (2), efter at justeringerne er klar.
- Fjern bagpanelet.
- Sæt den korrekte gasmærkat på typepladen, se afsnittet "Typeplade".

Bemærk:

Efter tilslutning skal alle samlinger kontrolleres. Der må ikke være nogen utætheder.

8.7 Dataetiket

Når maskinen skal konverteres til en anden gastype, skal dataetiketten på bagsiden af maskinen opdateres, for at dataene kan blive korrekte.

Sæt den medfølgende dataetiket i konverteringskittet øverst på dataetiketten som vist i det følgende. Hvis der er mere end én dataetiket, skal du vælge den etiket, der har korrekt landekode og gastype.

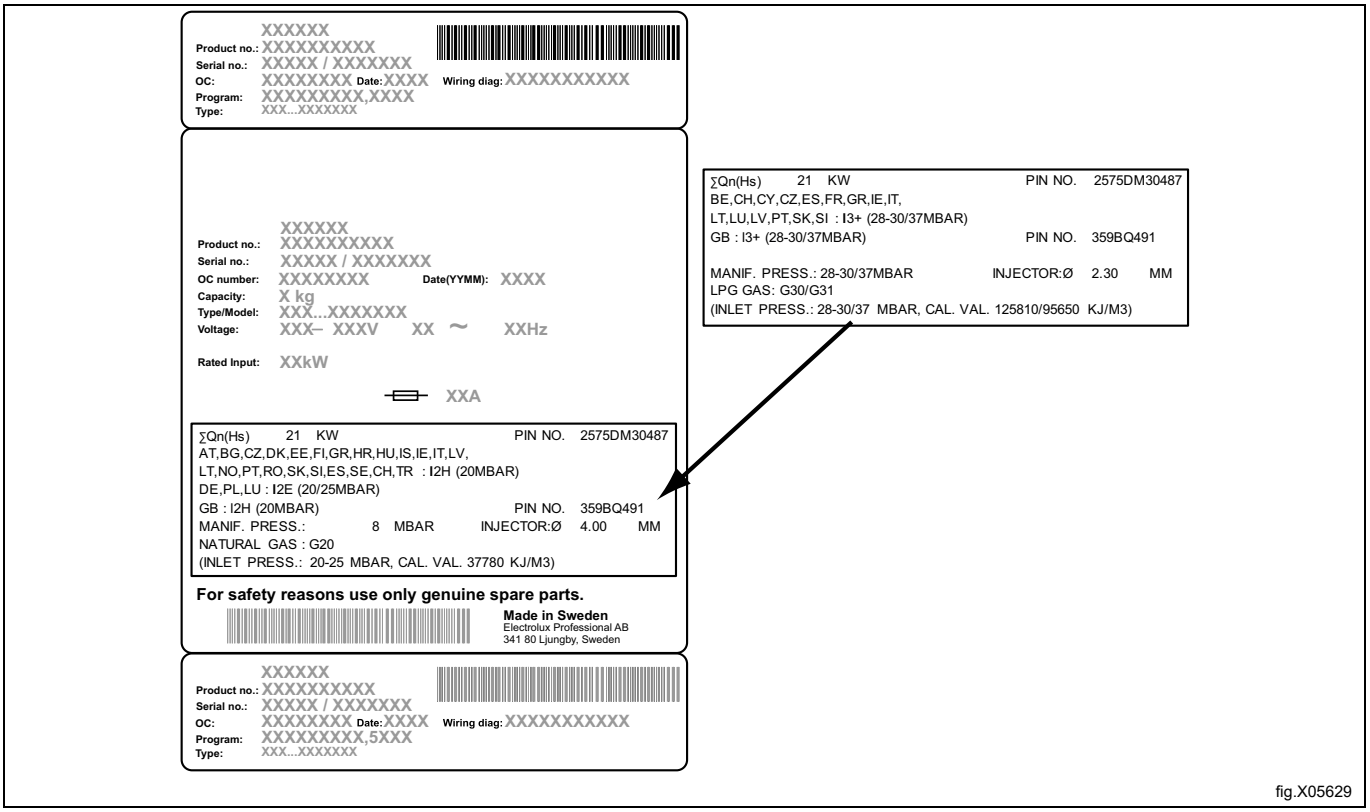

fig.X05629

9 Vending af døren

Sluk for strømmen til maskinen.

Til gasopvarmede maskiner: Sluk for gassen til maskinen.

Afmontér hængslerne, og tag døren af. Fjern det øverste hængsel først.

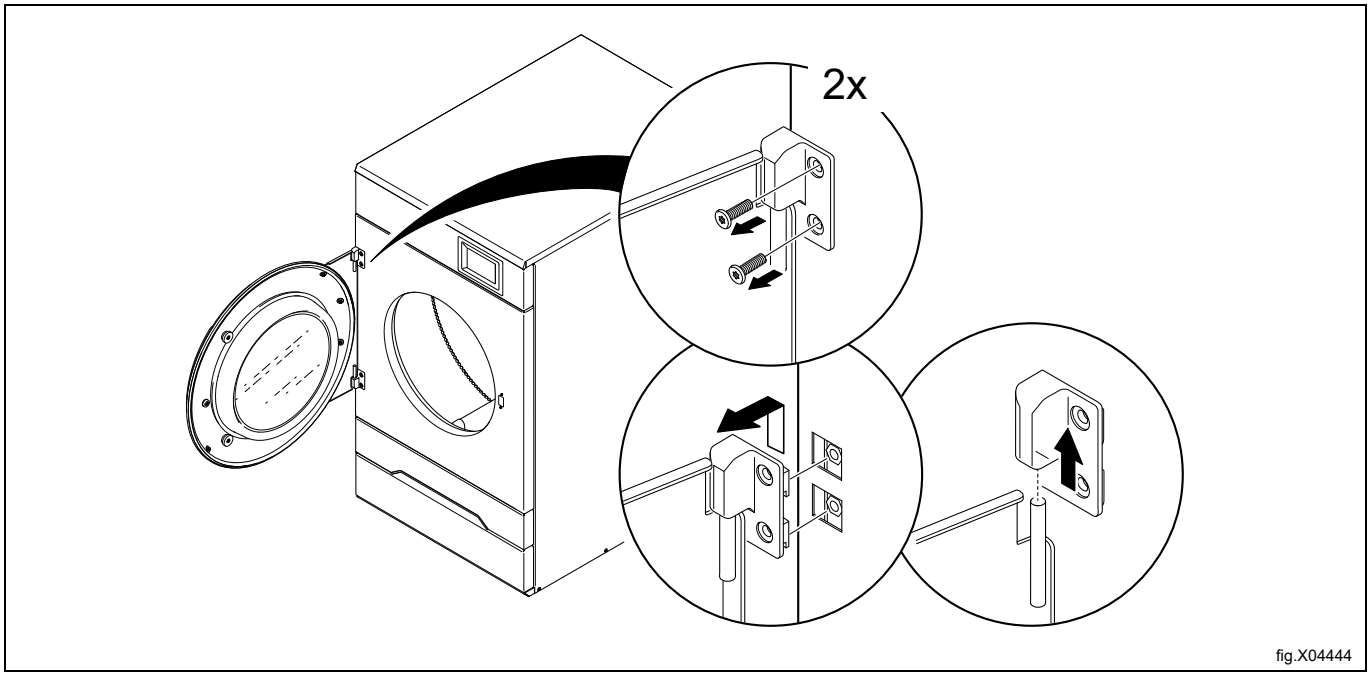

fig.X04444

Fjern filterskuffen fra maskinen.

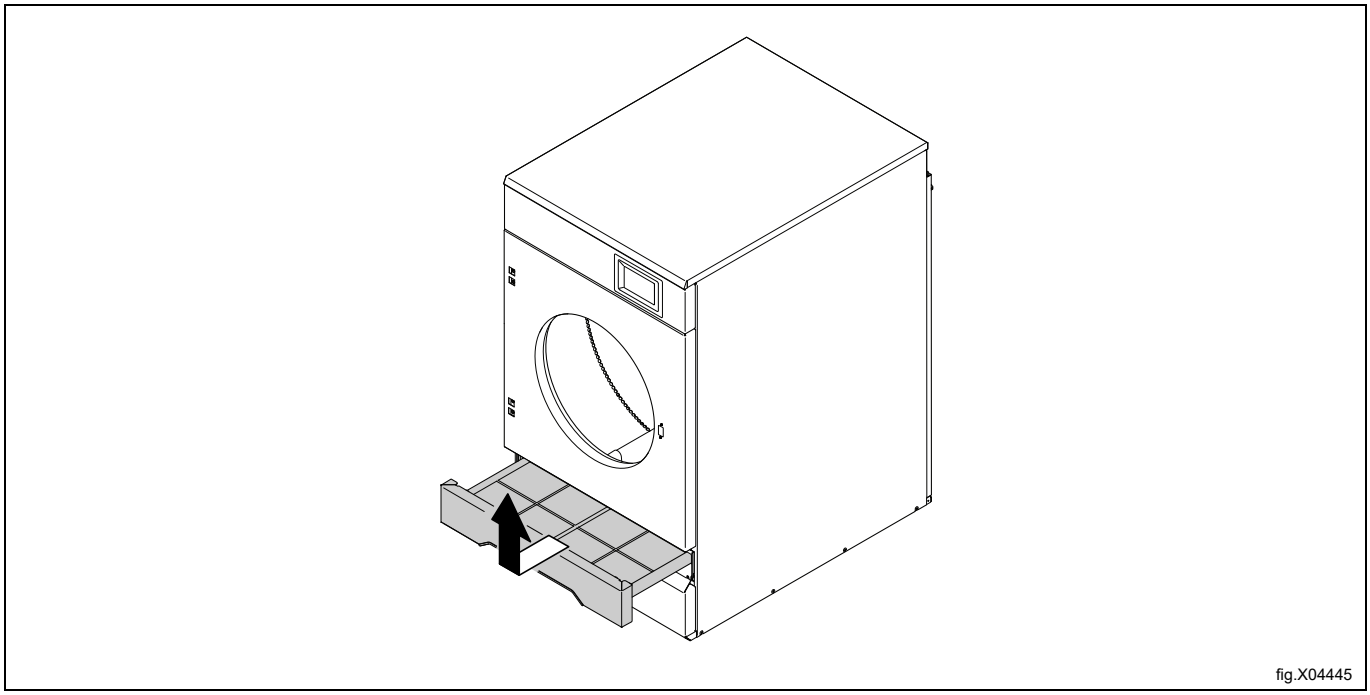

fig.X04445

Afmonter frontpanelet.

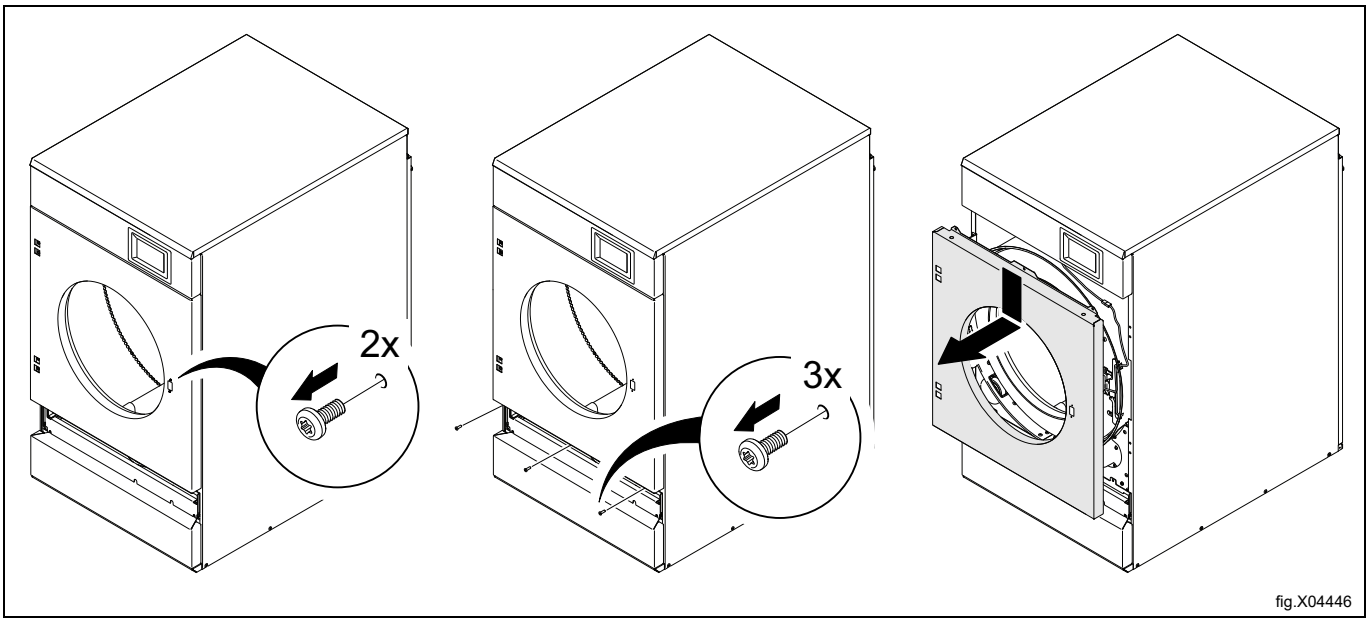

fig.X04446

Frakobl dørafbryderen.

Fjern den øverste skrue, dækslet og den nederste skrue i venstre side.

Fjern skruerne i højre side for at løsne reed-afbryderbeslaget, der fastholder lågelåskablet. Træk lågelåskablet gennem hullet for at løsne det.

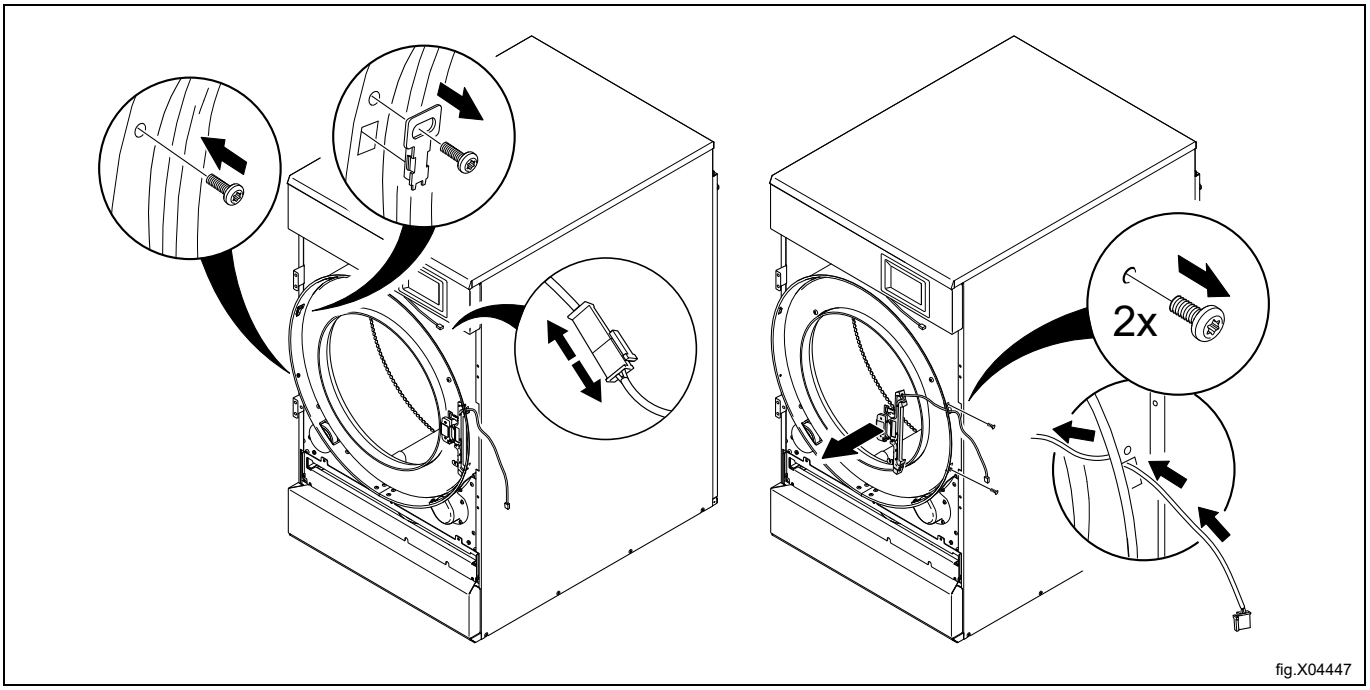

fig.X04447

Tag beslagene af, og fastgør dem i modsatte side. Sørg for, at fastgøre dem i henhold til figuren.

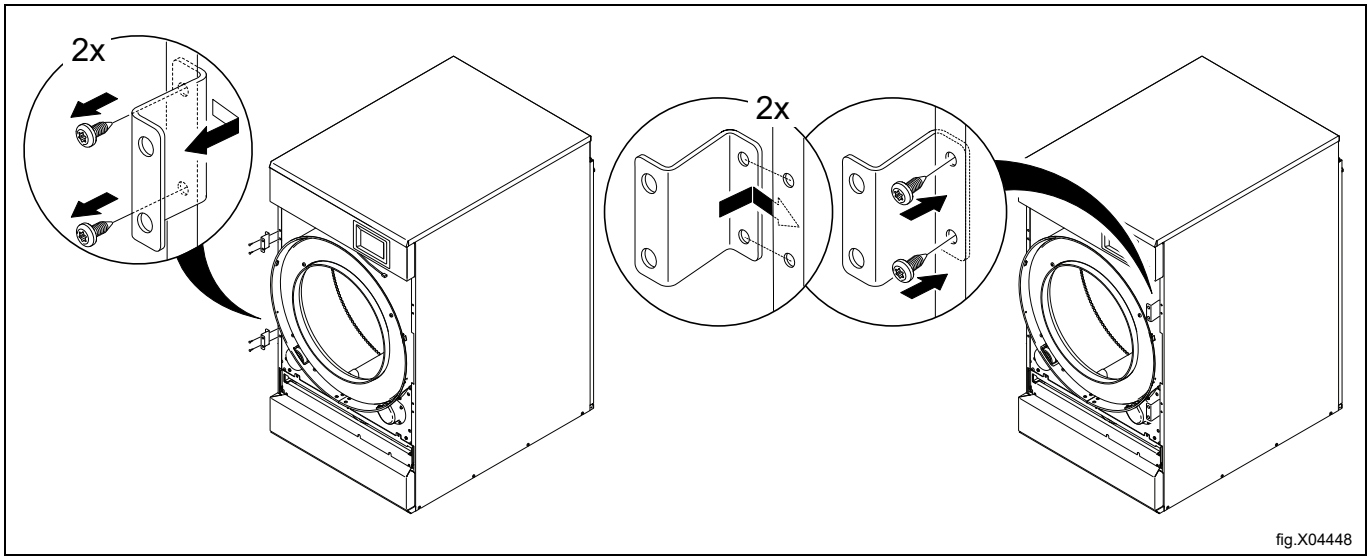

fig.X04448

På reedkontaktens beslag trækkes dørkontaktens kabel ud og flyttes fra den øverste til den nederste position i henhold til figuren. Sørg for, at kablet og endestykket er på plads.

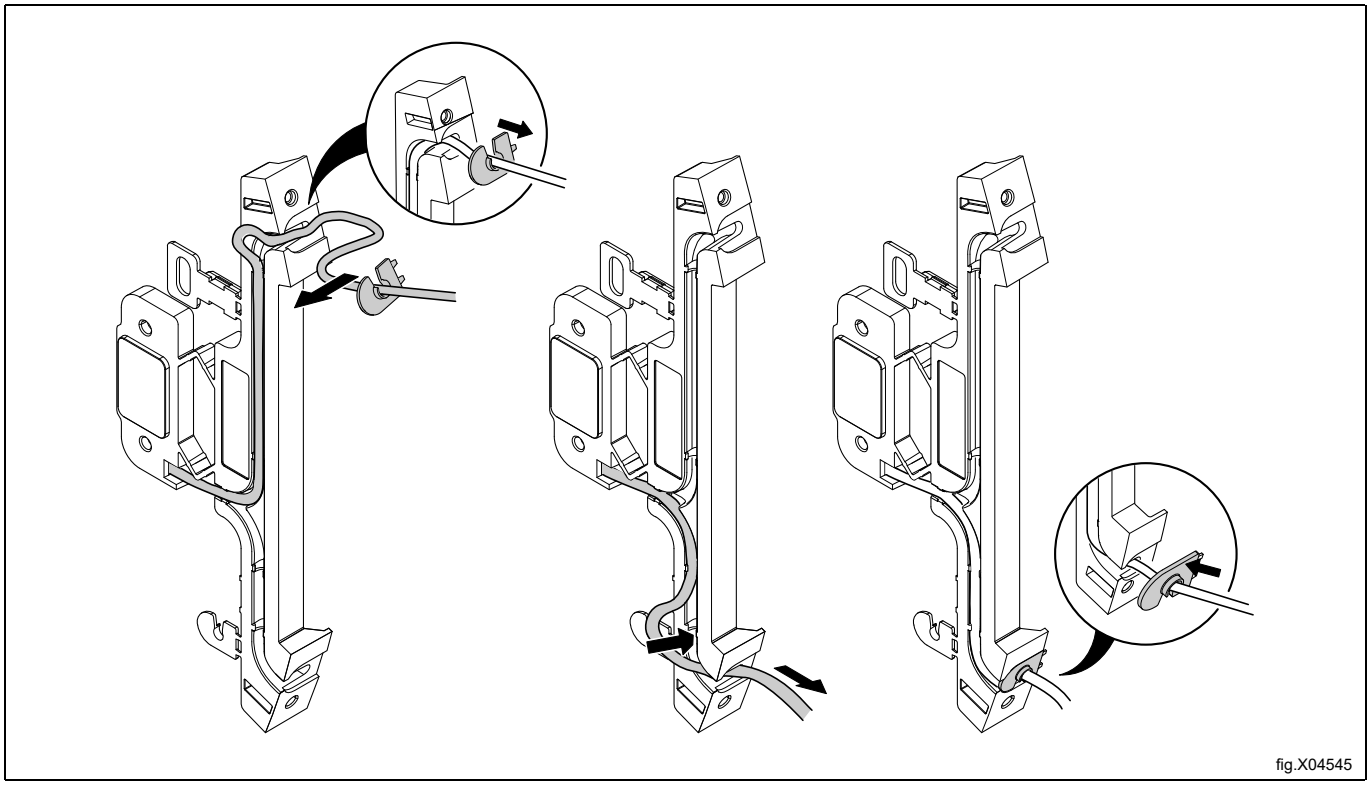

fig.X04545

Vend reed-afbryderbeslaget om, og monter det i venstre side. Træk lågelåskablet ud gennem hullet, og tilslut det.
Fastgør reed-afbryderbeslaget med skruerne i venstre side.
Sæt igen dækslet på, og fastgør den øverste og den nederste skrue i højre side.

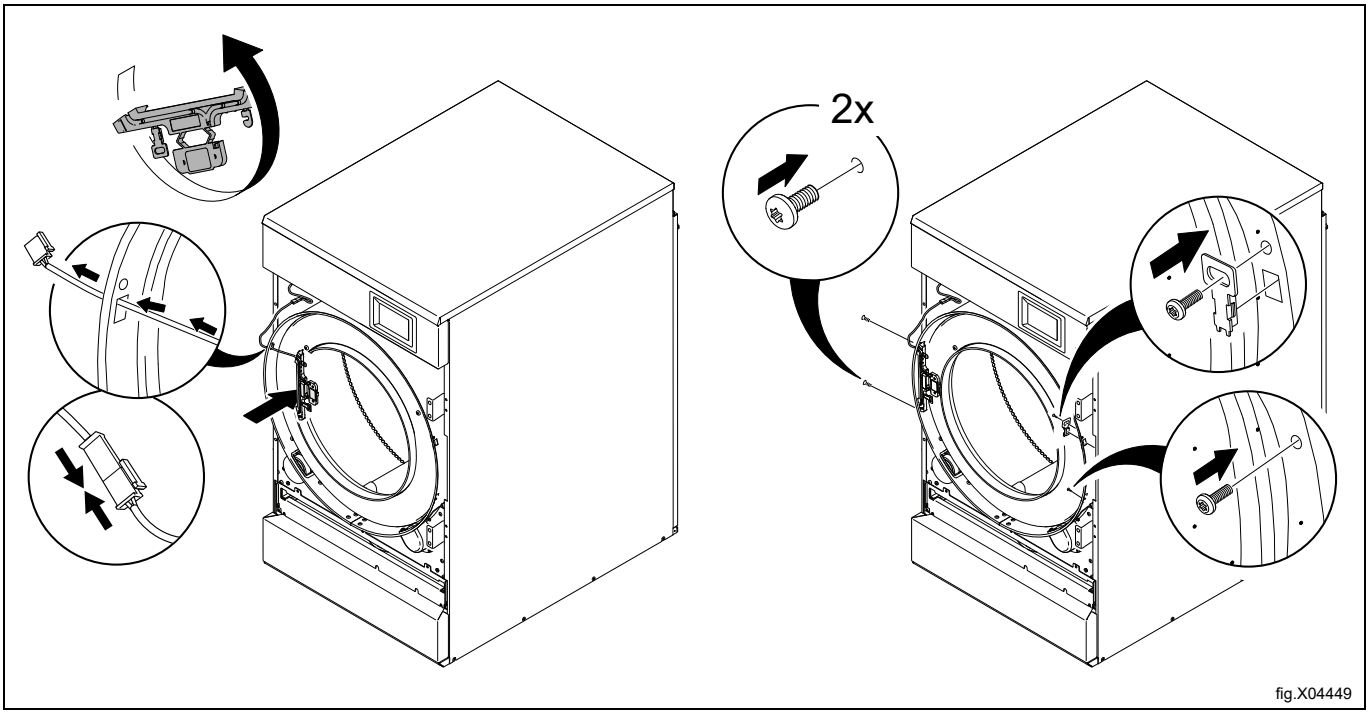

fig.X04449

Vend frontpanelet om, og monter det atter på maskinen.

Kontrollér, at dørafbryderkablet ikke beskadiges, når frontpanelet genmonteres.

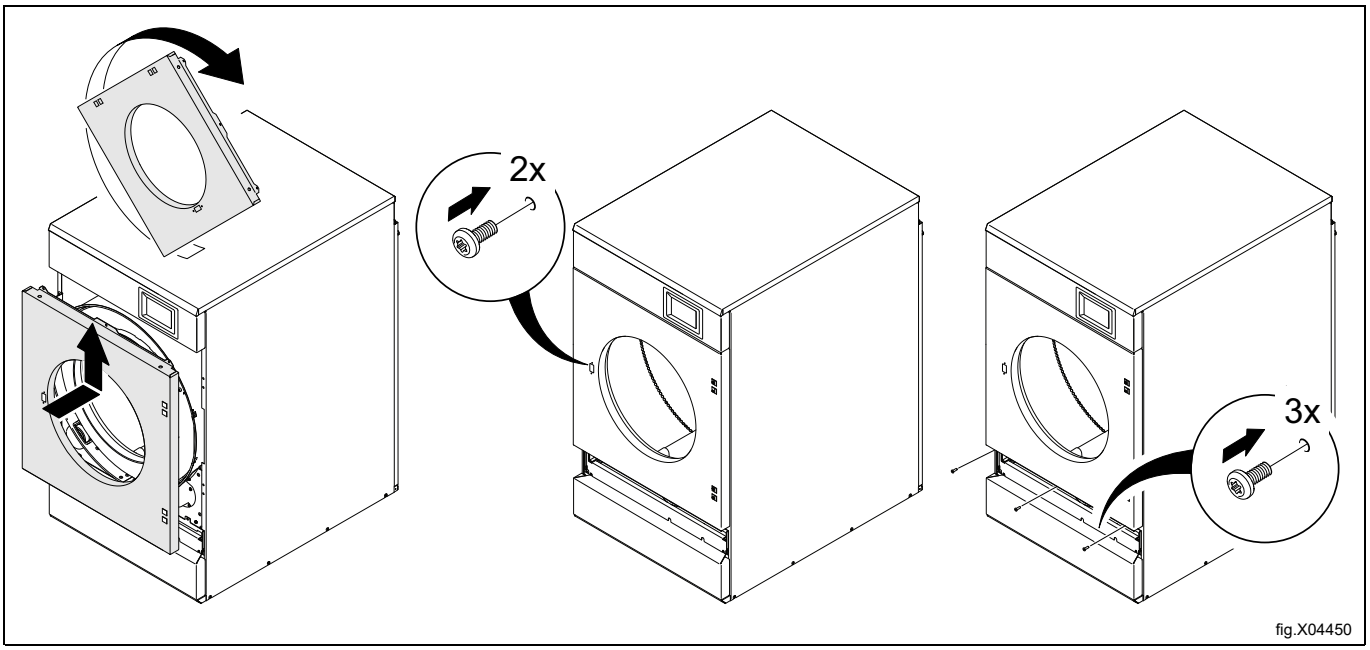

fig.X04450

Isæt filterskuffen.

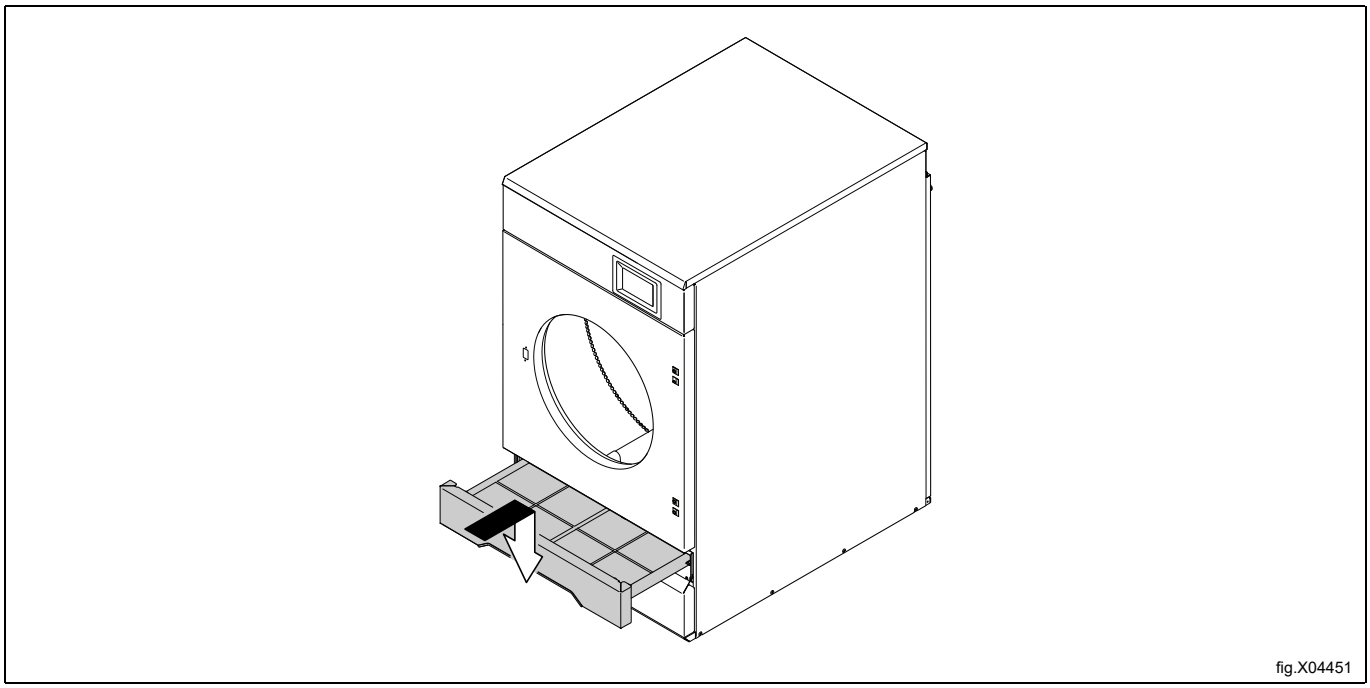

fig.X04451

Vend døren på hovedet og med indersiden vendt ud mod dig selv.
Monter først det nederste hængsel.
Anbring døren på det nederste hængsel.

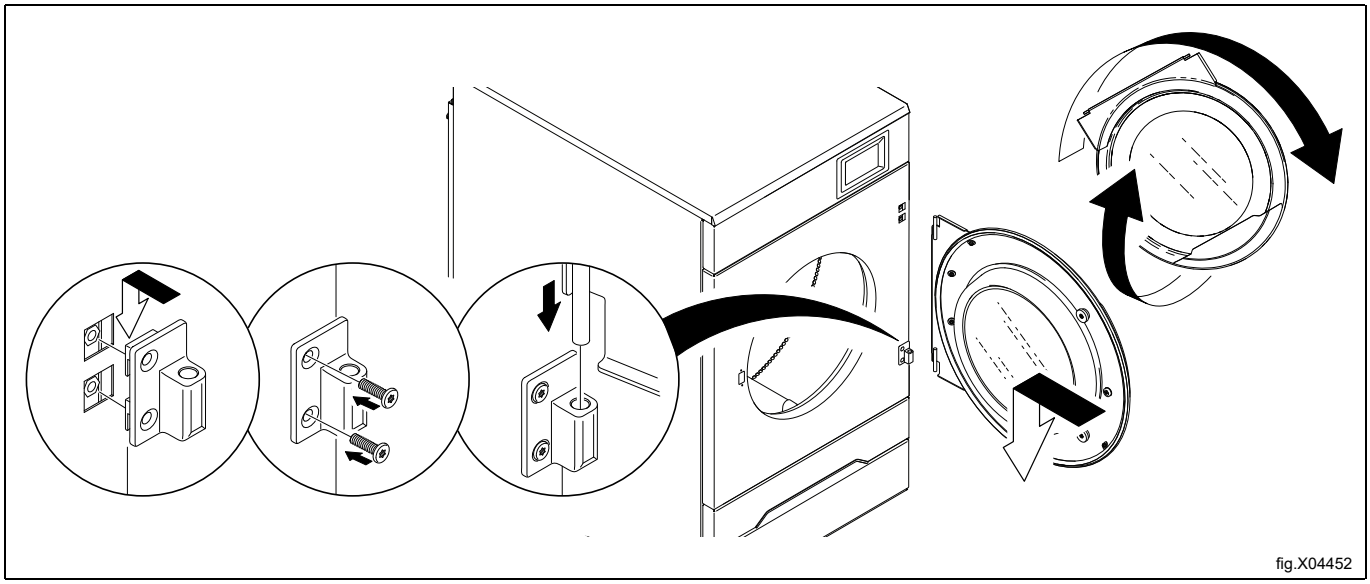

fig.X04452

Sæt det øverste hængsel på døren, og fastgør derefter hængslet, mens det sidder på døren.

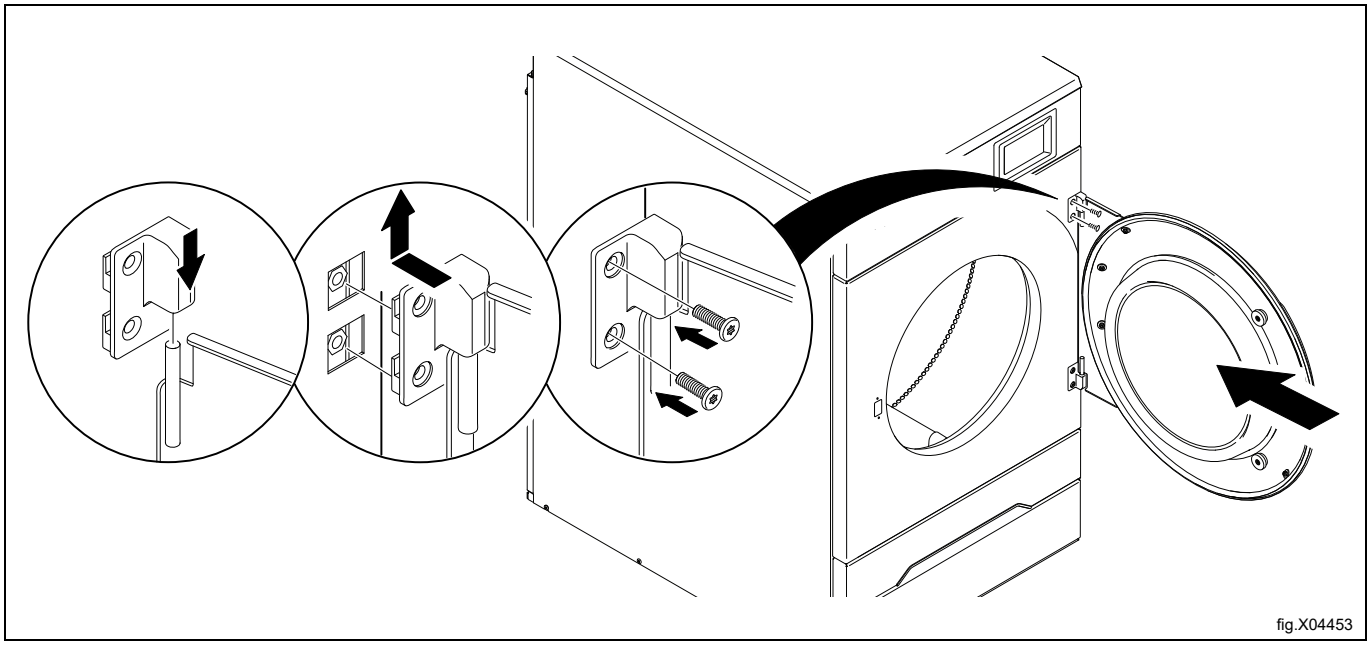

Tilslut strømmen til maskinen.
Til gasopvarmede maskiner: Tænd for gassen til maskinen.
Testkør maskinen.

10 Sammenbygningssæt

TD7–8 kan stables ovenpå vaskemaskine-centrifugen WP7–6, WP7–7, WP7–8 eller en anden tørretumbler TD7–8. Efterfølgende skal kittet nr. 988918496 bestilles, og nedenstående vejledning skal anvendes.

10.1 Stablingssæt WP7–6, WP7–7, WP7–8, TD7–8 med TD7–8

10.1.1 Indholdet i dette kit

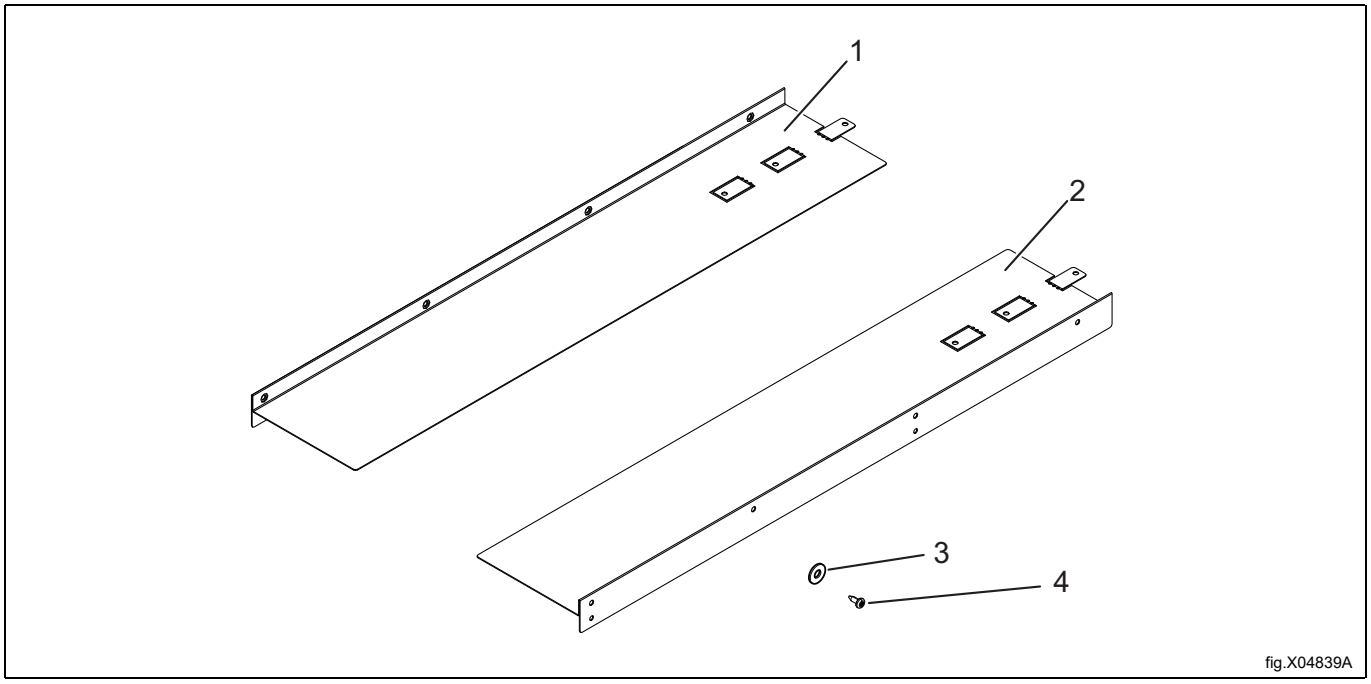

fig.X04839A

Pos.	Artikelnummer	Beskrivelse
1	490630201	Stablingspanel venstre x 1
2	490630701	Stablingspanel højre x 1
3	490519001	Afstandsstykke x 4
4	471836901	Skrue x 8

10.1.2 Installering af stablesættet

De følgende instruktioner viser modellen WP7-8 nederst som eksempel. Fremgangsmåden er den samme for de øvrige modeller.

Bemærk:

To personer anbefales til denne installation.

Sørg for, at strømmen er afbrudt på begge maskiner.

- Fjern de 2 skruer på toppladen af vaskemaskinen med centrifuge.

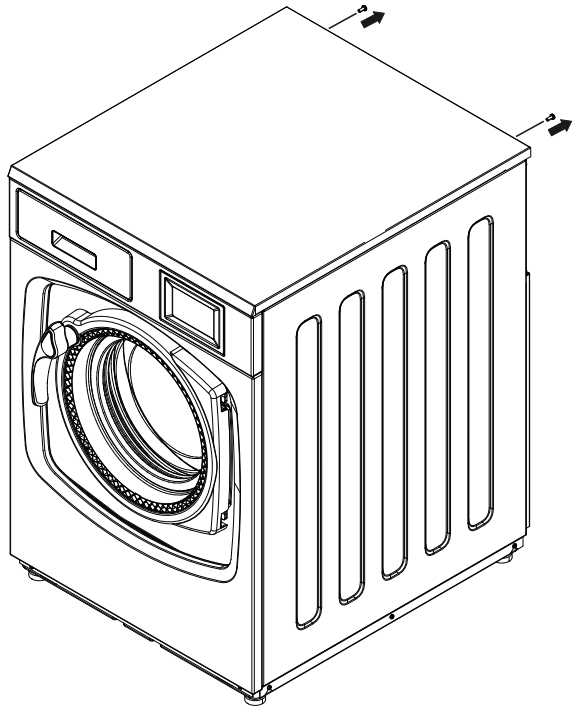

fig.X04833

Bøj stablingspladen (1) og (2) ved A, B eller C 90 grader nedad som vist i nedenstående illustration afhængigt af, hvilken maskine der er i bunden.

A = Når WP7-6 er nederst, og TD7-8 er øverst.

B = Når WP7-7, WP7-8 er nederst, og TD7-8 er øverst.

C = Når TD7-8 er nederst, og TD7-8 er øverst.

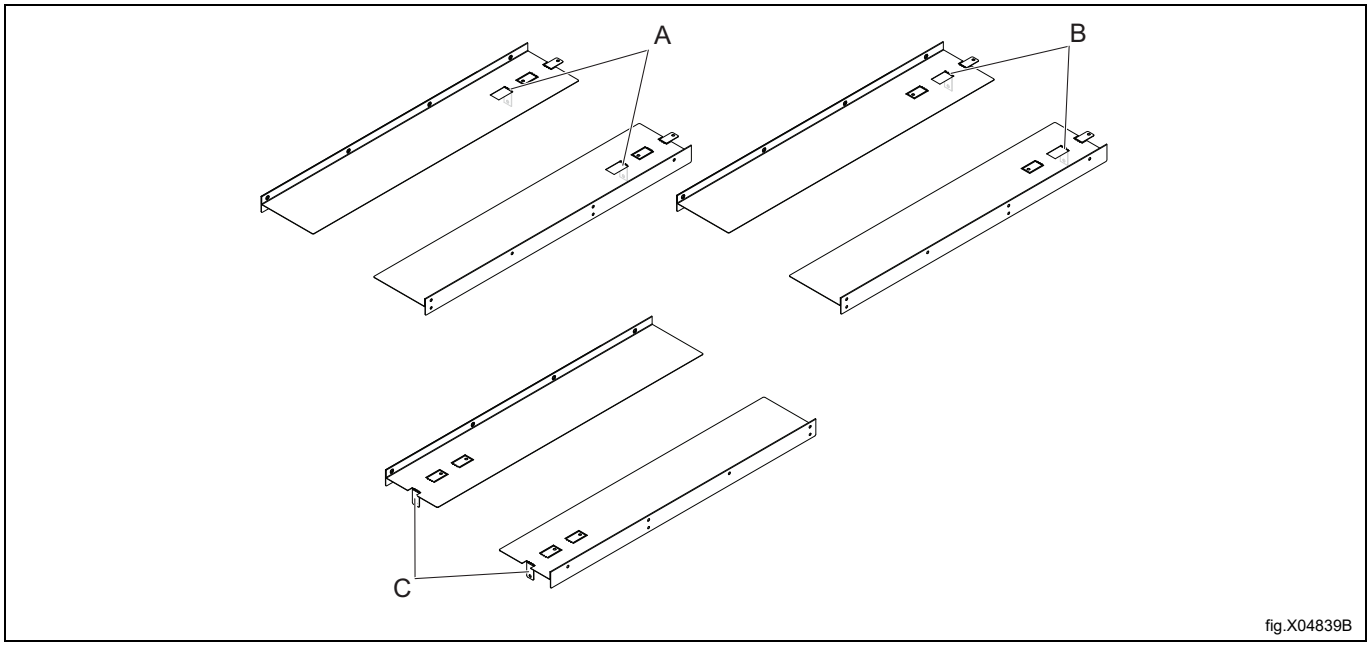

fig.X04839B

10.1.2.1 For alle stablekombinationer

Følgende instruktioner viser modellen WP7-8 i bunden som eksempel. Fremgangsmåden er tilsvarende for de andre modeller.

- Med den bøjede stablingsplade (1) og (2) ved “B” 90 grader nedad, læg begge stablingspladerne ovenpå vaskemaskine-centrifugen. Sørg for, at den bøjede del “B” af stablingspladerne er i fuld kontakt med bagkanten af toppladen (C).
- Marker og bor 2 huller (⌀ 3–3.3 mm) i toppladen på hver side af vaskemaskine-centrifugen (D).

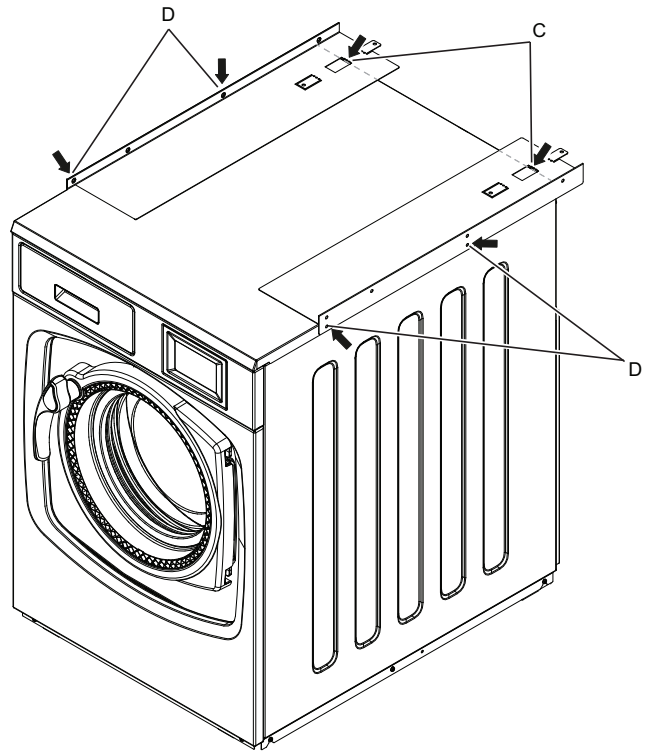

fig.X04852A

- Fjern stablingspanelet på den ene side.
- Placer hver afstandsdel (E) over hvert borehul på toppladen på vaskemaskine-centrifugen. (De skal være under stablingspladen).
- Genmonter skruen i bagkanten af vaskemaskine-centrifugen (F) og fastgør de 2 skruer (4) i siden (på de nederste positioner).

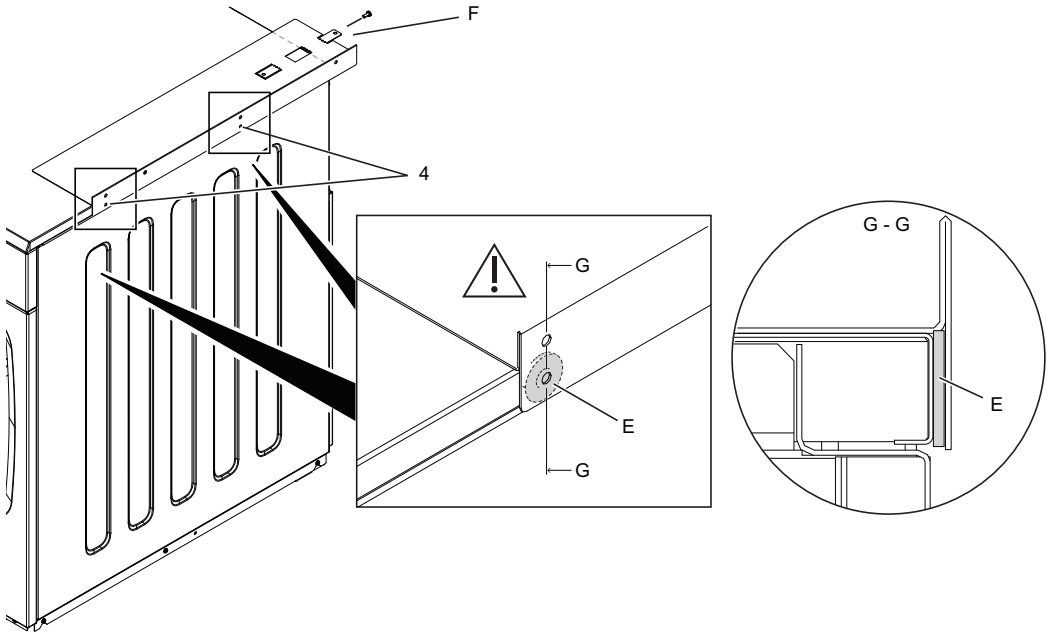

fig.X04853A

På tørretumbleren, som skal placeres ovenpå; flyt betjeningspanelet fra øverste position til nederste position i henhold til nedenstående instruktioner:

- Afmonter toppanelet.

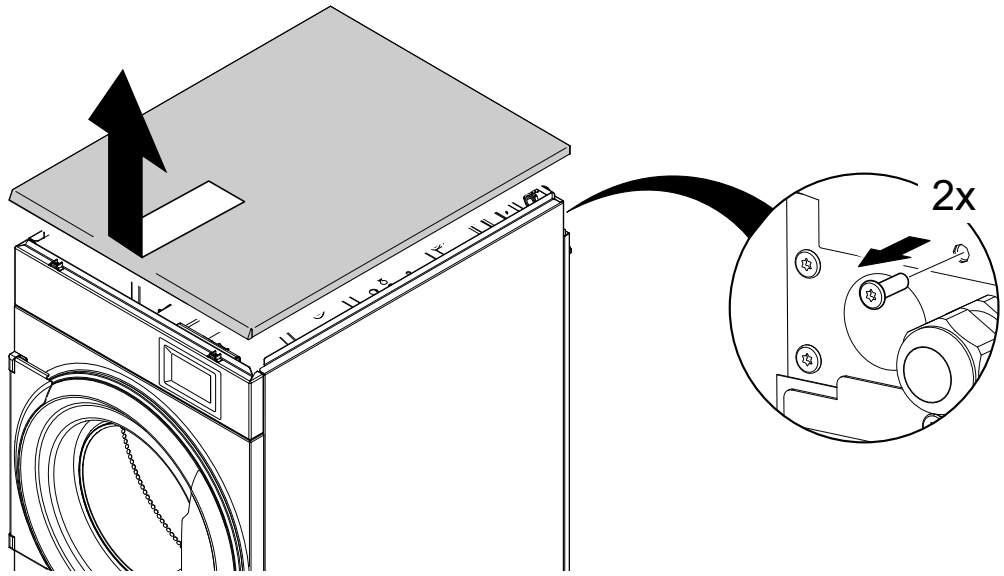

fig.X04592

- Frakobl kablerne til styresystemet.
- På betjeningspanelet; fjern de to nederste skruer helt. Løsne de to øverste skruer lidt, fjern dem ikke helt, for ellers kan betjeningspanelet falde ned.
- Fjern betjeningspanelet.

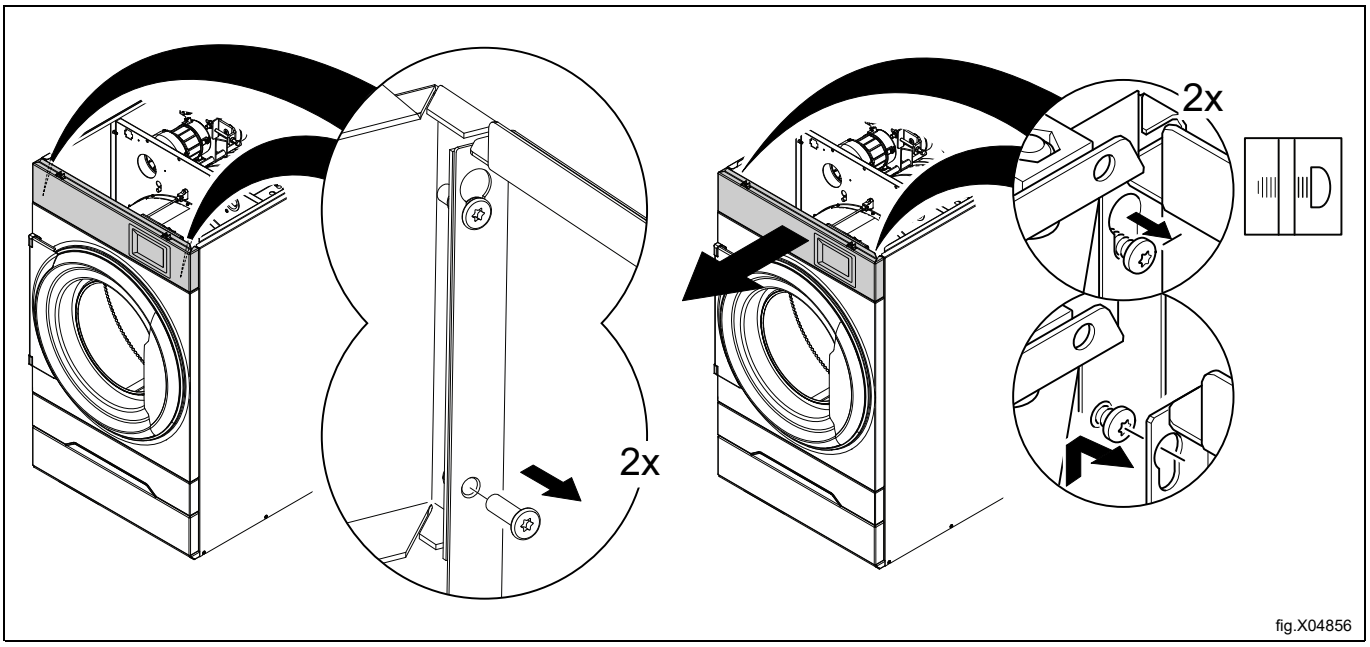

fig.X04856

- Afmontér bagpanelet.

Bemærk:
Det er ikke muligt at fjerne bagpanelet, medmindre hovedafbryderen er i OFF-position.

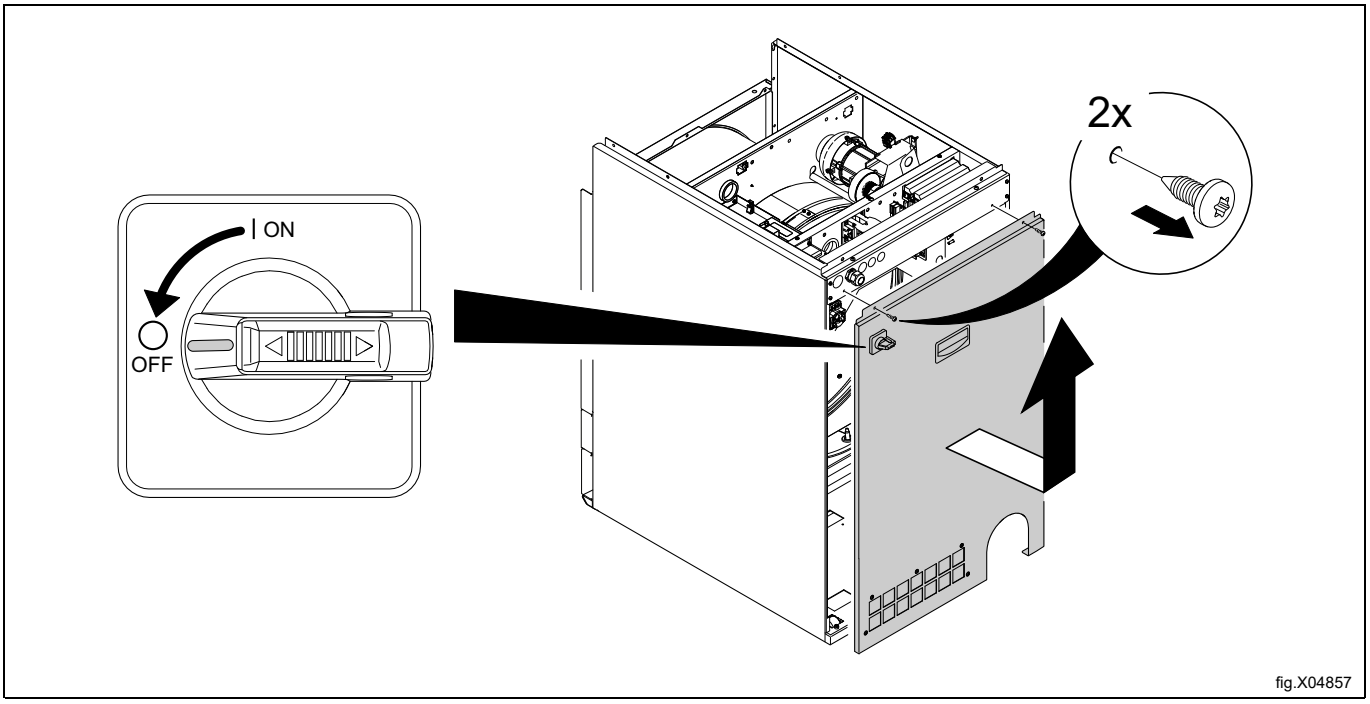

fig.X04857

- Fjern filterskuffen.
- Afmontér beslag.
- Fjern det nederste frontpanel.

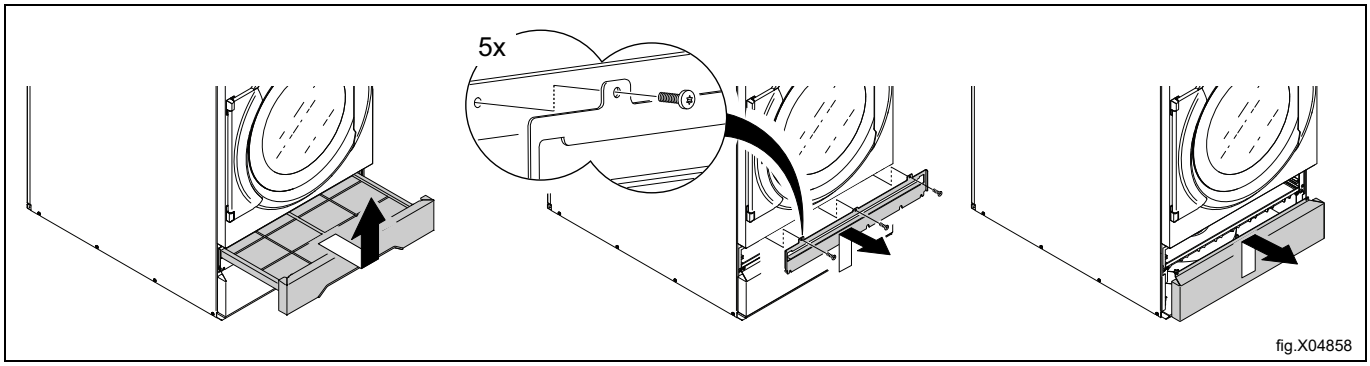

- Flyt de kabler, der blev frakoblet. Kablerne skal føres tilbage gennem hullerne (A), ned og derefter ud gennem det nederste hul. Klip eventuelle nødvendige strips. Sørg for at omarrangere kablerne på en hensigtsmæssig måde, så kablerne ikke bliver beskadiget eller klemt. Fastgør kablerne med strips på passende steder.

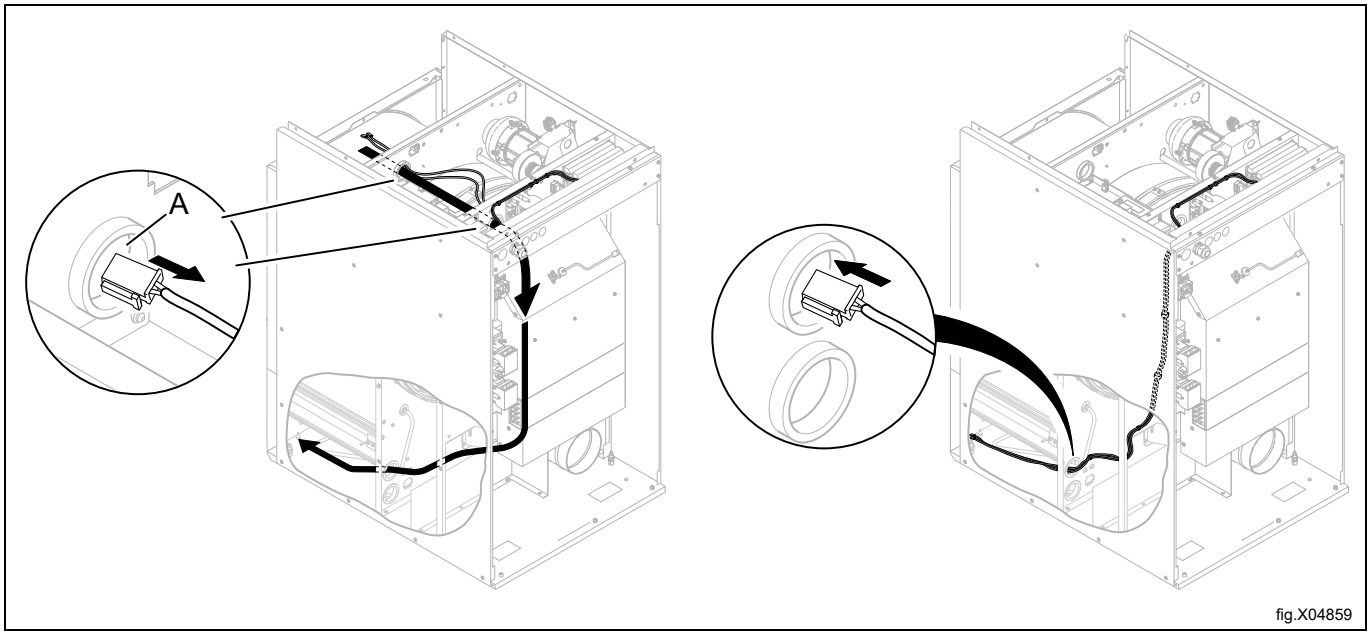

- På det betjeningspanel, der blev fjernet fra tørretumbleren, fjern de to føringer til toppladen og flyt dem til det nederste betjeningspanel i stedet.
- Fjern de to skruer, der kun blev løsnet tidligere fra betjeningspanelet.

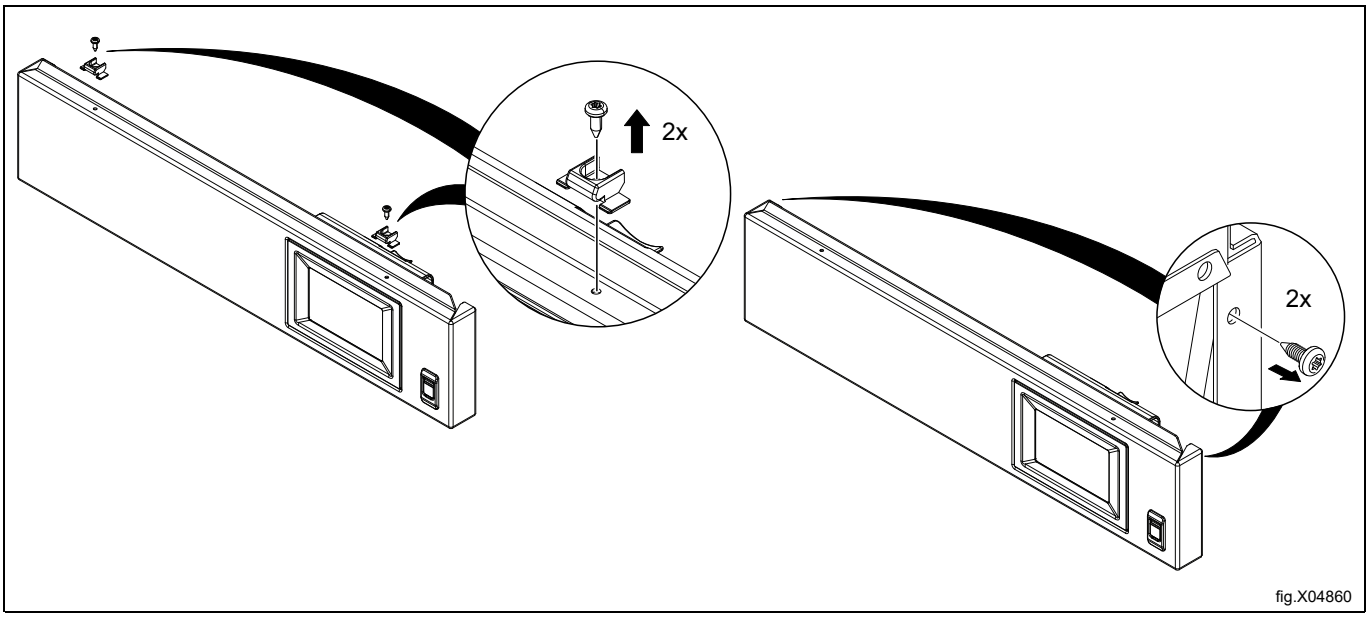

fig.X04860

- Tilslut kablerne til styresystemet og sørg for, at de sidder korrekt, før betjeningspanelet fastgøres.
- For-monter betjeningspanelet i den nederste position fra hvor det nederste panel blev afmonteret.

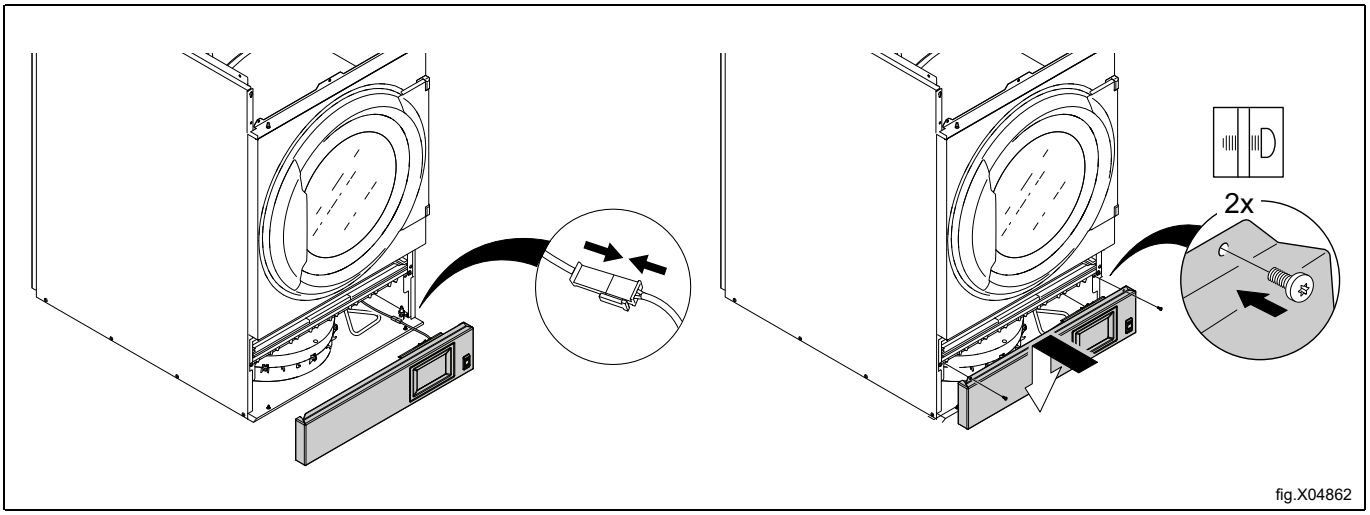

fig.X04862

- Genmonter beslaget og fastgør de fem skruer helt.
- Isæt filterskuffen.

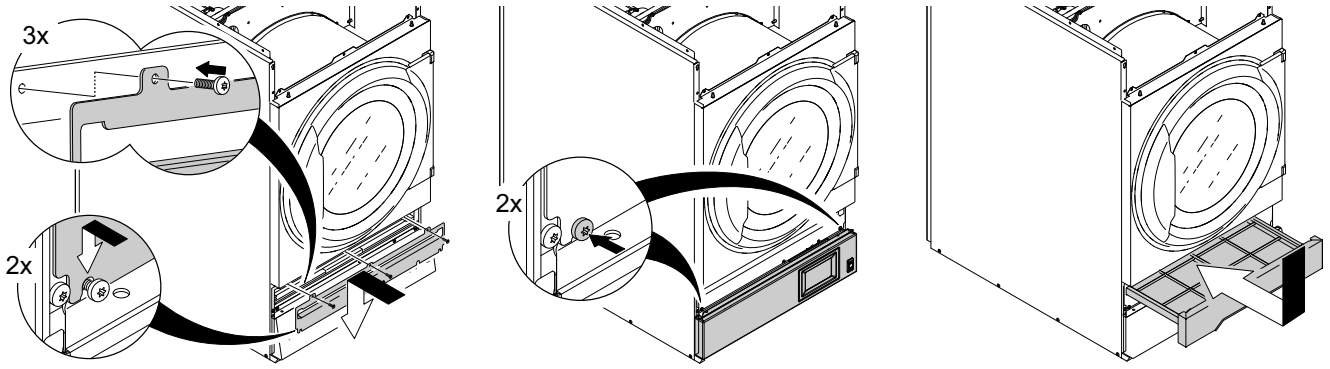

fig.X04863

- Monter det nederste panel, hvor betjeningspanelet var placeret før, og spænd de to skruer helt.

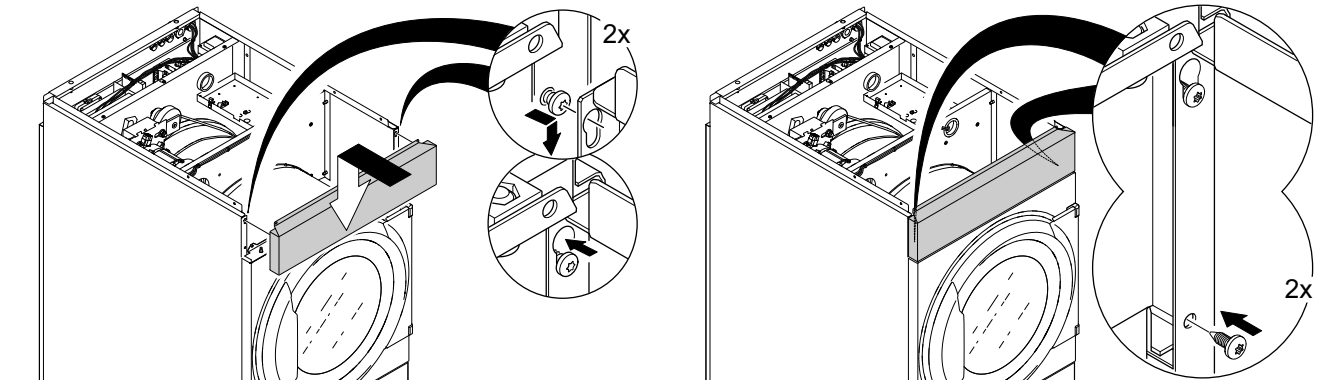

fig.X04864

- Genmonter toppanelet.

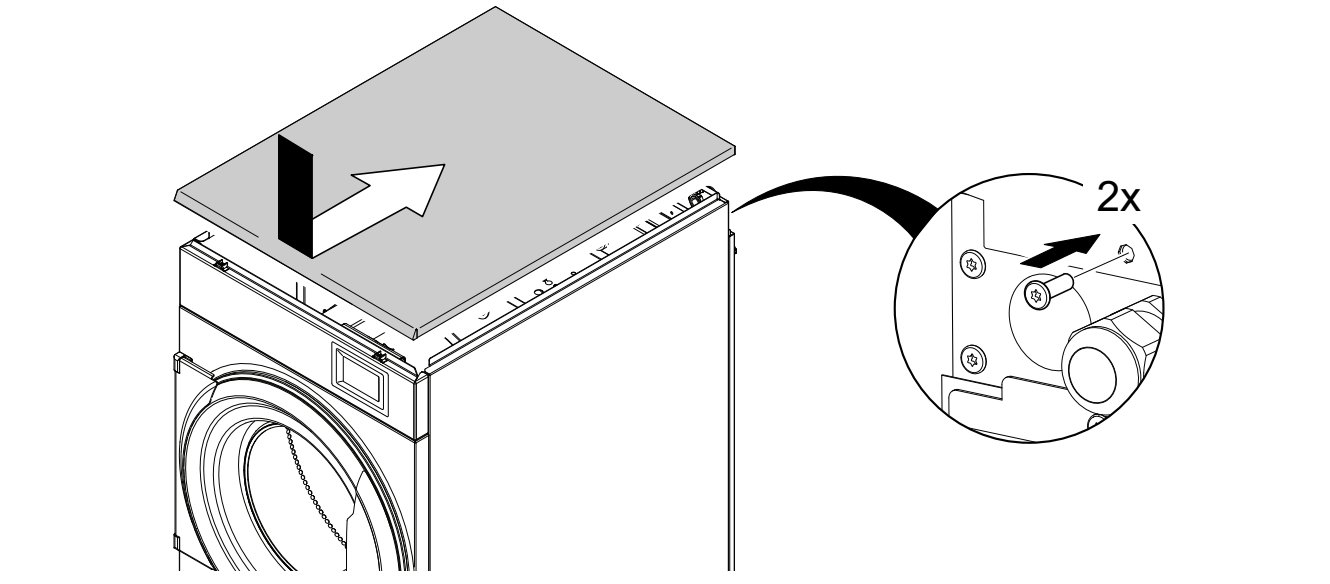

fig.X04592A

- På den tørretumbler, der skal placeres oven på den nederste tørretumbler, afmonteres de 3 skruer (G) nederst på sidepanelet, gør det samme på begge sider.

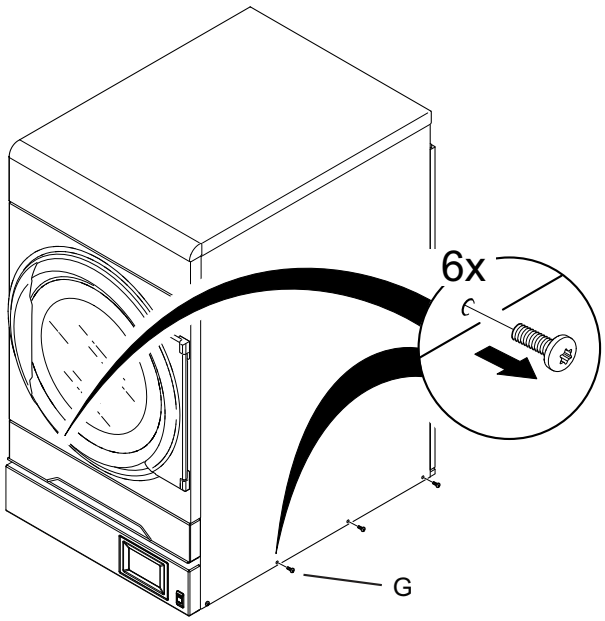

fig.X04865A

Det anbefales kraftigt at bære handsker, da der kan være skarpe kanter.
Vægten er 97 kg for en elektrisk eller gasopvarmet tørretumbler og 119 kg for en tørretumbler med varmepumpe.
For at reducere vægten af en varmepumpetørretumbler anbefales det at fjerne varmepumpeenheden før løft.

- Løft tørretumbleren ved at holde den som vist på figuren.

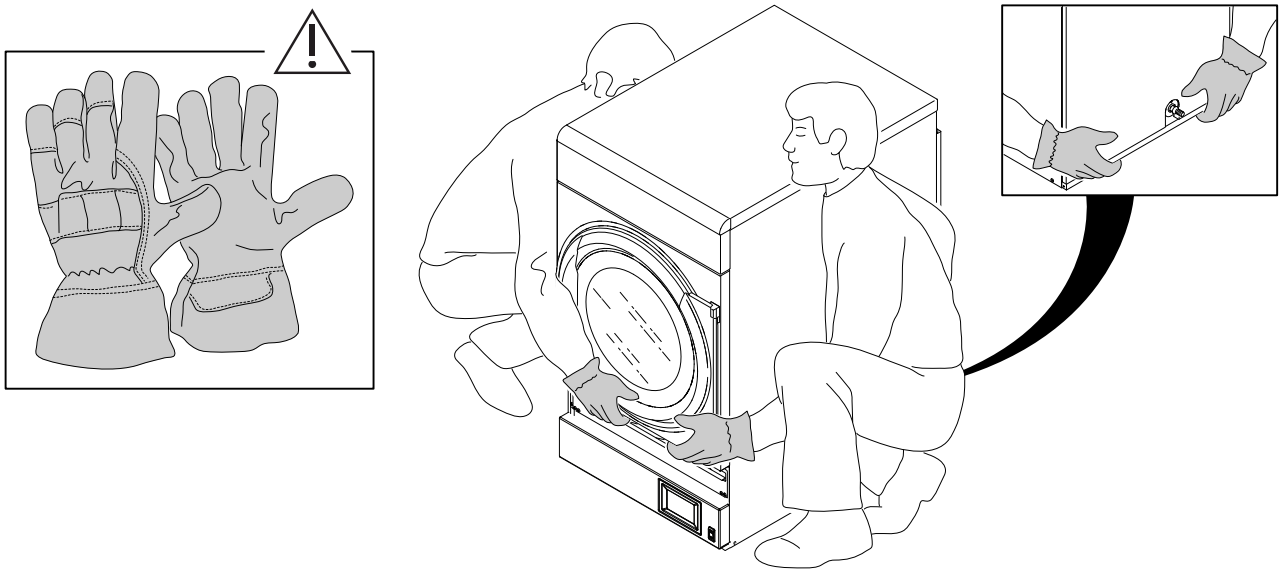

fig.X04866

- Løft og placer tørretumbleren oven på vaskemaskinen med centrifuge.
- Tørretumbleren skal tilpasses skruernes huller.

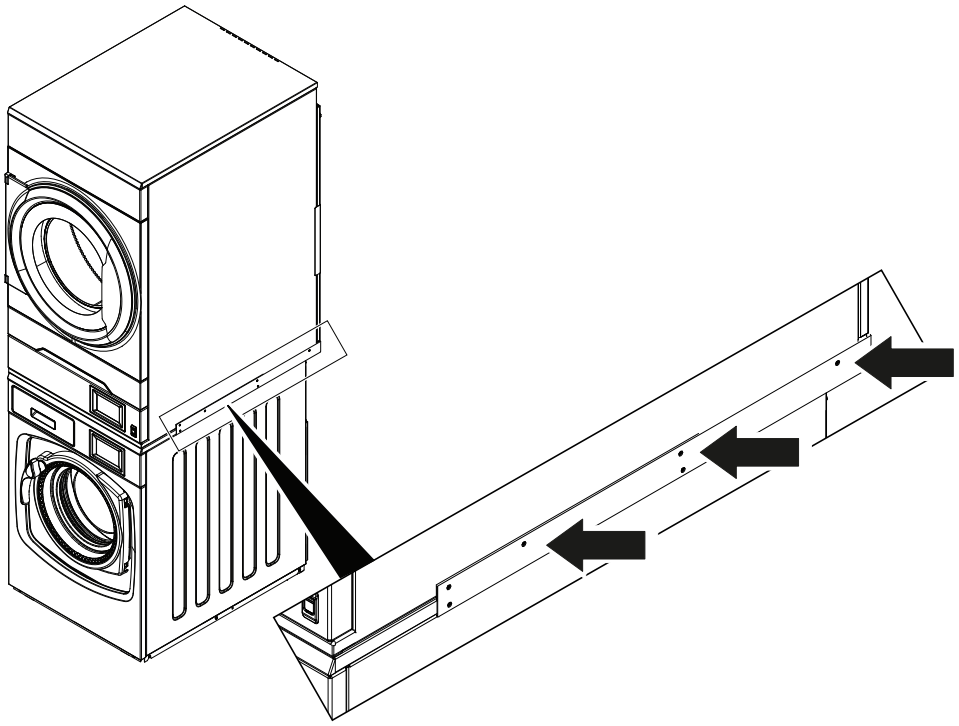

fig.X04867A

- Når tørretumbleren er justeret, monteres de 3 skruer (G) igen.

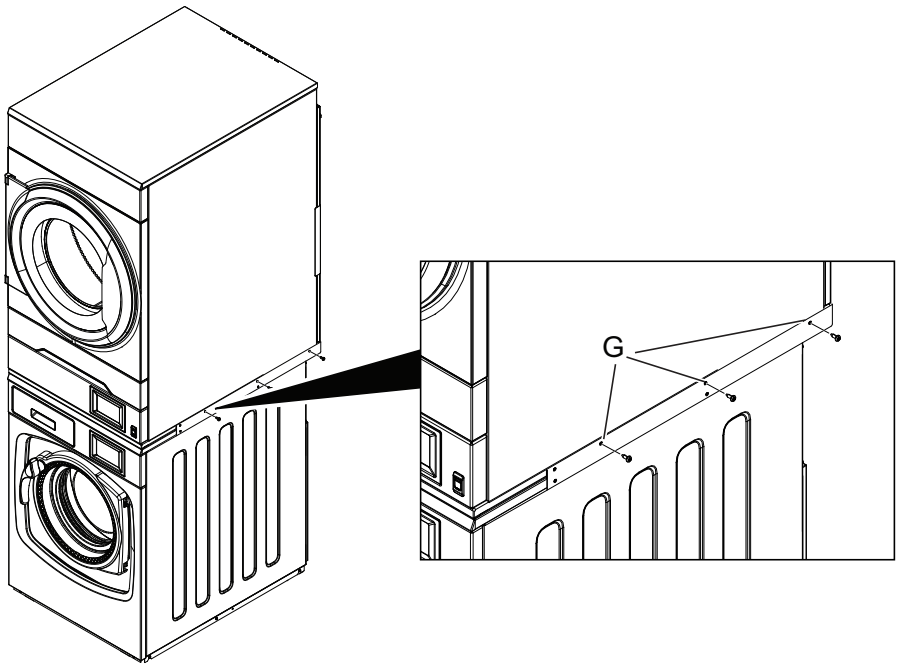

fig.X04868A

Når alle de foregående trin er udført, kan det andet stablingspanel monteres på maskinen med samme fremgangsmåde.

Bemærk, at det er underordnet, hvilken side / hvilket stablingspanel du begynder med. Denne instruktion viser start fra højre side (set forfra).

- Placer afstandsstykkerne over de borede huller på toppladen af vaskemaskinen med centrifuge. (De skal være under stablingspanelet).
- Vip forsigtigt den øverste tørretumbler en smule og skub det andet stablingspanel ind under den. Sørg for, at det er i position.

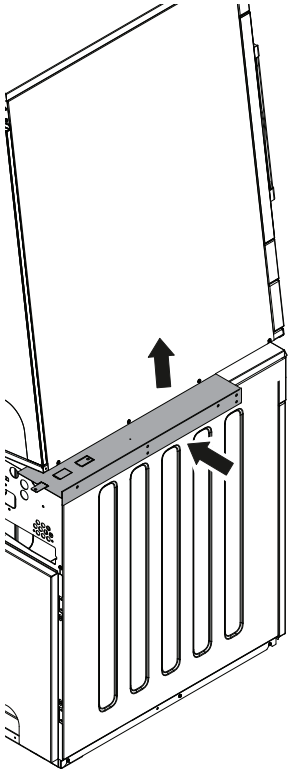

fig.X04869A

- Sørg for, at tørretumbleren er justeret, og monter de 3 skruer (G) igen.

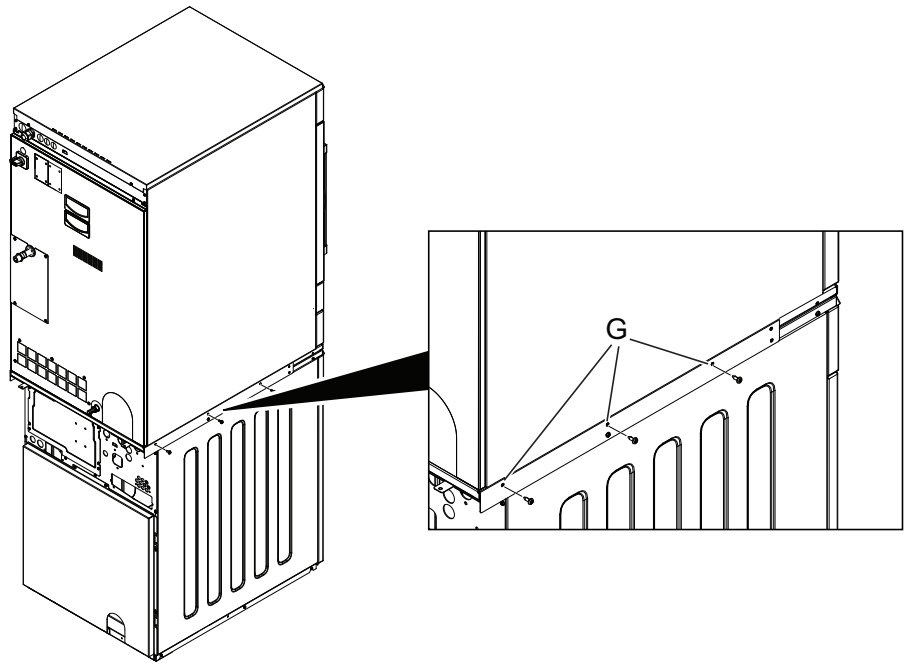

fig.X04870A

- Tilslut strømmen og udfør en funktionsprøve på maskinerne.

Bemærk:

Maskinen skal fastgøres til gulvet, når den installeres på et skib, en olieboreplatform, eller hvor der er stor risiko for jordskælv.
Sættet med fastgøringsbeslag (487193545) er en alternativ løsning, og den kan bestilles separat.

11 Funktionskontrol

Må kun udføres af fagfolk.

Der skal gennemføres en funktionskontrol, når installationen er færdig, og før maskinen kan blive klar til brug.
Efter at der er udført en reparation, skal der udføres en funktionskontrol, før maskinen må bruges igen.

11.1 Kontrollér maskinens automatiske stopfunktion

- Start maskinen.
- Kontrollér, at mikrokontakterne fungerer ordentligt:
  Maskinen skal stoppe, hvis døren åbnes.

11.2 Kontrollér rotationsretningen (kun på maskiner med 3-faset strømforsyning, skibsinstallation).

Afmonter toppanelet, og start et program. Kontrollér, at tromlen drejer med uret.

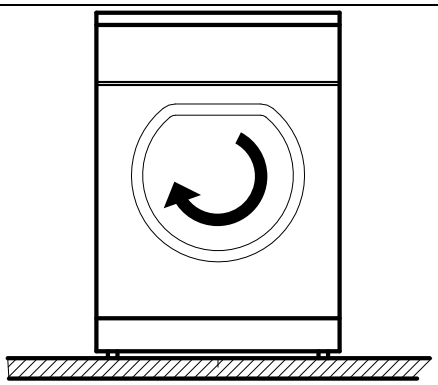

fig.W00200

Hvis retningen ikke er korrekt, ombyttes to af de tre faser til venstre på tilslutningsklemmen.

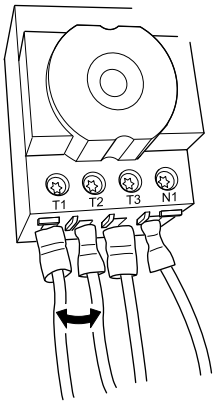

fig.7119

11.3 Kontrollér varmen

- Lad maskinen køre i fem minutter på et program med varme.
- Kontrollér, at varmen virker, ved at åbne døren og mærke efter, om der er varme i tromlen.

11.4 Klar til brug

Hvis alle tests er OK, er maskinen klar til brug.

Hvis en eller flere tests ikke lykkedes, eller hvis der detekteres fejl eller mangler, bedes du kontakte dit lokale service-værksted eller forhandleren.

12 Oplysninger om bortskaffelse

12.1 Apparatets genanvendelighed og bortskaffelse

12.1.1 Genbrug

Vores apparater er fremstillede med en betydelig procentdel genanvendelige metaller (som f.eks. rustfrit stål, jern, aluminium, galvaniserede plader, kobber osv), der kan genanvendes via lokale genanvendelsessystemer i overensstemmelse med gældende bestemmelser i det pågældende land.

Nationale bestemmelser vedrørende affaldsbehandling kan variere. Bortskaffelsen af apparatet skal derfor udføres i overensstemmelse med gældende lovgivning og de direktiver, der er udstedt af de kompetente myndigheder i det land, hvor apparatet tages ud af drift.

Komponenterne i apparatet skal adskilles og bortskaffes i overensstemmelse med deres materialesammensætning (f.eks. metaller, olie, fedt, plastik, gummi, kølegasser, isolerende plader og andre isolerende materialer, glasuld, LE-D'er osv.) og i fuld overensstemmelse med gældende lokale og internationale bestemmelser om håndtering af affald.

Kompressorer kan indeholde olier og kølevæsker. De er derfor specialaffald og skal genanvendes på basis af lokale bestemmelser.

12.1.2 Procedure vedrørende bortskaffelse af apparatet og genindvinding af komponenter/materialer

Dette produkt må ikke bare bortskaffes i miljøet ved slutningen af dets levetid. Det skal i stedet bortskaffes i overensstemmelse med lokale miljøbestemmelser eller, hvilket foretrækkes, afleveres i sin helhed til et autoriseret genanvendelsescenter.

Alle fjernede komponenter, herunder døre og andre strukturelle dele, skal afleveres sammen med apparatet til et autoriseret genanvendelses- eller demonteringscenter.

Demonterings-/genanvendelsescentret vil anvende moderne teknologier og metoder til effektivt at adskille produkterne for at opnå optimal genanvendelighed.

Bemærk, at printkort, elektriske motorer eller andre komponenter, der er identificeret i EU's lovgivning som havende et højt potentiale for genindvinding af kritiske råmaterialer, skal behandles særskilt.

I tilfælde af tvivl eller spørgsmål er du altid velkommen til at kontakte dit kundeservicecenter.

Inden bortskaffelse af apparatet skal dets fysiske tilstand og bevaringstilstand omhyggeligt kontrolleres for at registrere potentielle utætheder med væsker eller gasser samt for at se, om der er ødelagte dele, der kan være til fare under håndtering og efterfølgende demontering.



Symbolet på produktet angiver, at produktet ikke må bortskaffes sammen med husholdningsaffaldet, men skal bortskaffes korrekt for at hjælpe med til at forhindre potentielle, negative konsekvenser for miljøet og folkesundheden. Vedrørende yderligere oplysninger om genanvendelse af dette produkt bedes man kontakte den lokale forhandler eller repræsentant, kundeservice eller det lokale renovationsselskab.

Bemærk:

I forbindelse med skrotning af apparatet skal alle mærkninger, denne håndbog samt al anden dokumentation vedrørende apparatet destrueres.

12.2 Bortskaffelse af emballage

Bortskaffelse af emballagen skal ske i overensstemmelse med gældende, national lovgivning. Alle de anvendte emballagematerialer er miljøvenlige.

De kan opbevares sikkert, genbruges eller forbrændt i et egnet affaldsforbrændingsanlæg. Genbrugsplast er mærket som følgende eksempler.

 PE	Polyætylen: • Emballagens udvendige film • Posen med brugervejledningen
 PP	Polypropylen: • Stropper
 PS	Polystyrenskum: • Hjørnebeskyttere



Electrolux Professional AB
341 80 Ljungby, Sweden
www.electroluxprofessional.com