Mode demploi
Cabine de séchage

DC6–4HP

Instructions d'origine

427001219/FR
2024.10.22

Table des matières

1 Règles de sécurité 5
1.1 Informations générales de sécurité 5
1.2 Symboles 6
2 Conditions de garantie et exclusions de la garantie 7
3 Disposition de l'appareil 8
3.1 Composants 8
3.2 Principe du séchage 8
3.3 Débit d'air 9
4 Fonctionnement 10
4.1 Trucs et astuces pour utiliser la cabine de séchage avec déshumidificateur 10
4.2 Fonctionnement 10
4.3 Description du programme 10
4.4 Charges 11
5 Entretien 12
6 Entretien 13
7 Recherche des pannes 14
8 Codes d’erreur 15
9 Information sur l’évacuation 16
9.1 Évacuation de l’appareil en fin de vie 16
9.2 Élimination de l'emballage 16

Le fabricant se réserve le droit de modifier sans préavis la conception et les matériaux employés.

1 Règles de sécurité

AVERTISSEMENT. Cet appareil n'est conçu que pour le séchage de vêtements lavés à l'eau.

NE PAS MODIFIER CET APPAREIL.

L’entretien ne doit être effectué que par du personnel agréé.

Seules des pièces de rechange autorisées doivent être utilisées.

En cas de mesures de service ou de remplacement de pièces, l'alimentation doit être déconnectée.

Pour les appareils fixes qui ne sont pas dotés d'un moyen de déconnexion du secteur avec séparation des contacts sur tous les pôles assurant une déconnexion totale en cas de surtension de catégorie III, prévoir le moyen de déconnexion à intégrer dans le câblage fixe, conformément aux règles relatives au câblage.

Niveau de pression sonore d'émission pondéré A au niveau des postes de travail : <70 dB

Exigences supplémentaires pour les pays suivants : AT, BE, BG, HR, CY, CZ, DK, EE, FI, FR, DE, GR, HU, IS, IE, IT, LV, LT, LU, MT, NL, NO, PL, PT, RO, SK, SI, ES, SE, CH, TR, UK :

- Cet appareil peut être utilisé dans des lieux publics.
- Cet appareil peut être utilisé par des enfants de 8 ans et plus et des personnes dont les capacités physiques, sensorielles et mentales sont réduites ou n'ayant aucune expérience ou connaissance de son fonctionnement, sous surveillance ou après avoir reçu des instructions d'utilisation de l'appareil en toute sécurité, et à condition d'avoir compris les risques encourus. Ne pas laisser les enfants jouer avec l'appareil. Le nettoyage et la maintenance à la charge de l'utilisateur ne doivent pas être effectués par des enfants sans surveillance.

Exigences supplémentaires pour les autres pays :

- Cet appareil n'est pas prévu pour être utilisé par toute personne (enfants compris) souffrant de capacités physiques, sensorielles ou mentales réduites, ou par toute personne n'ayant pas été formée à cet effet, à moins d'avoir reçu des instructions précises concernant l'utilisation de l'appareil de la part d'une personne responsable de sa sécurité. La machine n'est pas un jouet, ne pas laisser les enfants sans surveillance.

1.1 Informations générales de sécurité

Ne pas asperger la machine d’eau.

Afin de protéger les composants électroniques (et autres) des dommages dus à la condensation, la machine devra être placée à température ambiante pendant 24 heures avant la première utilisation.

1.2 Symboles

	Attention !
	Attention, surface chaude
	Lire les instructions avant d'utiliser la machine.
	Faire preuve de prudence. La cabine de séchage est lourde sur le haut et peut basculer facilement.

2 Conditions de garantie et exclusions de la garantie

Si le produit acheté est couvert par une garantie, cette garantie sera conforme aux réglementations locales, sous réserve que le produit soit installé et utilisé aux fins pour lesquelles il a été conçu et selon les modalités décrites dans la documentation appropriée de l'équipement.

La garantie ne s'applique que si le client a utilisé des pièces détachées d'origine et procédé aux entretiens conformément à la documentation en matière d'utilisation et d'entretien mise à disposition sous format imprimé ou électronique par Electrolux Professional.

Electrolux Professional recommande vivement d'utiliser des détergents, produits de rinçage et détartrants agréés par Electrolux Professional afin d'obtenir des résultats optimum et maintenir le produit à son niveau d'efficacité maximum au fil du temps.

La garantie Electrolux Professional ne couvre pas :

- frais de déplacement du technicien pour livrer ou récupérer le produit ;
- installation ;
- formation à l'utilisation/au fonctionnement ;
- remplacement (et/ou fourniture) de pièces d'usure, sauf si ce remplacement résulte de vices de matériaux ou de fabrication signalés dans un délai d'une (1) semaine suivant l'identification de la défaillance ;
- correction du câblage externe ;
- correction de réparations non autorisées ou de dommages, défaillances ou dysfonctionnement provoqués et/ou résultant de ;
  - capacité insuffisante et/ou anormale des systèmes électriques (courant/tension/fréquence, y compris les pics et/ou les pannes) ;
  - inadéquation ou interruption de l'alimentation en eau, vapeur, air, gaz (y compris impuretés et/ou autres problèmes, non conformes avec les exigences techniques de chaque appareil) ;
  - pièces de plomberie, composants ou détergents non approuvés par le fabricant ;
  - négligence, utilisation abusive et/ou non-respect par le client des instructions d'utilisation et d'entretien décrites dans la documentation appropriée de l'équipement ;
  - procédures incorrectes ou insuffisantes d'installation, réparation, maintenance (y compris manipulations, modifications et réparations effectuées par des tiers ou tiers non autorisés) et modification des systèmes de sécurité ;
  - Utilisation de composants non d'origine (par exemple, pièces d'usure ou pièces détachées) ;
  - conditions ambiantes provoquant des contraintes thermiques (par exemple, surchauffe/gel) ou chimiques (par exemple, corrosion/oxydation) ;
  - insertion de corps étrangers dans le produit ou association de corps étrangers au produit ;
  - accidents ou force majeure ;
  - transport et manipulation, y compris rayures, bosses, éclats et/ou autres dégâts de la finition du produit, sauf spécifications contraires, si ces dégâts résultent de vices de matériaux ou de fabrication signalés dans un délai d'une (1) semaine suivant la livraison ;
- produit dont le numéro de série a été supprimé, modifié ou n'est plus facilement lisible ;
- remplacement d'ampoules, filtres et autres consommables ;
- accessoires et logiciel non approuvés ou spécifiés par Electrolux Professional.

La garantie ne couvre aucune activité de maintenance programmée (y compris les pièces nécessaires à cet effet), ni la fourniture de détergents, sauf spécifications contraires prévues par un quelconque accord local, en vertu de conditions locales.

Pour la liste des SAV agréés, consulter le site Web Electrolux Professional.

3 Disposition de l'appareil

3.1 Composants

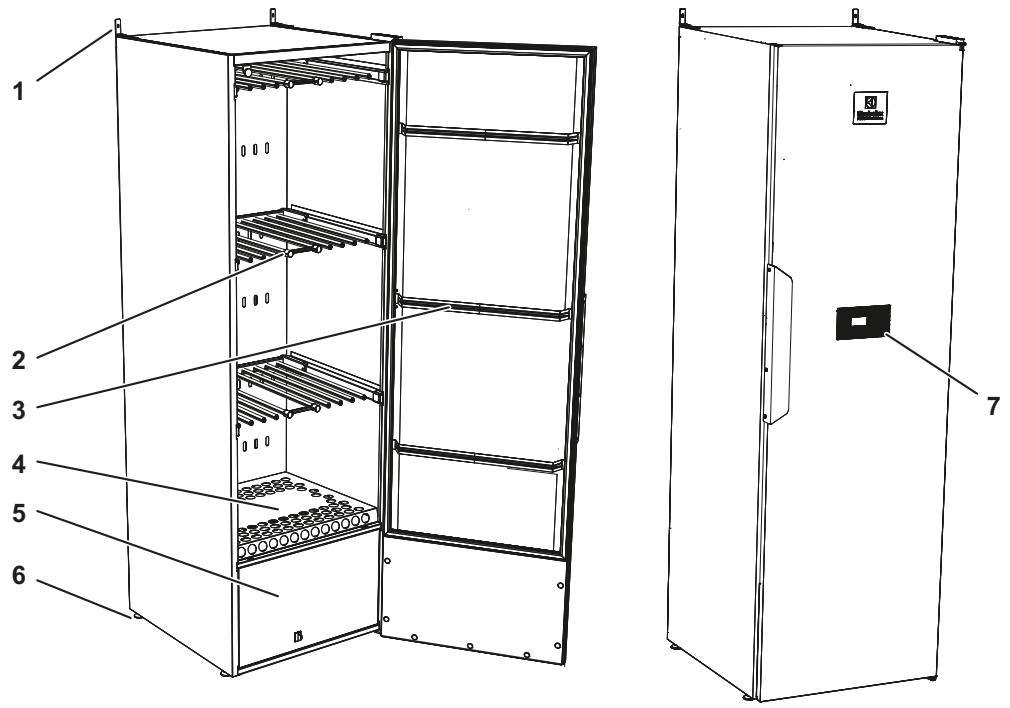

fig.W01306

1	Support mural
2	Sections de suspension coulissantes x3
3	Suspension de porte
4	Étagère à chaussures amovible (accessoire)
5	Déshumidificateur
6	Pieds réglables x4
7	Panneau de contrôle

3.2 Principe du séchage

La cabine de séchage **DC6-4HP** fonctionne selon le principe de la pompe à chaleur avec déshumidificateur plutôt qu'une unité d'air chaud conventionnelle. Les vêtements sont ainsi séchés à une chaleur inférieure et une consommation d'énergie nettement réduite.

La cabine est un système totalement fermé. Aucun raccordement d'évacuation d'air n'est nécessaire. L'humidité est condensée pendant le processus et l'eau qui se forme est dirigée vers le drain via un tuyau.

De plus, le ventilateur est tellement puissant qu'il fait balancer les vêtements, ce qui rend le processus de séchage encore plus efficace.

3.3 Débit d'air

La figure représente le débit d'air dans la cabine de séchage.

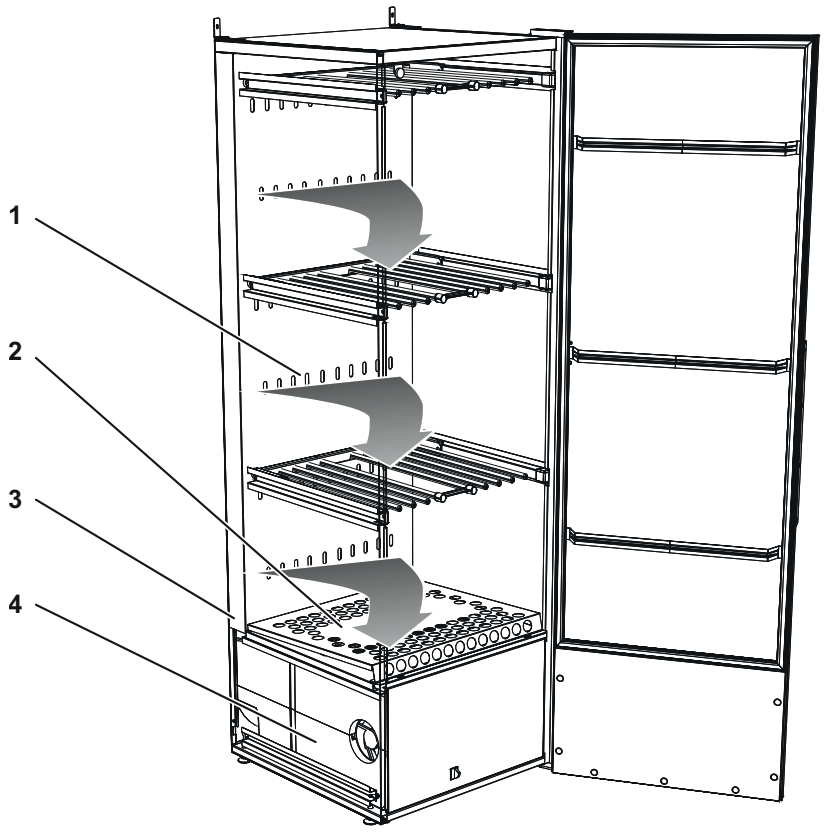

fig.W01307

1	Débit d'air en 6 rangs
2	Filtre de nettoyage sous l'étagère à chaussures
3	Air de retour après déshumidification. Pénètre dans un conduit à l'arrière de la cabine de séchage.
4	Déshumidificateur

Veiller à placer les chaussures et les autres articles dans la cabine de manière à ne pas obstruer le débit d'air.

Note!

Il se peut que la bande d'étanchéité de la porte ne se ferme pas complètement quand la cabine est froide. Ce problème disparaît toutefois complètement dès la mise en marche de la cabine, étant donné que la bande d'étanchéité se dilate sous l'effet de la chaleur.

4 Fonctionnement

4.1 Trucs et astuces pour utiliser la cabine de séchage avec déshumidificateur

- Toujours essorer le linge
- Ne pas suspendre les vêtements trop serrés, car cela allongerait la durée de séchage
- Les portes doivent toujours rester fermées pendant le processus de séchage
- La température est inférieure dans une cabine de déshumidification
- Ce n'est pas la chaleur qui fait sécher le linge

4.2 Fonctionnement

Répartir le linge uniformément sur les barres et fermer la porte.

Sélectionner un programme de séchage (A). Le séchage démarre lorsque le bouton du programme est enfoncé. Le symbole (barre) à gauche de l'écran (B) indique que le processus de séchage est en cours.

La cabine de séchage s'arrête lorsque le linge est sec.

Quand les textiles sont secs, le processus de séchage passe en phase de refroidissement qui s'arrête automatiquement après 3 minutes. Pendant la phase de refroidissement, le texte « COOL » s'affiche à l'écran.

L'écran affiche le texte « END » (clignotant).

Pour annuler un cycle de séchage, appuyer sur le bouton d'arrêt (C).

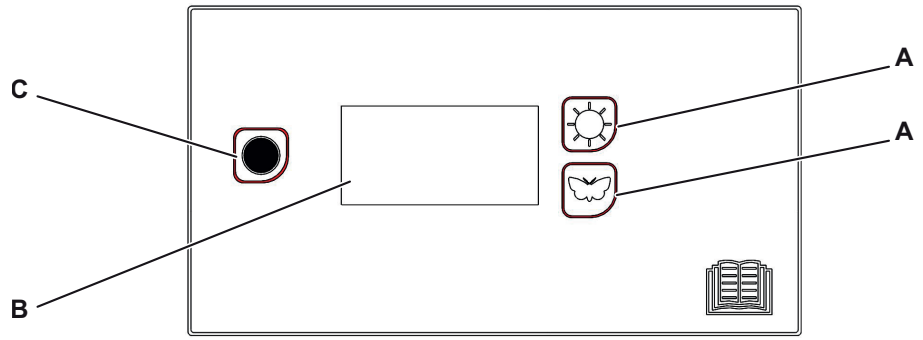

fig.W01297

4.3 Description du programme

	Séchage normal
	Séchage en douceur du linge délicat

4.4 Charges

Pour une efficacité énergétique optimale, utiliser à pleine charge et ne pas ouvrir la porte tant que l'appareil ne s'est pas arrêté. Si la porte est ouverte pendant le séchage, le temps de séchage va augmenter.

La cabine de séchage comporte trois sections de suspension. Chaque section se compose d'un certain nombre de barres sur lesquelles le linge est accroché. Suspendre le linge selon les instructions suivantes pour obtenir le meilleur résultat de séchage possible.

- Suspendre les articles dans la cabine de séchage selon l'espace dont ils ont besoin et non en fonction de leur poids.
- Ne pas poser des articles plats sur la section de suspension supérieure.
- Accrocher les longs articles près des parois de la cabine de séchage et les articles plus courts vers le centre.
- Relever les deux sections de suspension inférieures si de longs articles doivent être séchés.
- Accrocher les gants, casquettes, foulards et autres sur les barres de suspension à l'intérieur de la porte.
- Ne pas surcharger la cabine de séchage. Le linge serait froissé et inégalement sec. Si possible, laisser une certaine distance entre les articles. Pour éviter tout transfert de couleur, vérifier que les matériaux ne sont pas en contact les uns avec les autres.
- Éviter de faire sécher des articles épais en même temps que des articles légers car ils contiennent plus d'humidité et ont des temps de séchage complètement différents. Le cas échéant, retirer les articles légers quand ils sont secs pour réduire le temps de séchage des articles épais laissés dans la cabine.
- Ne pas accrocher les articles tricotés. Ils s'étireraient inutilement car ils sont encore gorgés d'eau. Il est recommandé de respecter au mieux les instructions de l'étiquette de lavage du vêtement.

5 Entretien

L'entretien doit être effectué régulièrement par le propriétaire de l'appareil/le gérant de la laverie.

Note!
Un défaut d'entretien peut détériorer la performance de l'appareil et endommager les composants.

Chaque jour

Nettoyer la porte et les autres parties internes et externes.
Retirer les peluches et la poussière à l'intérieur et autour de l'appareil.

6 Entretien

Avant de contacter le service après-vente, se munir du nom, du numéro de référence ou de série de la cabine de séchage.

Ces informations sont reprises sur la plaque d'identification fixée à l'intérieur de la cabine.

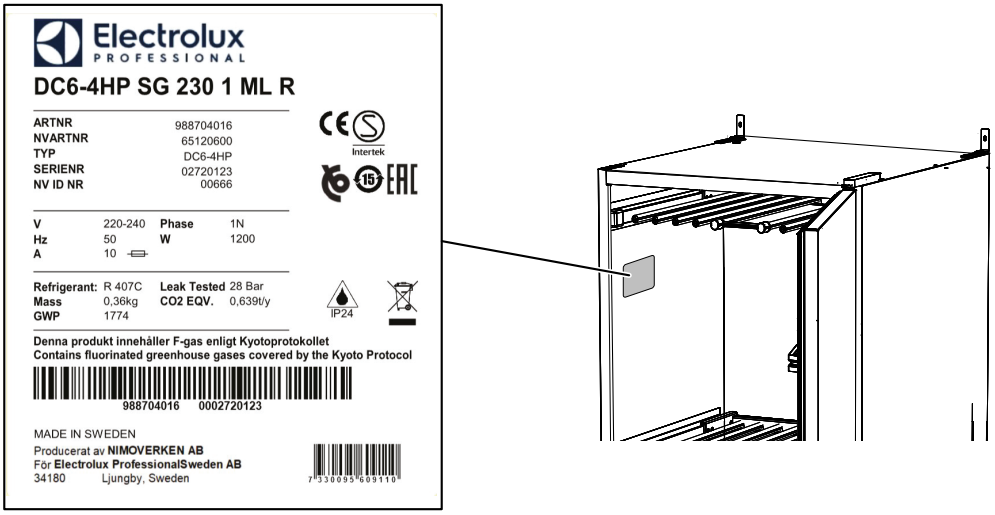

fig.W01308

7 Recherche des pannes

Problème	Mesure à prendre
La cabine de séchage ne fonctionne pas	1. Vérifier que le cordon d'alimentation est branché dans une prise électrique. 2. Vérifier qu'aucun fusible n'a sauté. 3. Le bouton de démarrage a été enfoncé ? 4. La porte est fermée ?
Le message « Vérifier la pompe à eau » s'affiche	L'interrupteur de sécurité de pompe défectueuse a été activé. Si c'est le cas, contacter le technicien SAV.
Le message « Nettoyer le filtre » s'affiche Voir la figure ci-dessous.	Nettoyer le filtre de nettoyage et redémarrer la cabine. Le bouton d'arrêt doit être enfoncé pendant 5 secondes pour réinitialiser l'alarme.
La durée de séchage est longue	1. Nettoyer le filtre de nettoyage (après chaque séance de séchage). 2. Vérifier que le programme adéquat a été sélectionné en fonction du type de vêtements en question. 3. Vérifier que les vêtements ne sont pas trop mouillés (mal essorés). 4. Vérifier qu'il n'y a pas trop de linge dans la cabine.
Le linge ne sèche pas	1. Vérifier que le programme adéquat a été sélectionné en fonction du type de vêtements en question. 2. Vérifier qu'il n'y a pas trop de linge dans la cabine. 3. Le logiciel qui contrôle le processus de séchage doit être réglé. Contacter un technicien SAV.
La bande d'étanchéité n'est pas hermétique/il y a une fente à la porte.	1. Vérifier que la cabine est de niveau. Vérifier à l'aide d'un niveau à bulle et régler si nécessaire à l'aide des pieds réglables. 2. Vérifier que le filtre de nettoyage et son support sont installés correctement. Le support doit appuyer contre la pompe à chaleur en dessous pour rendre l'ensemble étanche. 3. Vérifier l'absence de débris, gravier ou autres objets similaires sous le support de filtre de nettoyage, car cela pourrait empêcher une étanchéité totale.

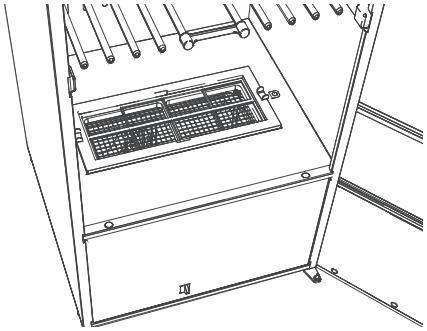

fig.W01300

Filtre de nettoyage sous l'étagère à chaussures

8 Codes d’erreur

N°	Nom	Description
ER 03	Erreur du capteur d'humidité	Appeler le SAV
ER 04	Dépassement de la durée max. du processus de séchage	Appeler le SAV
ER 08	Nettoyer le filtre	100 heures se sont écoulées depuis le dernier nettoyage du filtre (depuis la dernière fois que l'alarme a été réinitialisée). **Note!** **La cabine continuera à fonctionner malgré l'alarme. Il s'agit uniquement d'un rappel.**
ER 10	Vérifier la pompe à eau.	Appeler le SAV
ER 12	Timeout communication	Appeler le SAV

Le bouton d'arrêt doit être enfoncé pendant 5 secondes pour réinitialiser un code d'erreur.

9 Information sur l’évacuation

9.1 Évacuation de l’appareil en fin de vie

Avant de mettre l'appareil au rebut, il est recommandé de vérifier attentivement son état physique et de contrôler si des pièces de la structure présentent des signes éventuels d'affaissements ou de ruptures en phase de démolition.

Les pièces de la machine doivent faire l’objet d’une collecte sélective en fonction de leurs différentes caractéristiques (par exemple, métaux, huiles, graisses, plastique, caoutchouc, etc.).

Les différents pays de destination ont des législations qui leur sont propres ; par conséquent, il faut respecter les dispositions imposées par les lois et les organismes des pays où a lieu la démolition

En règle générale, l’appareil doit être amené à un centre spécialisé de collecte/une déchetterie.

Démontez l'appareil en regroupant les composants par caractéristiques chimiques, sans oublier que le compresseur contient de l’huile lubrifiante et du réfrigérant qui peuvent être recyclés, et que les composants du réfrigérateur et de la pompe à chaleur sont des déchets spéciaux assimilables à des déchets ménagers.

	Le symbole figurant sur le produit indique que ce produit ne doit pas être traité comme déchet ménager, mais doit être évacué conformément aux réglementations en vigueur, afin d’éviter tout impact négatif pour l’environnement et la santé humaine. Pour de plus amples informations sur le recyclage de ce produit, contactez le revendeur ou le représentant local, le SAV ou les autorités locales responsables de l’évacuation des déchets.

Note!
Au moment de la démolition de l'appareil, les marquages, le présent Manuel et les autres documents relatifs à l'appareil devront être détruits.

9.2 Élimination de l'emballage

Les emballages doivent être mis au rebut conformément aux réglementations en vigueur dans le pays d'utilisation de l'appareil. Tous les matériaux utilisés pour l'emballage sont compatibles avec l'environnement.

Ces composants peuvent être conservés, recyclés ou incinérés dans une usine d’incinération des déchets. Les pièces en plastique recyclables sont marquées comme dans les exemples suivants.

PE	Polyéthylène : • Emballage extérieur • Sachet contenant les instructions
PP	Polypropylène : • Sangles
PS	Mousse polystyrène : • Protections des arêtes

Electrolux Professional AB
341 80 Ljungby, Sweden
www.electroluxprofessional.com