Felhasználói útmutató
Drying cabinet

DC6-8

Electrolux PROFESSIONAL

Eredeti utasítások

427001185/HU
2024.10.22

Tartalom

1 Biztonsági óvintézkedések 5
1.1 Általános biztonsági információk 5
1.2 Szimbólumok 6
2 Jótállási feltételek és kizárások 7
3 A készülék elrendezése 8
4 Légáramlás 9
5 Üzemeltetés 10
5.1 Üzemeltetés 10
5.2 A programok ismertetése 10
5.3 Töltetek 11
5.4 Gyermekbiztonsági zár 11
5.5 Túlmelegedés elleni védelem 12
5.6 Szűrő 13
6 Karbantartás 14
7 Szervizelés 15
8 Ártalmatlanítási információk 16
8.1 A készülék ártalmatlanítása az élettartam végén 16
8.2 A csomagolás hulladékba helyezése 16

A gyártó fenntartja a jogot, hogy módosítsa a tervet és az alkatrészekre vonatkozó előírásokat.

1 Biztonsági óvintézkedések

FIGYELMEZTETÉS. Ez a készülék csak olyan textíliák szárítására készült, amelyeket vízben mostak ki.

NE MÓDOSÍTSA A KÉSZÜLÉKET.

A szervizelést csak felhatalmazott személyek végezhetik.

Kizárólag engedélyezett alkatrészek használhatók.

Szervizelés vagy alkatrészek cseréje esetén az áramellátást ki kell kapcsolni.

Azon helyhez kötött készülékek, amelyek nincsenek felszerelve az elektromos hálózatról való leválasztásra szolgáló eszközzel, minden póluson érintkezőleválasztással rendelkeznek, amely a III. túlfeszültségi kategória esetén teljes leválasztást biztosít, a leválasztó eszközöket a vezetékezési szabályoknak megfelelően be kell építeni a rögzített vezetékekbe.

A-hangnyomásszint a munkaállomásoknál: <70 dB

További követelmények a következő országok esetén: AT, BE, BG, HR, CY, CZ, DK, EE, FI, FR, DE, GR, HU, IS, IE, IT, LV, LT, LU, MT, NL, NO, PL, PT, RO, SK, SI, ES, SE, CH, TR, UK:

- Ez a készülék nyilvános helyeken használható.
- A készülék használhatják 8 évesnél idősebb gyermekek és csökkent fizikai, értelmi vagy mentális képességű, illetve megfelelő tapasztalatok és ismeretek híján lévő személyek, ha felügyeletet és útmutatást kapnak a készülék biztonságos használatára vonatkozóan, és tisztában vannak a kapcsolódó veszélyekkel. Ne hagyja, hogy gyermekek játsszanak a készülékkel. A tisztítást és a felhasználói karbantartást nem végezhetik felügyelet nélküli gyermekek.

További követelmények más országok esetén:

- A készüléket csökkent fizikai, érzékelési vagy mentális képességű, illetve megfelelő tapasztalatok vagy ismeretek híján lévő személyek (beleértve a gyermekeket is) nem használhatják, hacsak a biztonságukért felelős személy nem biztosít számukra felügyeletet vagy útmutatást a készülék használatára vonatkozóan. A gyerekekre vigyázni kell, hogy ne játsszanak a készülékkel.

1.1 Általános biztonsági információk

Ne locsolja le vízzel a készüléket.

Az elektronika (és más alkatrészek) páralecsapódás miatti esetleges sérülésének elkerülése érdekében a gépet az első használat előtt 24 órán keresztül szobahőmérsékleten kell tartani.

1.2 Szimbólumok

	Vigyázat
	Vigyázat, forró felület
	A gép használata előtt olvassa el az útmutatót.
	Legyen óvatos. A szárítószekrény fejnehéz, és könnyen felborulhat.

2 Jótállási feltételek és kizárások

Ha a termék vásárlására jótállás vonatkozik, a jótállás nyújtása a helyi törvényekkel összhangban, valamint a telepített és a rendeltetési célnak megfelelően használt termékhez igazodva történik, mégpedig a berendezésre vonatkozó dokumentációban leírt módon.

A jótállás akkor érvényes, ha az ügyfél kizárólag eredeti alkatrészeket használ, és az Electrolux Professional papíron és elektronikus formában rendelkezésre bocsátott felhasználói és karbantartási kézikönyvének megfelelően végzi a karbantartásokat.

Az Electrolux Professional azt javasolja, hogy az optimális eredmények és a termék hatékonyságának hosszú időn keresztüli megtartása érdekében az Electrolux Professional által jóváhagyott tisztító, öblítő és vízkőmentesítő szereket használjanak.

Az Electrolux Professional jótállása nem terjed ki a következőkre:

- a termék leszállításával és felvételével kapcsolatos szervizutak költsége;
- az üzembe helyezés;
- a használat/üzemeltetés betanítása;
- a kopó alkatrészek cseréje (és/vagy ellátására), hacsak a kopás nem olyan anyaghibából vagy kivitelezési hibából ered, amelyet a meghibásodástól számított egy (1) héten belül bejelentenek;
- a külső huzalozás javítása;
- a nem engedélyezett javítások, valamint az ezekből eredő és/vagy ezekkel okozott károk, hibák vagy hibás működések helyrehozása;
  - az elektromos rendszerek elégtelen és/vagy rendellenes kapacitása (áramerősség/feszültség/frekvencia, ezen belül az áramcsúcsok és/vagy kihagyások);
  - elégtelen vagy megszakított víz-, gőz-, levegő-, gázellátás (beleértve a szennyeződéseket és/vagy más tényezőket, amelyek nem felelnek meg az adott készülék műszaki követelményeinek);
  - a gyártó jóváhagyásával nem rendelkező vízvezeték szerelési alkatrészek, elemek vagy tisztítószer jellegű fogyóeszközök;
  - az ügyfél hanyagsága, helytelen használata, a készülék megfelelő dokumentációjában részletesen leírt használati és karbantartási utasítások helytelen alkalmazása vagy be nem tartása;
  - helytelen vagy rossz minőségű: telepítés, javítás, karbantartás (beleértve azt, amikor külső felek / engedéllyel nem rendelkező felek belepiszkálnak készülékbe, módosításokat vagy javításokat hajtanak végre benne), valamint a biztonsági rendszerek módosítása;
  - Nem eredeti komponensek (pl. fogyóeszközök, kopó alkatrészek vagy egyéb alkatrészek) használata;
  - termikus (pl. túlmelegedés/fagyás) vagy kémiai (pl. korrózió/oxidáció) stresszt kiváltó környezeti feltételek;
  - olyan eset, ha a termékre idegen tárgyakat helyeznek vagy kapcsolnak hozzá;
  - balesetek vagy vis major események;
  - áruszállítás és árukezelés, beleértve a karcolásokat, bemélyedéseket, lepattogzásokat és/vagy más károsodásokat a termék felületén, hacsak ezek a károsodások anyag vagy kivitelezési hibából erednek és – ellenkező értelmű megállapodás híján - a szállítástól számítva egy (1) héten belül bejelentésre kerülnek;
- olyan termék, amelyről leszedték az eredeti sorszámokat vagy megváltoztatták őket, vagy azokat nem lehet könnyen megállapítani;
- villanyégők, szűrők és fogyó alkatrészek cseréje;
- azok a tartozékok és szoftverek, amelyeket az Electrolux Professional nem hagyott jóvá vagy nem specifikált.

A jótállás nem terjed ki a tervezett karbantartási tevékenységekre (és az ezekhez szükséges alkatrészekre), illetve a tisztítószer készletekre, hacsak ezekről valamilyen helyi megállapodás a helyi feltételek alapján külön nem rendelkezik.

Az engedéllyel rendelkező ügyfélszolgálatok listáját keresse az Electrolux Professional weboldalán.

3 A készülék elrendezése

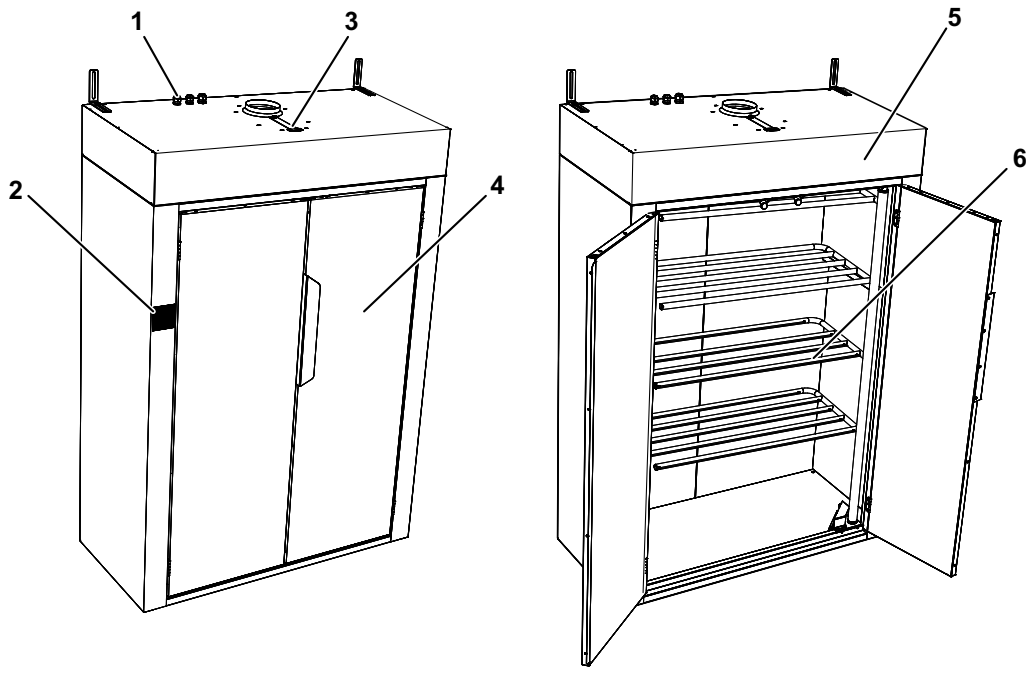

fig.W01232

1	Furat a tápkábel számára
2	Kezelőpanel
3	Csillapító
4	Ajtók
5	Ventilátor egység / Elektromos vezérlőegység (a panel mögött)
6	Kihúzható akasztóegység

4 Légáramlás

Az ábra a légáramlást mutatja a szárítószekrényben.

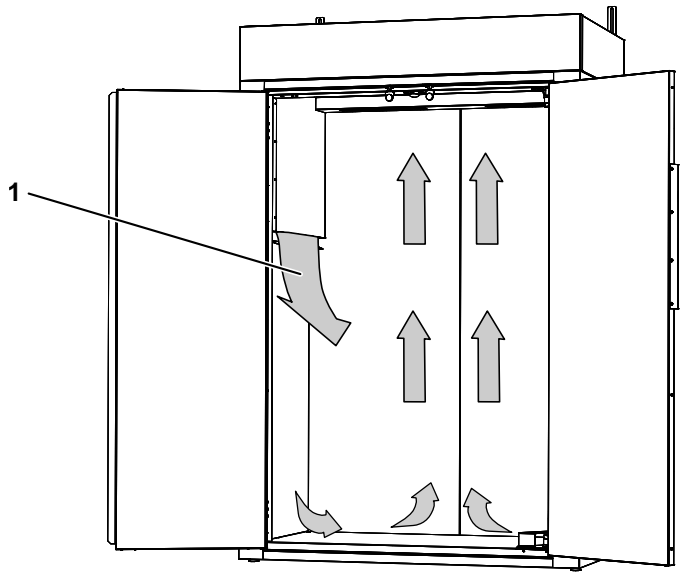

fig.W01233

1	A levegő befújása a bal és a jobb oldalon történik

5 Üzemeltetés

5.1 Üzemeltetés

Húzza ki az akasztóegységet, és a ruhaneműt egyenletesen aggassa fel az akasztókra.

Zárja az akasztóegységet, és zárja be az ajtókat.

Válasszon ki egy szárítási programot (A). A lámpa jelzi, melyik program került kiválasztásra (B). A szárítás a program gomb megnyomásával indul.

A szárítószekrény automatikusan leáll, amikor a ruhanemű megszárad, és a program átvált hűtésre.

A szárítási ciklus elvetéséhez nyomja meg a stop gombot (C).

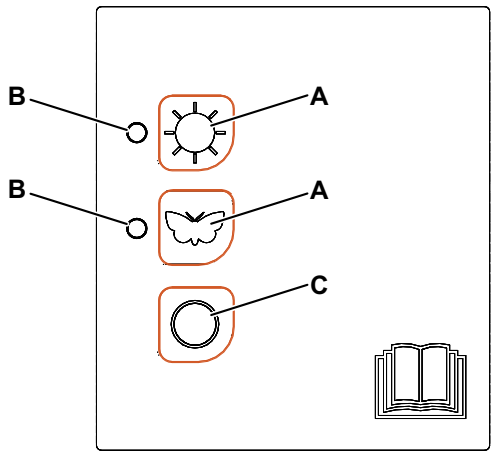

fig.W01218

Szünet

Nyissa ki az egyik ajtót a szárítási ciklus szüneteltetéséhez. A fűtés kikapcsol, de a ventilátor még öt percig tovább működik. A szüneteltetett szárítási program lámpája ez alatt az öt perc alatt villog.

Ha az ajtót ez alatt az öt perc alatt becsukja, a szüneteltetett szárítási program folytatódik.

Ha az ajtót nem csukják be ez alatt az öt perc alatt, a szárítási program leáll, és manuálisan kell újraindítani.

5.2 A programok ismertetése

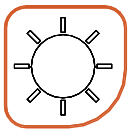	Normál szárítás.
	Érzékeny anyag kíméletes szárítása.

A szárítási programok két részre vannak osztva, amint azt a lámpa (B) jelzi:

1. Szárítás: A lámpa (B) folyamatosan világít.
2. Hűtési időszak: A lámpa (B) villog.

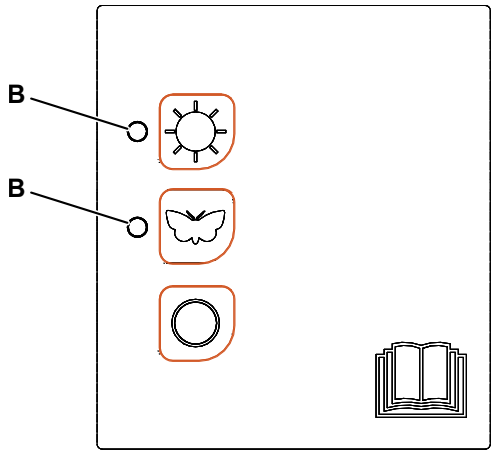

fig.W01221

5.3 Töltetek

Az optimális energiahatékony szárítás érdekében működtesse teljes töltettel, és ne nyissa ki egyik ajtót sem, amíg a készülék le nem áll. Ha az ajtót kinyitják a szárítás alatt, a szárítási idő megnő.

A szárítószekrény kihúzható akasztóegységgel rendelkezik. Ha a ruhaneműt a következő utasítások szerint aggatja fel, akkor a leghatékonyabb szárítási eredmény érhető el.

- A szárítószekrénybe a ruhadarabokat aszerint aggassa fel, hogy mekkora helyet igényelnek, és ne a súlyuk szerint.
- Ne fektessen a ruhadarabokat laposan az akasztóegység felső része fölé.
- A kesztyűket, sapkákat, sálakat és hasonlókat az ajtók belső oldalán lévő fogasrudakra aggassa fel.
- Ne terhelje túl a szárítószekrényt. A ruhanemű gyűrött lesz, és egyenetlenül szárad. Hagyjon némi térközt a darabok között, ha lehetséges.

  A színek átvitelének elkerülése érdekében ügyeljen arra, hogy az anyagok ne érintkezzenek egymással.
- Kerülje a vastag ruhadarabok egyidejű szárítását a vékonyabb ruhadarabokkal, mivel ez előbbiek több nedvességet tartanak meg, és teljesen eltérő száradási idejük van. Ha mégis így történik, távolítsa el a vékonyabb ruhadarabokat, amikor azok megszáradtak, hogy csökkentse a megmaradt vastag ruhadarabok száradási idejét.
- Ne akassza fel a kötött darabokat. Ezek szükségtelenül megnyúlnak, mivel nedvesen nehezek.

  Amennyire csak lehet, tartsa be a ruha ápolási címkéjén található utasításokat.

5.4 Gyermekbiztonsági zár

Leszállításkor a gyermekbiztonsági zár inaktiválva van.

Aktivált állapotban a programgombokat/stop gombot legalább három másodpercig le kell nyomni (késleltetési idő), mielőtt a program elindulna/leállna.

A gyermekbiztonsági zár aktiválása/inaktiválása

Nyomja le és tartsa lenyomva egyszerre a stop gombot és a pillangó gombot, amíg mindkét lámpa villogni nem kezd. A villogó lámpák a gyermekbiztonsági zár be- vagy kikapcsolását jelzik.

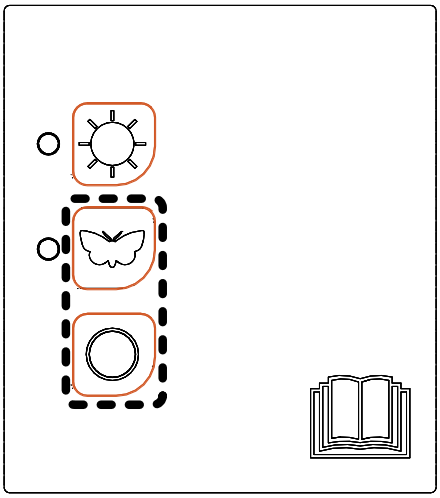

fig.W01234

5.5 Túlmelegedés elleni védelem

A szárítószekrény túlmelegedés elleni védelemmel van felszerelve, amely automatikusan alaphelyzetbe áll.

Ha a túlmelegedés elleni védelem aktiválva van, a szárítószekrény nem tud elindulni.

Amint a szárítószekrényben a hőmérséklet normalizálódik (ez akár 10-15 percig is eltarthat), a szárítószekrény újra beindítható.

Indítás előtt győződjön meg arról, hogy a szűrő tiszta. Ha a szűrő nincs eltömődve, és a szekrény leáll, kiveheti a ruhanemű egy részét.

Ha ezen intézkedések egyike sem segít, és továbbra sem lehet bekapcsolni a szárítószekrényt, lépjen kapcsolatba a szállítóval vagy a szervizzel.

5.6 Szűrő

Figyelem!
A szárítószekrényt nem szabad használni, ha a szűrőt eltávolították.

Figyelem!
A felhasználó felelőssége a szűrő ellenőrzése és tisztítása minden szárítási program után.

A szűrő a szárítószekrény mennyezetében található.

Távolítsa el a szűrőt a fogantyú meghúzásával.

Tisztítsa meg a szűrőt mindkét oldalon.

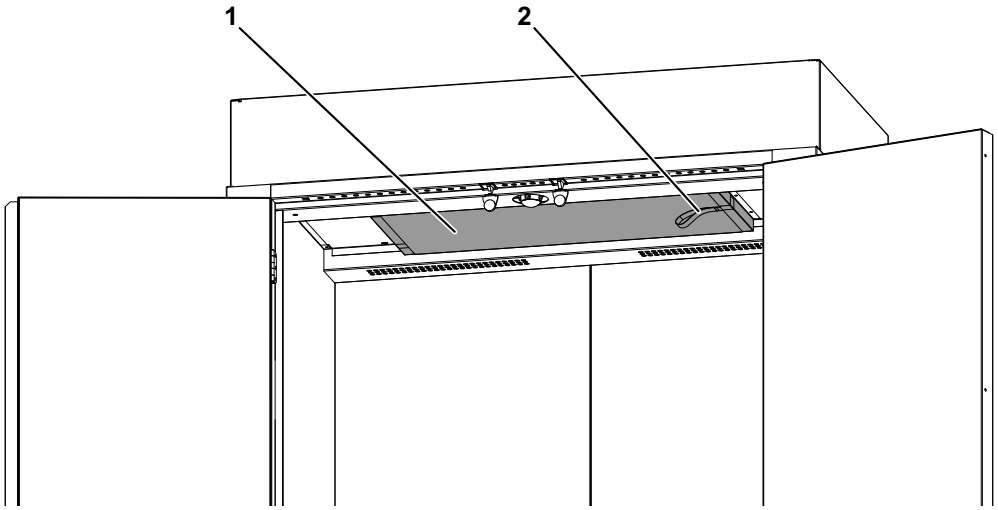

fig.W01235

1	Szűrő
2	Fogantyú

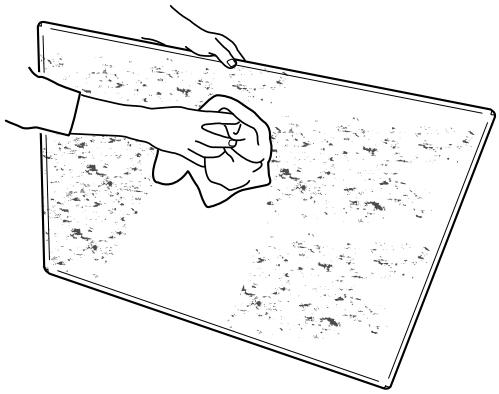

fig.W01236

Helyezze vissza a szűrőt, és nyomja a helyére.

6 Karbantartás

A készülék tulajdonosának/a mosoda vezetőjének felelőssége gondoskodni a rendszeres karbantartás elvégzéséről.

Figyelem!

A karbantartás hiánya esetén romolhat a készülék teljesítménye és károsodhatnak az alkatrészei.

Naponta

Tisztítsa meg az ajtókat és a többi külső alkatrészt.

Tisztítsa meg a szűrőt, és ellenőrizze, nincs-e rajta sérülés. Szükség esetén cserélje ki. Lásd a .... oldalt 13.

Minden szöszt és port távolítson el a készülék belsejéből és körülötte.

7 Szervizelés

Mielőtt felvenné a kapcsolatot a szervizzel, tájékozódjon a szárítószekrény megnevezéséről, cikkszámáról és sorozatszámáról.

Ez az információ a szekrény belsejében lévő azonosítótáblán (A) található.

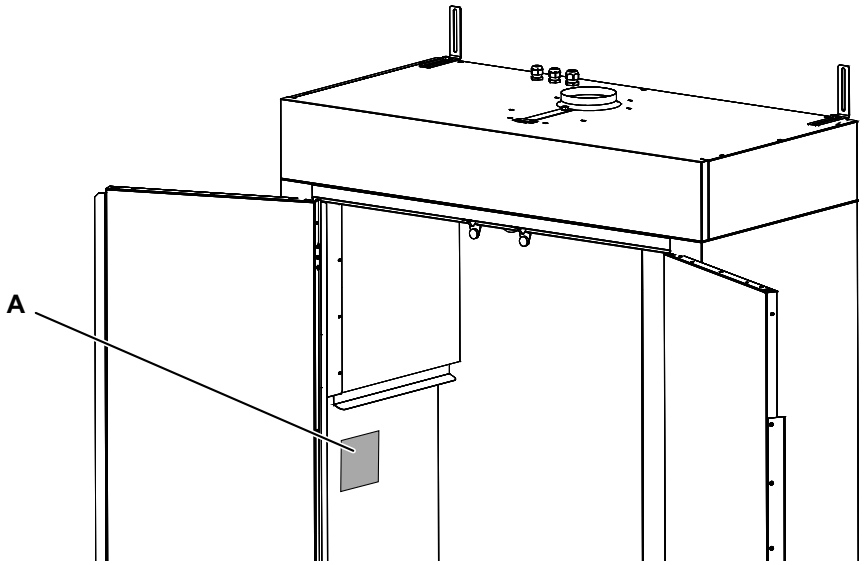

fig.W01237

8 Ártalmatlanítási információk

8.1 A készülék ártalmatlanítása az élettartam végén

A berendezés hulladékba helyezése előtt gondoskodjon arról, hogy alaposan ellenőrizze fizikai állapotát, és különösen a szerkezet bármely részét, amely a selejtezés során eltörhet.

A készülék egyes alkatrészeit azok eltérő jellemzői szerint differenciált módon kell ártalmatlanítani (pl. fémek, olajok, zsírok, műanyag, gumi stb.).

A különféle országokban különböző szabályozások érvényesek, ezért azon országban hatályos törvényeket és illetékes szervek által hozott rendelkezéseket kell betartani, ahol a selejtezés történik.

A készüléket általában be kell vinni egy szakosodott gyűjtő/selejtező központba.

Bontsa szét a készüléket, majd kémiai jellemzőik szerint csoportosítsa az összetevőket, figyelve arra, hogy a kompresszor újrahasznosítható kenőolajat és hűtőfolyadékot tartalmaz, továbbá hogy a hűtő és a hőszivattyú összetevői a települési hulladékkal együtt kezelhető speciális hulladéknak minősülnek.

	A terméken látható szimbólum arra utal, hogy ez a termék nem tekinthető háztartási hulladéknak, ezért ártalmatlanítását a környezetre és az emberi egészségre gyakorolt káros hatások elkerülése érdekében helyesen kell végezni. A termék újrahasznosításával kapcsolatban forduljon a helyi kereskedőhöz vagy ügynökhöz, az ügyfélszolgálathoz, vagy a hulladékok ártalmatlanításáért felelős helyi szervhez.

Figyelem!

A berendezés leselejtezésénél minden jelzést, a jelen kézikönyvet és a készülékre vonatkozó egyéb dokumentumokat meg kell semmisíteni.

8.2 A csomagolás hulladékba helyezése

A csomagolást azon ország hatályos előírásaival összhangban kell hulladékba helyezni, ahol a készüléket használják. Minden csomagolóanyag környezetbarát.

Biztonságosan megőrizhetők, újrahasznosíthatók vagy megfelelő hulladékégetőben elégethetők. Az újrahasznosítható műanyagrészek példái és jelölései a következők.

PE	Polietilén: • Külső csomagolás • Útmutató tasak
PP	Polipropilén: • Pántok
PS	Polisztirol hab: • Sarokvédők

Electrolux Professional AB
341 80 Ljungby, Sweden
www.electroluxprofessional.com