CE

Brugervejledning
Tørretumbler

TD7–8, TD7–8LAC

Type N1...

R513A



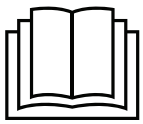

Electrolux PROFESSIONAL

438942150/DK
2026.11.19

Original vejledning

Indholdsfortegnelse

1 Sikkerhedsforskrifter....5
1.1 Ekstra sikkerhedsforanstaltninger for gasopvarmet tørretumbler....7
1.2 Generelle oplysninger....7
1.3 Kun til kommerciel brug....7
1.4 Copyright....7
1.5 Ergonomisk certificering....7
1.6 Symboler....8
2 Garantibetingelser og undtagelser....9
3 Råd og tips til energibesparelse....10
3.1 Før tørring....10
3.2 Energiforbrug....10
4 Betjening....11
4.1 Last....11
4.2 Sådan startes maskinen....13
4.2.1 Vælg program og funktion....13
4.2.1.1 Programmer....14
4.2.2 Programmer til lagoon....17
4.2.3 Ekstrafunktioner....18
4.2.4 Maskiner med mønt-/poletindkast....19
4.3 Når programmet er færdigt....19
4.3.1 Rens filteret.....19
4.3.2 Rengør det andet filter — kun til maskiner med varmepumpe....20
5 Fejlkoder....21
6 Vedligeholdelse....24
6.1 Generelt....24
6.2 Tid til vedligeholdelse....24
6.3 Hver dag....24
6.4 Maskiner med fugtmåling (RMC)....25
6.5 Maskiner med varmepumpe....26
6.5.1 Andet fnugfilter....26
6.5.1.1 For at rengøre det andet filter....26
7 Oplysninger om bortskaffelse....27
7.1 Apparatets genanvendelighed og bortskaffelse....27
7.1.1 Genbrug....27
7.1.2 Procedure vedrørende bortskaffelse af apparatet og genindvinding af komponenter/materialer....27
7.2 Bortskaffelse af emballage....28

Producenten fobeholder sig ret til ændring af konstruktions- og materiale specifikationer.

1 Sikkerhedsforskrifter

- Service må kun udføres af autoriseret personale.
- Brug kun godkendte reservedele, tilbehør og forbrugsstoffer.
- Maskinen må ikke bruges, hvis der tidligere er benyttet industrielle kemikalier til rensning.
- Lad være med at tørre uvasket tøj i maskinen.
- ADVARSEL: Snavsetøj, der er blevet tilsmudset med stoffer som hårplejeprodukter, madolie, acetone, alkohol, benzin, petroleum, pletfjernere, terpentin, voks og voksfjernere skal rengøres tilstrækkeligt til at fjerne forureningen, inden de tørres i en tørretumbler. Når sadanne tilsmudsede emner vaskes, skal der anvendes vaskemiddel, der er specificeret af producenten, og man skal vælge den højest mulige temperatur. Vask emnerne flere gange i tilfælde af tvivl.
- Dele af skumgummi (latexskum), brusehætter, vandtætte tekstiler, tøj med gummibagside og tøj eller puder, der er udstyret med skumgummipuder, må ikke tørres i maskinen.
- Skyllemiddel eller lignende produkter skal bruges som angivet af producenten af de pågældende midler.
- Den sidste fase i tørringen sker uden varme (nedkølingscyklus) for at sikre, at tøjet har en temperatur, der ikke er skadeligt for det.
- Fjern alle genstande, såsom lightere og tændstikker, fra lommerne.
- ADVARSEL. Stands aldrig maskinen, før den er færdig med tørringen. Standses maskinen før tid, skal tøjet hurtigt fjernes fra maskinen og bredes ud, så varmen kan blive spredt.
- Der skal sørges for passende ventilation for at undgå tilbagestrømning af gas til rum, hvor der befinder sig apparater, der forbrænder andre brændselstyper, herunder anordninger med åben ild.
- Aftræksluften må ikke ledes ind i en aftrækskanal, der også anvendes til udledning af dampe fra apparater, som bruger gas eller andre former for brændsel.
- Maskinen må ikke installeres bag døre, som kan låses, eller bag skydedøre eller døre, hvis hængsler sidder på den modsatte side af, hvor hængslet på maskinens dør sidder, således at det ikke er muligt at åbne maskinens dør helt.
- Hvis maskinen har en fnugsamler, skal denne renses hyppigt.
- Der må ikke samle sig fnug omkring maskinen.
- DETTE APPARAT MÅ IKKE MODIFICERES.
- Ved udførelse af service eller udskiftning af dele skal strømmen slås fra.
- Når strømmen er afbrudt, skal operatøren kontrollere, at maskinen er koblet fra det tilslutningssted, han har adgang til (dvs. at stikket er trukket ud og forbliver trukket ud). Hvis dette ikke er muligt på grund af maskinens konstruktion eller installation, skal der etableres en frakobling med et låsesystem i den isolerede position.
- I overensstemmelse med ledningsdiagrammet: Montér en flerpolet afbryder på maskinen for at lette installations- og servicearbejde.
- ADVARSEL: Apparatet må ikke forsynes med strøm via en ekstern tilkobling, som f. eks. en timer, eller sluttes til et kredsløb, der regelmæssigt slås til og fra af udstyret.
- Hvis der anføres forskellige mærkespændinger eller forskellige mærkefrekvenser (adskilt af /) på maskinens typeplade, findes der anvisninger på justering af apparatet til

drift ved den påkrævede mærkespænding eller mærkefrekvens i installationshåndbogen.

- Stationære apparater, der ikke er forsynet med måder til at koble dem fra elnettet på ved hjælp af kontaktafbrydelse ved alle poler, som giver fuld frakobling ved overspænding i kategori III, skal have inkorporeret en metode til frakobling i den faste kabelføring i medfør af reglerne for kabelføring.
- Åbningerne i soklen må ikke tildækkes af et tæppe
- Maksimal mængde af tørt tøj: 8,0 kg (til gasopvarmede tørretumblere).
- Maksimal mængde af tørt tøj: 9,0 kg (til varmepumpeopvarmede og elektrisk opvarmede tørretumblere).
- A-vægtet lydtryksniveau (emission) ved arbejdsstationer: 70 dB(A)
- Tørretumbleren kan placeres ovenpå en vaskemaskine-centrifuge eller en anden tørretumbler (WP7–6, WP7–7, WP7–8, TD7–8).
- Yderligere krav til følgende lande; AT, BE, BG, HR, CY, CZ, DK, EE, FI, FR, DE, GR, HU, IS, IE, IT, LV, LT, LU, MT, NL, NO, PL, PT, RO, SK, SI, ES, SE, CH, TR, UK:
  - Denne maskine kan anvendes på offentlige steder.
  - Denne maskine må bruges af børn på 8 år og derover og af personer med nedsatte fysiske, sensoriske eller mentale evner eller personer med manglende erfaring og viden, hvis de bliver overvåget eller får vejledning i sikker brug af maskinen og forstår de risici, der er forbundet med brugen. Børn må ikke lege med maskinen. Rengøring og vedligeholdelse må ikke udføres af børn, medmindre de er under opsyn af en voksen.
  - Børn under 3 år skal holdes væk fra maskinen, medmindre de er under konstant opsyn.
- Yderligere krav til øvrige lande:
  - Denne maskine er ikke beregnet til brug af personer (herunder børn) med nedsatte fysiske, sensoriske eller mentale evner eller personer med manglende erfaring og viden, medmindre de bliver overvåget eller får vejledning i brugen af maskinen af en person med ansvar for deres sikkerhed. Børn skal overvåges for at sikre, at de ikke leger med maskinen.

1.1 Ekstra sikkerhedsforanstaltninger for gasopvarmet tørretumbler

- Før installation skal du kontrollere, at de lokale forsyningsforhold, typen af gas og trykket samt maskinens indstillinger er kompatible.
- Maskinen må ikke installeres i rum med rensemaskiner, der som rensemiddel bruger perklorethylen, TRIKLORETHYLEN eller KLORFLUORHOLDIGE KULBRINTER.
- BEMÆRK: Der gøres opmærksom på, at tilslutning og igangsættelse af apparater, der overholder denne standard, er underlagt overholdelse af gældende bestemmelser for installation i de lande, hvor apparatet sælges.
- De skal angive, at tilslutningen til apparatet skal foretages med en flexslange, der egner sig til apparatets kategori, og som er i overensstemmelse med de nationalt gældende regler for installation i destinationslandet, og installatøren skal i tvivlstilfælde kontakte leverandøren.
- Apparatet skal installeres på ikke-brændbare materialer for gulvet, arbejdsbordet og/eller væggen tæt på apparatet ved behov.
- Hvis du kan lugte gas, skal du gøre følgende:
  – Tænd ikke for noget udstyr
  – Benyt ikke elektriske kontakter
  – Benyt ikke telefoner i bygningen
  – Evakuer rummet, bygningen eller området
  – Kontakt den person, der har ansvaret for maskinen

1.2 Generelle oplysninger

Betingelserne for opbevaring og transport af apparatet skal omfatte en temperatur på mellem -20°C / + 70°C samt en maksimal fugtighed på 95% RH.

For at forhindre skader i elektronikken (og andre dele), der kan opstå som følge af kondens, bør maskinen stå i et rum med stuetemperatur i 24 timer, før den tages i brug første gang.

Elforsyningen skal følge:

- Maks. området for mærkespændingen i hvert land: -15% / +10%.
- Maks. området for mærkefrekvensen i hvert land: ± 3 Hz.
- Spændingsudfald/afbrydelse: 5 spændingsudfald/dag (100% spændingstab, med en varighed på 3-4 minutter).

Stabil strømforsyning er altid det bedste. Udsving giver stress og ekstra belastning på alle elektriske og elektroniske dele.

1.3 Kun til kommerciel brug

Maskinen/maskinerne omtalt i denne vejledning er udelukkende fremstillet til kommerciel og industriel brug.

1.4 Copyright

Denne håndbog er udelukkende beregnet på operatøren og må kun overdrages til tredjemand efter skriftlig tilladelse fra selskabet Electrolux Professional AB.

1.5 Ergonomisk certificering

Menneskekroppen er beregnet til at bevæge sig og være aktiv, men der kan forekomme fysiske stressskader som resultat af statiske og gentagne bevægelser eller dårlige arbejdsstillinger.

De ergonomiske egenskaber ved vores produkt, som kan påvirke dit fysiske og kognitive forhold til produktet, er blevet vurderet og certificeret.

Et produkt, der har ergonomiske egenskaber, skal faktisk opfylde specifikke krav, der hører ind under tre forskellige områder: Det polytekniske, det biomedicinske og det psykosociale (anvendelighed og tilfredsstillelse).

For hvert af disse områder er der gennemført specifikke tests med virkelige brugere. Produktet var således i overensstemmelse med de ergonomiske godkendelseskriterier krævet af standarderne.

I tilfælde af at adskillige maskiner bliver betjent af den samme operatør, vil de gentagne bevægelser øges, og som konsekvens vil den tilhørende biomekaniske risiko øges eksponentielt.

De mulige holdningsmæssige risici stammer fra påvirkningen fra lågehåndtaget, både hvis maskinen er placeret direkte på gulvet uden en sokkel, og hvis maskinen er placeret oven på en vaskemaskine.

Følg nedenstående anbefalinger for så vidt muligt at undgå, at operatørerne pådrager sig fysiske skader.

- Placer maskinen på en sokkel i stedet for direkte på gulvet, så operatøren ikke behøver bukke sig unødigt i forbindelse med ilægning/udtagning.
  Den foreslåede minimumhøjde for sokler er 300 mm.
- Flyt betjeningspanelet til den lavere position, hvis maskinen er placeret oven på en vaskemaskine.
- Sørg for, at der er velegnede vogne eller kurve til brug ved ilægning, udtagning og transport.
- Organiser jobrotation på arbejdspladsen, hvis den samme operatør betjener adskillige maskiner.

1.6 Symboler

	Forsigtig
	Forsigtig, varm overflade
	Forsigtig, højspænding
	Advarsel, risiko for brand / brændbare materialer
	Fare, fare for knusning
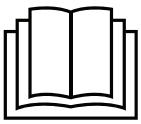	Læs anvisningerne, inden maskinen tages i brug

2 Garantibetingelser og undtagelser

Hvis købet af dette produkt omfatter garanti, ydes denne i overensstemmelse med lokale bestemmelser, og under forudsætning af at udstyret er installeret og anvendes til det formål, det er beregnet til, og som det er beskrevet i den tilhørende udstyrsdokumentation.

Garantien er gældende, nå kunden udelukkende har anvendt originale reservedele og har udført vedligeholdelse i overensstemmelse med kravene til brug og vedligeholdelse fraElectrolux Professional AB, der leveres både i papirformat og elektronisk.

Electrolux Professional AB anbefaler på det kraftigste, at man anvender Electrolux Professional AB godkendte rengøringsmidler, skylle- og afkalkningsmidler for at opnåde bedste resultater og bevare produkteffektiviteten over tid.

Electrolux Professional AB garantien dækker ikke:

- Omkostninger til servicerejser for at levere eller afhente produktet.
- Montering.
- Oplæring i brug/funktion.
- Udskiftning (og/eller levering) af sliddele medmindre sliddet skyldes materiale- eller produktionsfejl, som er anmeldt inden for en (1) uge fra fejlens opståen.
- Tilretning af ekstern ledningsføring.
- Tilretning af uautoriserede reparationer, såvel som eventuelle skader, fejl og mangler, der er forårsaget af og/eller stammer fra
  - utilstrækkelig og/eller unormal kapacitet i det elektriske system (strøm/spænding/frekvens, herunder udsving og/eller afbrydelser).
  - utilstrækkelig eller afbrudt vandforsyning, damp, luft, gas (herunder urenheder og/eller andet, der ikke er i overensstemmelse med de tekniske krav til hvert apparat).
  - vvs-dele, komponenter eller konsumrengøringsprodukter, der ikke er godkendt af producenten.
  - kundens forsømmelighed, forkert brug, misbrug og/eller manglende overholdelse af anvisningerne på brug og vedligeholdelse, som findes detaljeret beskrevet i udstyrets dokumentation.
  - ukorrekt eller dårlig: installation, reparation, vedligeholdelse (herunder pilleri, modifikationer og reparationer udført af uautoriserede tredjeparter) samt modifikation af sikkerhedssystemer.
  - Brugen af uoriginale dele (f.eks.: forbrugsstoffer, slid og skader eller reservedele).
  - miljøforhold der frembringer termisk (f.eks. overophedning/frost) eller kemisk (f.eks. korrosion/oxydering) stress.
  - fremmedlegemer anbragt i- eller sluttet til- produktet.
  - uheld eller force majeure.
  - transport og håndtering, inklusive ridser, hak, splinter og/eller anden skade på produktets finish, medmindre sådan skade stammer fra materiale- eller produktionsfejl, og anmeldes inden for en (1) uge fra leveringen, hvis ikke andet aftales.
- produkt med originale serienumre som er blevet fjernet, ændret eller ikke umiddelbart kan fastslås.
- skift af lyspærer, filtre eller enhver forbrugsdel.
- ethvert tilbehør og software der ikke er godkendt eller specificeret af Electrolux Professional AB.

Garantien omfatter ikke planlagte vedligeholdelsesaktiviteter (inklusive de nødvendige dele hertil) eller levering af rengøringsmidler, medmindre det specifikt er dækket under en lokal aftale, med forbehold for lokale vilkår og betingelser.

Se på Electrolux Professional AB webside for en liste over autoriserede kundeservicekontorer.

3 Råd og tips til energibesparelse

3.1 Før tørring

- Centrifugér tekstilerne i vaskemaskinen med centrifugering ved den højeste centrifugeringshastighed, der er egnet til tekstiltypen, før de lægges i tørretumbleren. Jo lavere tekstilernes resterende fugtindhold er, desto kortere bliver tørretiden, og desto lavere bliver energiforbruget.
- Sorter så vidt muligt tekstilerne efter stoftype, tykkelse og tøjets størrelse. Tørring af lignende tekstiler sammen giver en mere ensartet tørring og kan reducere unødvendig tørretid.
- Brug den korrekte mængde vaskemiddel under vask. For meget vaskemiddel kan efterlade rester på tekstilerne og bidrage til ophobning på medbringerne, filtrene og luftkanalerne, hvilket reducerer tørreevnen og øger energiforbruget.

3.2 Energiforbrug

- For at opnå den bedste energieffektivitet skal tørretumbleren fyldes tæt på den anbefalede fyldning for det valgte program. Overskrid ikke den maksimale kapacitet, da for meget tøj kan øge tørretiden og reducere tørreevnen.
- Vælg ECO-programmet, når det er tilgængeligt. ECO-programmer er udviklet til at minimere energiforbruget, samtidig med at det tilsigtede tørreresultat opnås.
- Rengør fnugfilteret eller fnugfiltrene efter hver tørrecyklus eller som beskrevet i denne brugsanvisning. Rene filtre sikrer uhindret luftstrøm, kortere tørretider og optimal energieffektivitet.
- For at opretholde en optimal energieffektivitet i hele produktets levetid skal tørretumblerens luftstrømssystem holdes rent og frit. Fjern regelmæssigt fnug og snavs fra luftveje, interne luftstrømskomponenter, luftindtag og luftudtag som beskrevet i denne brugsanvisning. **Rengøring af interne luftstrømskomponenter, som ikke er tilgængelige for brugeren, skal udføres af en kvalificeret servicetekniker.**
- For tørretumblere med aftræk skal aftrækskanalen og luftudtaget rengøres regelmæssigt for at opretholde optimal luftstrøm, tørreevne og energieffektivitet. **Rengøring af aftrækskanaler eller komponenter, der kræver adskillelse, skal udføres af en kvalificeret servicetekniker.**
- Installer tørretumbleren i henhold til installationsanvisningen. Korrekt installation er afgørende for at opnå optimal tørreevne og energieffektivitet. **Installations- og justeringsarbejde skal udføres af en kvalificeret og autoriseret servicetekniker, hvis det kræves i henhold til lokale bestemmelser.**
- Fjern tekstilerne kort efter programmets afslutning. Dette minimerer brugen af antikrølfunktionen og undgår unødvendigt energiforbrug.

4 Betjening

4.1 Last

Bemærk:
Tøm lommerne, og kontroller, at der ikke er efterladt metalgenstande såsom skruer, tegnestifter mv. i dem. Metalgenstande kan beskadige tromlen.

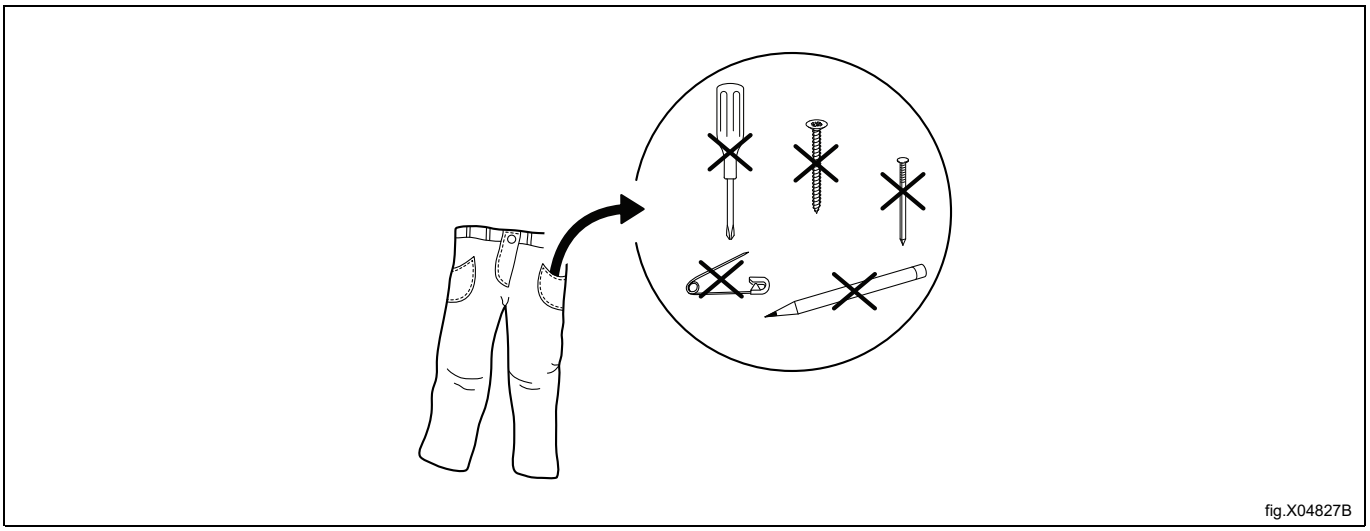

Sørg for, at filteret er rent.

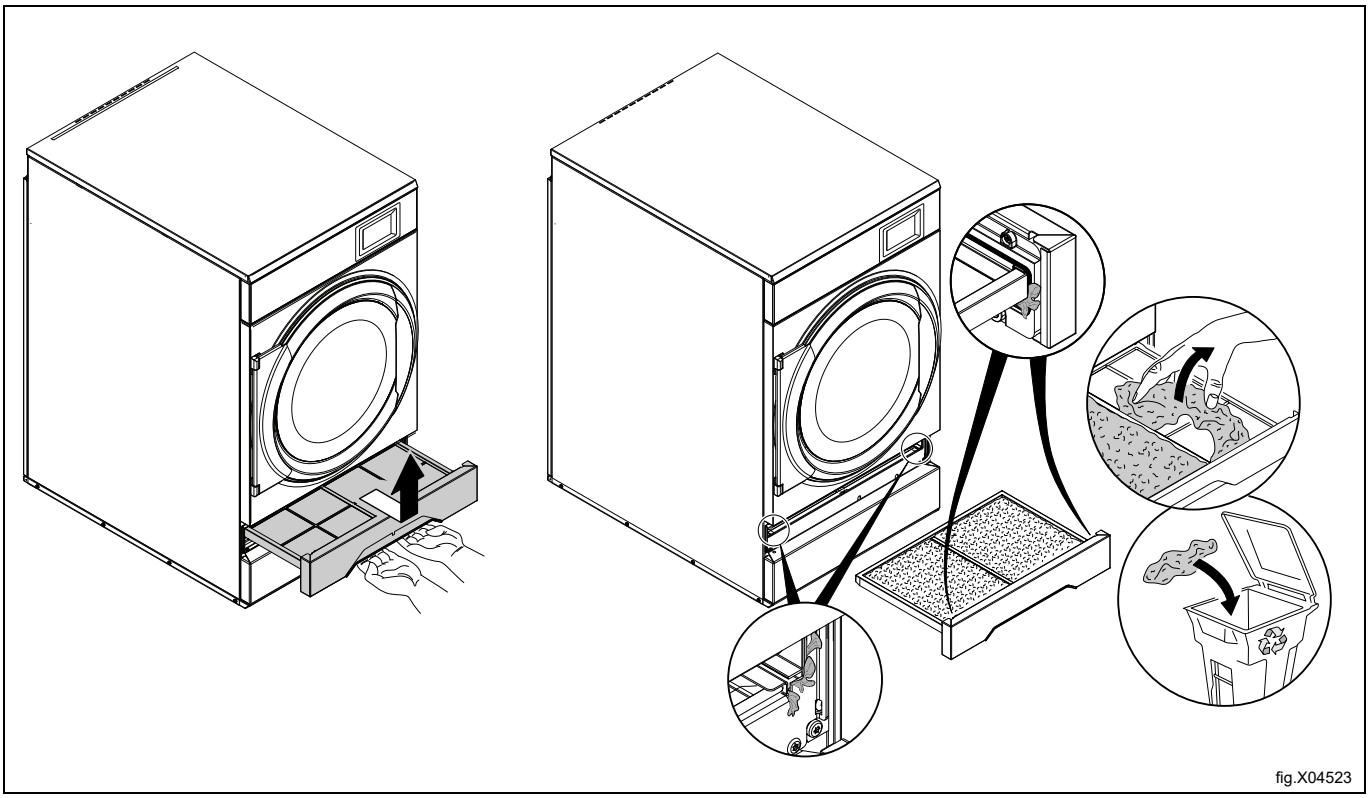

Læg tøjet i maskinen, og luk døren.
Den maksimale anbefalede tøjmængde er 7.5 kg.

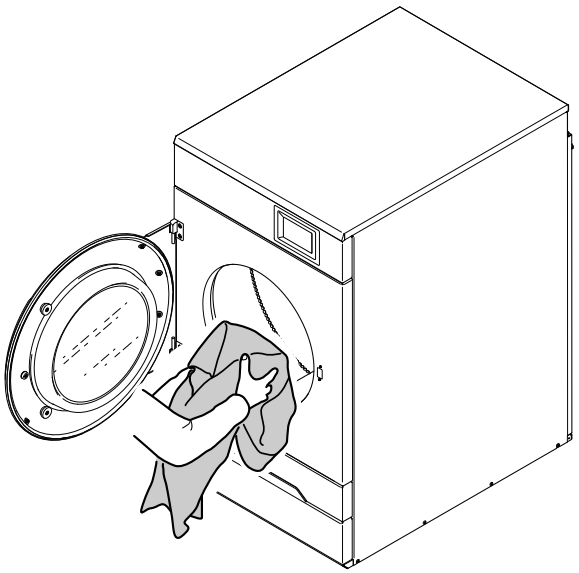

fig.X04535

4.2 Sådan startes maskinen

4.2.1 Vælg program og funktion

Vælg et program fra listen.

Afhængigt af maskinens opsætning kan programmerne blive vist på forskellig vis. De følgende illustrationer viser nogle eksempler.

Tryk på informationsikonet ⓘ ved siden af programikonet for at få flere oplysninger om programmet.

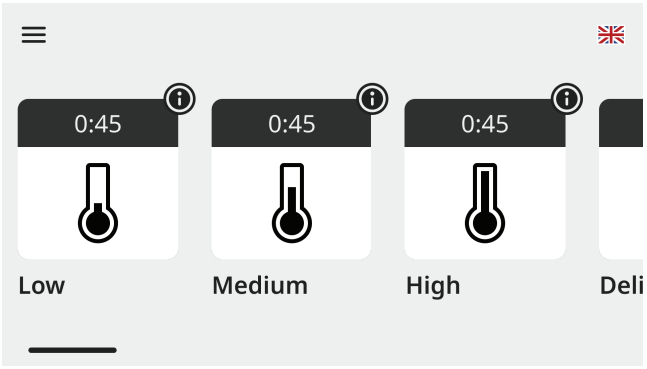

fig.X04959A

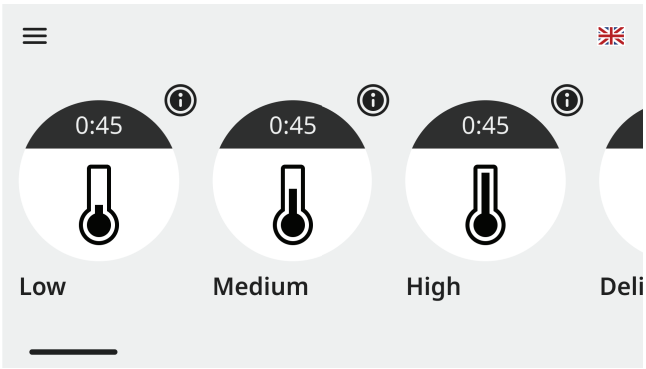

fig.X04959

I listevisningen kan du hurtigt se programmets vigtigste parametre, f.eks. den beregnede programvarighed.

Når et program er valgt, vises en startskærm. Denne skærms udseende afhænger af de valg, der er foretaget i installationsguiden og indstillingsmenuen.

- Før programstart
  Programvarigheden vises enten som den estimerede cyklustid eller som den estimerede cyklustid sammen med det forventede sluttidspunkt, afhængigt af den tilsigtede anvendelse og markedskravene.
- Efter programstart
  Programvarigheden vises som den estimerede resterende cyklustid indtil programmets afslutning og opdateres løbende baseret på det faktiske programforløb.
- Det er muligt at indstille en forsinket start, afhængigt af den tilsigtede anvendelse og markedskravene.
  – Tryk på feltet for dato/tid, og vælg det ønskede sluttidspunkt. Bekræft ved at trykke på startknappen.
  – Startknappen blinker, indtil programmet starter.
  – Hvis døren åbnes, før programmet starter, annulleres funktionen for forsinket start. Tryk på Start igen for at starte programmet, før den forsinkede start aktiveres.

4.2.1.1 Programmer

Maskinen er udstyret med et antal programmer, der er tilpasset de anvendelsesområder, som maskinen er beregnet til. Der anvendes forskellige programmer på forskellige markeder. Følgende programbeskrivelse er en kort beskrivelse af nogle eksempler på programmer, som kan anvendes.

Bemærk:

For at opnå det bedste tørreresultat skal tøj af samme stoftype tørres sammen i hver tørrecyklus.

Der er to typer programmer; automatiske programmer og tidsprogrammer.

- Automatiske programmer har fugtregistrering og stopper, når den valgte tørhedsgrad er nået.
- Tidsprogrammer har ingen fugtregistrering og stopper, når den forudindstillede eller valgte tid er udløbet.

De indstillinger, der er angivet i følgende tabel, er de forudvalgte indstillinger. De forudvalgte indstillinger kan dog ændres før start.

Automatiske programmer

Programnavn	Forklaring	Indstilling
Normal Auto	Normal temperatur. Stopper automatisk, når tøjet er ekstra tørt. Til tekstiler, der tåler normal til høj varme, f.eks. bomuld, denim og frotté.	Extra dry
Low Auto	Lav temperatur. Stopper automatisk, når tøjet er ekstra tørt. Til sarte og syntetiske tekstiler som polyester, viskose og polyesterbomuld.	Extra dry
Normal ECO Auto	Normal temperatur. Energibesparende cyklus; kan påvirke tørretiden. Stopper, når tøjet er ekstra tørt. Til tekstiler, der tåler normal til høj varme, f.eks. bomuld, denim og frotté.	Extra dry
Low ECO Auto	Lav temperatur. Energibesparende cyklus; kan påvirke tørretiden. Stopper, når tøjet er ekstra tørt. Til sarte tekstiler som polyester, viskose og polyesterbomuld.	Extra dry
Large items Auto	Normal temperatur. Stopper automatisk, når tekstilet er tørt. Til store tekstiler som lagner, duge og gardiner. Forhindrer sammenfiltring. Til tekstiler, der tåler normal til høj varme.	Normal (Normal)
Large items Auto	Lav temperatur. Stopper automatisk, når tekstilet er tørt. Til store tekstiler som lagner, duge og gardiner. Forhindrer sammenfiltring. Til sarte og syntetiske tekstiler.	
Small load Auto	Normal temperatur. Stopper, når tekstilet er tørt. Til små mængder tøj. Til tekstiler, der tåler normal til høj varme.	Normal (Normal)
Small load Auto	Lav temperatur. Stopper, når tekstilet er tørt. Til små mængder tøj. Til sarte og syntetiske tekstiler.	
Sensitive Auto	Lav temperatur. Velegnet til sarte tekstiler og syntetiske fibre som polyester og polyamid samt naturlige fibre som silke.	
Mops Auto	Lav temperatur. Stopper, når mopperne er tørre. Velegnet til syntetiske mikrofibermopper.	
Cloths Auto	Lav temperatur. Stopper, når kludene er tørre. Velegnet til syntetiske mikrofiberklude.	
Disinfection Auto	Stopper, når desinfektionen er afsluttet. Kun til elektriske tørretumblere eller gastørretumblere. • Maks. halv fyldning. • Stop ikke før tid. • Sørg for, at fyldningen er tør og ikke sammenfiltret. • Kør vaske- og desinfektionsprogrammet ved første brug!	

Tidsprogrammer

Programnavn	Forklaring
Normal Time	Normal temperatur. Indstil tørretiden manuelt; programmet stopper, når tiden udløber. Til tekstiler, der tåler normal til høj varme, f.eks. bomuld, denim og frotté.
Low Time	Lav temperatur. Indstil tørretiden manuelt; programmet stopper, når tiden udløber. Til sarte og syntetiske tekstiler som polyester, viskose og polyester-bomuld samt »tørretumbling ved lav temperatur«.
Normal ECO Time	Normal temperatur. Energibesparende program; kan kræve længere tørretid. Stopper, når tiden udløber. Til sarte tekstiler som polyester, viskose og polyester-bomuld samt »tørretumbling ved lav temperatur«.
Low ECO Time	Lav temperatur. Energibesparende program; kan kræve længere tørretid. Stopper, når tiden udløber. Til sarte tekstiler som polyester, viskose og polyester-bomuld samt »tørretumbling ved lav temperatur«.
Down Time	Lav temperatur. Indstil tørretiden ud fra tøjtypen for at opnå den ønskede tørhedsgrad. Ideelt til genstande som dynejakker, dyner og puder.
Wool Time	Normal temperatur. Stopper, før tøjet er helt tørt, for at beskytte tekstilerne. Skånsomt program til uldgenstande som tæpper og jakker.
Airing Time	Luftningsprogram. Lufter genstande som sengetæpper, dyner og sengetøj. Indstil tørretiden manuelt; programmet stopper, når tiden udløber.

Møntprogrammer

Programnavn	Forklaring
High Time	Høj temperatur. Indstil tørretiden manuelt; programmet stopper, når tiden udløber. Til tekstiler, der tåler høj varme, f.eks. denim og frotté.
Medium Time	Mellem temperatur. Indstil tørretiden manuelt; programmet stopper, når tiden udløber. Til tekstiler, der tåler mellemvarme, f.eks. bomuld og frotté.
Low Time	Lav temperatur. Indstil tørretiden manuelt; programmet stopper, når tiden udløber. Til sarte og syntetiske tekstiler som polyester, viskose og polyester-bomuld samt »tørretumbling ved lav temperatur«.
Airing Time	Luftningsprogram. Lufter genstande som sengetæpper, dyner og sengetøj. Indstil tørretiden manuelt; programmet stopper, når tiden udløber.

4.2.2 Programmer til lagoon

Programnavn	Forklaring
Wool high	Uldprogram. Til uldfrakker, sweatere, jakkesætjakker og bukser. Stopper automatisk, når det valgte tørhedsniveau er nået.
Wool medium	Uldprogram. Til jakkesætjakker og nederdele af uld. Stopper automatisk, når det valgte tørhedsniveau er nået.
Silk	Skåneprogram. Til kjoler af silke og viskose. Stopper automatisk, når det valgte tørhedsniveau er nået.
Synthetic mix Medium	Program til blandede tekstiler. Til jakkesæt af bomuld, jakkesæt af hør, regnfrakker og bomuldsblandinger. Stopper automatisk, når det valgte tørhedsniveau er nået.
Synthetic mix Low	Skåneprogram. Til syntetisk pels og blandede tekstiler med viskose eller polyester. Stopper automatisk, når det valgte tørhedsniveau er nået.
Ties	Skåneprogram. Til slips i et net. Stopper automatisk, når det valgte tørhedsniveau er nået.
Gentle 40	Skåneprogram. Til syntetisk pels og blandede tekstiler med viskose eller polyester. Stopper automatisk, når det valgte tørhedsniveau er nået.

4.2.3 Ekstrafunktioner

Programmerne på denne maskine kan omfatte forskellige indstillinger afhængigt af den tilsigtede anvendelse og markedet. Da kravene varierer fra marked til marked, kan de tilgængelige indstillinger være forskellige.

Tryk på informationsikonet ⓘ ved siden af indstillingsikonet for at få flere oplysninger om den pågældende indstilling.

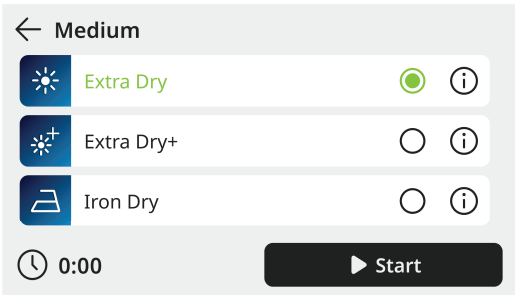

fig.X04960

Der findes to typer indstillinger:

- Indstillinger med enkeltvalg: Der kan kun vælges én indstilling ad gangen.
- Indstillinger med flere valg: Der kan vælges to eller flere indstillinger samtidig.

Beskrivelserne i nedenstående tabel giver korte eksempler på indstillinger, der kan være tilgængelige.

Illustration af indstilling	Indstillingsnavn	Forklaring
	Extra dry	Tørrer tøjet, så det bliver ekstra tørt.
	Dry	Tørrer tøjet, så det bliver tørt.
	Iron dry	Tørrer tøjet, så det bliver skabstørt/let fugtigt.
	Extra dry+	Tørrer tøjet, så det bliver ekstra tørt, næsten knastørt.
	Reversing	Skiftende tromleretning. Forbedrer tørring og efterbehandling (mindsker krølning). Reducerer sammenfiltring, hvilket forbedrer krølning og ensartet tørring, f.eks. af store tekstiler som lagner.
	Anti crease	Tromle og ventilator kører med mellemrum efter tørringen for at holde tøjet i bevægelse. Forebygger krøller ved at undgå sammenhobning. Holder tøjet mindre krøllet, hvis det ikke tages ud med det samme.
	Reversing + Anti crease	Kombination af: • Skiftende tromleretning. Forbedrer tørring og efterbehandling (mindsker krølning). Reducerer sammenfiltring, hvilket forbedrer krølning og ensartet tørring, f.eks. af store tekstiler som lagner. • Anti-krøl, tromle og ventilator kører med mellemrum, efter tørringen er afsluttet, for at holde tøjet i bevægelse. Hjælper med at forebygge krøller ved at forhindre, at tøjet klumper sammen, hvis det ikke tages ud med det samme.

Tryk på knappen Start for at starte programmet.

Under programkørslen er der mulighed for at holde pause, stoppe og foretage hurtig fremføring, hvis indstillingerne tillader det.

4.2.4 Maskiner med mønt-/poletindkast

Vælg program.

Indkast det korrekte antal mønter. Tryk på startknappen for at starte maskinen.

Efter start er det muligt at lægge tid til det valgte program. Indkast flere mønter for at lægge tid til.

4.3 Når programmet er færdigt

Bemærk:

For at du kan få det bedst mulige tørreresultat, er det vigtigt, at du tømmer maskinen, så snart programmet er færdigt.

Hvis maskinen ikke tømmes, så snart programmet er færdigt, vil tromlen rotere i korte intervaller for at forhindre, at tøjet bliver krøllet.

4.3.1 Rens filteret.

Filteret skal renses efter hver enkelt tørrecyklus.

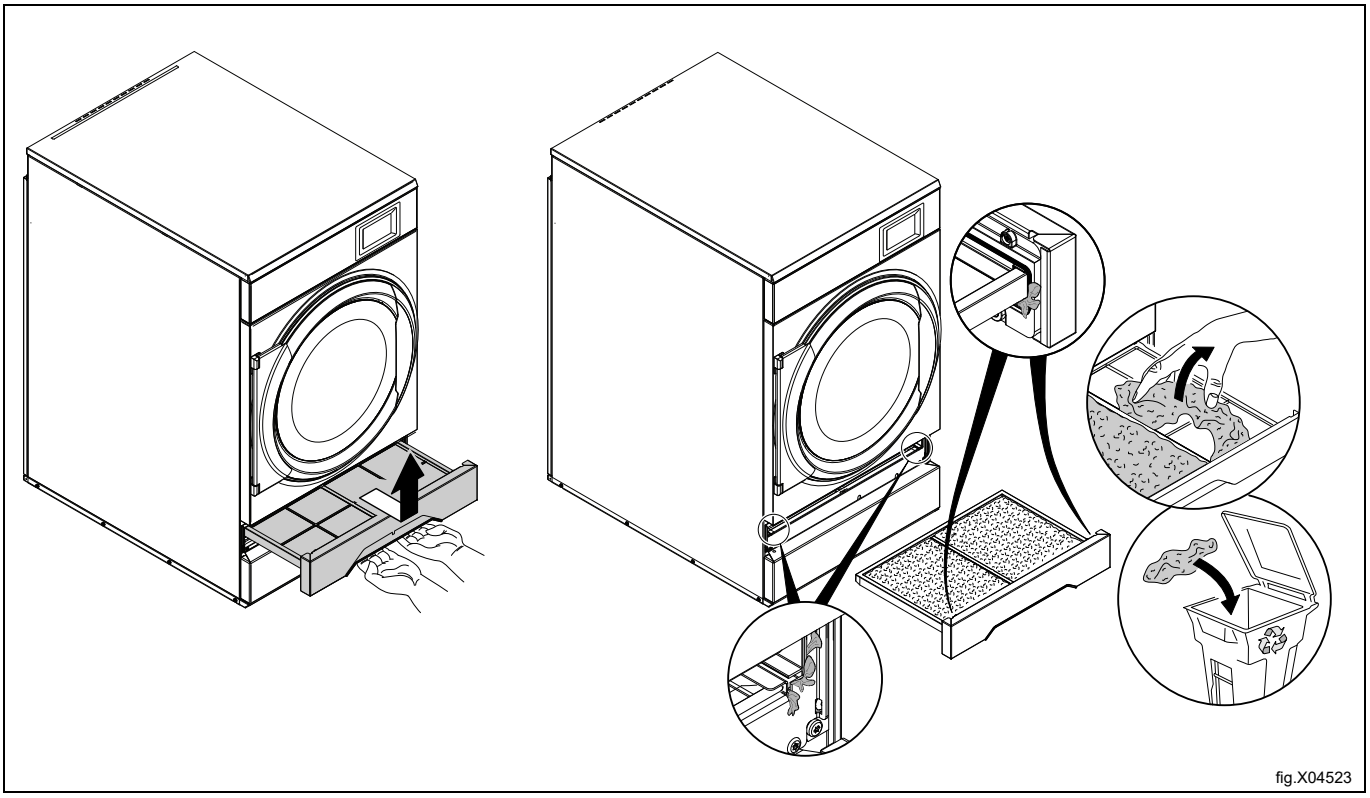

fig.X04523

4.3.2 Rengør det andet filter — kun til maskiner med varmepumpe

Fjern filterskuffen, og træk det andet fnugfilter ud.
Rens det andet fnugfilter.

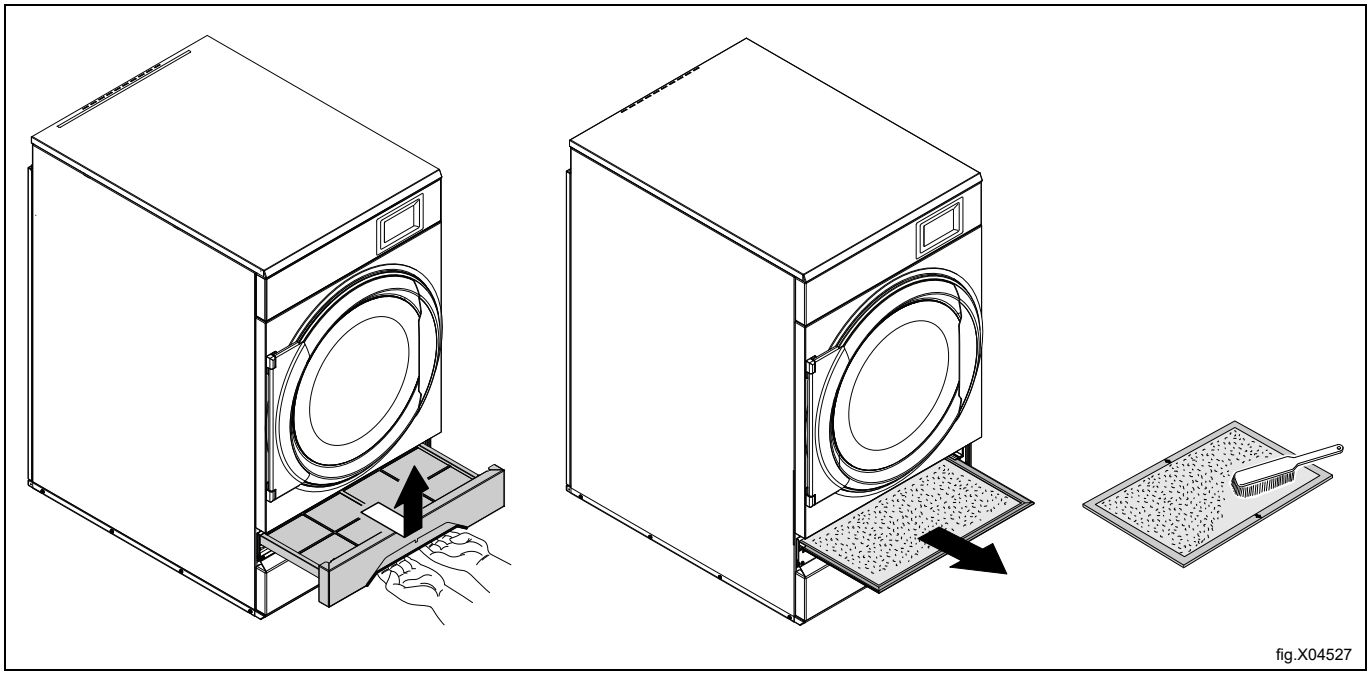

fig.X04527

Når det andet fnugfilter er blevet renset, indsættes det medsamt filterskuffen.

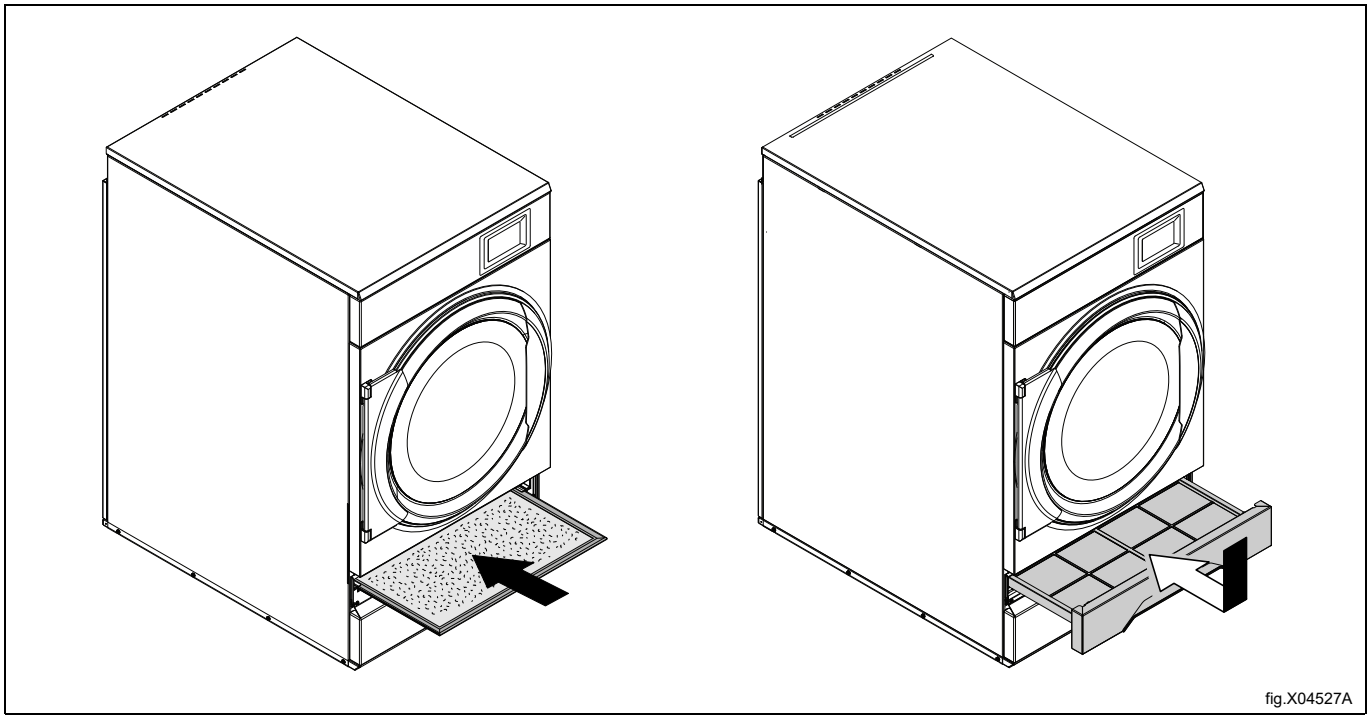

fig.X04527A

Bemærk:
Lad døren stå åben, når den er klar. Dette forebygger ophobning af fugt i maskinen og udvikling af bakterier og mug.

5 Fejlkoder

En fejl i programmet eller i maskinen angives med en fejlkode på skærmen.

Nogle af disse fejl kan let rettes uden servicepersonale.

Det er muligt at ændre betingelserne og indstille nye værdier for nogle fejlkoder. Årsagen til at gøre dette kan f.eks. være, hvis der vises en fejlkode i tilfælde, hvor det er "normale forhold", og parmetret skal være højere eller lavere for at passe til betingelserne.

Fejlkode	Tekst	Årsag/handling
10:1	Control system	Mulig årsag: Tromlen roterede hurtigere end den maksimale hastighed, der anses for sikker under en centrifugering. Forslag til løsning: Sluk maskinen et kort øjeblik, tænd den derefter igen, og prøv igen. Hvis denne meddelelse bliver ved med at blive vist, skal du kontakte en autoriseret servicetekniker.
10:11	Clock (Ur)	Mulig årsag: Maskinens interne ur fungerer ikke korrekt. Maskinen kan stadig bruges, men indstillingerne for dato, klokkeslæt og forsinket afslutning fungerer muligvis ikke som forventet. Forslag til løsning: Du kan fortsætte med at bruge maskinen, men indstillingerne for dato, klokkeslæt og forsinket afslutning fungerer muligvis ikke korrekt, før uret er repareret. Du kan prøve at slukke maskinen i cirka et minut og tænde den igen for at se, om meddelelsen forsvinder. Kontakt ellers en autoriseret servicetekniker for at få den repareret.
10:13	Control system	Mulig årsag: Maskinens styresystem afsluttede ikke opstarten korrekt, da den blev tændt. Forslag til løsning: Sluk for strømmen til maskinen et kort øjeblik, og tænd den derefter igen. Hvis denne meddelelse fortsætter, skal du kontakte en autoriseret servicetekniker.
10:15	Machine stop	Mulig årsag: Maskinens stopknap eller stopkontakt er blevet aktiveret. Forslag til løsning: Kontrollér, om maskinens stopknap eller stopkontakt er blevet trykket ind eller aktiveret, og frigør den i så fald. Hvis maskinen stadig ikke vil køre, skal du kontakte en autoriseret servicetekniker.
10:16	Emergency stop	Mulig årsag: Maskinens nødstop er blevet aktiveret. Forslag til løsning: Kontrollér, om der er blevet trykket på nødstopknappen, og frigør den, hvis det er tilfældet. Bekræft derefter meddelelsen på skærmen. Hvis maskinen stadig ikke starter, skal du kontakte den maskinansvarlige eller en autoriseret servicetekniker.
12:0	Door Status Change	Mulig årsag: Det blev konstateret, at døren ikke var helt lukket, da maskinen kontrollerede den under brug. Forslag til løsning: Sørg for, at døren er helt lukket, og prøv derefter igen.
12:0	Lint Door Status Change	Mulig årsag: Fnugfilterets luge er åben eller ikke helt lukket. Forslag til løsning: Kontrollér, at fnugfilterets luge er helt lukket og låst, og prøv derefter igen.
12:1	Temperature sensor	Mulig årsag: Luften, der kommer ind i maskinens varmesystem, er blevet for varm, og en indbygget sikkerhedsafbryder har afbrudt varmen for at beskytte maskinen. Forslag til løsning: Lad maskinen køle af, før du bruger den igen, og sørg for, at fnugfilteret er rent, og at luftventilerne ikke er blokeret. Hvis dette bliver ved med at ske, skal du kontakte en autoriseret servicetekniker.
12:2	Temperature sensor	Mulig årsag: Luften, der kommer ud af maskinens varmesystem, er blevet for varm, og en indbygget sikkerhedsafbryder har afbrudt varmen for at beskytte maskinen. Forslag til løsning: Lad maskinen køle af, før du bruger den igen, og sørg for, at fnugfilteret er rent, og at luftventilerne ikke er blokeret. Hvis dette bliver ved med at ske, skal du kontakte en autoriseret servicetekniker.
12:3	Temperature sensor	Mulig årsag: Sensoren, der måler temperaturen på indgangsluften, ser ud til at være frakoblet eller defekt. Forslag til løsning: Dette er et internt problem, og der er ikke noget, du selv skal kontrollere. Hvis denne meddelelse bliver ved med at blive vist, skal du kontakte en autoriseret servicetekniker.
12:4	Temperature sensor	Mulig årsag: Sensoren, der måler temperaturen på indgangsluften, ser ud til at have en kortslutning eller en fejl i ledningsføringen. Forslag til løsning: Dette er et internt problem, og der er ikke noget, du selv skal kontrollere. Hvis denne meddelelse bliver ved med at blive vist, skal du kontakte en autoriseret servicetekniker.
12:5	Temperature sensor	Mulig årsag: Sensoren, der måler temperaturen på udgangsluften, ser ud til at være frakoblet eller defekt. Forslag til løsning: Dette er et internt problem, og der er ikke noget, du selv skal kontrollere. Hvis denne meddelelse bliver ved med at blive vist, skal du kontakte en autoriseret servicetekniker.
12:6	Temperature sensor	Mulig årsag: Sensoren, der måler temperaturen på udgangsluften, ser ud til at have en kortslutning eller en fejl i ledningsføringen. Forslag til løsning: Dette er et internt problem, og der er ikke noget, du selv skal kontrollere. Hvis denne meddelelse bliver ved med at blive vist, skal du kontakte en autoriseret servicetekniker.

Fejlkode	Tekst	Årsag/handling
12:8	Condense water	Mulig årsag: Beholderen, der opsamler kondensvand, er fuld. Foreslået handling: Tøm kondensvandsbeholderen, og sørg for, at den sættes korrekt på plads igen. Prøv derefter igen. Hvis meddelelsen fortsætter, kan du prøve at slukke og tænde maskinen, så kondensvandspumpen kan genstarte, og kontrollere, at afløbsslangen til kondensvandet ikke er blokeret eller knækket. Hvis pumpen stadig ikke kører efter genstart, skal du kontakte en autoriseret servicetekniker.
12:11	Drying	Mulig årsag: Tørreprogrammet kørte længere end den maksimalt tilladte tid uden at blive færdigt. Foreslået handling: Kontrollér, at fnugfilteret er rent, og at tøjet ikke fylder for meget eller er for vådt, og prøv derefter igen. Kontrollér også, at maskinen har strøm (se efter en udløst afbryder eller en sprunget sikring), og hvis den bruger gas eller damp, skal du sørge for, at forsyningen er slået til. Åbning af døren vil rydde fejlmeddelelsen. Hvis meddelelsen bliver ved med at vises, skal du kontakte en autoriseret servicetekniker.
12:12	Drying	Mulig årsag: Det automatiske tørreprogram kørte længere end den maksimalt tilladte tid uden at blive færdigt. Foreslået handling: Kontrollér, at fnugfilteret er rent, og at tøjet ikke fylder for meget eller er for vådt, og prøv derefter igen. Kontrollér også, at maskinen har strøm (se efter en udløst afbryder eller en sprunget sikring), og hvis den bruger gas eller damp, skal du sørge for, at forsyningen er slået til. Åbning af døren vil rydde fejlmeddelelsen. Hvis meddelelsen bliver ved med at vises, skal du kontakte en autoriseret servicetekniker.
12:13	Drying	Mulig årsag: Den ønskede tørretid blev indstillet til længere end den maksimalt tilladte tørretid for dette program. Foreslået handling: Kontrollér, at fnugfilteret er rent, og at tøjet ikke fylder for meget eller er for vådt, og prøv derefter igen. Åbning af døren vil rydde fejlmeddelelsen. Hvis meddelelsen bliver ved med at vises, skal du kontakte en autoriseret servicetekniker.
12:14	Gas	Mulig årsag: Der er et problem med gasforsyningen eller tændingen af brænderen i denne maskine. Foreslået handling: Kontrollér, at gasforsyningen er slået til, og prøv derefter at nulstille maskinen ved at trykke på nulstillingsknappen. Hvis problemet fortsætter, skal du kontakte en autoriseret servicetekniker.
12:15	Airflow	Mulig årsag: Maskinen registrerede ikke den luftstrøm, den har brug for for at starte eller fortsætte driften. Foreslået handling: Sørg for, at fnugfilteret er rent og helt lukket, at luftventilerne ikke er blokerede, og at dørtætningerne ikke er beskadigede. Prøv derefter igen. Hvis dette bliver ved med at ske, skal du kontakte en autoriseret servicetekniker.
12:16	Airflow	Mulig årsag: Luftstrømskontakten viser stadig, at der er luftstrøm, efter at ventilatoren og tromlen er stoppet, hvilket tyder på, at kontakten sidder fast eller er defekt. Foreslået handling: Dette er et internt problem, og der er ikke noget, du selv skal kontrollere. Hvis denne meddelelse bliver ved med at blive vist, skal du kontakte en autoriseret servicetekniker.
12:17	Airflow	Mulig årsag: Tørretumblerens fnugfilter har været blokeret i en længere periode og skal rengøres. Foreslået handling: Rengør fnugfilteret, og sørg for, at intet blokerer luftstrømmen. Prøv derefter igen. Hvis meddelelsen bliver ved med at vises efter rengøringen, skal du kontakte en autoriseret servicetekniker.
12:18	Airflow	Mulig årsag: Maskinen kunne ikke registrere tilstrækkelig luftstrøm, mens et vaske- eller tørreprogram kørte, normalt fordi tøjet blokerer luftstrømmen. Foreslået handling: Åbn døren, og fordel tøjet jævnt i tromlen — det kan også hjælpe at tage nogle få stykker tøj ud, hvis der er meget tøj — og genstart derefter programmet. Hvis problemet fortsætter, skal du kontakte en autoriseret servicetekniker.
12:19	Airflow	Mulig årsag: Luftstrømmen inde i maskinen er begrænset, hvilket typisk sker, når et internt filter bliver tilstoppet. Foreslået handling: Rengør maskinens luftfilter, og prøv derefter at køre programmet igen. Hvis meddelelsen fortsætter efter rengøringen, skal du kontakte en autoriseret servicetekniker.
12:20	Airflow	Mulig årsag: Luftstrømssensoren ser ud til at være afbrudt eller har en elektrisk fejl. Foreslået handling: Kontrollér, at filteret er rent og sidder korrekt på plads, og prøv derefter igen. Hvis denne meddelelse bliver ved med at blive vist, skal du kontakte en autoriseret servicetekniker.
12:21	Airflow	Mulig årsag: Maskinens luftstrømsmåling har gentagne gange skiftet mellem til og fra, hvilket tyder på en ustabil eller blokeret luftstrøm. Foreslået handling: Kontrollér, at filteret er rent, og at intet blokerer luftstrømmen, herunder omkring området ved den udvendige ventilationsåbning. Hvis problemet fortsætter, skal du kontakte en autoriseret servicetekniker.

Fejlkode	Tekst	Årsag/handling
12:22	Airflow	Mulig årsag: Tørretumbleren registrerede, at luften ikke strømmer gennem den korrekt. Foreslået handling: Rengør fnugfilteret, og sørg for, at intet blokerer luftstrømmen. Prøv derefter at køre maskinen igen. Hvis problemet fortsætter, skal du kontakte en autoriseret servicetekniker.
12:251	Control system	Mulig årsag: Maskinens styresystem har registreret en intern konfigurationsfejl. Foreslået handling: Sluk maskinen, og kontakt en autoriseret servicetekniker for at få hjælp.
12:252	Control system	Mulig årsag: Maskinens styresystem har registreret en intern fejl. Lågen og fnugfilterlågen er lukket korrekt, så dette er ikke et lågeproblem. Foreslået handling: Sørg for, at lågen og fnuglågen er lukket korrekt. Hvis meddelelsen fortsat vises, skal du slukke maskinen og kontakte en autoriseret servicetekniker.
12:253	Control system	Mulig årsag: Maskinens styresystem har registreret en intern konfigurationsfejl. Foreslået handling: Sluk maskinen, og kontakt en autoriseret servicetekniker for at få hjælp.
12:254	Control system	Mulig årsag: Maskinens styresystem har registreret en intern konfigurationsfejl. Foreslået handling: Sluk maskinen, og kontakt en autoriseret servicetekniker for at få hjælp.
12:255	Control system	Mulig årsag: Maskinens styresystem har registreret en intern konfigurationsfejl. Foreslået handling: Sluk maskinen, og kontakt en autoriseret servicetekniker for at få hjælp.

Ved andre fejlkoder eller tilbagevendende fejlkoder skal strømmen afbrydes i 30 sekunder. Hvis fejlkoden stadig vises, skal du kontakte det autoriserede servicepersonale.

6 Vedligeholdelse

6.1 Generelt

Ejeren af maskinen/vaskeribestyreren er ansvarlig for, at regelmæssig vedligeholdelse gennemføres.

Bemærk:
Mangelfuld vedligeholdelse kan forringe maskinens ydeevne og vil muligvis beskadige komponenterne.

6.2 Tid til vedligeholdelse

Når displayet viser en besked om, at det er tid til vedligeholdelse, skal du kontakte maskinens ejer/vaskerichefen for at udføre vedligeholdelsen (hvis tilgængeligt, vises også et telefonnummer og/eller et mærkat).

Maskinen kan anvendes i mellemtiden. Meddelelsen vil dog fortsætte med at blive vist, indtil vedligeholdelse er udført.

Meddelelsen forsvinder efter ca. 30 sekunder.

6.3 Hver dag

Kontroller, at maskinen ikke kører med døren eller filterskuffen åben. Hvis det er tilfældet, skal maskinen tages ud af drift, indtil den er blevet repareret.

Bemærk:
Kontakt kvalificeret servicepersonale for at få strømmen til den pågældende maskine afbrudt.

Rengør døren, dørglasset, gummilisten samt andre udvendige dele.

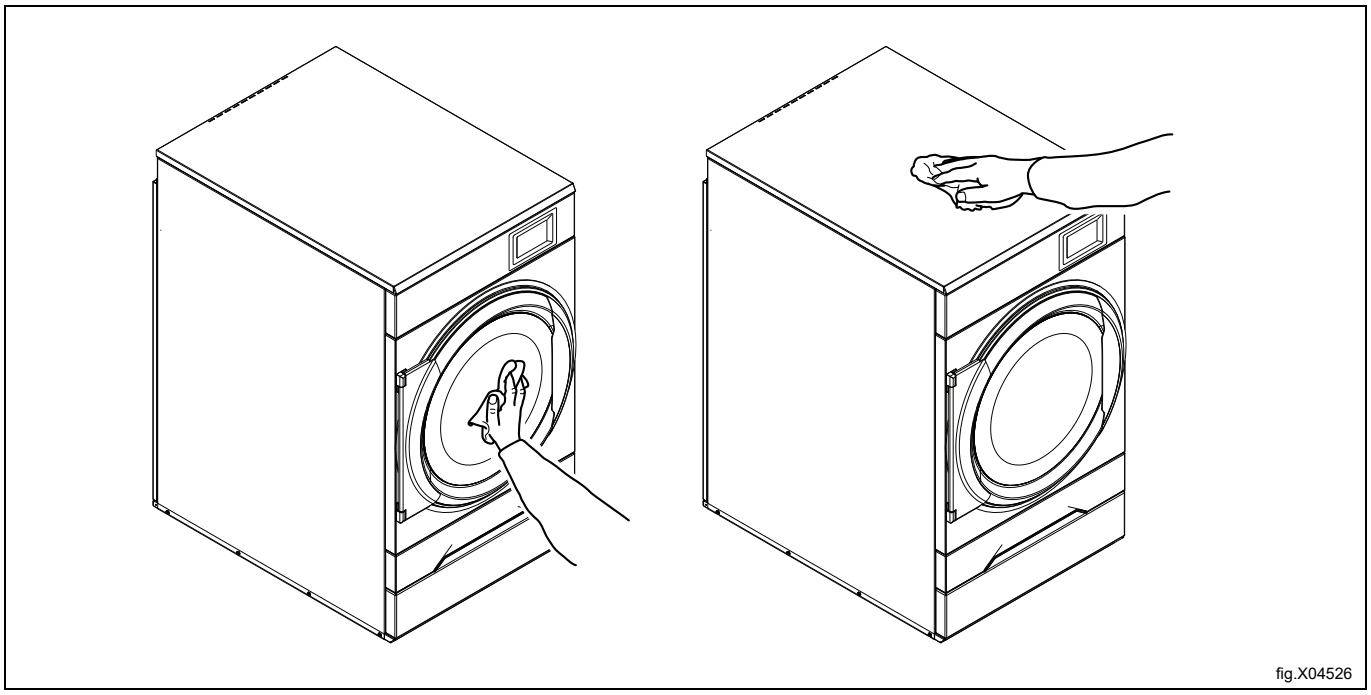

fig.X04526

Kontroller filteret og filterskuffen. Rengør dem om nødvendigt.

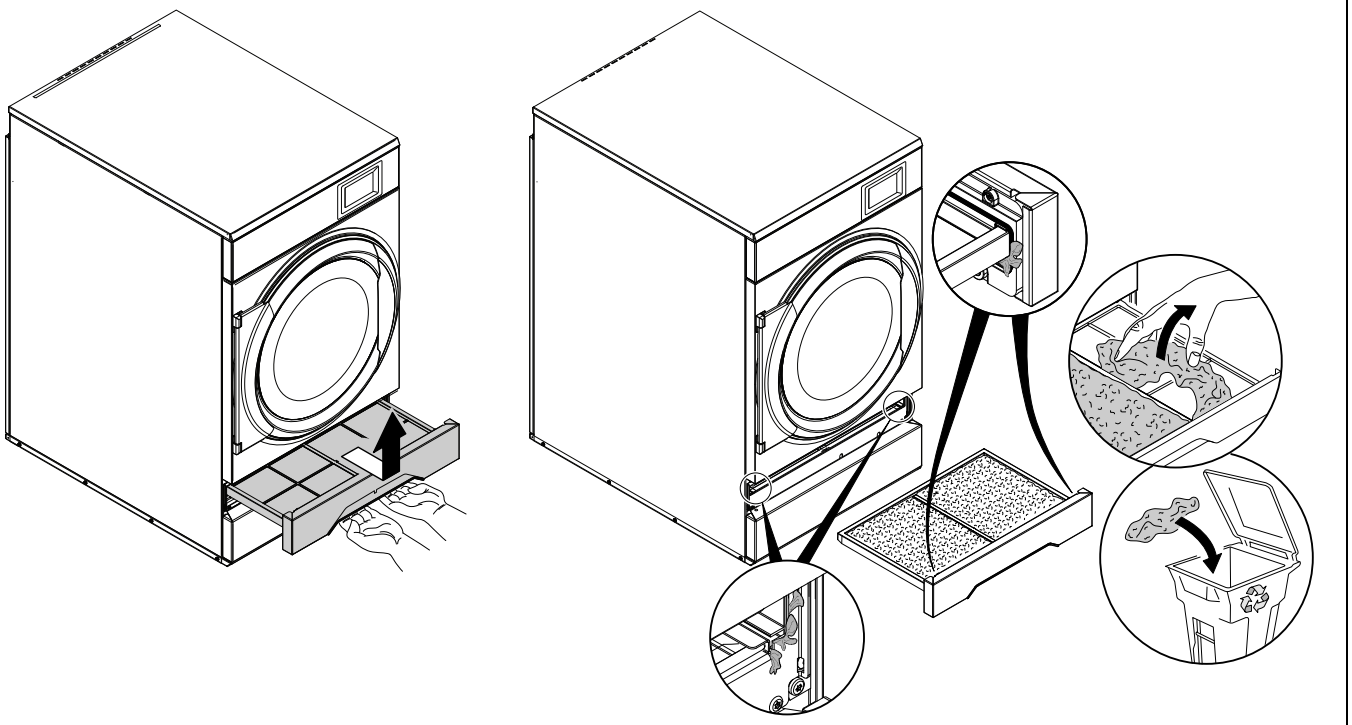

Fjern fnug og støv omkring maskinen.

✓	Korrekt brug Til alle overflader	Brug milde rengøringsmidler, følg daglige rengøringsplaner, aftør med bløde klude og skyl grundigt.
✗	Ukorrekt brug Til malede overflader	**Brug ikke** poleringsmidler, slibende rengøringsmidler, blegemidler eller syreafkalkningsmidler.
✗	Ukorrekt brug Til rustfri ståloverflader	**Brug ikke** klorblegemiddel, saltsyre, ståluld, stålbørster eller stærke chlorider.

6.4 Maskiner med fugtmåling (RMC)

Mindst én gang om året skal tromlen og medbringere tørres af/rengøres med citronsyre (Acidum citricum). Hvis der stadig er rester af sæbe/skyllemiddel, anbefales det også at bruge en grov svamp.

Manglende rengøring kan påvirke funktionen af restfugtighedsstyringen. Den kan medføre en mere fugtig fyldning end ønsket ved programslut.

Bemærk:

Rengøringshyppigheden afhænger af vaskeprocessen, f.eks. tekstiltyper, vaskekemi, doseringsniveauer og skylleeffektivitet. En højere grad af ophobning af rester kræver hyppigere rengøring. Hold tromlen og medbringerne rene for at sikre en pålidelig ydeevne for RMC og Load Intelligence.

6.5 Maskiner med varmepumpe

6.5.1 Andet fnugfilter

- Hvis en advarselsmeddelelse om rengøring af filteret vises på displayet; følg instruktionerne på displayet og rengør det første og andet filter.
- Hvis det første og det andet filter er blevet renset, men advarselsmeddelelsen fortsætter i den næste tørrecyklus, så skal specialfilteret renses eller udskiftes. Kontakt ejeren af maskinen/vaskeribestyreren for at få renset eller udskiftet specialfilteret.

6.5.1.1 For at rengøre det andet filter

Fjern filterskuffen, og træk det andet fnugfilter ud.

Rens det andet fnugfilter.

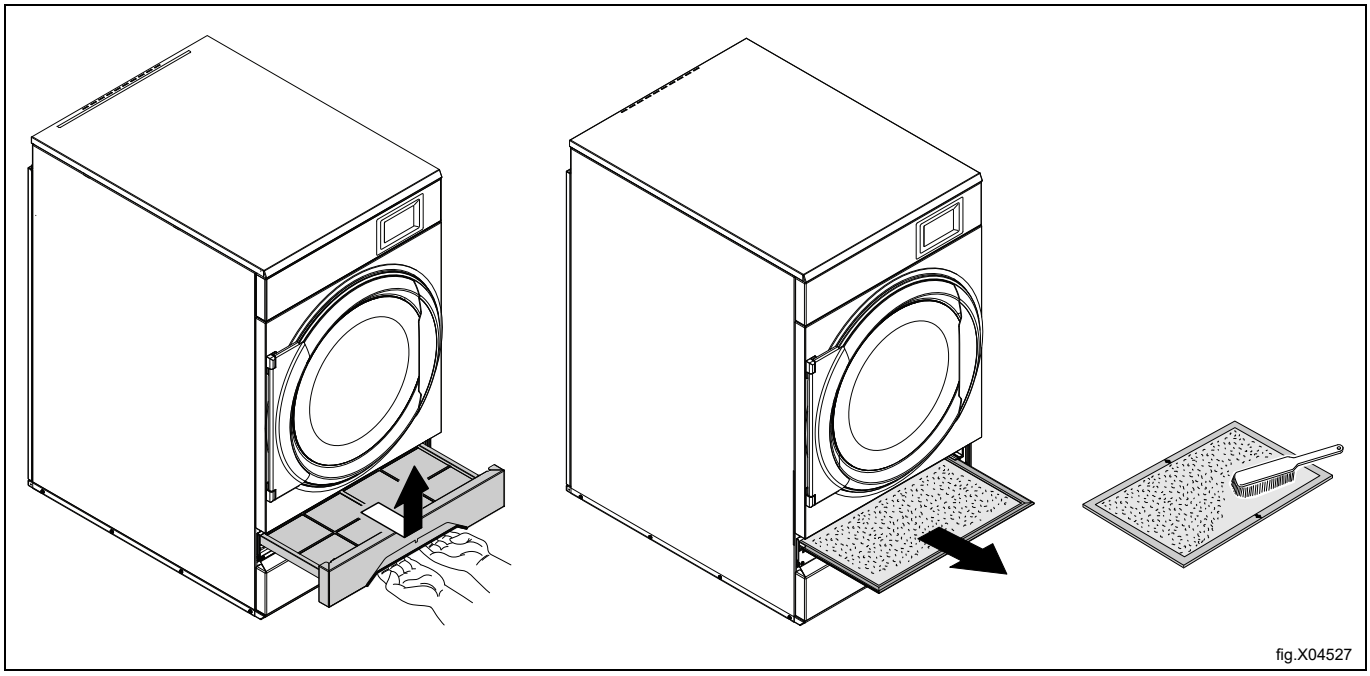

fig.X04527

Når det andet fnugfilter er blevet renset, indsættes det medsamt filterskuffen.

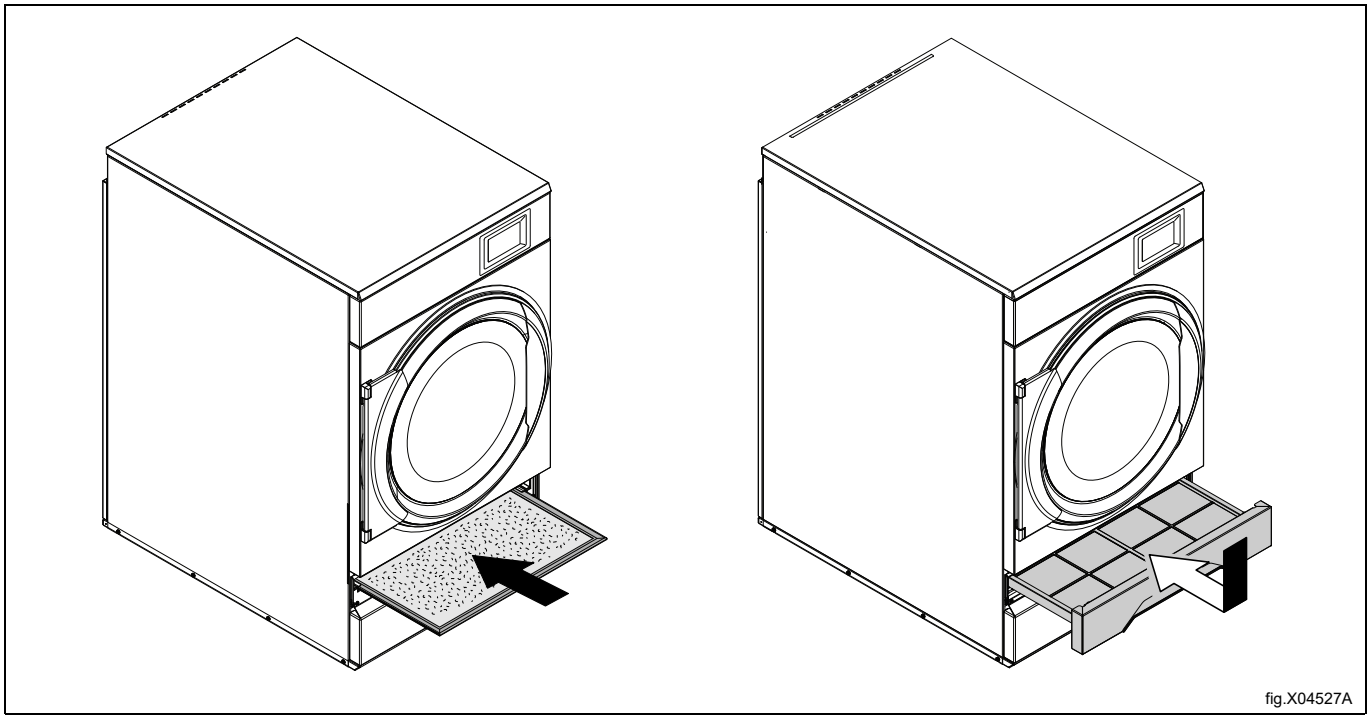

fig.X04527A

7 Oplysninger om bortskaffelse

7.1 Apparatets genanvendelighed og bortskaffelse

7.1.1 Genbrug

Vores apparater er fremstillede med en betydelig procentdel genanvendelige metaller (som f.eks. rustfrit stål, jern, aluminium, galvaniserede plader, kobber osv), der kan genanvendes via lokale genanvendelsessystemer i overensstemmelse med gældende bestemmelser i det pågældende land.

Nationale bestemmelser vedrørende affaldsbehandling kan variere. Bortskaffelsen af apparatet skal derfor udføres i overensstemmelse med gældende lovgivning og de direktiver, der er udstedt af de kompetente myndigheder i det land, hvor apparatet tages ud af drift.

Komponenterne i apparatet skal adskilles og bortskaffes i overensstemmelse med deres materialesammensætning (f.eks. metaller, olie, fedt, plastik, gummi, kølegasser, isolerende plader og andre isolerende materialer, glasuld, LE-D'er osv.) og i fuld overensstemmelse med gældende lokale og internationale bestemmelser om håndtering af affald.

Kompressorer kan indeholde olier og kølevæsker. De er derfor specialaffald og skal genanvendes på basis af lokale bestemmelser.

7.1.2 Procedure vedrørende bortskaffelse af apparatet og genindvinding af komponenter/materialer

Dette produkt må ikke bare bortskaffes i miljøet ved slutningen af dets levetid. Det skal i stedet bortskaffes i overensstemmelse med lokale miljøbestemmelser eller, hvilket foretrækkes, afleveres i sin helhed til et autoriseret genanvendelsescenter.

Alle fjernede komponenter, herunder døre og andre strukturelle dele, skal afleveres sammen med apparatet til et autoriseret genanvendelses- eller demonteringscenter.

Demonterings-/genanvendelsescentret vil anvende moderne teknologier og metoder til effektivt at adskille produkterne for at opnå optimal genanvendelighed.

Bemærk, at printkort, elektriske motorer eller andre komponenter, der er identificeret i EU's lovgivning som havende et højt potentiale for genindvinding af kritiske råmaterialer, skal behandles særskilt.

I tilfælde af tvivl eller spørgsmål er du altid velkommen til at kontakte dit kundeservicecenter.

Inden bortskaffelse af apparatet skal dets fysiske tilstand og bevaringstilstand omhyggeligt kontrolleres for at registrere potentielle utætheder med væsker eller gasser samt for at se, om der er ødelagte dele, der kan være til fare under håndtering og efterfølgende demontering.



Symbolet på produktet angiver, at produktet ikke må bortskaffes sammen med husholdningsaffaldet, men skal bortskaffes korrekt for at hjælpe med til at forhindre potentielle, negative konsekvenser for miljøet og folkesundheden. Vedrørende yderligere oplysninger om genanvendelse af dette produkt bedes man kontakte den lokale forhandler eller repræsentant, kundeservice eller det lokale renovationsselskab.

Bemærk:

I forbindelse med skrotning af apparatet skal alle mærkninger, denne håndbog samt al anden dokumentation vedrørende apparatet destrueres.

7.2 Bortskaffelse af emballage

Bortskaffelse af emballagen skal ske i overensstemmelse med gældende, national lovgivning. Alle de anvendte emballagematerialer er miljøvenlige.

De kan opbevares sikkert, genbruges eller forbrændt i et egnet affaldsforbrændingsanlæg. Genbrugsplast er mærket som følgende eksempler.

 **PE**	Polyætylen: • Emballagens udvendige film • Posen med brugervejledningen
 **PP**	Polypropylen: • Stropper
 **PS**	Polystyrenskum: • Hjørnebeskyttere



Electrolux Professional AB
341 80 Ljungby, Sweden
www.electroluxprofessional.com