CE

Manual de funcionamiento
Secadora

TD7–8, TD7–8LAC

Type N1...

R513A



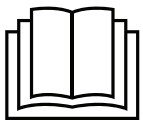

Electrolux PROFESSIONAL

438942150/ES
2026.11.19

Instrucciones originales

Indice

1 Advertencias de seguridad 5
1.1 Medidas de seguridad adicionales respecto a la secadora con calentamiento por gas 7
1.2 Información general 7
1.3 Sólo para uso comercial 7
1.4 Copyright 7
1.5 Certificación de ergonomía 8
1.6 Símbolos 8
2 Condiciones y exclusiones de la garantía 9
3 Consejos y sugerencias para ahorrar energía 10
3.1 Antes del secado 10
3.2 Consumo de energía 10
4 Manipulación 11
4.1 Carga 11
4.2 Cómo poner en marcha la máquina 13
4.2.1 Seleccionar programa y opción 13
4.2.1.1 Programas 14
4.2.2 Programas para lagoon 17
4.2.3 Opciones 18
4.2.4 Máquinas que funcionan con monedas 19
4.3 Fin del programa 19
4.3.1 Limpie el filtro 19
4.3.2 Limpie el segundo filtro — Solo para máquinas con bomba de calor 20
5 Códigos de error 21
6 Mantenimiento 24
6.1 Información general 24
6.2 Es el momento de realizar el mantenimiento 24
6.3 Diariamente 24
6.4 Máquinas con medición de humedad (RMC) 25
6.5 Máquinas con bomba de calor 26
6.5.1 Segundo filtro de pelusas 26
6.5.1.1 Para limpiar el segundo filtro 26
7 Información sobre la eliminación 27
7.1 Reciclaje y eliminación de equipos 27
7.1.1 Reciclaje 27
7.1.2 Procedimiento para la eliminación de equipos y la recuperación de componentes/ materiales 27
7.2 Eliminación del embalaje 28

El fabricante se reserva el derecho de modificar el diseño y las especificaciones de los materiales.

1 Advertencias de seguridad

- El mantenimiento solo deberá realizarlo personal autorizado.
- Solo deben emplearse repuestos, accesorios y consumibles autorizados.
- No utilice la máquina si ha utilizado productos químicos industriales para su limpieza.
- No seque prendas sin lavar en la máquina.
- ADVERTENCIA: Las prendas que se hayan manchado con sustancias como productos para el cuidado del cabello, aceite de cocina, acetona, alcohol, gasolina, queroseno, quitamanchas, trementina, ceras y quitaceras deben limpiarse adecuadamente para eliminar la sustancia contaminante antes de secarlas en la secadora. Cuando lave prendas así de sucias, utilice el detergente indicado por el fabricante y seleccione la temperatura más adecuada. En caso de duda, lave las prendas varias veces.
- No seque en la secadora productos tales como espuma de goma (espuma látex), gorros de ducha, productos textiles impermeables, artículos con base de goma y telas o almohadas con acolchados de espuma de goma.
- Los suavizantes o productos similares deben utilizarse siguiendo las indicaciones del fabricante.
- La parte final del ciclo de secado tiene lugar sin calor (ciclo de enfriamiento) para asegurarse de que las prendas se dejan a una temperatura a la que no sufran daños.
- Retire todos los objetos de los bolsillos, como encendedores y cerillas.
- ADVERTENCIA: Nunca pare la secadora antes de llegar al final del ciclo de secado a menos que extraiga rápidamente todas las prendas y las extienda para que se disipe el calor.
- A fin de evitar el retroceso de gas en una habitación en la que haya aparatos con llamas o fuegos al descubierto hay que mantener una ventilación adecuada.
- El aire de salida no debe ir al tiro del conducto de evacuación de quemadores de gas o de otros combustibles.
- La secadora no debe instalarse detrás de puertas con cerradura, puertas deslizantes o puertas cuyas bisagras se hallen en el lado opuesto al de la máquina, de tal modo que se limite la apertura completa de la máquina.
- En las secadoras con filtro de pelusa, este ha de limpiarse con frecuencia.
- No hay que dejar que la pelusa se acumule alrededor de la secadora.
- NO DEBE MODIFICARSE ESTE APARATO.
- A la hora de realizar el mantenimiento o de reemplazar piezas, la alimentación debe estar desconectada.
- Cuando se desconecta el suministro, el operador debe comprobar si la máquina está desconectada (que se ha desenchufado y sigue desenchufada) desde cualquier punto al que tenga acceso. Si no es posible, debido a la estructura o la instalación de la máquina, se incluirá una desconexión con un sistema de bloqueo en la posición aislada.
- Según las normas de cableado: monte un interruptor multipolar antes de la máquina para facilitar la instalación y tareas de mantenimiento.
- ADVERTENCIA: El aparato no debe alimentarse mediante un dispositivo de conmutación externo, como un temporizador, ni conectarse a un circuito al que un servicio conecte y desconecte periódicamente.
- Si la placa de datos técnicos indica voltajes o frecuencias nominales diferentes, (separados por la barra invertida /), en el manual de instalación figuran instrucciones para

ajustar el aparato en función del voltaje o la frecuencia nominales que sean necesarios.

- Los equipos fijos no cuentan con sistemas de desconexión de la red eléctrica, con una separación de contactos de todos los polos que permita la desconexión total en una situación de sobrevoltaje de categoría III. El sistema de desconexión debe incorporarse al cableado fijo de acuerdo con la normativa sobre cables.
- Las aberturas de la base no se obstruirán con una alfombra.
- Peso máximo de ropa seca: 8 kg (para secadoras de calentamiento por gas).
- Peso máximo de ropa seca: 9 kg (para secadoras con bomba calorífica y calentamiento eléctrico).
- Nivel de presión acústica de emisiones ponderada en A en los lugares de trabajo: 70 dB(A).
- La secadora puede colocarse encima de una lavadora extractor u otra secadora (WP7–6, WP7–7, WP7–8, TD7–8).
- Requisitos adicionales para los siguientes países; AT, BE, BG, HR, CY, CZ, DK, EE, FI, FR, DE, GR, HU, IS, IE, IT, LV, LT, LU, MT, NL, NO, PL, PT, RO, SK, SI, ES, SE, CH, TR, UK:
  - El aparato se puede utilizar en zonas públicas.
  - La máquina puede ser utilizada por niños de más de 8 años y personas con capacidad física, sensorial o mental reducida, o con falta de experiencia y conocimientos, si han sido entrenadas para utilizarla por parte de la persona responsable de su seguridad y comprenden los riesgos asociados. Los niños no deben jugar con la máquina. La limpieza y el mantenimiento no los realizarán niños sin supervisión.
  - Los niños de menos de 3 años deben mantenerse alejados salvo que exista una supervisión constante.
- Requisitos adicionales para otros países:
  - Estas máquina no ha sido diseñada para ser utilizada por personas (inclusive menores de edad) con capacidad física, sensorial o mental reducida, o con falta de experiencia y conocimientos, a menos que hayan sido entrenadas para utilizarla por parte de la persona responsable de su seguridad. Vigile que los niños no jueguen con la máquina.

1.1 Medidas de seguridad adicionales respecto a la secadora con calentamiento por gas

- Antes de instalar la secadora, compruebe las condiciones de distribución locales y asegúrese de que la naturaleza del gas y la presión y el ajuste del aparato son compatibles.
- No instale la secadora en locales que contengan máquinas de lavado que utilicen como detergente percloruro de etileno, TRICLOROETILENO o CLOROFLUOROCARBUROS.
- NOTA: Se destaca que la conexión y puesta en servicio de los equipos conformes con esta norma están sujetas al cumplimiento de las regulaciones sobre instalación vigentes en los países donde se comercialicen.
- Indicarán que la conexión al equipo debe hacerse con una manguera flexible adecuada para su categoría, según las regulaciones sobre instalación del país de destino y, en caso de duda, el instalador se pondrá en contacto con el proveedor.
- El equipo debe instalarse con materiales ignífugos en el suelo, la encimera y la pared que esté cerca, si es necesario.
- Si huele a gas:
  - No encienda ningún aparato
  - No encienda ningún contacto eléctrico
  - No utilice los teléfonos del edificio
  - Evacue la habitación, el edificio o el lugar
  - Póngase en contacto con la persona responsable de la máquina

1.2 Información general

Las condiciones para el almacenamiento y el transporte del aparato corresponden a una temperatura situada entre -20°C / + 70°C y una humedad relativa máxima del 95%.

Para evitar daños en la electrónica (y otras piezas) como resultado de condensaciones, las máquinas deben almacenarse a temperatura ambiente durante 24 horas antes de utilizarse por primera vez.

La alimentación eléctrica debe cumplir los límites siguientes:

- Rango máx. del voltaje nominal en cada país: -15% / +10%.
- Rango máx. de la frecuencia nominal en cada país: ± 3 Hz.
- Caídas/interrupciones: 5 caídas/día (100% de pérdida de voltaje, de 3-4 minutos de duración).

Lo mejor es contar siempre con una alimentación eléctrica estable. Las fluctuaciones añaden tensiones y cargas adicionales a todos los componentes eléctricos y electrónicos.

1.3 Sólo para uso comercial

Las máquinas de este manual se han fabricado únicamente para uso comercial e industrial.

1.4 Copyright

Este manual es exclusivamente para la consulta del operador y solo se puede ceder a terceros con la autorización de Electrolux Professional AB.

1.5 Certificación de ergonomía

El cuerpo humano está preparado para el movimiento y la actividad, pero puede sufrir lesiones debidas a tensiones físicas como consecuencia de posiciones estáticas y movimientos repetitivos o por la adopción de posturas físicas inconvenientes.

Se han evaluado y certificado las características ergonómicas de su producto, esas que pueden influir en su interacción física y cognitiva con él.

De hecho, un producto que exhiba características ergonómicas debe cumplir requisitos específicos, que pertenecen a tres aspectos diferentes: politécnico, biomédico y psicosocial (facilidad de uso y satisfacción).

Respecto a estos aspectos, se han realizado pruebas específicas con usuarios reales. Por lo tanto, se demostró que el producto cumplía los criterios de aceptabilidad ergonómica que exigen las normas.

En el caso de que un solo operador maneje varias máquinas, aumentarán los movimientos repetitivos y, como consecuencia, crecerá exponencialmente el riesgo biomecánico relacionado.

Los riesgos posturales posibles son la interacción con el asa de la puerta tanto si la máquina se apoya directamente en el suelo, sin base, como si se coloca sobre una lavadora.

Siga las recomendaciones que se indican a continuación, tanto como sea posible, para evitar que los operadores sufran lesiones.

- Coloque la máquina sobre una base en lugar de hacerlo directamente en el suelo, de modo que el operador no deba inclinarse innecesariamente para la carga y descarga.
  La altura mínima recomendada de la base es de 300 mm.
- Desplace el panel de control a la posición inferior si la máquina se coloca sobre una lavadora.
- Cerciórese de que haya carros o cestos adecuados para la carga, la descarga y el transporte.
- Organice la rotación de tareas en el lugar de trabajo si hay un solo operador encargado de varias máquinas.

1.6 Símbolos

	Precaución
	Precaución, superficie caliente
	Precaución, alto voltaje
	Advertencia, riesgo de incendio/material inflamable
	Peligro, riesgo de aplastamiento
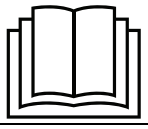	Lea las instrucciones antes de utilizar la máquina

2 Condiciones y exclusiones de la garantía

Si la compra de este producto incluye cobertura de garantía, esta se otorga de acuerdo con la normativa local y sujeta a que el equipo se instale y use para los fines previstos, de acuerdo con la documentación correspondiente.

La garantía es efectiva cuando el cliente ha utilizado piezas originales y realizado el mantenimiento de acuerdo con la documentación de usuario y mantenimiento de Electrolux Professional AB, disponible en papel o en formato electrónico.

Electrolux Professional AB recomienda específicamente el uso de agentes de limpieza, aclarado y descalcificación autorizados por Electrolux Professional AB para obtener resultados óptimos y conservar la eficiencia del producto a lo largo del tiempo.

La garantía de Electrolux Professional AB no cubre:

- El coste de desplazamientos del servicio técnico para la entrega y recogida del producto.
- Instalación.
- Formación en el uso del equipo.
- Sustitución (o suministro) de piezas sujetas a desgaste salvo que sean resultado de defectos de material o fabricación, que se hayan comunicado en el plazo de una (1) semana desde la avería.
- Corrección del cableado externo.
- Corrección de reparaciones no autorizadas, así como de daños, desperfectos e insuficiencias provocados por:
  - Capacidad insuficiente o anómala de los sistemas eléctricos (corriente/voltaje/frecuencia, incluidos picos e interrupciones).
  - Suministro inadecuado o interrumpido de agua, vapor, aire, gas (incluidas impurezas u otros elementos que no cumplan los requisitos técnicos de cada equipo);
  - Piezas de fontanería, componentes o productos consumibles de limpieza que no estén autorizados por el fabricante.
  - Negligencia, mal uso, abuso o incumplimiento, por parte del cliente, de las instrucciones de uso y mantenimiento detalladas en la documentación correspondiente al equipo.
  - Incorrección o deficiencia de: instalación, reparación, mantenimiento (incluida la manipulación, las modificaciones y las reparaciones realizadas por terceros no autorizados) y modificación de los sistemas de seguridad.
  - El uso de componentes que no sean originales (como consumibles, piezas de desgaste o repuestos).
  - Condiciones ambientales que provoquen tensiones térmicas (como sobrecalentamiento/congelación) o químicas (como corrosión/oxidación).
  - Objetos extraños colocados o contenidos en el producto.
  - Accidentes o fuerza mayor.
  - Transporte y manipulación, incluidos rayaduras, abolladuras, astillamiento u otros daños del acabado del producto, salvo que dichos daños sean consecuencia de defectos de material o fabricación, comunicados en el plazo de una (1) semana desde la fecha de entrega, salvo que se haya acordado de otro modo.
- Productos en los que el número de serie original se haya eliminado, alterado o no pueda observarse con facilidad.
- Sustitución de bombillas, filtros u otros consumibles.
- Accesorios y software no autorizados o especificados por Electrolux Professional AB.

La garantía no incluye actividades de mantenimiento planificadas (incluidas las piezas necesarias para ello) ni el suministro de agentes de limpieza, salvo que se especifique por algún acuerdo local, sujeto a las condiciones del lugar.

Consulte en el sitio web de Electrolux Professional AB la lista de centros de atención al cliente autorizados.

3 Consejos y sugerencias para ahorrar energía

3.1 Antes del secado

- Centrifugue los textiles en la lavadora extractora a la velocidad de centrifugado más alta adecuada para el tipo de textil antes de introducirlos en la secadora. Cuanto menor sea el contenido de humedad residual de los textiles, menor será el tiempo de secado y el consumo de energía.
- Siempre que sea posible, clasifique los textiles por tipo de tejido, grosor y talla de la prenda. Secar juntos artículos similares mejora la uniformidad del secado y puede reducir el tiempo de secado innecesario.
- Utilice la cantidad correcta de detergente durante el lavado. El exceso de detergente puede dejar residuos en los textiles y contribuir a la acumulación en los elevadores, filtros y conductos de aire, reduciendo el rendimiento del secado y aumentando el consumo de energía.

3.2 Consumo de energía

- Para obtener la máxima eficiencia energética, cargue la secadora aproximadamente con la carga recomendada para el programa seleccionado. No supere la capacidad de carga máxima, ya que una carga excesiva puede aumentar el tiempo de secado y reducir el rendimiento del secado.
- Seleccione el programa ECO siempre que esté disponible. Los programas ECO están diseñados para minimizar el consumo de energía y conseguir al mismo tiempo el resultado de secado previsto.
- Limpie el filtro o los filtros de pelusas después de cada ciclo de secado o según se indique en este manual. Los filtros limpios garantizan un flujo de aire sin obstrucciones, tiempos de secado más cortos y un rendimiento energético óptimo.
- Para mantener un rendimiento energético óptimo durante toda la vida útil del producto, mantenga limpio y sin obstrucciones el sistema de flujo de aire de la secadora. Elimine periódicamente las pelusas y los residuos de los conductos de aire, los componentes internos del flujo de aire, las entradas de aire y las salidas de aire, tal como se describe en este manual. **La limpieza de los componentes internos del flujo de aire que no sean accesibles para el usuario deberá realizarla un técnico de servicio cualificado.**
- En las secadoras con evacuación, el conducto de evacuación y la salida de aire deben limpiarse periódicamente para mantener un flujo de aire, un rendimiento de secado y una eficiencia energética óptimos. **La limpieza de los conductos de evacuación o de los componentes que requieran desmontaje deberá realizarla un técnico de servicio cualificado.**
- Instale la secadora de acuerdo con las instrucciones de instalación. Una instalación correcta es esencial para lograr un rendimiento de secado y una eficiencia energética óptimos. **Los trabajos de instalación y ajuste deberán realizarlos un técnico de servicio cualificado y autorizado cuando así lo exija la normativa local.**
- Retire los textiles poco después de que finalice el programa. Esto minimiza el funcionamiento de la función antiarrugas y evita un consumo de energía innecesario.

4 Manipulación

4.1 Carga

Nota!
Saque de los bolsillos todos los objetos y asegúrese de que no haya objetos metálicos, como pueden ser tornillos, pasadores, etc. en ellos. Los objetos metálicos pueden estropear el tambor.

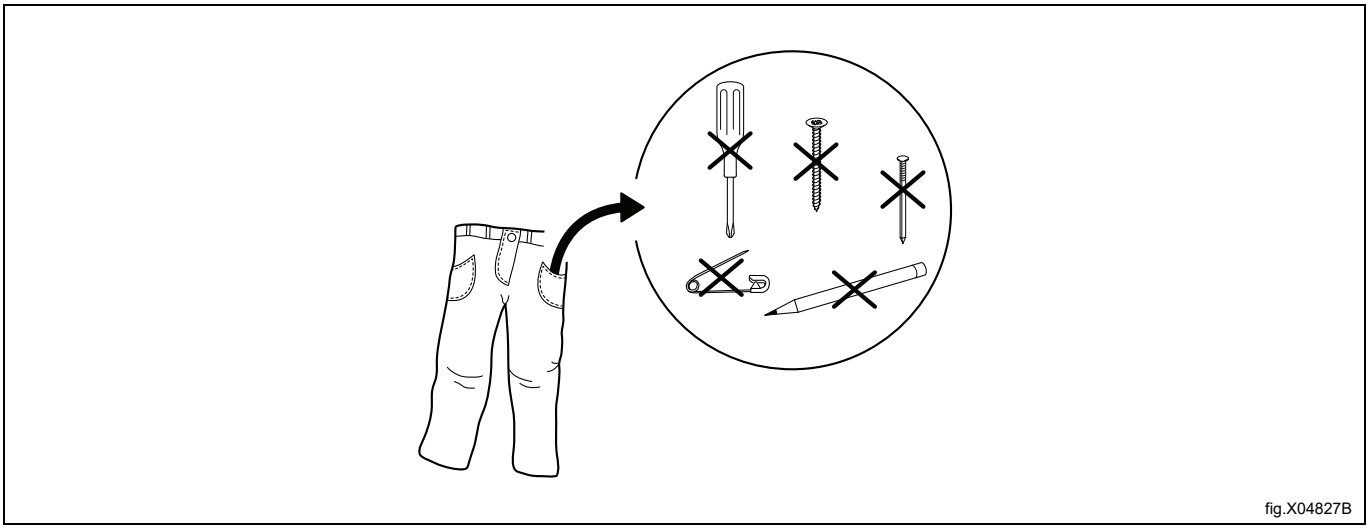

fig.X04827B

Asegúrese de que el filtro esté limpio.

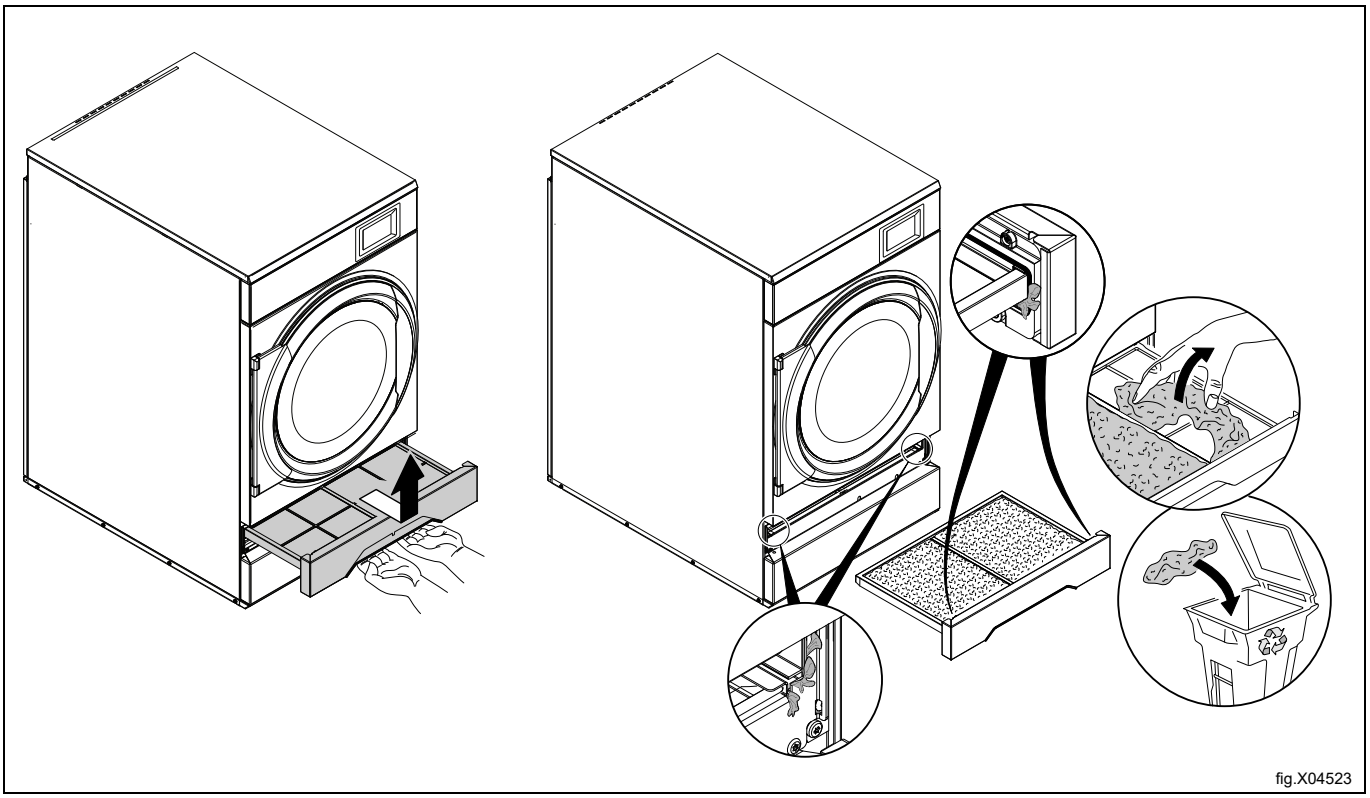

fig.X04523

Introduzca las prendas en la máquina y cierre la puerta.
La carga máxima recomendada es 7.5 kg.

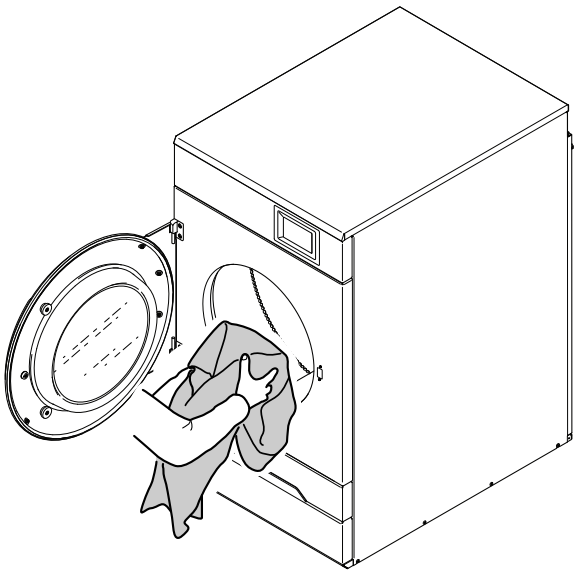

fig.X04535

4.2 Cómo poner en marcha la máquina

4.2.1 Seleccionar programa y opción

Seleccione el programa en la lista.

Dependiendo de la configuración del equipo, los programas se pueden mostrar de diferentes maneras. Las siguientes ilustraciones muestran algunos ejemplos.

Pulse el icono de información ⓘ situado junto al icono del programa para obtener más información sobre dicho programa.

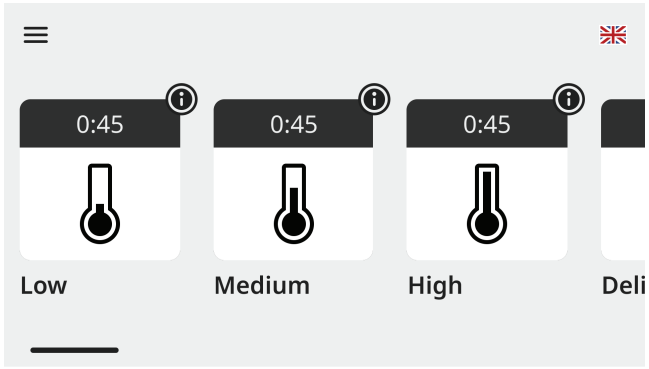

fig.X04959A

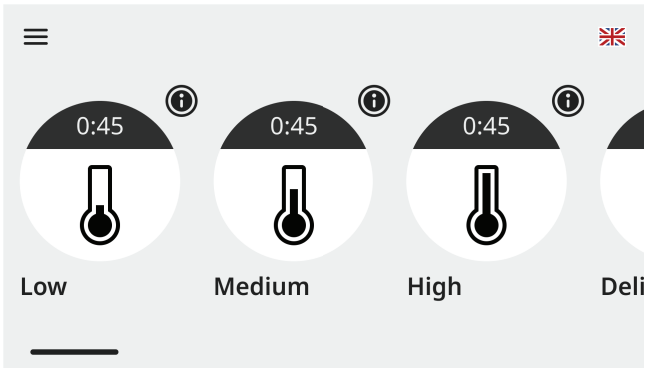

fig.X04959

En la vista de lista puede consultar rápidamente los parámetros principales del programa, como la duración calculada del programa.

Al seleccionar un programa, se muestra una pantalla de inicio. El aspecto de esta pantalla depende de las selecciones realizadas en el asistente de instalación y en el menú de ajustes.

- Antes del inicio del programa
  La duración del programa se muestra como el tiempo de ciclo estimado o como el tiempo de ciclo estimado junto con la hora de finalización prevista, en función de la aplicación prevista y de los requisitos del mercado.
- Después del inicio del programa
  La duración del programa se muestra como el tiempo de ciclo estimado restante hasta la finalización del programa y se actualiza continuamente en función del desarrollo real del programa.
- Es posible configurar un inicio diferido, en función de la aplicación prevista y de los requisitos del mercado.
  – Toque el campo de fecha y hora y seleccione la hora de finalización deseada. Confirme pulsando el botón de inicio.
  – El botón de inicio parpadeará hasta que comience el programa.
  – Si se abre la puerta antes de que comience el programa, la función de inicio diferido se cancelará. Para iniciar el programa antes de que se active el inicio diferido, vuelva a tocar Inicio.

4.2.1.1 Programas

La máquina está provista con varios programas adaptados al campo de aplicaciones para la que se ha diseñado; mercados diferentes utilizan programas diferentes. A continuación se muestra una breve descripción de algunos ejemplos de programas que puede utilizar.

Nota!

Para obtener los mejores resultados de secado, seque juntas las prendas del mismo tipo de tejido en cada ciclo de secado.

Hay dos tipos de programas: los automáticos y los de tiempo.

- Los programas automáticos detectan la humedad y se detienen cuando se alcanza el nivel de secado seleccionado.
- Los programas temporizados no detectan la humedad y se detienen cuando finaliza el tiempo preestablecido o seleccionado.

Las opciones indicadas en la siguiente tabla son las opciones preseleccionadas. Sin embargo, las opciones preseleccionadas se pueden cambiar antes del inicio.

Programas automáticos

Nombre del programa	Explicación	Opción
Normal Auto	Temperatura normal. Se detiene automáticamente cuando la ropa está muy seca. Para tejidos que soportan temperaturas de normales a altas, como el algodón, el denim y el rizo.	Extra dry
Low Auto	Temperatura baja. Se detiene automáticamente cuando la ropa está muy seca. Para tejidos delicados y sintéticos, como el poliéster, la viscosa y el policotón.	Extra dry
Normal ECO Auto	Temperatura normal. Ciclo de ahorro de energía; puede influir en el tiempo de secado. Se detiene cuando la ropa está muy seca. Para tejidos que soportan temperaturas de normales a altas, como el algodón, el denim y el rizo.	Extra dry
Low ECO Auto	Temperatura baja. Ciclo de ahorro de energía; puede influir en el tiempo de secado. Se detiene cuando la ropa está muy seca. Para tejidos delicados, como el poliéster, la viscosa y el policotón.	Extra dry
Large items Auto	Temperatura normal. Se detiene automáticamente cuando el tejido está seco. Para prendas grandes, como sábanas, manteles y cortinas. Evita que se enreden. Para tejidos que soportan temperaturas de normales a altas.	Normal
Large items Auto	Temperatura baja. Se detiene automáticamente cuando el tejido está seco. Para prendas grandes, como sábanas, manteles y cortinas. Evita que se enreden. Para tejidos delicados y sintéticos.	
Small load Auto	Temperatura normal. Se detiene cuando el tejido está seco. Para cargas pequeñas. Para tejidos que soportan temperaturas de normales a altas.	Normal
Small load Auto	Temperatura baja. Se detiene cuando el tejido está seco. Para cargas pequeñas. Para tejidos delicados y sintéticos.	
Sensitive Auto	Temperatura baja. Adecuado para tejidos delicados y fibras artificiales, como el poliéster y la poliamida, así como fibras naturales, como la seda.	
Mops Auto	Temperatura baja. Se detiene cuando las fregonas están secas. Adecuado para fregonas de microfibra sintética.	
Cloths Auto	Temperatura baja. Se detiene cuando los paños están secos. Adecuado para paños de microfibra sintética.	
Disinfection Auto	Se detiene cuando la desinfección ha finalizado. Solo para secadoras eléctricas o de gas. • Media carga como máximo. • No detenga el programa antes de tiempo. • Asegúrese de que la carga esté seca y no enredada. • En el primer uso, utilice el programa de desinfección de lavado.	

Programas de tiempo

Nombre del programa	Explicación
Normal Time	Temperatura normal. Ajuste manualmente el tiempo de secado; se detiene cuando finaliza el tiempo. Para tejidos que soportan temperaturas de normales a altas, como el algodón, el denim y el rizo.
Low Time	Temperatura baja. Ajuste manualmente el tiempo de secado; se detiene cuando finaliza el tiempo. Para tejidos delicados y sintéticos, como el poliéster, la viscosa y el algodón poliéster, y «secado en secadora a baja temperatura».
Normal ECO Time	Temperatura normal. Ciclo de ahorro energético; puede requerir un tiempo de secado más largo. Se detiene cuando finaliza el tiempo. Para tejidos delicados, como el poliéster, la viscosa y el algodón poliéster, y «secado en secadora a baja temperatura».
Low ECO Time	Temperatura baja. Ciclo de ahorro energético; puede requerir un tiempo de secado más largo. Se detiene cuando finaliza el tiempo. Para tejidos delicados, como el poliéster, la viscosa y el algodón poliéster, y «secado en secadora a baja temperatura».
Down Time	Temperatura baja. Ajuste el tiempo de secado según el tipo de prenda para obtener el nivel de secado deseado. Ideal para prendas como chaquetas de plumón, edredones y almohadas.
Wool Time	Temperatura normal. Se detiene antes de que la ropa esté completamente seca para proteger los tejidos. Programa delicado para prendas de lana, como mantas y chaquetas.
Airing Time	Programa de aireación. Airea prendas como colchas, edredones y ropa de cama. Ajuste manualmente el tiempo de secado; el programa se detiene cuando finaliza el tiempo.

Programas con monedas

Nombre del programa	Explicación
High Time	Temperatura alta. Ajuste manualmente el tiempo de secado; se detiene cuando finaliza el tiempo. Para tejidos que soportan temperaturas altas, como el denim y el rizo.
Medium Time	Temperatura media. Ajuste manualmente el tiempo de secado; se detiene cuando finaliza el tiempo. Para tejidos que soportan temperaturas medias, como el algodón y el rizo.
Low Time	Temperatura baja. Ajuste manualmente el tiempo de secado; se detiene cuando finaliza el tiempo. Para tejidos delicados y sintéticos, como el poliéster, la viscosa y el algodón poliéster, y «secado en secadora a baja temperatura».
Airing Time	Programa de aireación. Airea prendas como colchas, edredones y ropa de cama. Ajuste manualmente el tiempo de secado; el programa se detiene cuando finaliza el tiempo.

4.2.2 Programas para lagoon

Nombre del programa	Explicación
Wool high	Programa de lana. Para abrigos, jerséis, chaquetas de traje y pantalones de lana. Se detiene automáticamente cuando se alcanza el nivel de secado seleccionado.
Wool medium	Programa de lana. Para chaquetas de traje y faldas de lana. Se detiene automáticamente cuando se alcanza el nivel de secado seleccionado.
Silk	Programa para prendas delicadas. Para vestidos de seda y viscosa. Se detiene automáticamente cuando se alcanza el nivel de secado seleccionado.
Synthetic mix Medium	Programa para tejidos mixtos. Para trajes de algodón, trajes de lino, impermeables y mezclas de algodón. Se detiene automáticamente cuando se alcanza el nivel de secado seleccionado.
Synthetic mix Low	Programa para prendas delicadas. Para piel sintética y tejidos mixtos con viscosa o poliéster. Se detiene automáticamente cuando se alcanza el nivel de secado seleccionado.
Ties	Programa para prendas delicadas. Para corbatas dentro de una red. Se detiene automáticamente cuando se alcanza el nivel de secado seleccionado.
Gentle 40	Programa para prendas delicadas. Para piel sintética y tejidos mixtos con viscosa o poliéster. Se detiene automáticamente cuando se alcanza el nivel de secado seleccionado.

4.2.3 Opciones

Los programas de esta máquina pueden incluir distintas opciones según la aplicación prevista y el mercado. Como los requisitos varían entre mercados, las opciones disponibles pueden ser diferentes.

Pulse el icono de información ⓘ situado junto al icono de opciones para obtener más información sobre esa opción.

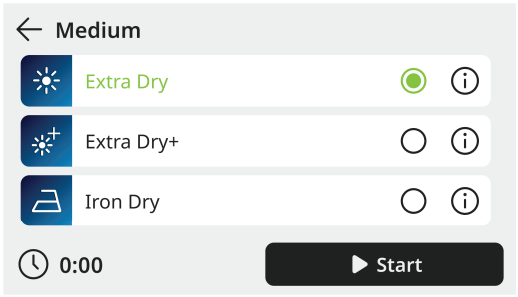

fig.X04960

Hay dos tipos de opciones disponibles:

- Opciones de selección única: solo se puede seleccionar una opción cada vez.
- Opciones de selección múltiple: se pueden seleccionar dos o más opciones al mismo tiempo.

Las descripciones de la tabla siguiente proporcionan ejemplos breves de las opciones que pueden estar disponibles.

Ilustración de la opción	Nombre de la opción	Explicación
	Extra dry	Seca la ropa hasta dejarla completamente seca.
	Dry	Seca la ropa hasta dejarla seca.
	Iron dry	Seca la ropa hasta dejarla lista para planchar o ligeramente húmeda.
	Extra dry+	Seca la ropa hasta dejarla completamente seca, casi totalmente sin humedad.
	Reversing	Cambio alterno del sentido de giro del tambor. Mejora el secado y el acabado (reduce las arrugas). Reduce los enredos y mejora la reducción de arrugas y la uniformidad del secado, por ejemplo, en prendas grandes como las sábanas.
	Anti crease	El tambor y el ventilador funcionan de forma intermitente después del secado para mantener la ropa en movimiento. Evita las arrugas al impedir que la ropa se amontone. Mantiene las prendas menos arrugadas si no se retiran inmediatamente.
	Reversing + Anti crease	Combinación de: • Inversión y cambio alterno del sentido de giro del tambor. Mejora el secado y el acabado (reduce las arrugas). Reduce los enredos y mejora la reducción de arrugas y la uniformidad del secado, por ejemplo, en prendas grandes como las sábanas. • Antiarrugas: el tambor y el ventilador funcionan de forma intermitente una vez finalizado el secado para mantener la ropa en movimiento. Ayuda a evitar las arrugas al impedir que la ropa se apelmace si no se retira inmediatamente.

Toque la tecla de inicio para poner en marcha el programa.

Durante la ejecución del programa es posible la pausa, la parada y el avance rápido si los ajustes lo permiten.

4.2.4 Máquinas que funcionan con monedas

Seleccione el programa.

Introduzca la cantidad correcta de monedas. Toque el botón de arranque para poner marcha el equipo.

Una vez iniciado, es posible añadir tiempo al programa seleccionado. Inserte más monedas para añadir más tiempo.

4.3 Fin del programa

Nota!

A fin de obtener el mejor resultado posible del secado es importante que la máquina se vacíe lo antes posible una vez concluido el programa.

Si la máquina no se vacía cuando finaliza el programa, el tambor seguirá girando a cortos intervalos a fin de evitar que se arruguen las prendas.

4.3.1 Limpie el filtro

Limpie el filtro después de cada ciclo de secado.

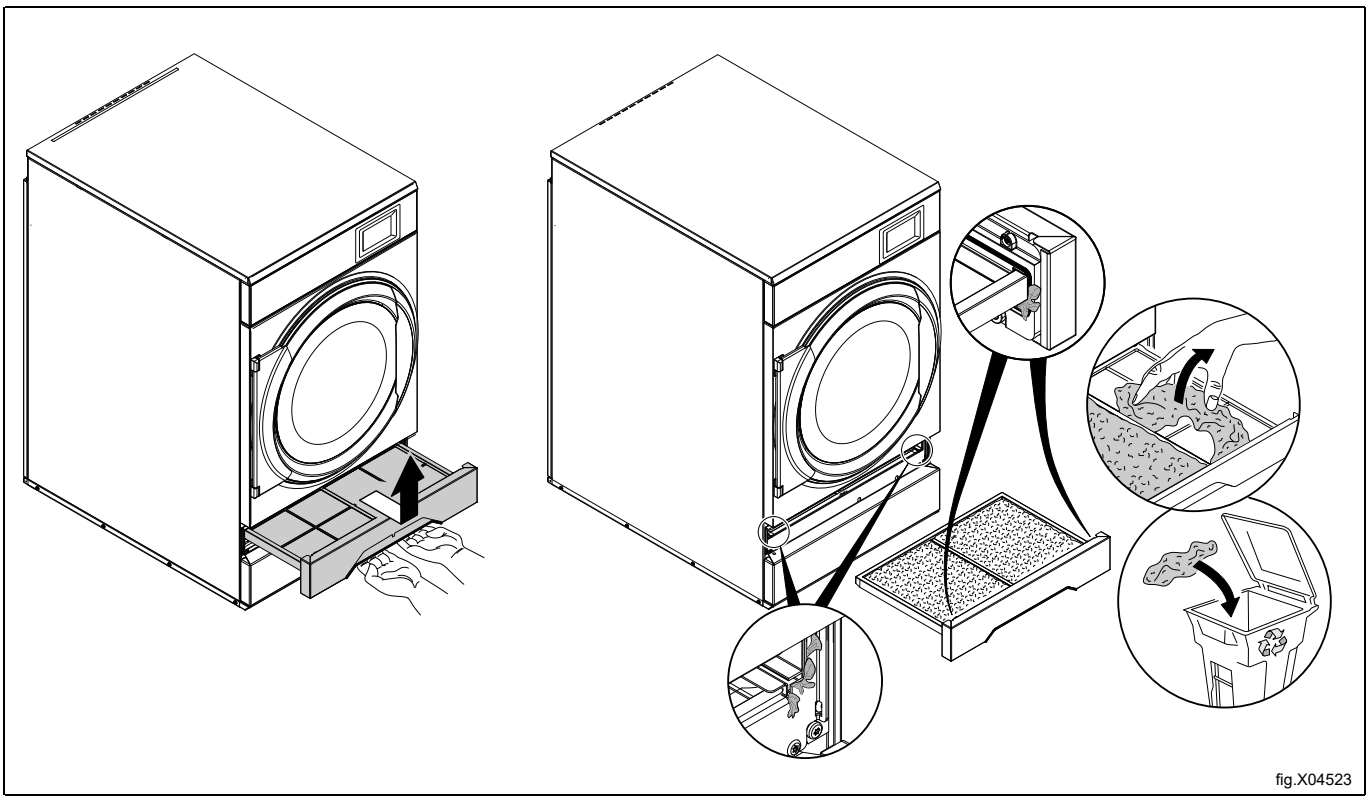

fig.X04523

4.3.2 Limpie el segundo filtro — Solo para máquinas con bomba de calor

Retire el cajón del filtro y extraiga el segundo filtro de pelusas.
Limpie el segundo del filtro de pelusas.

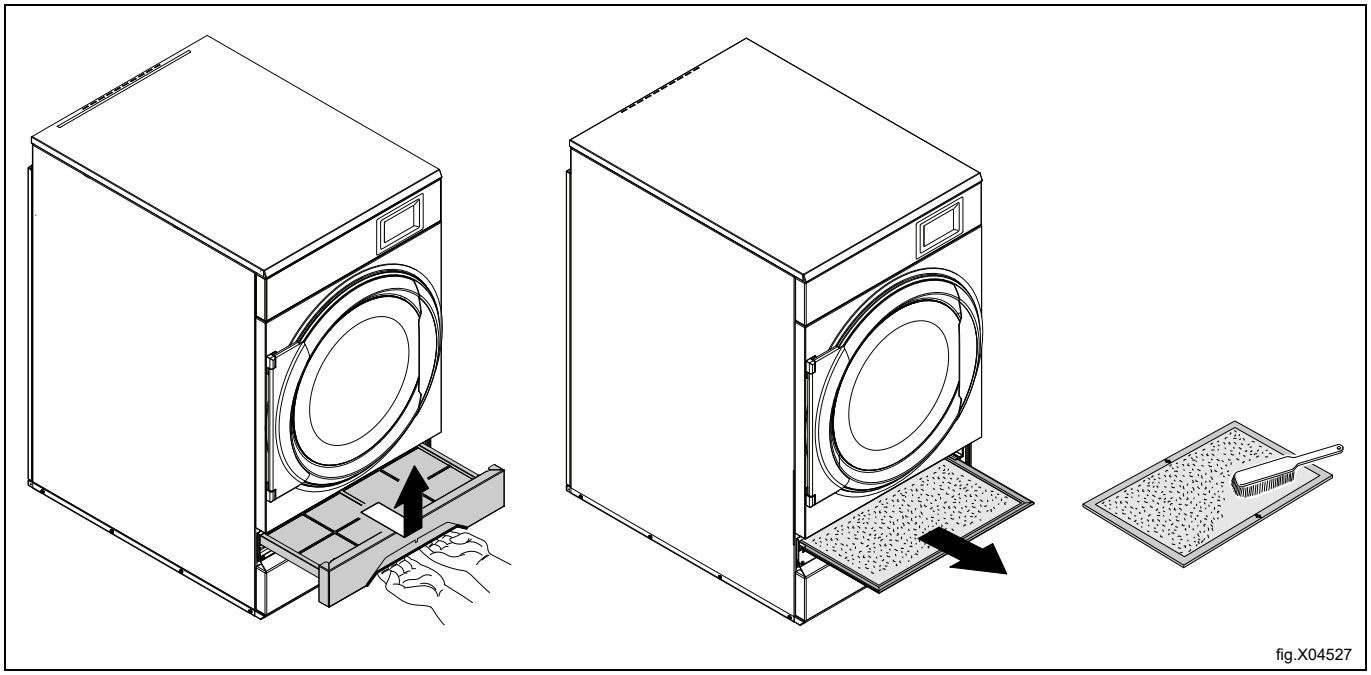
fig.X04527

Cuando haya limpiado el segundo filtro de pelusas, introdúzcalo junto con el cajón del filtro.

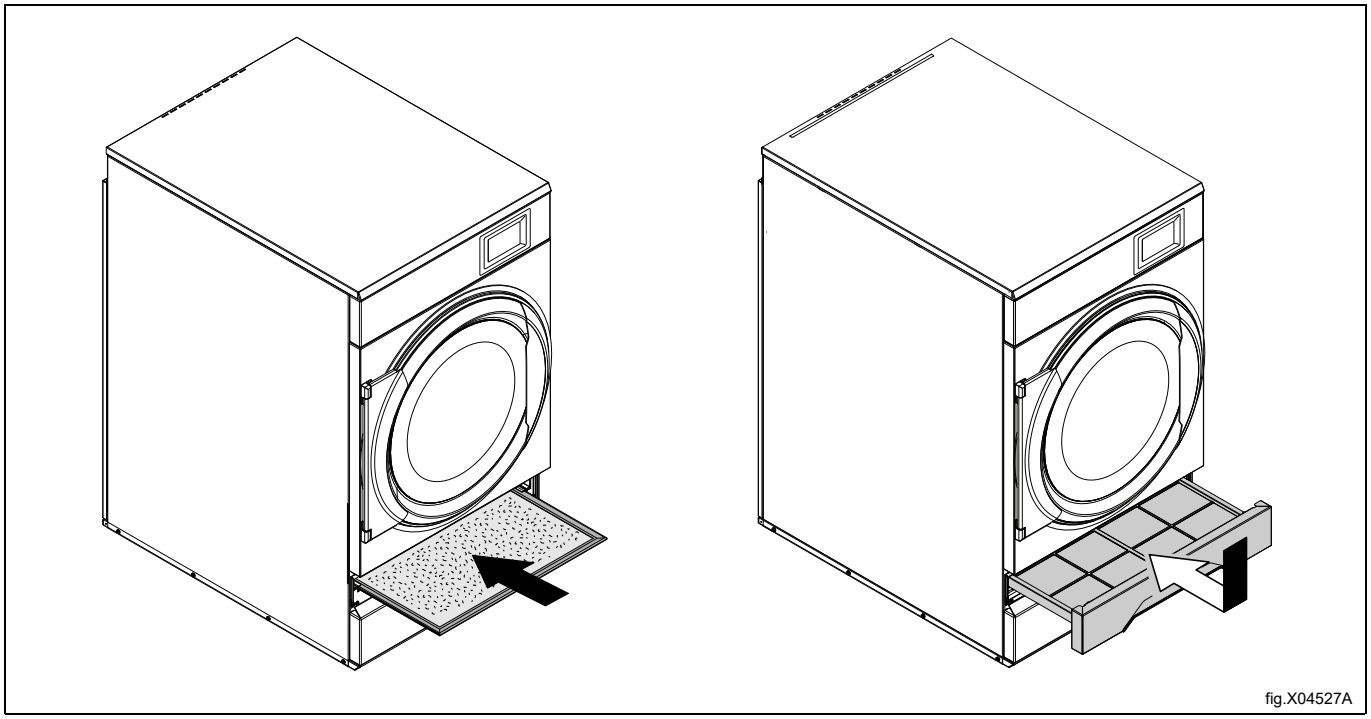
fig.X04527A

Nota!
Deje la puerta abierta cuando esté lista. Servirá para evitar la humedad dentro de la máquina y la formación de bacterias y moho.

5 Códigos de error

Cualquier defecto del programa o del equipo viene indicado mediante un código de error en la pantalla.

Algunos de los códigos de error siguientes pueden resolverse fácilmente sin necesidad de ponerse en contacto con el personal de mantenimiento.

Es posible cambiar las condiciones y establecer nuevos valores para algunos códigos de error. La razón para hacer esto puede ser, por ejemplo, que aparezca un código de error en casos en los que se trata de "condiciones normales" y el parámetro debería ser mayor o menor para ajustarse a las condiciones.

Código de error	Texto	Causa / Acción
10:1	Control system	Posible causa: El tambor giró a una velocidad superior a la velocidad máxima considerada segura durante un ciclo de centrifugado. Acción recomendada: Apague la máquina durante un breve periodo de tiempo y, a continuación, vuelva a encenderla e inténtelo de nuevo. Si este mensaje sigue apareciendo, póngase en contacto con un técnico de servicio autorizado.
10:11	Clock	Posible causa: El reloj interno de la máquina no funciona correctamente. La máquina se puede seguir utilizando, pero es posible que los ajustes de fecha, hora y fin diferido no funcionen como se espera. Acción recomendada: Puede seguir utilizando la máquina, pero es posible que los ajustes de fecha, hora y fin diferido no funcionen correctamente hasta que se repare el reloj. Puede intentar apagar la máquina durante aproximadamente un minuto y volver a encenderla para comprobar si el mensaje desaparece; de lo contrario, póngase en contacto con un técnico de servicio autorizado para que lo solucione.
10:13	Control system	Posible causa: El sistema de control de la máquina no terminó de iniciarse correctamente al encenderla. Acción recomendada: Desconecte la alimentación de la máquina durante un breve periodo de tiempo y vuelva a conectarla. Si este mensaje continúa apareciendo, póngase en contacto con un técnico de servicio autorizado.
10:15	Machine stop	Posible causa: El botón o interruptor de parada de la máquina se ha activado. Acción recomendada: Compruebe si se ha pulsado o activado el botón o interruptor de parada de la máquina y, si es así, suéltelo. Si la máquina sigue sin funcionar, póngase en contacto con un técnico de servicio autorizado.
10:16	Emergency stop	Posible causa: Se ha activado la parada de emergencia de la máquina. Acción recomendada: Compruebe si se ha pulsado el botón de parada de emergencia y, si es así, suéltelo y confirme después el mensaje en la pantalla. Si la máquina sigue sin arrancar, póngase en contacto con la persona responsable de la máquina o con un técnico de servicio autorizado.
12:0	Door Status Change	Posible causa: Al comprobarla durante el uso, la máquina detectó que la puerta no estaba completamente cerrada. Acción recomendada: Asegúrese de que la puerta esté completamente cerrada y, a continuación, inténtelo de nuevo.
12:0	Lint Door Status Change	Posible causa: La puerta del filtro de pelusas está abierta o no está completamente cerrada. Acción recomendada: Compruebe que la puerta del filtro de pelusas esté completamente cerrada y bloqueada; a continuación, inténtelo de nuevo.
12:1	Temperature sensor	Posible causa: El aire que entra en el sistema de calentamiento de la máquina se ha calentado demasiado y un interruptor de seguridad integrado ha cortado el calentamiento para proteger la máquina. Acción recomendada: Deje que la máquina se enfríe antes de volver a utilizarla y asegúrese de que el filtro de pelusas esté limpio y de que las salidas de aire no estén bloqueadas. Si esto sigue ocurriendo, póngase en contacto con un técnico de servicio autorizado.
12:2	Temperature sensor	Posible causa: El aire que sale del sistema de calentamiento de la máquina se ha calentado demasiado y un interruptor de seguridad integrado ha cortado el calentamiento para proteger la máquina. Acción recomendada: Deje que la máquina se enfríe antes de volver a utilizarla y asegúrese de que el filtro de pelusas esté limpio y de que las salidas de aire no estén bloqueadas. Si esto sigue ocurriendo, póngase en contacto con un técnico de servicio autorizado.
12:3	Temperature sensor	Posible causa: El sensor que mide la temperatura del aire de entrada parece estar desconectado o averiado. Acción recomendada: Se trata de un problema interno y no necesita comprobar nada por su cuenta. Si este mensaje sigue apareciendo, póngase en contacto con un técnico de servicio autorizado.
12:4	Temperature sensor	Posible causa: El sensor que mide la temperatura del aire de entrada parece tener un cortocircuito o un fallo en el cableado. Acción recomendada: Se trata de un problema interno y no necesita comprobar nada por su cuenta. Si este mensaje sigue apareciendo, póngase en contacto con un técnico de servicio autorizado.

Código de error	Texto	Causa / Acción
12:5	Temperature sensor	Posible causa: El sensor que mide la temperatura del aire de salida parece estar desconectado o averiado. Acción recomendada: Se trata de un problema interno y no necesita comprobar nada por su cuenta. Si este mensaje sigue apareciendo, póngase en contacto con un técnico de servicio autorizado.
12:6	Temperature sensor	Posible causa: El sensor que mide la temperatura del aire de salida parece tener un cortocircuito o un fallo en el cableado. Acción recomendada: Se trata de un problema interno y no necesita comprobar nada por su cuenta. Si este mensaje sigue apareciendo, póngase en contacto con un técnico de servicio autorizado.
12:8	Condense water	Causa posible: El recipiente que recoge el agua condensada está lleno. Acción recomendada: Vacíe el recipiente de agua condensada y asegúrese de volver a colocarlo correctamente; a continuación, inténtelo de nuevo. Si el mensaje continúa, intente apagar y encender la máquina para que la bomba de condensación pueda reiniciarse y compruebe que la manguera de desagüe de condensación no esté bloqueada ni doblada. Si la bomba sigue sin funcionar después de reiniciar la máquina, póngase en contacto con un técnico de servicio autorizado.
12:11	Drying	Causa posible: El programa de secado funcionó durante más tiempo del máximo permitido sin finalizar. Acción recomendada: Compruebe que el filtro de pelusas esté limpio y que la carga no sea demasiado grande ni esté demasiado húmeda; a continuación, inténtelo de nuevo. Compruebe también que la máquina recibe alimentación (busque un interruptor automático disparado o un fusible fundido) y, si utiliza un suministro de gas o vapor, asegúrese de que esté abierto. Al abrir la puerta se borrará el mensaje de error. Si el mensaje sigue apareciendo, póngase en contacto con un técnico de servicio autorizado.
12:12	Drying	Causa posible: El programa de secado automático funcionó durante más tiempo del máximo permitido sin finalizar. Acción recomendada: Compruebe que el filtro de pelusas esté limpio y que la carga no sea demasiado grande ni esté demasiado húmeda; a continuación, inténtelo de nuevo. Compruebe también que la máquina recibe alimentación (busque un interruptor automático disparado o un fusible fundido) y, si utiliza un suministro de gas o vapor, asegúrese de que esté abierto. Al abrir la puerta se borrará el mensaje de error. Si el mensaje sigue apareciendo, póngase en contacto con un técnico de servicio autorizado.
12:13	Drying	Causa posible: El tiempo de secado solicitado se ajustó por encima del tiempo máximo de secado permitido para este programa. Acción recomendada: Compruebe que el filtro de pelusas esté limpio y que la carga no sea demasiado grande ni esté demasiado húmeda; a continuación, inténtelo de nuevo. Al abrir la puerta se borrará el mensaje de error. Si el mensaje sigue apareciendo, póngase en contacto con un técnico de servicio autorizado.
12:14	Gas	Causa posible: Hay un problema con el suministro de gas o con el encendido del quemador de esta máquina. Acción recomendada: Compruebe que el suministro de gas esté abierto y, a continuación, intente reiniciar la máquina pulsando el botón de reinicio. Si el problema continúa, póngase en contacto con un técnico de servicio autorizado.
12:15	Airflow	Causa posible: La máquina no detectó el flujo de aire que necesita para iniciar o continuar funcionando. Acción recomendada: Asegúrese de que el filtro de pelusas esté limpio y completamente cerrado, que las rejillas de ventilación no estén bloqueadas y que las juntas de la puerta no estén dañadas; a continuación, inténtelo de nuevo. Si esto sigue ocurriendo, póngase en contacto con un técnico de servicio autorizado.
12:16	Airflow	Causa posible: El interruptor del flujo de aire sigue indicando que hay flujo de aire incluso después de que el ventilador y el tambor se hayan detenido, lo que sugiere que el interruptor está atascado o defectuoso. Acción recomendada: Se trata de un problema interno y no es necesario que compruebe nada por su cuenta. Si este mensaje sigue apareciendo, póngase en contacto con un técnico de servicio autorizado.
12:17	Airflow	Causa posible: El filtro de pelusas de la secadora ha estado bloqueado durante un periodo prolongado y necesita limpieza. Acción recomendada: Limpie el filtro de pelusas y asegúrese de que nada bloquee el flujo de aire; a continuación, inténtelo de nuevo. Si el mensaje sigue apareciendo después de la limpieza, póngase en contacto con un técnico de servicio autorizado.

Código de error	Texto	Causa / Acción
12:18	Airflow	Causa posible: La máquina no pudo detectar suficiente flujo de aire mientras se ejecutaba un programa de lavado o secado, normalmente porque la carga está bloqueando el flujo de aire. Acción recomendada: Abra la puerta y distribuya la carga uniformemente en el tambor —también puede ayudar retirar algunas prendas si la carga es muy grande— y, a continuación, reinicie el ciclo. Si el problema continúa, póngase en contacto con un técnico de servicio autorizado.
12:19	Airflow	Causa posible: El flujo de aire dentro de la máquina está restringido, lo que normalmente ocurre cuando un filtro interno se obstruye. Acción recomendada: Limpie el filtro de aire de la máquina y, a continuación, intente ejecutar de nuevo el programa. Si el mensaje continúa después de la limpieza, póngase en contacto con un técnico de servicio autorizado.
12:20	Airflow	Causa posible: El sensor de flujo de aire parece estar desconectado o tiene un fallo eléctrico. Acción recomendada: Compruebe que el filtro esté limpio y correctamente colocado; a continuación, inténtelo de nuevo. Si este mensaje sigue apareciendo, póngase en contacto con un técnico de servicio autorizado.
12:21	Airflow	Causa posible: La lectura del flujo de aire de la máquina ha estado alternando repetidamente entre activado y desactivado, lo que sugiere un flujo de aire inestable u obstruido. Acción recomendada: Compruebe que el filtro esté limpio y que nada esté bloqueando el flujo de aire, incluida la zona exterior de ventilación. Si el problema continúa, póngase en contacto con un técnico de servicio autorizado.
12:22	Airflow	Causa posible: La secadora ha detectado que el aire no circula correctamente por su interior. Acción recomendada: Limpie el filtro de pelusas y asegúrese de que nada bloquee el flujo de aire; a continuación, vuelva a poner en marcha la máquina. Si el problema continúa, póngase en contacto con un técnico de servicio autorizado.
12:251	Control system	Causa posible: El sistema de control de la máquina ha detectado un fallo interno de configuración. Acción recomendada: Apague la máquina y póngase en contacto con un técnico de servicio autorizado para obtener asistencia.
12:252	Control system	Causa posible: El sistema de control de la máquina ha detectado un fallo interno. La puerta y la puerta del filtro de pelusas están correctamente cerradas, por lo que no se trata de un problema de la puerta. Acción recomendada: Asegúrese de que la puerta y la puerta del filtro de pelusas estén correctamente cerradas. Si el mensaje sigue apareciendo, apague la máquina y póngase en contacto con un técnico de servicio autorizado.
12:253	Control system	Causa posible: El sistema de control de la máquina ha detectado un fallo interno de configuración. Acción recomendada: Apague la máquina y póngase en contacto con un técnico de servicio autorizado para obtener asistencia.
12:254	Control system	Causa posible: El sistema de control de la máquina ha detectado un fallo interno de configuración. Acción recomendada: Apague la máquina y póngase en contacto con un técnico de servicio autorizado para obtener asistencia.
12:255	Control system	Causa posible: El sistema de control de la máquina ha detectado un fallo interno de configuración. Acción recomendada: Apague la máquina y póngase en contacto con un técnico de servicio autorizado para obtener asistencia.

Para consultar otros códigos de error o códigos de error repetidos, desconecte la corriente durante 30 segundos. Si el código de error reaparece, póngase en contacto con el personal de mantenimiento autorizado.

6 Mantenimiento

6.1 Información general

El propietario de la máquina / lavandería debe realizar las tareas de mantenimiento periódicamente.

Nota!

La falta de mantenimiento puede deteriorar el funcionamiento de la máquina y estropear los componentes.

6.2 Es el momento de realizar el mantenimiento

Όταν η οθόνη εμφανίζει μήνυμα ότι είναι ώρα για συντήρηση, επικοινωνήστε με τον ιδιοκτήτη του μηχανήματος/τον υπεύθυνο του πλυντηρίου για να πραγματοποιηθεί η συντήρηση (εάν είναι διαθέσιμο, θα εμφανιστεί επίσης αριθμός τηλεφώνου και/ή ετικέτα).

Mientras tanto, podrá seguir utilizando la máquina. Sin embargo, el mensaje seguirá mostrándose hasta que se realice el mantenimiento.

El mensaje desaparece al cabo de 30 segundos.

6.3 Diariamente

Compruebe que la máquina no funciona con la puerta o el cajón del filtro abiertos; de ser así, no la utilice hasta que se haya reparado.

Nota!

Póngase en contacto con personal técnico cualificado para desconectar la corriente de la máquina afectada.

Limpie la puerta, el cristal de la puerta y la junta así como las demás piezas exteriores.

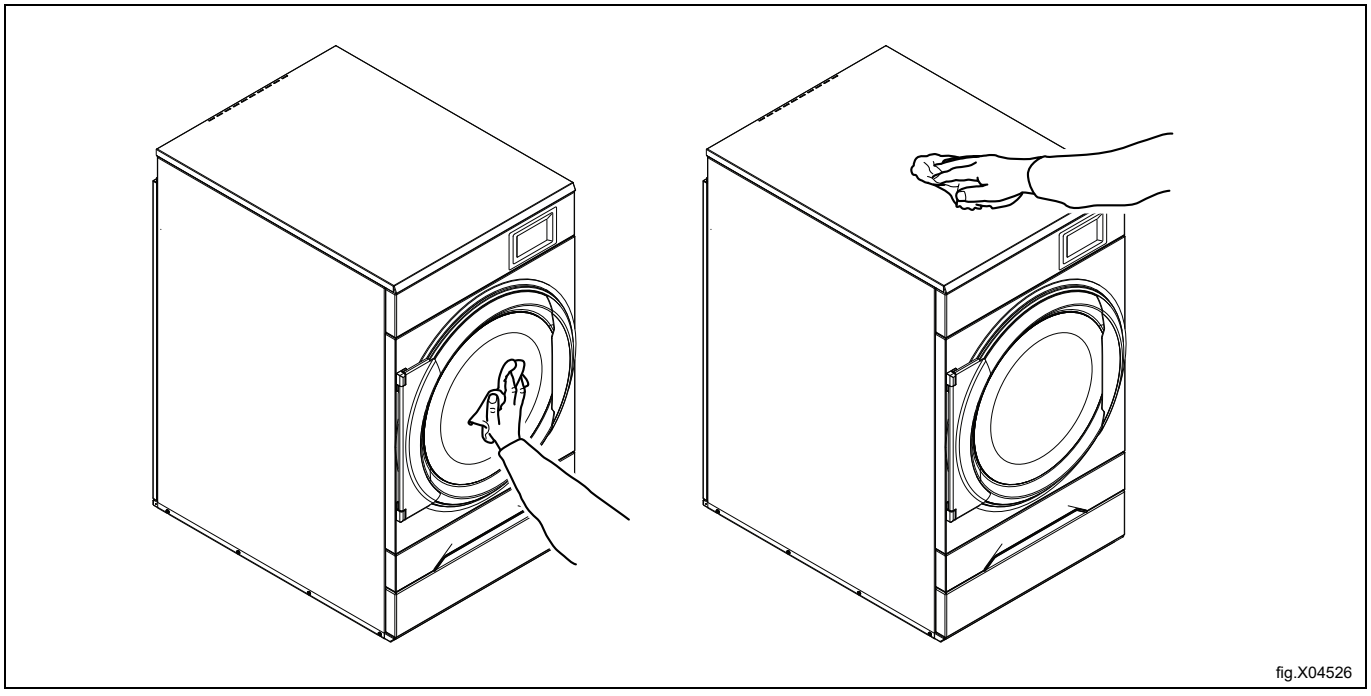

fig.X04526

Compruebe el filtro y el cajón del filtro. Límpielos, en caso necesario.

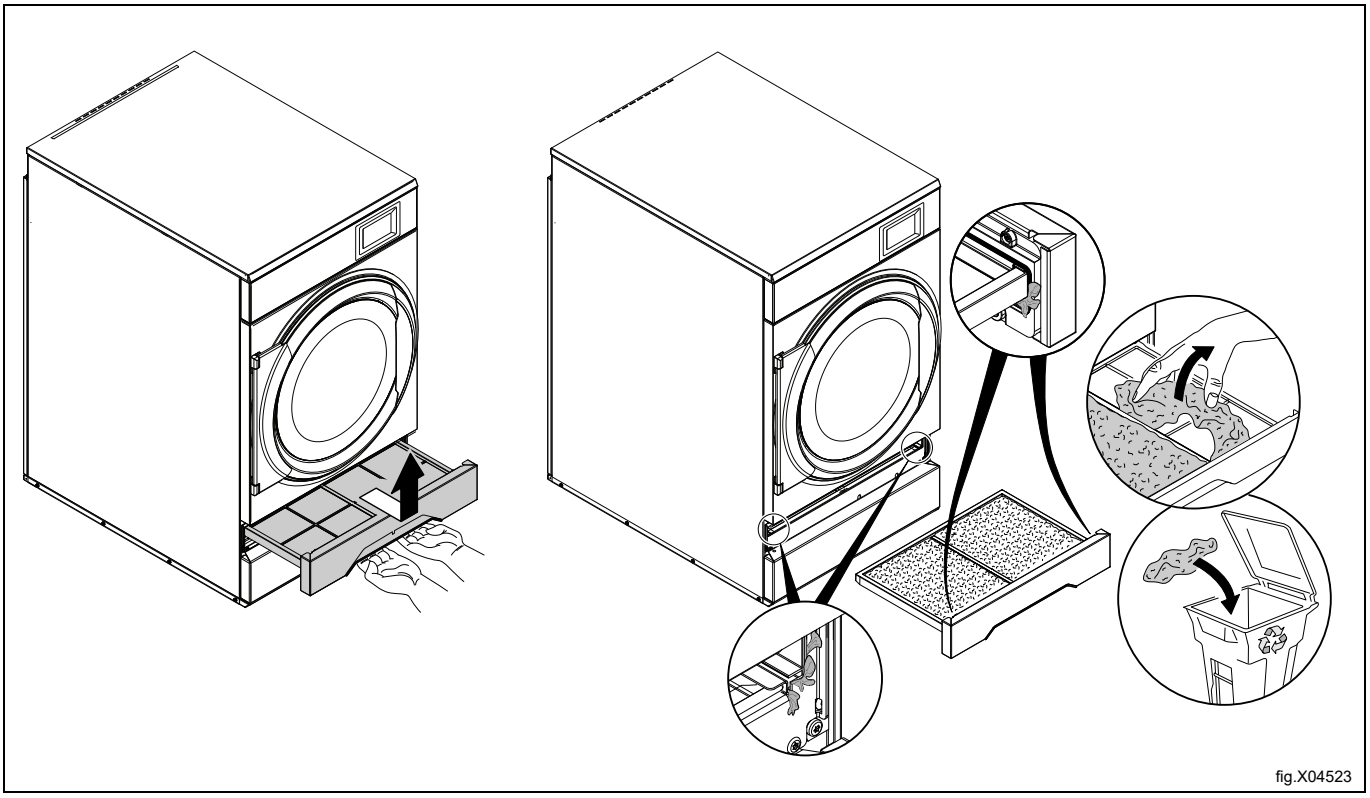

⚠ ⚠

Quite la pelusa y el polvo que se acumulen cerca de la máquina.

✓	Uso correcto Para todas las superficies	Utilice agentes de limpieza suaves, siga los calendarios de limpieza diarios, limpie con paños suaves y aclare a fondo.
✗	Uso incorrecto Para superficies pintadas	**No utilice** agentes de pulido, limpiadores abrasivos, lejía o desincrustantes ácidos.
✗	Uso incorrecto Para superficies de acero inoxidable	**No utilice** lejía con cloro, ácido muriático, lana de acero, cepillos de alambre o cloruros fuertes.

6.4 Máquinas con medición de humedad (RMC)

Al menos una vez al año, limpie el tambor y los elevadores con ácido cítrico (Acidum citricum). Si quedan restos de jabón o suavizante, se recomienda utilizar también una esponja áspera.

La falta de limpieza puede afectar al funcionamiento del control de humedad residual. Esto podría ocasionar mayor carga de humedad de la necesaria al finalizar el programa.

Nota!

La frecuencia de limpieza depende del proceso de lavado, como los tipos de tejidos, los productos químicos utilizados, los niveles de dosificación y la eficacia del aclarado. Una mayor acumulación de residuos requiere una limpieza más frecuente. Mantenga limpios el tambor y los elevadores para garantizar un funcionamiento fiable de RMC y Load Intelligence.

6.5 Máquinas con bomba de calor

6.5.1 Segundo filtro de pelusas

- Si aparece un mensaje de advertencia sobre la limpieza del filtro en la pantalla; siga las instrucciones en la pantalla y limpie el primer y segundo filtro.
- Si se han limpiado el primer y segundo filtros, pero el mensaje de advertencia se mantiene en el siguiente ciclo de secado, el filtro especial se debe limpiar o sustituir. Póngase en contacto con el propietario de la máquina o el responsable de la lavandería para que limpie o sustituya el filtro especial.

6.5.1.1 Para limpiar el segundo filtro

Retire el cajón del filtro y extraiga el segundo filtro de pelusas.

Limpie el segundo del filtro de pelusas.

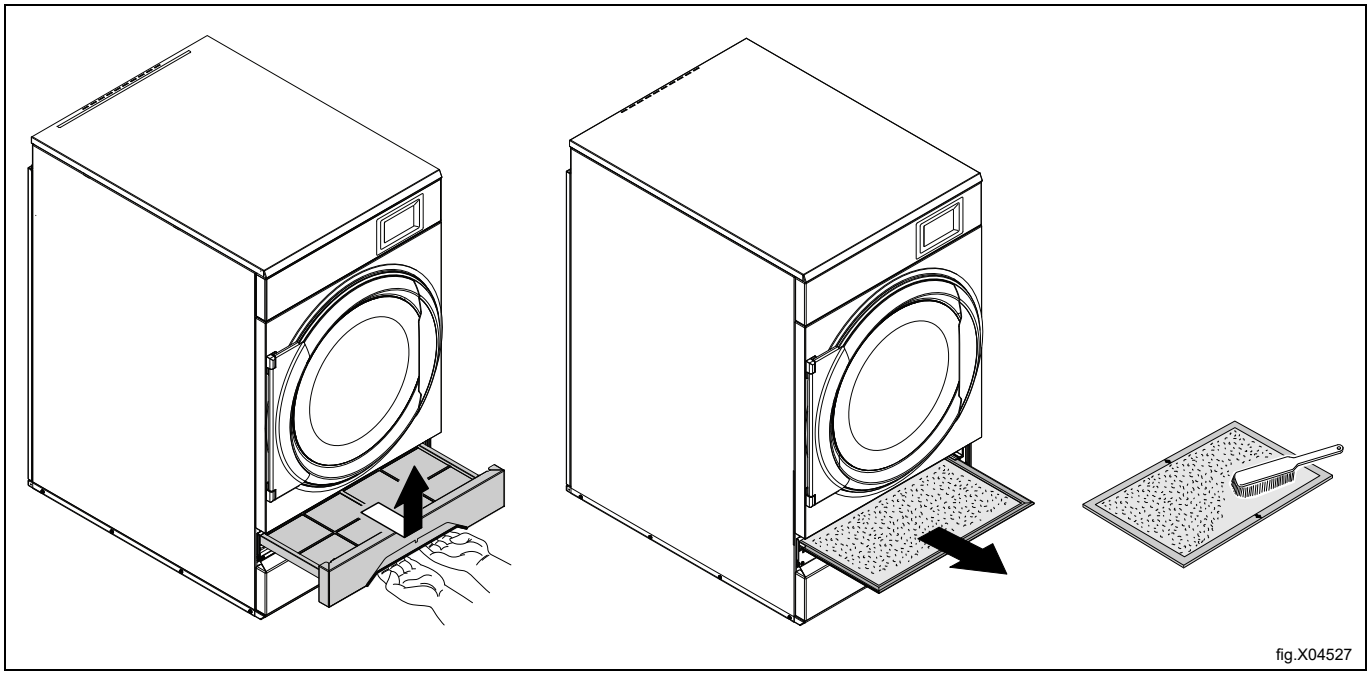

fig.X04527

Cuando haya limpiado el segundo filtro de pelusas, introdúzcalo junto con el cajón del filtro.

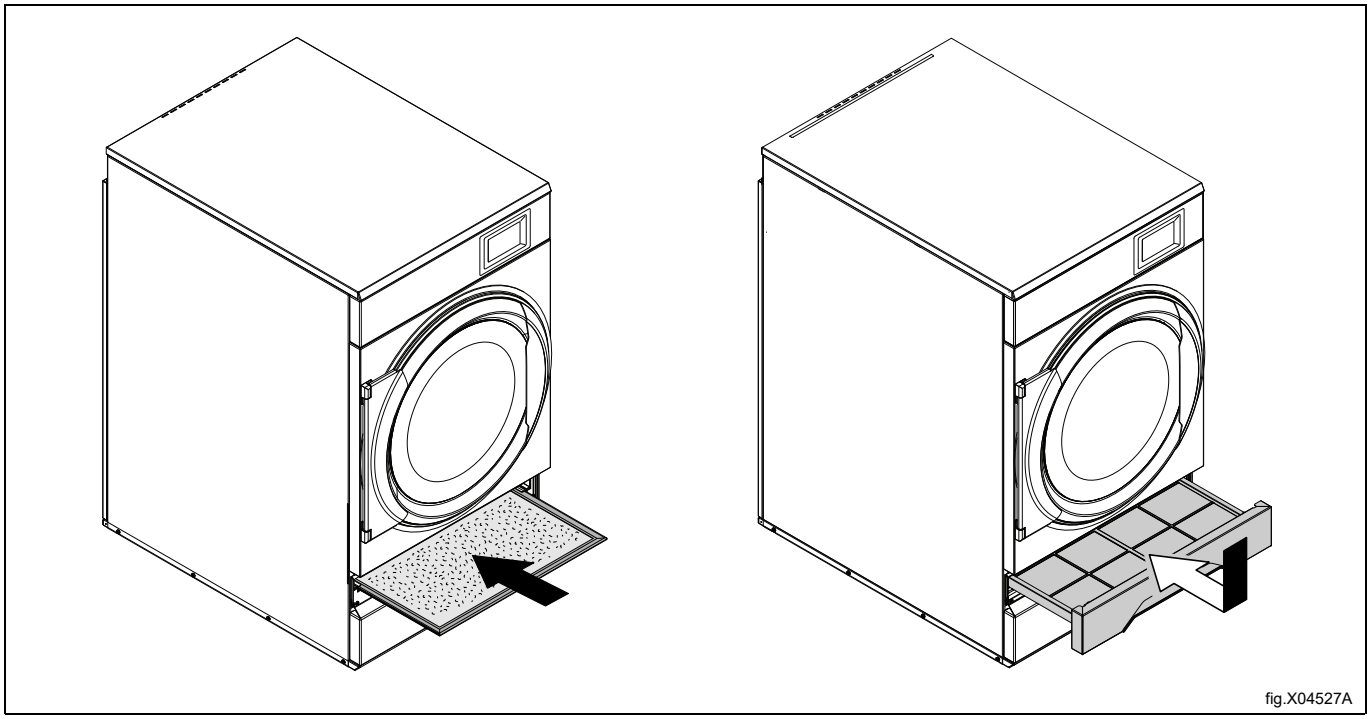

fig.X04527A

7 Información sobre la eliminación

7.1 Reciclaje y eliminación de equipos

7.1.1 Reciclaje

Nuestros equipos están fabricados con un gran porcentaje de metales reciclables (como acero inoxidable, hierro, aluminio, chapa galvanizada, cobre, etc.), que pueden recuperarse a través de los sistemas de reciclaje locales, de conformidad con la normativa vigente en el país de uso.

Las normas nacionales relativas a la eliminación de residuos pueden variar. Por lo tanto, la eliminación del equipo debe realizarse de acuerdo con la legislación vigente y las directivas emitidas por las autoridades competentes del país en el que se desmonte el equipo.

Los componentes del equipo deben separarse y desecharse de acuerdo con su composición (por ejemplo, metales, aceites, grasas, plásticos, caucho, gases refrigerantes, placas aislantes y otros materiales aislantes, lana de vidrio, LED, etc.) y en pleno cumplimiento de las normativas locales e internacionales aplicables en materia de gestión de residuos.

Los compresores pueden contener aceites y refrigerantes, que son residuos especiales y deben reciclarse según la normativa local.

7.1.2 Procedimiento para la eliminación de equipos y la recuperación de componentes/ materiales.

Este producto no debe desecharse en el medio ambiente al final de su ciclo de vida útil; es imprescindible desecharlo de acuerdo con las normativas medioambientales locales o, preferiblemente, entregarlo íntegro en un centro de reciclaje autorizado.

Todos los componentes retirados, incluidas las puertas y otras piezas estructurales, deben entregarse junto con el equipo en un centro de reciclaje o desmontaje autorizado.

El centro de desmantelamiento/reciclaje aplicará las tecnologías y métodos más avanzados a su alcance para desmontar eficazmente los productos y garantizar su máxima reciclabilidad.

Tenga en cuenta que las placas de circuitos impresos, los motores eléctricos u otros componentes identificados en la legislación de la Unión Europea como materiales con un alto potencial de recuperación de materias primas críticas deben tratarse de forma específica.

En caso de dudas o preguntas, consulte siempre a su servicio de atención al cliente preferido.

Antes de desechar el equipo, inspeccione cuidadosamente su estado físico y de conservación, comprobando que no haya fugas de líquidos o gases, así como piezas rotas que puedan suponer un peligro durante su manipulación y posterior desmontaje.



La presencia de este símbolo en el producto indica que no puede recibir el mismo tratamiento que los residuos domésticos, sino que debe desecharse correctamente para evitar cualquier consecuencia negativa para el medio ambiente y la salud. Para más información sobre el reciclaje de este producto, contacte con el representante o el distribuidor local, el servicio de atención al cliente o el organismo local encargado de la eliminación de residuos.

Nota!

Al desguazar el equipo, es necesario destruir las marcas, el manual y el resto de documentos referidos a él.

7.2 Eliminación del embalaje

El embalaje debe eliminarse de conformidad con las normas vigentes en el país donde se utiliza el equipo. Todos los materiales utilizados para el embalaje son respetuosos con el medio ambiente.

Se pueden conservar, reciclar o quemar sin peligro en una planta incineradora. Las piezas de plástico reciclables están marcadas como en los ejemplos siguientes.

 PE	Polietileno: • Embalaje exterior • Bolsa con instrucciones
 PP	Polipropileno: • Bridas
 PS	Espuma de poliestireno: • Protecciones de esquinas



Electrolux Professional AB
341 80 Ljungby, Sweden
www.electroluxprofessional.com