CE

Mode demploi
Séchoir rotatif

TD7–8, TD7–8LAC

Type N1...

R513A



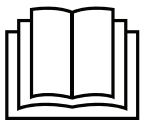

Electrolux PROFESSIONAL

Instructions d'origine

438942150/FR
2026.11.19

Table des matières

1 Règles de sécurité 5
1.1 Consignes de sécurité supplémentaires pour séchoir rotatif chauffé au gaz 7
1.2 Informations générales 7
1.3 Utilisation commerciale uniquement 7
1.4 Droits d'auteur 7
1.5 Certification ergonomique 8
1.6 Symboles 8
2 Conditions de garantie et exclusions de la garantie 9
3 Conseils et astuces pour économiser l'énergie 10
3.1 Avant le séchage 10
3.2 Consommation d'énergie 10
4 Manutention 11
4.1 Charge 11
4.2 Comment démarrer la machine 13
4.2.1 Sélectionner un programme et une option 13
4.2.1.1 Programmes 14
4.2.2 Programmes pour lagoon 17
4.2.3 Options 18
4.2.4 Machines fonctionnant avec des pièces 19
4.3 Lorsque le programme est terminé 19
4.3.1 Nettoyez le filtre 19
4.3.2 Nettoyer le deuxième filtre — uniquement pour les machines équipées d'une pompe à chaleur 20
5 Codes d’erreur 21
6 Entretien 24
6.1 Généralités 24
6.2 Temps pour la maintenance 24
6.3 Chaque jour 24
6.4 Machines avec mesure de l'humidité (RMC) 25
6.5 Machines avec pompe à chaleur 26
6.5.1 Deuxième filtre à charpie 26
6.5.1.1 Pour nettoyer le deuxième filtre 26
7 Information sur l’évacuation 27
7.1 Recyclage et élimination de l'appareil 27
7.1.1 Recyclabilité 27
7.1.2 Procédure d'élimination de l'appareil / valorisation des composants/matériaux 27
7.2 Élimination de l'emballage 28

Le fabricant se réserve le droit de modifier sans préavis la conception et les matériaux employés.

1 Règles de sécurité

- L’entretien ne doit être effectué que par du personnel agréé.
- Utilisez uniquement des pièces détachées, des accessoires et des consommables autorisés.
- Ne pas mettre en machine du linge nettoyé à l'aide de produits chimiques industriels.
- Ne pas sécher de linge non lavé dans la machine.
- AVERTISSEMENT :Pour le linge souillé par des substances telles que des produits de soin capillaire, de l'huile de cuisson, de l'acétone, de l'alcool, de l'essence, du kérosène, des agents détachants, de la térébenthine, de la cire ou du décapant pour cire, le laver suffisamment pour éliminer les contaminants avant de le sécher dans le séchoir rotatif. Pour laver le linge souillé de la sorte, veiller à utiliser le détergent selon les spécifications du fabricant de détergent et à sélectionner la température la plus haute. En cas de doute, laver plusieurs fois le linge.
- Les objets tels que caoutchouc mousse (mousse de latex), bonnets de bain, textiles résistant à l'eau, articles à revêtement caoutchouc et les vêtements ou les oreillers contenant du caoutchouc mousse ne doivent pas être séchés dans la machine.
- Les adoucissants textiles ou produits similaires doivent être utilisés conformément aux consignes du fabricant.
- La dernière partie d'un cycle de séchage s'effectue sans chauffage (cycle de refroidissement) de sorte à éviter tout dommage aux objets.
- Ôter tous les objets, tels que les briquets et les allumettes, des poches.
- AVERTISSEMENT. Ne jamais stopper la machine avant la fin du cycle de séchage à moins que tous les objets ne soient rapidement enlevés et à moins qu'ils ne soient rapidement étendus de sorte que la chaleur soit dissipée.
- Assurer une ventilation adéquate afin d'éviter le refoulement du gaz dans la pièce pour les appareils à autre moyen de combustion, y compris les feux à ciel ouvert.
- L'évacuation d'air ne doit pas être effectuée dans un conduit utilisé pour les gaz d'échappement des appareils au gaz ou utilisant d'autres combustibles.
- La machine ne doit pas être installée derrière une porte fermant à clé, une porte battante ou une porte dont les charnières sont installées à l'inverse de celles de la machine de sorte qu'une ouverture complète de la machine est impossible.
- Si la machine dispose d'un filtre à charpie, le nettoyer régulièrement.
- Les peluches ne doivent pas s'accumuler autour de la machine.
- NE PAS MODIFIER CET APPAREIL.
- En cas de mesures de service ou de remplacement de pièces, l'alimentation doit être déconnectée.
- Lorsque la puissance est coupée, l'opérateur doit vérifier que la machine est déconnectée (que la fiche est débranchée et reste dans cet état) de tout point auquel il a accès. Si ce n'est pas possible, en raison de la construction ou de l'installation de la machine, une déconnexion avec un système de verrouillage dans la position isolée doit être prévue.
- Conformément aux règles d'installation des câbles : montez un interrupteur multipolaire sur la machine pour simplifier l’installation et le fonctionnement.
- AVERTISSEMENT : L’appareil ne doit être ni alimenté par un appareil de commutation externe, comme un temporisateur, ni raccordé à un circuit activé et désactivé régulièrement par l’alimentation en courant électrique.

- Si différentes tensions nominales ou différentes fréquences nominales (séparées par a /) sont spécifiées sur la plaque signalétique de la machine, les instructions de réglage de l'appareil à la tension nominale ou à la fréquence nominale requise sont précisées dans le manuel d'installation.
- Pour les appareils fixes qui ne sont pas dotés d'un moyen de déconnexion du secteur avec séparation des contacts sur tous les pôles assurant une déconnexion totale en cas de surtension de catégorie III, prévoir le moyen de déconnexion à intégrer dans le câblage fixe, conformément aux règles relatives au câblage.
- Les ouvertures de la base ne doivent pas être bloquées par un tapis.
- Masse maximale de vêtements secs : 8,0 kg (pour les séchoirs rotatifs chauffés au gaz).
- Masse maximale de vêtements secs : 9,0 kg (pour les séchoirs à pompe à chaleur et les séchoirs rotatifs à chauffage électrique).
- Niveau de pression sonore d'émission pondéré A au niveau des postes de travail : 70 dB(A).
- Le sèche-linge peut être posé au-dessus d'une laveuse-extracteur ou d'un autre sèche-linge (WP7–6, WP7–7, WP7–8, TD7–8).
- Exigences supplémentaires pour les pays suivants : AT, BE, BG, HR, CY, CZ, DK, EE, FI, FR, DE, GR, HU, IS, IE, IT, LV, LT, LU, MT, NL, NO, PL, PT, RO, SK, SI, ES, SE, CH, TR, UK :
  - L'appareil peut être utilisé dans des lieux publics.
  - Cet appareil peut être utilisé par des enfants de 8 ans et plus et des personnes dont les capacités physiques, sensorielles et mentales sont réduites ou n'ayant aucune expérience ou connaissance de son fonctionnement, sous surveillance ou après avoir reçu des instructions d'utilisation de toute sécurité de l'appareil et à condition d'avoir compris les risques encourus. Ne pas laisser les enfants jouer avec l'appareil. Le nettoyage et la maintenance à la charge de l'utilisateur ne doivent pas être effectués par des enfants sans surveillance.
  - S'ils ne sont pas constamment surveillés, les enfants de moins de 3 ans doivent être tenus à l'écart.
- Exigences supplémentaires pour les autres pays :
  - Cet appareil n'est pas destiné à une utilisation par des personnes (y compris des enfants) dont les capacités physiques, sensorielles et mentales sont réduites, ou par des personnes n'ayant aucune expérience ou connaissance de son fonctionnement, sauf sous la surveillance ou après avoir reçu les consignes d'une personne responsable de leur sécurité. La machine n'étant pas un jouet, ne pas laisser les enfants sans surveillance.

1.1 Consignes de sécurité supplémentaires pour séchoir rotatif chauffé au gaz

- Avant l'installation, vérifier que les conditions d'évacuation locales, le type de gaz utilisé, la pression ainsi que les réglages de l'appareil sont compatibles.
- La machine ne doit pas être installée dans une pièce comportant des machines dont les agents nettoyants contiennent du perchloréthylène, du TRICHLOROÉTHYLÈNE ou des HYDRUROCHLORUROFLUORUROCARBONES.
- NOTE : À noter que le branchement et la mise en service des appareils conformes à cette norme sont soumis aux règlementations en matière d'installation en vigueur dans les pays où ces appareils sont commercialisés.
- La connexion de l'appareil doit être effectuée avec un tuyau flexible adapté à la catégorie de l'appareil en conformité avec la réglementation d'installation du pays de destination ; en cas de doute, l'installateur doit contacter le fournisseur.
- Le cas échéant, il convient d’installer l’appareil sur une matière non inflammable afin de protéger le sol, le plan de travail et/ou le mur à proximité de l’appareil.
- En présence d'odeur de gaz :
  - N'allumer aucun appareil.
  - Ne pas activer d'interrupteur électrique.
  - Ne pas utiliser de téléphone dans l'enceinte du bâtiment.
  - Évacuer la pièce, le bâtiment ou la zone.
  - Contacter la personne responsable de la machine.

1.2 Informations générales

L'appareil doit être stocké et transporté à une température comprise entre -20°C et + 70°C et un taux d’humidité résiduelle de max. 95 %.

Afin de protéger les composants électroniques (et autres) des dommages dus à la condensation, la machine devra être placée à température ambiante pendant 24 heures avant la première utilisation.

Alimentation électrique recommandée :

- Plage max. de tension nominale pour tous les pays : -15 % / +10 %.
- Plage max. de fréquence nominale pour tous les pays : ± 3 Hz.
- Creux/Coupures : 5 creux/jour (perte de tension de 100 %, d'une durée de 3-4 minutes).

Une alimentation électrique stable est vivement recommandée. Les fluctuations soumettent tous les composants électriques et électroniques à des contraintes et une charge supplémentaire.

1.3 Utilisation commerciale uniquement

La/les machines couvertes par ce manuel sont construites uniquement pour une utilisation commerciale et industrielle.

1.4 Droits d'auteur

Le présent Manuel est exclusivement destiné à être consulté par l'opérateur et ne peut être remis à des tiers sans l'autorisation de la société Electrolux Professional AB.

1.5 Certification ergonomique

Le corps humain est conçu pour le mouvement et l'activité, mais il peut endurer des blessures dues à des mouvements statiques et répétitifs ou à des mauvaises postures.

Les caractéristiques ergonomiques de votre produit, celles qui peuvent influencer votre interaction physique et cognitive avec lui, ont été évaluées et certifiées.

Un produit qui présente des caractéristiques ergonomiques remplit en fait certaines exigences ergonomiques spécifiques classées en trois domaines différents : polytechnique, biomédical et psychosocial (facilité d'utilisation et satisfaction).

Des essais spécifiques ont été réalisés avec des utilisateurs réels pour chacun de ces domaines. Le produit a été déclaré conforme aux critères d'acceptabilité ergonomique exigés par les normes.

Si plusieurs machines sont gérées par le même opérateur, les mouvements répétitifs se multiplient et, par conséquent, le risque biomécanique qui y est lié augmente de manière exponentielle.

Les risques éventuels liés à la posture sont l'interaction avec la poignée de porte, que la machine soit placée directement sur le sol, sans socle ou qu'elle soit installée au-dessus d'un lave-linge.

Suivez les recommandations ci-dessous pour éviter aux opérateurs de se blesser.

- Posez la machine sur un socle plutôt que directement au sol de manière à ce que l'opérateur n'ait pas à se plier inutilement pour charger et vider la machine.
  La hauteur maximale suggérée pour les bases est de 300 mm.
- Si la machine est installée au-dessus d'un lave-linge, abaissez le bandeau de commandes dans sa position inférieure.
- Prévoyez des chariots ou paniers appropriés pour le chargement, le déchargement et le transport.
- Si plusieurs machines sont gérées par le même opérateur, organisez une rotation des tâches sur le lieu de travail.

1.6 Symboles

	Attention !
	Attention, surface chaude
	Prudence, haute tension
	Avertissement, risque d'incendie / matériaux inflammables
	Danger, risque d'écrasement
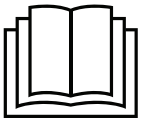	Lisez les instructions avant d'utiliser la machine

2 Conditions de garantie et exclusions de la garantie

Si le produit acheté est couvert par une garantie, cette garantie sera conforme aux réglementations locales, sous réserve que le produit soit installé et utilisé aux fins pour lesquelles il a été conçu et selon les modalités décrites dans la documentation appropriée de l'équipement.

La garantie ne s'applique que si le client a utilisé des pièces détachées d'origine et procédé aux entretiens conformément à la documentation en matière d'utilisation et d'entretien mise à disposition sous format imprimé ou électronique par Electrolux Professional AB.

Electrolux Professional AB recommande vivement d'utiliser des détergents, produits de rinçage et détartrants agréés par Electrolux Professional AB afin d'obtenir des résultats optimum et maintenir le produit à son niveau d'efficacité maximum au fil du temps.

La garantie Electrolux Professional AB ne couvre pas :

- frais de déplacement du technicien pour livrer ou récupérer le produit ;
- installation ;
- formation à l'utilisation/au fonctionnement ;
- remplacement (et/ou fourniture) de pièces d'usure, sauf si ce remplacement résulte de vices de matériaux ou de fabrication signalés dans un délai d'une (1) semaine suivant l'identification de la défaillance ;
- correction du câblage externe ;
- correction de réparations non autorisées ou de dommages, défaillances ou dysfonctionnement provoqués et/ou résultant de ;
  - capacité insuffisante et/ou anormale des systèmes électriques (courant/tension/fréquence, y compris les pics et/ou les pannes) ;
  - inadéquation ou interruption de l'alimentation en eau, vapeur, air, gaz (y compris impuretés et/ou autres problèmes, non conformes avec les exigences techniques de chaque appareil) ;
  - pièces de plomberie, composants ou détergents non approuvés par le fabricant ;
  - négligence, utilisation abusive et/ou non-respect par le client des instructions d'utilisation et d'entretien décrites dans la documentation appropriée de l'équipement ;
  - procédures incorrectes ou insuffisantes d'installation, réparation, maintenance (y compris manipulations, modifications et réparations effectuées par des tiers ou tiers non autorisés) et modification des systèmes de sécurité ;
  - Utilisation de composants non d'origine (par exemple, pièces d'usure ou pièces détachées) ;
  - conditions ambiantes provoquant des contraintes thermiques (par exemple, surchauffe/gel) ou chimiques (par exemple, corrosion/oxydation) ;
  - insertion de corps étrangers dans le produit ou association de corps étrangers au produit ;
  - accidents ou force majeure ;
  - transport et manipulation, y compris rayures, bosses, éclats et/ou autres dégâts de la finition du produit, sauf spécifications contraires, si ces dégâts résultent de vices de matériaux ou de fabrication signalés dans un délai d'une (1) semaine suivant la livraison ;
- produit dont le numéro de série a été supprimé, modifié ou n'est plus facilement lisible ;
- remplacement d'ampoules, filtres et autres consommables ;
- accessoires et logiciel non approuvés ou spécifiés par Electrolux Professional AB.

La garantie ne couvre aucune activité de maintenance programmée (y compris les pièces nécessaires à cet effet), ni la fourniture de détergents, sauf spécifications contraires prévues par un quelconque accord local, en vertu de conditions locales.

Pour la liste des SAV agréés, consulter le site Web Electrolux Professional AB.

3 Conseils et astuces pour économiser l'énergie

3.1 Avant le séchage

- Avant de le placer dans le sèche-linge, essorez le linge dans l'essoreuse-laveuse à la vitesse d'essorage maximale adaptée au type de textile. Plus la teneur en humidité résiduelle du linge est faible, plus le temps de séchage est court et plus la consommation d'énergie est réduite.
- Dans la mesure du possible, triez le linge par type de tissu, épaisseur et taille des vêtements. Le séchage d'articles similaires ensemble améliore l'homogénéité du séchage et peut réduire le temps de séchage inutile.
- Utilisez la quantité correcte de détergent lors du lavage. Un excès de détergent peut laisser des résidus sur le linge et contribuer à la formation de dépôts sur les aubes, les filtres et les conduits d'air, réduisant ainsi les performances de séchage et augmentant la consommation d'énergie.

3.2 Consommation d'énergie

- Pour une efficacité énergétique optimale, chargez le sèche-linge au plus près de la charge recommandée pour le programme sélectionné. Ne dépassez pas la capacité de charge maximale, car une charge excessive peut augmenter le temps de séchage et réduire les performances de séchage.
- Sélectionnez le programme ECO chaque fois qu'il est disponible. Les programmes ECO sont conçus pour minimiser la consommation d'énergie tout en obtenant le résultat de séchage prévu.
- Nettoyez le ou les filtres à peluches après chaque cycle de séchage, ou comme indiqué dans ce manuel. Des filtres propres garantissent une circulation de l'air sans obstruction, des temps de séchage plus courts et des performances énergétiques optimales.
- Pour maintenir des performances énergétiques optimales pendant toute la durée de vie du produit, veillez à ce que le système de circulation d'air du sèche-linge reste propre et dégagé. Retirez régulièrement les peluches et les débris des conduits d'air, des composants internes de circulation d'air, des entrées et des sorties d'air, comme décrit dans ce manuel. **Le nettoyage des composants internes de circulation d'air qui ne sont pas accessibles à l'utilisateur doit être effectué par un technicien de maintenance qualifié.**
- Pour les sèche-linge à évacuation, le conduit d'évacuation et la sortie d'air doivent être nettoyés régulièrement afin de maintenir une circulation d'air, des performances de séchage et une efficacité énergétique optimales. **Le nettoyage des conduits d'évacuation ou des composants nécessitant un démontage doit être effectué par un technicien de maintenance qualifié.**
- Installez le sèche-linge conformément aux instructions d'installation. Une installation correcte est essentielle pour obtenir des performances de séchage et une efficacité énergétique optimales. **Les travaux d'installation et de réglage doivent être effectués par un technicien de maintenance qualifié et agréé lorsque la réglementation locale l'exige.**
- Retirez le linge peu après la fin du programme. Cela minimise le fonctionnement de la fonction anti-froissage et évite une consommation d'énergie inutile.

4 Manutention

4.1 Charge

Note!
Videz toutes les poches et assurez-vous de l'absence de tout objet métallique tel que des vis, épingles, etc. Les objets métalliques risquent d'endommager le tambour.

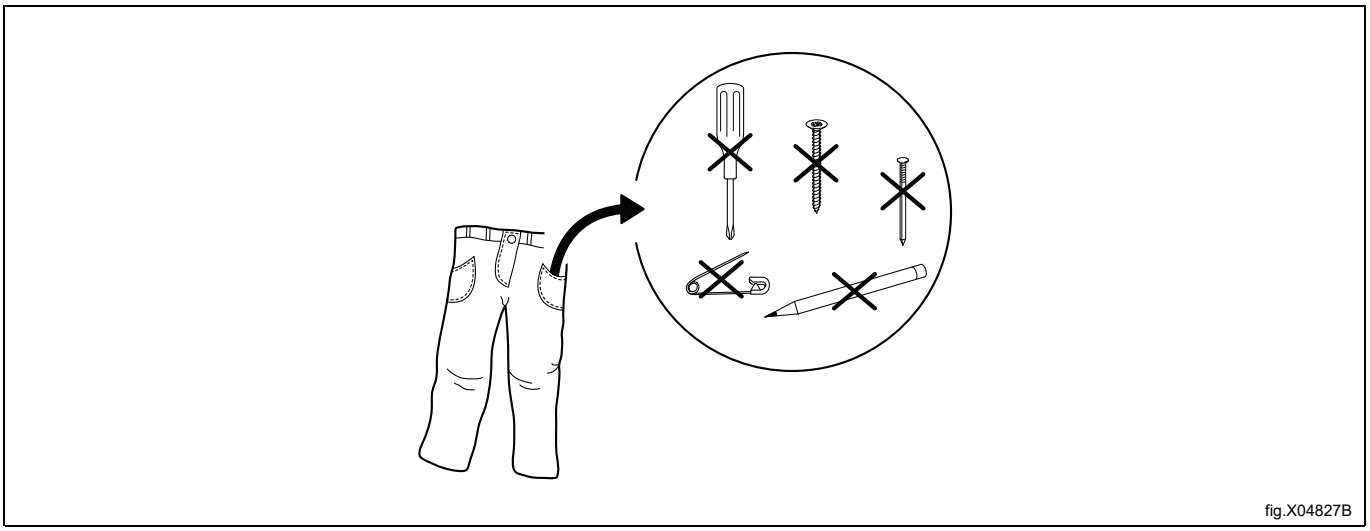

fig.X04827B

Vérifiez que le filtre est propre.

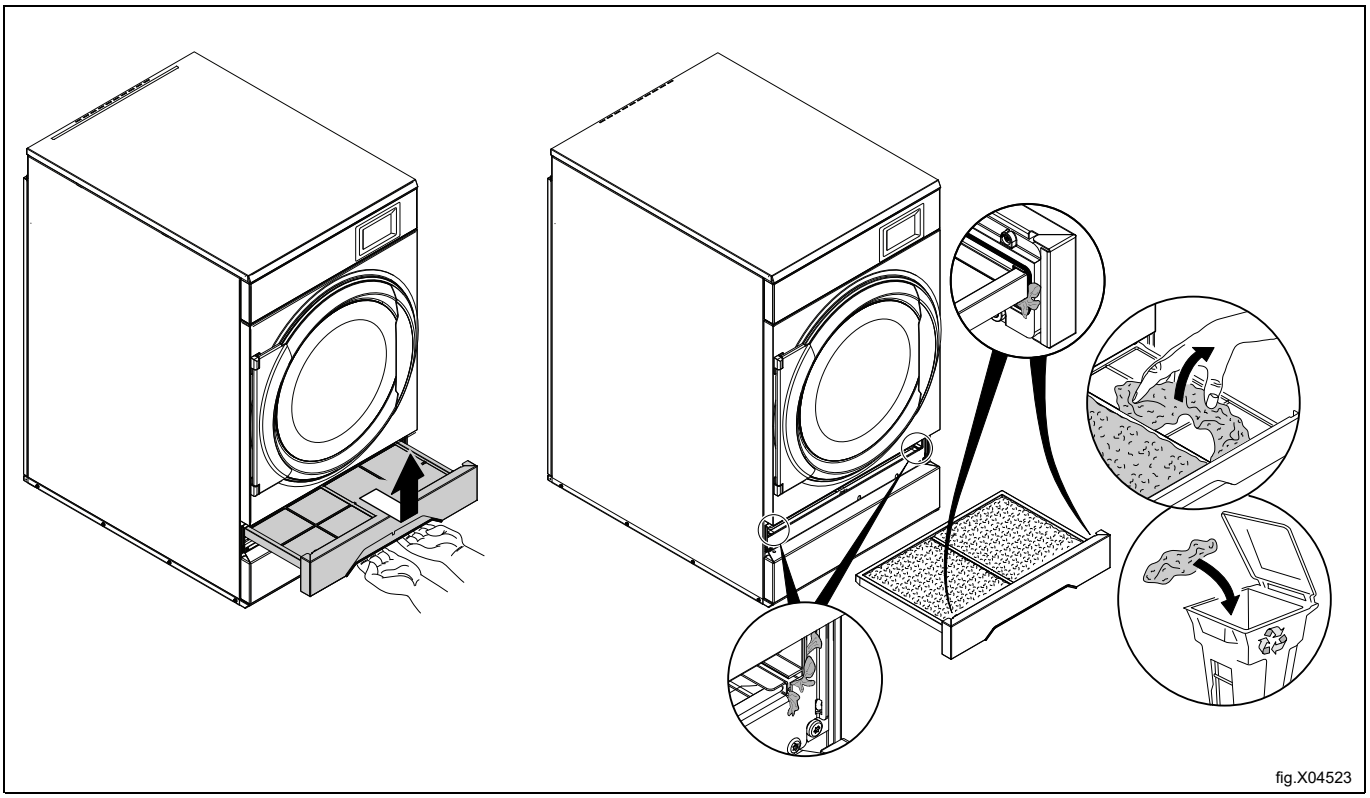

fig.X04523

Chargez le linge dans la machine et fermez la porte.
La charge maximale recommandée est de 7.5 kg.

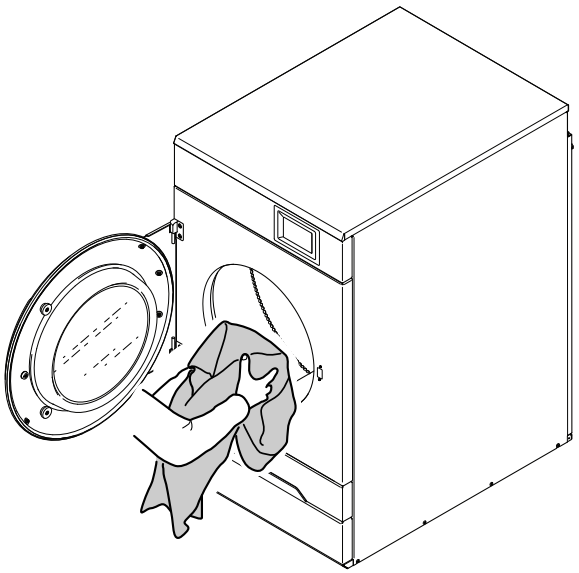

fig.X04535

4.2 Comment démarrer la machine

4.2.1 Sélectionner un programme et une option

Sélectionner un programme dans la liste.

Les programmes peuvent être affichés différemment en fonction de la configuration de la machine. Les illustrations suivantes fournissent quelques exemples.

Appuyez sur l'icône Informations ⓘ à côté de l'icône du programme pour obtenir plus d'informations sur ce programme.

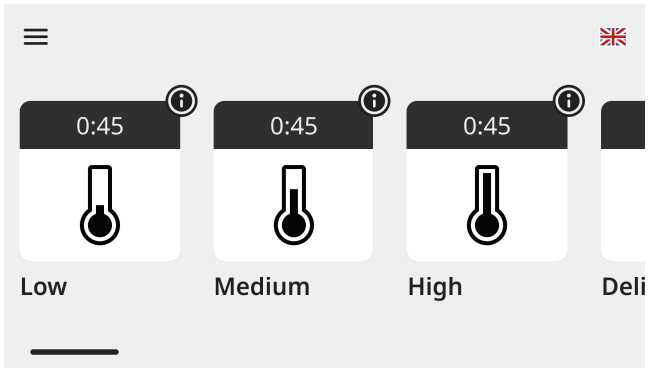

fig.X04959A

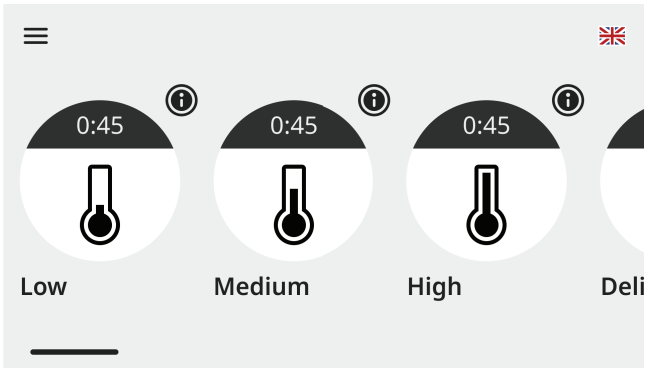

fig.X04959

Dans la vue en liste, vous pouvez voir rapidement les principaux paramètres du programme, tels que la durée calculée du programme.

Lorsqu'un programme est sélectionné, un écran de démarrage s'affiche. L'apparence de cet écran dépend des sélections effectuées dans l'assistant d'installation et le menu des réglages.

- Avant le démarrage du programme
  La durée du programme est affichée soit comme la durée estimée du cycle, soit comme la durée estimée du cycle accompagnée de l'heure de fin prévue, selon l'application prévue et les exigences du marché.
- Après le démarrage du programme
  La durée du programme est affichée comme le temps de cycle estimé restant jusqu'à la fin du programme et est continuellement mise à jour en fonction du déroulement réel du programme.
- Il est possible de régler un départ différé, selon l'application prévue et les exigences du marché.
  – Appuyez sur le champ de date et d'heure, puis sélectionnez l'heure de fin souhaitée. Confirmez en appuyant sur le bouton de démarrage.
  – Le bouton de démarrage clignote jusqu'au début du programme.
  – Si la porte est ouverte avant le démarrage du programme, la fonction de démarrage différé sera annulée. Pour démarrer le programme avant l'activation du démarrage différé, appuyez à nouveau sur Démarrer.

4.2.1.1 Programmes

La machine est dotée de plusieurs programmes adaptés aux plages d’utilisation prévues pour la machine — différents marchés utilisent différents programmes. La description qui suit est une brève description d'exemples de programmes qui peuvent être utilisés.

Note!

Pour obtenir les meilleurs résultats de séchage, séchez ensemble les vêtements du même type de tissu lors de chaque cycle de séchage.

Il existe deux types de programmes : les programmes automatiques et les programmes temporels.

- Les programmes automatiques détectent l'humidité et s'arrêtent lorsque le degré de séchage sélectionné est atteint.
- Les programmes minutés ne détectent pas l'humidité et s'arrêtent lorsque la durée prédéfinie ou sélectionnée est écoulée.

Les options indiquées dans le tableau suivant sont les options présélectionnées. Il est toutefois possible de modifier les options présélectionnées avant le démarrage.

Programmes automatiques

Nom du programme	Explication	Option
Normal Auto	Température normale. S'arrête automatiquement lorsque le linge est très sec. Pour les tissus supportant une chaleur normale à élevée, tels que le coton, le denim et le tissu éponge.	Extra dry
Low Auto	Basse température. S'arrête automatiquement lorsque le linge est très sec. Pour les tissus délicats et synthétiques, comme le polyester, la viscose et le polycoton.	Extra dry
Normal ECO Auto	Température normale. Cycle économe en énergie ; peut influer sur la durée du séchage. S'arrête lorsque le linge est très sec. Pour les tissus supportant une chaleur normale à élevée, comme le coton, le denim et le tissu éponge.	Extra dry
Low ECO Auto	Basse température. Cycle économe en énergie ; peut influer sur la durée du séchage. S'arrête lorsque le linge est très sec. Pour les tissus délicats, comme le polyester, la viscose et le polycoton.	Extra dry
Large items Auto	Température normale. S'arrête automatiquement lorsque le tissu est sec. Pour les articles volumineux comme les draps, les nappes et les rideaux. Évite qu'ils ne s'emmêlent. Pour les tissus supportant une chaleur normale à élevée.	Normal (Normal)
Large items Auto	Basse température. S'arrête automatiquement lorsque le tissu est sec. Pour les articles volumineux comme les draps, les nappes et les rideaux. Évite qu'ils ne s'emmêlent. Pour les tissus délicats et synthétiques.	
Small load Auto	Température normale. S'arrête lorsque le tissu est sec. Pour les petites charges. Pour les tissus supportant une chaleur normale à élevée.	Normal (Normal)
Small load Auto	Basse température. S'arrête lorsque le tissu est sec. Pour les petites charges. Pour les tissus délicats et synthétiques.	
Sensitive Auto	Basse température. Convient aux tissus délicats et aux fibres synthétiques comme le polyester et le polyamide, ainsi qu'aux fibres naturelles telles que la soie.	
Mops Auto	Basse température. S'arrête lorsque les serpillières sont sèches. Convient aux serpillières en microfibre synthétique.	
Cloths Auto	Basse température. S'arrête lorsque les chiffons sont secs. Convient aux chiffons en microfibre synthétique.	
Disinfection Auto	S'arrête lorsque la désinfection est terminée. Pour les sèche-linge électriques ou à gaz uniquement. • Charge maximale à moitié. • Ne pas arrêter prématurément. • Vérifiez que la charge est sèche et non emmêlée. • Lors de la première utilisation, utilisez le programme de désinfection par lavage !	

Programmes temporels

Nom du programme	Explication
Normal Time	Température normale. Réglez manuellement la durée de séchage ; l'appareil s'arrête à la fin de la durée. Pour les tissus supportant une chaleur normale à élevée, tels que le coton, le denim et le tissu éponge.
Low Time	Basse température. Réglez manuellement la durée de séchage ; l'appareil s'arrête à la fin de la durée. Pour les tissus délicats et synthétiques comme le polyester, la viscose et le polycoton, ainsi que pour le séchage en tambour à basse température.
Normal ECO Time	Température normale. Cycle économe en énergie ; peut nécessiter une durée de séchage plus longue. S'arrête à la fin de la durée. Pour les tissus délicats comme le polyester, la viscose, le polycoton et le séchage en tambour à basse température.
Low ECO Time	Basse température. Cycle économe en énergie ; peut nécessiter une durée de séchage plus longue. S'arrête à la fin de la durée. Pour les tissus délicats comme le polyester, la viscose, le polycoton et le séchage en tambour à basse température.
Down Time	Basse température. Réglez la durée de séchage en fonction du type de vêtement pour obtenir le niveau de séchage souhaité. Idéal pour les articles tels que les vestes en duvet, les couettes et les oreillers.
Wool Time	Température normale. S'arrête avant que les vêtements ne soient complètement secs afin de protéger les tissus. Programme doux pour les articles en laine comme les couvertures et les vestes.
Airing Time	Programme d'aération. Aère les articles tels que les couvre-lits, les couettes et le linge de lit. Réglez manuellement la durée de séchage ; le programme s'arrête à la fin de la durée.

Programmes à pièces

Nom du programme	Explication
High Time	Température élevée. Réglez manuellement la durée de séchage ; l'appareil s'arrête à la fin de la durée. Pour les tissus supportant une température élevée, tels que le denim et le tissu éponge.
Medium Time	Température moyenne. Réglez manuellement la durée de séchage ; l'appareil s'arrête à la fin de la durée. Pour les tissus supportant une température moyenne, tels que le coton et le tissu éponge.
Low Time	Basse température. Réglez manuellement la durée de séchage ; l'appareil s'arrête à la fin de la durée. Pour les tissus délicats et synthétiques comme le polyester, la viscose et le polycoton, ainsi que pour le séchage en tambour à basse température.
Airing Time	Programme d'aération. Aère les articles tels que les couvre-lits, les couettes et le linge de lit. Réglez manuellement la durée de séchage ; le programme s'arrête à la fin de la durée.

4.2.2 Programmes pour lagoon

Nom du programme	Explication
Wool high	Programme laine. Pour les manteaux, pulls, vestes de costume et pantalons en laine. S'arrête automatiquement lorsque le niveau de séchage sélectionné est atteint.
Wool medium	Programme laine. Pour les vestes et jupes de costume en laine. S'arrête automatiquement lorsque le niveau de séchage sélectionné est atteint.
Silk	Programme délicat. Pour les robes en soie et en viscose. S'arrête automatiquement lorsque le niveau de séchage sélectionné est atteint.
Synthetic mix Medium	Programme textiles mixtes. Pour les costumes en coton, les costumes en lin, les imperméables et les mélanges de coton. S'arrête automatiquement lorsque le niveau de séchage sélectionné est atteint.
Synthetic mix Low	Programme délicat. Pour la fausse fourrure et les textiles mixtes contenant de la viscose ou du polyester. S'arrête automatiquement lorsque le niveau de séchage sélectionné est atteint.
Ties	Programme délicat. Pour les cravates dans un filet. S'arrête automatiquement lorsque le niveau de séchage sélectionné est atteint.
Gentle 40	Programme délicat. Pour la fausse fourrure et les textiles mixtes contenant de la viscose ou du polyester. S'arrête automatiquement lorsque le niveau de séchage sélectionné est atteint.

4.2.3 Options

Les programmes de cette machine peuvent proposer différentes options selon l'application prévue et le marché. Les exigences variant d'un marché à l'autre, les options disponibles peuvent différer.

Appuyez sur l'icône Informations ⓘ à côté de l'icône de l'option pour obtenir plus d'informations sur cette option.

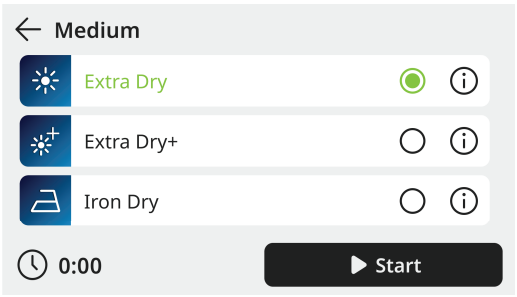

fig.X04960

Deux types d'options sont disponibles :

- Options à sélection unique : une seule option peut être sélectionnée à la fois.
- Options à sélection multiple : deux options ou plus peuvent être sélectionnées en même temps.

Les descriptions du tableau ci-dessous fournissent de brefs exemples d'options qui peuvent être disponibles.

Illustration de l'option	Nom de l'option	Explication
	Extra dry	Sèche le linge jusqu'à obtenir un séchage extra-sec.
	Dry	Sèche le linge jusqu'à obtenir un séchage sec.
	Iron dry	Sèche le linge jusqu'à obtenir un séchage prêt à repasser/légèrement humide.
	Extra dry+	Sèche le linge jusqu'à obtenir un séchage extra-sec, presque complètement sec.
	Reversing	Alternance du sens de rotation du tambour. Améliore le séchage et la finition (réduction des plis). Réduit l'emmêlement, améliorant la réduction des plis et l'homogénéité du séchage, par exemple pour les grandes pièces comme les draps.
	Anti crease	Le tambour et le ventilateur fonctionnent par intermittence après le séchage pour maintenir le linge en mouvement. Prévient les plis en évitant l'entassement. Maintient les vêtements moins froissés s'ils ne sont pas retirés immédiatement.
	Reversing + Anti crease	Combinaison de : • Inversion et alternance du sens de rotation du tambour. Améliore le séchage et la finition (réduction des plis). Réduit l'emmêlement, améliorant la réduction des plis et l'homogénéité du séchage, par exemple pour les grandes pièces comme les draps. • Anti-froissage : le tambour et le ventilateur fonctionnent par intermittence une fois le séchage terminé pour maintenir le linge en mouvement. Aide à prévenir les plis en empêchant les vêtements de s'agglutiner s'ils ne sont pas retirés immédiatement.

Taper sur la touche de démarrage pour démarrer le programme.

Il est possible d'interrompre, arrêter et faire avancer rapidement le programme, si les réglages le permettent.

4.2.4 Machines fonctionnant avec des pièces

Sélectionner le programme.

Insérer la somme demandée. Appuyer sur la touche de démarrage pour démarrer la machine.

Après le démarrage, il est possible d'augmenter la durée du programme sélectionné. Insérez plus de pièces pour ajouter du temps.

4.3 Lorsque le programme est terminé

Note!

Pour de meilleurs résultats de séchage, il est important de vider la machine dès la fin du programme.

Si la machine n'est pas vidée dès la fin du programme, le tambour tournera à intervalles rapprochés pour que le linge ne se froisse pas.

4.3.1 Nettoyez le filtre

Le filtre doit être nettoyé après chaque cycle de séchage.

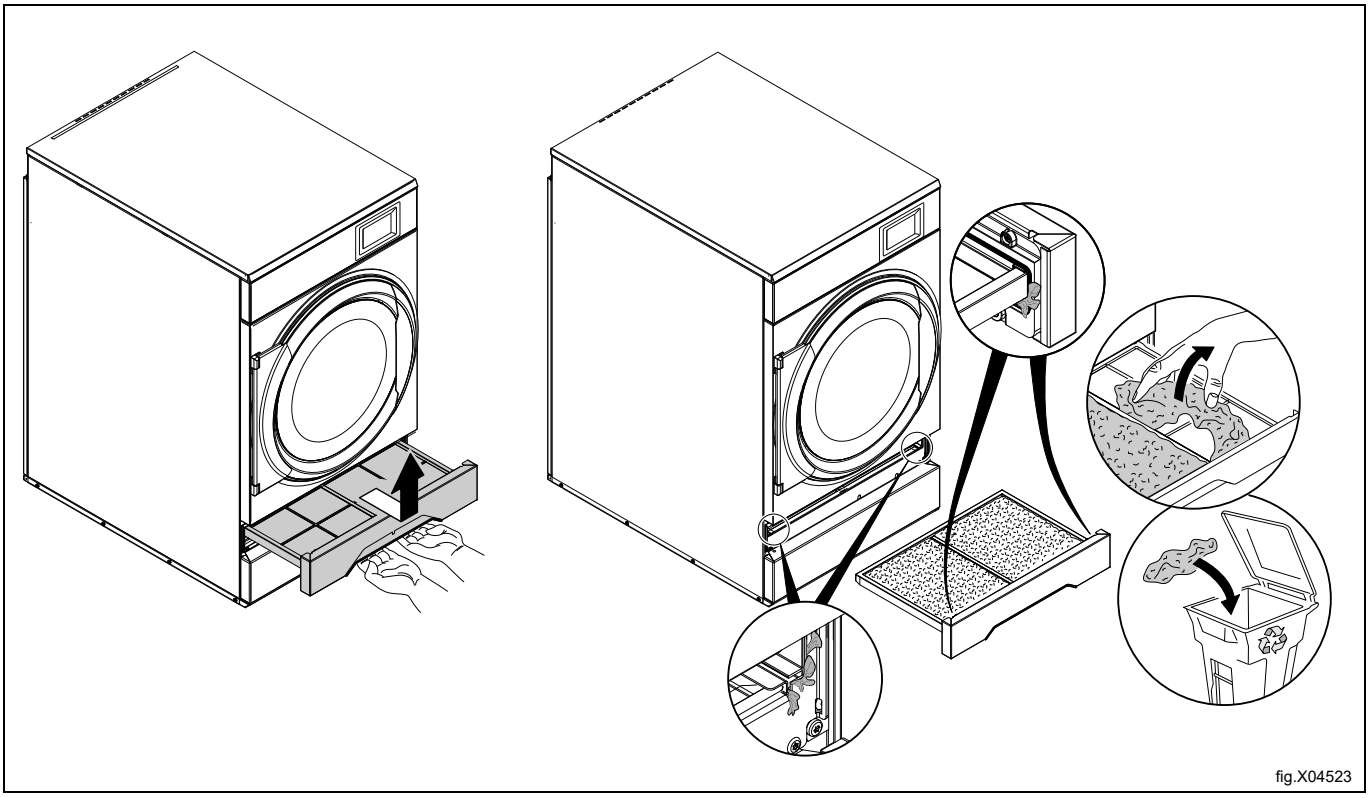

fig.X04523

4.3.2 Nettoyer le deuxième filtre — uniquement pour les machines équipées d'une pompe à chaleur

Retirer le tiroir de filtre et extraire le deuxième filtre à charpie.
Nettoyer le deuxième filtre à charpie.

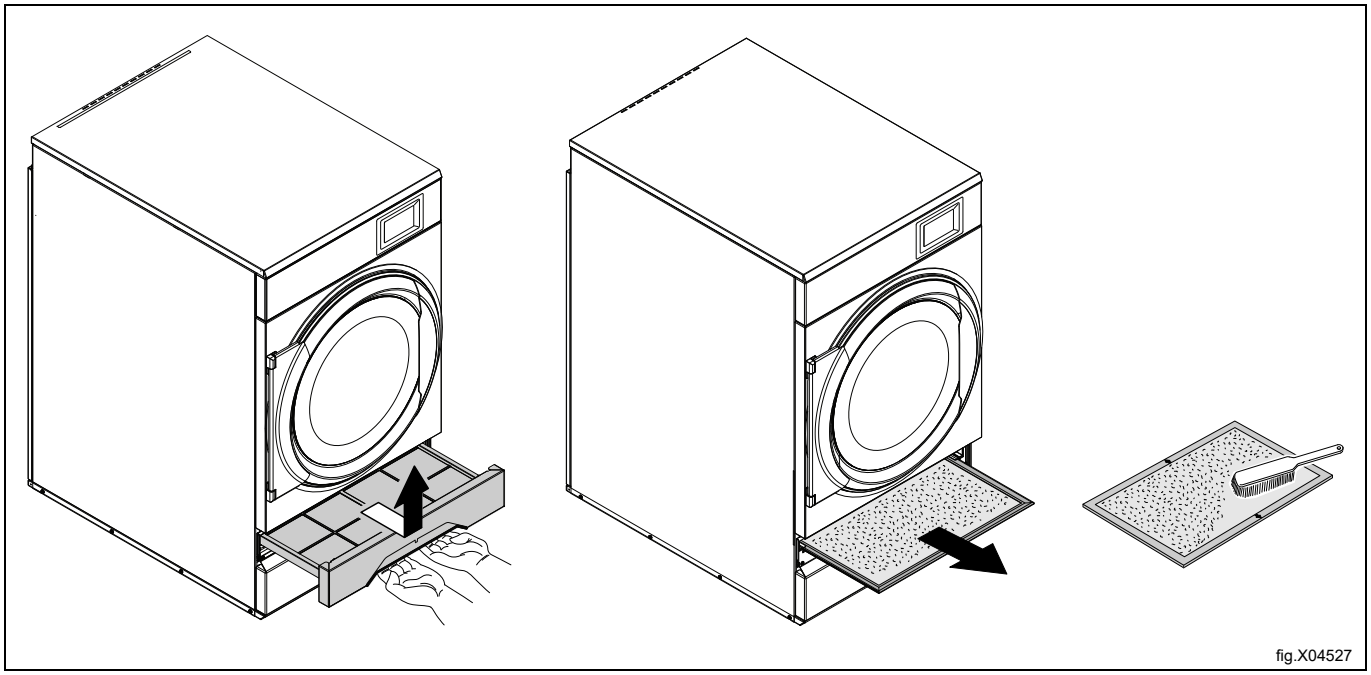

fig.X04527

Lorsque le deuxième filtre à charpie a été nettoyé, réinsérer le deuxième filtre à charpie et le tiroir de filtre.

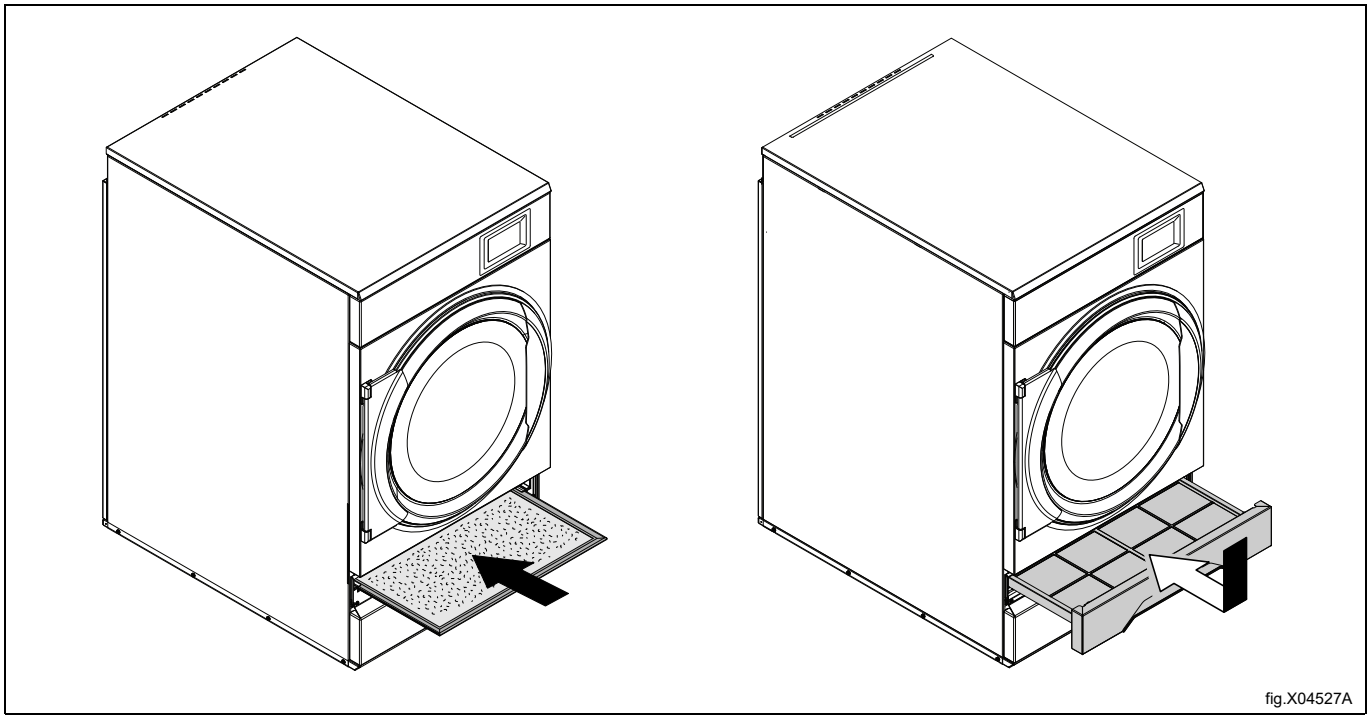

fig.X04527A

Note!
Laisser la porte ouverte lorsque le programme est terminé. Cela permet d'éviter l'accumulation d'humidité dans la machine et le développement de bactéries et de moisissures.

5 Codes d’erreur

Un défaut dans le programme ou la machine est indiqué par l'affichage d'un code d'erreur à l'écran.

Certains de ces codes d’erreur peuvent être résolus facilement sans faire appel à un technicien d’entretien.

Il est possible de modifier les conditions et de définir de nouvelles valeurs pour certains codes d'erreur. Procéder de la sorte par exemple si un code d'erreur apparaît dans des « conditions normales » et que le paramètre doit être plus élevé ou plus bas pour correspondre aux conditions.

Code d’erreur	Texte	Cause/action
10:1	Control system	Cause possible : Le tambour a tourné plus vite que la vitesse maximale considérée comme sûre pendant un cycle d'essorage. Action recommandée : Éteignez la machine pendant un court instant, puis rallumez-la et réessayez. Si ce message continue de s'afficher, contactez un technicien de maintenance autorisé.
10:11	Horloge	Cause possible : L'horloge interne de la machine ne fonctionne pas correctement. La machine peut toujours être utilisée, mais les réglages de la date, de l'heure et de la fin différée peuvent ne pas fonctionner comme prévu. Action recommandée : Vous pouvez continuer à utiliser la machine, mais les réglages de la date, de l'heure et de la fin différée peuvent ne pas fonctionner correctement tant que l'horloge n'est pas réparée. Vous pouvez essayer d'éteindre la machine pendant environ une minute puis de la rallumer pour vérifier si le message disparaît ; sinon, contactez un technicien de maintenance autorisé pour la faire réparer.
10:13	Control system	Cause possible : Le système de commande de la machine n'a pas fini de démarrer correctement lors de sa mise sous tension. Action recommandée : Coupez l'alimentation de la machine pendant un court instant, puis rallumez-la. Si ce message persiste, contactez un technicien de maintenance autorisé.
10:15	Machine stop	Cause possible : Le bouton d'arrêt ou l'interrupteur d'arrêt de la machine a été activé. Action recommandée : Vérifiez si le bouton d'arrêt ou l'interrupteur d'arrêt de la machine a été enfoncé ou activé, et désactivez-le le cas échéant. Si la machine ne fonctionne toujours pas, contactez un technicien de maintenance autorisé.
10:16	Emergency stop	Cause possible : L'arrêt d'urgence de la machine a été activé. Action recommandée : Vérifiez si le bouton d'arrêt d'urgence a été enfoncé et désactivez-le le cas échéant, puis acquittez le message à l'écran. Si la machine ne démarre toujours pas, contactez la personne responsable de la machine ou un technicien de maintenance autorisé.
12:0	Door Status Change	Cause possible : La porte n'était pas complètement fermée lorsque la machine l'a vérifiée pendant son fonctionnement. Action recommandée : Assurez-vous que la porte est complètement fermée, puis réessayez.
12:0	Lint Door Status Change	Cause possible : La porte du filtre à peluches est ouverte ou n'est pas complètement fermée. Action recommandée : Vérifiez que la porte du filtre à peluches est complètement fermée et verrouillée, puis réessayez.
12:1	Temperature sensor	Cause possible : L'air entrant dans le système de chauffage de la machine est devenu trop chaud et un interrupteur de sécurité intégré a coupé le chauffage pour protéger la machine. Action recommandée : Laissez la machine refroidir avant de la réutiliser et assurez-vous que le filtre à peluches est propre et que les orifices d'aération ne sont pas obstrués. Si cela continue de se produire, contactez un technicien de maintenance autorisé.
12:2	Temperature sensor	Cause possible : L'air sortant du système de chauffage de la machine est devenu trop chaud et un interrupteur de sécurité intégré a coupé le chauffage pour protéger la machine. Action recommandée : Laissez la machine refroidir avant de la réutiliser et assurez-vous que le filtre à peluches est propre et que les orifices d'aération ne sont pas obstrués. Si cela continue de se produire, contactez un technicien de maintenance autorisé.
12:3	Temperature sensor	Cause possible : Le capteur qui mesure la température de l'air d'entrée semble être déconnecté ou défectueux. Action recommandée : Il s'agit d'un problème interne et vous n'avez rien à vérifier vous-même. Si ce message continue de s'afficher, contactez un technicien de maintenance autorisé.
12:4	Temperature sensor	Cause possible : Le capteur qui mesure la température de l'air d'entrée semble présenter un court-circuit ou un défaut de câblage. Action recommandée : Il s'agit d'un problème interne et vous n'avez rien à vérifier vous-même. Si ce message continue de s'afficher, contactez un technicien de maintenance autorisé.
12:5	Temperature sensor	Cause possible : Le capteur qui mesure la température de l'air de sortie semble être déconnecté ou défectueux. Action recommandée : Il s'agit d'un problème interne et vous n'avez rien à vérifier vous-même. Si ce message continue de s'afficher, contactez un technicien de maintenance autorisé.

Code d'erreur	Texte	Cause/action
12:6	Temperature sensor	Cause possible : Le capteur qui mesure la température de l'air de sortie semble présenter un court-circuit ou un défaut de câblage. Action recommandée : Il s'agit d'un problème interne et vous n'avez rien à vérifier vous-même. Si ce message continue de s'afficher, contactez un technicien de maintenance autorisé.
12:8	Condense water	Cause possible : Le réservoir qui recueille l'eau condensée est plein. Action recommandée : Videz le réservoir d'eau condensée et assurez-vous qu'il est correctement remis en place, puis réessayez. Si le message persiste, essayez d'éteindre puis de rallumer la machine afin que la pompe à condensats puisse redémarrer, et vérifiez que le tuyau d'évacuation des condensats n'est ni bouché ni coudé. Si la pompe ne fonctionne toujours pas après le redémarrage, contactez un technicien de maintenance agréé.
12:11	Drying	Cause possible : Le programme de séchage a duré plus longtemps que la durée maximale autorisée sans se terminer. Action recommandée : Vérifiez que le filtre à peluches est propre et que la charge n'est ni trop importante ni trop humide, puis réessayez. Vérifiez également que la machine est alimentée (recherchez un disjoncteur déclenché ou un fusible grillé) et, si elle utilise une alimentation en gaz ou en vapeur, assurez-vous que celle-ci est activée. L'ouverture de la porte effacera le message d'erreur. Si le message continue de s'afficher, contactez un technicien de maintenance agréé.
12:12	Drying	Cause possible : Le programme de séchage automatique a duré plus longtemps que la durée maximale autorisée sans se terminer. Action recommandée : Vérifiez que le filtre à peluches est propre et que la charge n'est ni trop importante ni trop humide, puis réessayez. Vérifiez également que la machine est alimentée (recherchez un disjoncteur déclenché ou un fusible grillé) et, si elle utilise une alimentation en gaz ou en vapeur, assurez-vous que celle-ci est activée. L'ouverture de la porte effacera le message d'erreur. Si le message continue de s'afficher, contactez un technicien de maintenance agréé.
12:13	Drying	Cause possible : La durée de séchage demandée a été réglée sur une valeur supérieure à la durée de séchage maximale autorisée pour ce programme. Action recommandée : Vérifiez que le filtre à peluches est propre et que la charge n'est ni trop importante ni trop humide, puis réessayez. L'ouverture de la porte effacera le message d'erreur. Si le message continue de s'afficher, contactez un technicien de maintenance agréé.
12:14	Gas	Cause possible : Un problème affecte l'alimentation en gaz ou l'allumage du brûleur de cette machine. Action recommandée : Vérifiez que l'alimentation en gaz est activée, puis essayez de réinitialiser la machine en appuyant sur le bouton de réinitialisation. Si le problème persiste, contactez un technicien de maintenance agréé.
12:15	Airflow	Cause possible : La machine n'a pas détecté le débit d'air dont elle a besoin pour démarrer ou continuer à fonctionner. Action recommandée : Assurez-vous que le filtre à peluches est propre et complètement fermé, que les orifices d'aération ne sont pas obstrués et que les joints de la porte ne sont pas endommagés, puis réessayez. Si cela continue de se produire, contactez un technicien de maintenance agréé.
12:16	Airflow	Cause possible : Le contacteur de débit d'air indique toujours la présence d'un débit d'air même après l'arrêt du ventilateur et du tambour, ce qui laisse penser qu'il est bloqué ou défectueux. Action recommandée : Il s'agit d'un problème interne et vous n'avez rien à vérifier vous-même. Si ce message continue de s'afficher, contactez un technicien de maintenance autorisé.
12:17	Airflow	Cause possible : Le filtre à peluches du sèche-linge est obstrué depuis longtemps et doit être nettoyé. Action recommandée : Nettoyez le filtre à peluches et assurez-vous que rien ne bloque le débit d'air, puis réessayez. Si le message continue de s'afficher après le nettoyage, contactez un technicien de maintenance agréé.
12:18	Airflow	Cause possible : La machine n'a pas pu détecter un débit d'air suffisant pendant l'exécution d'un programme de lavage ou de séchage, généralement parce que la charge bloque le débit d'air. Action recommandée : Ouvrez la porte et répartissez uniformément la charge dans le tambour — retirer quelques articles si la charge est très importante peut également aider — puis redémarrez le cycle. Si le problème persiste, contactez un technicien de maintenance agréé.
12:19	Airflow	Cause possible : Le débit d'air à l'intérieur de la machine est limité, ce qui se produit généralement lorsqu'un filtre interne est colmaté. Action recommandée : Nettoyez le filtre à air de la machine, puis essayez de relancer le programme. Si le message persiste après le nettoyage, contactez un technicien de maintenance agréé.

Code d’erreur	Texte	Cause/action
12:20	Airflow	Cause possible : Le capteur de débit d'air semble déconnecté ou présente un défaut électrique. Action recommandée : Vérifiez que le filtre est propre et correctement installé, puis réessayez. Si ce message continue de s'afficher, contactez un technicien de maintenance autorisé.
12:21	Airflow	Cause possible : La mesure du débit d'air de la machine s'active et se désactive à plusieurs reprises, ce qui indique un débit d'air instable ou obstrué. Action recommandée : Vérifiez que le filtre est propre et que rien ne bloque le flux d'air, notamment autour de la zone de l'évent extérieur. Si le problème persiste, contactez un technicien de maintenance agréé.
12:22	Airflow	Cause possible : Le sèche-linge a détecté que l'air ne circule pas correctement à l'intérieur. Action recommandée : Nettoyez le filtre à peluches et assurez-vous que rien ne bloque le flux d'air, puis essayez de redémarrer la machine. Si le problème persiste, contactez un technicien de maintenance agréé.
12:251	Control system	Cause possible : Le système de commande de la machine a détecté une anomalie de configuration interne. Action recommandée : Éteignez la machine et contactez un technicien de maintenance agréé pour obtenir de l'aide.
12:252	Control system	Cause possible : Le système de commande de la machine a détecté une défaillance interne. La porte et la trappe du filtre à peluches sont correctement fermées ; il ne s'agit donc pas d'un problème de porte. Action recommandée : Assurez-vous que la porte et la trappe du filtre à peluches sont correctement fermées. Si le message continue de s'afficher, éteignez la machine et contactez un technicien de maintenance agréé.
12:253	Control system	Cause possible : Le système de commande de la machine a détecté une anomalie de configuration interne. Action recommandée : Éteignez la machine et contactez un technicien de maintenance agréé pour obtenir de l'aide.
12:254	Control system	Cause possible : Le système de commande de la machine a détecté une anomalie de configuration interne. Action recommandée : Éteignez la machine et contactez un technicien de maintenance agréé pour obtenir de l'aide.
12:255	Control system	Cause possible : Le système de commande de la machine a détecté une anomalie de configuration interne. Action recommandée : Éteignez la machine et contactez un technicien de maintenance agréé pour obtenir de l'aide.

Pour tout autre code d’erreur ou tout code d’erreur récurrent, débranchez l’alimentation pendant 30 secondes. Si le code d’erreur continue de s’afficher, contactez un technicien d’entretien agréé.

6 Entretien

6.1 Généralités

La maintenance doit être effectuée régulièrement par le propriétaire de la machine/le gérant de la laverie.

Note!

Un défaut d'entretien peut détériorer la performance de la machine et endommager les composants.

6.2 Temps pour la maintenance

Lorsque l'écran affiche un message indiquant qu'il est temps d'effectuer la maintenance, contactez le propriétaire de la machine/le responsable de la blanchisserie pour effectuer la maintenance (le cas échéant, un numéro de téléphone et/ou une étiquette seront également affichés).

La machine peut être utilisée en attendant. Toutefois, le message continuera à revenir jusqu'à ce que la maintenance soit effectuée.

Le message disparaît après environ 30 secondes.

6.3 Chaque jour

Vérifiez que la machine ne fonctionne pas lorsque la porte ou le tiroir de filtre est ouvert. Dans le cas contraire, la machine doit être mise hors service jusqu'à ce que le problème soit résolu.

Note!

Contactez un technicien d'entretien qualifié pour débrancher l'alimentation de la machine en question.

Nettoyez la porte, la vitre et le joint de la porte ainsi que les autres parties extérieures.

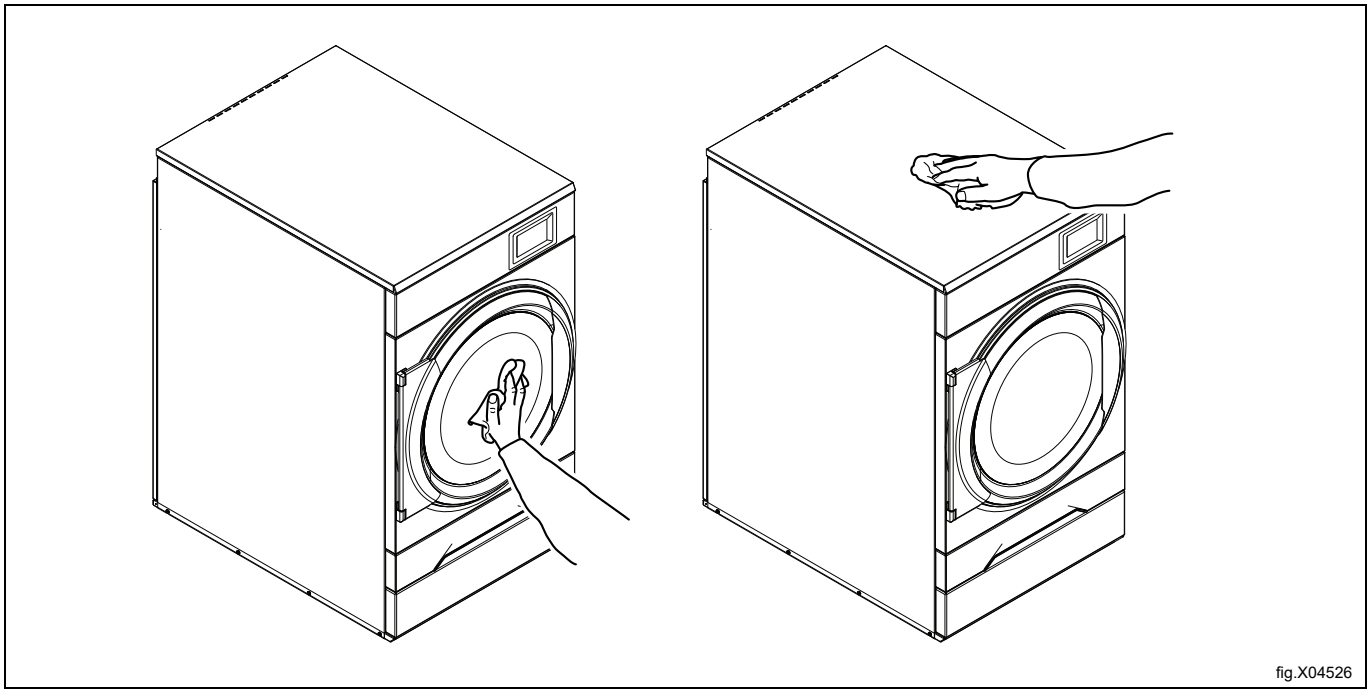

fig.X04526

Vérifiez le filtre et le tiroir de filtre. Nettoyez si nécessaire.

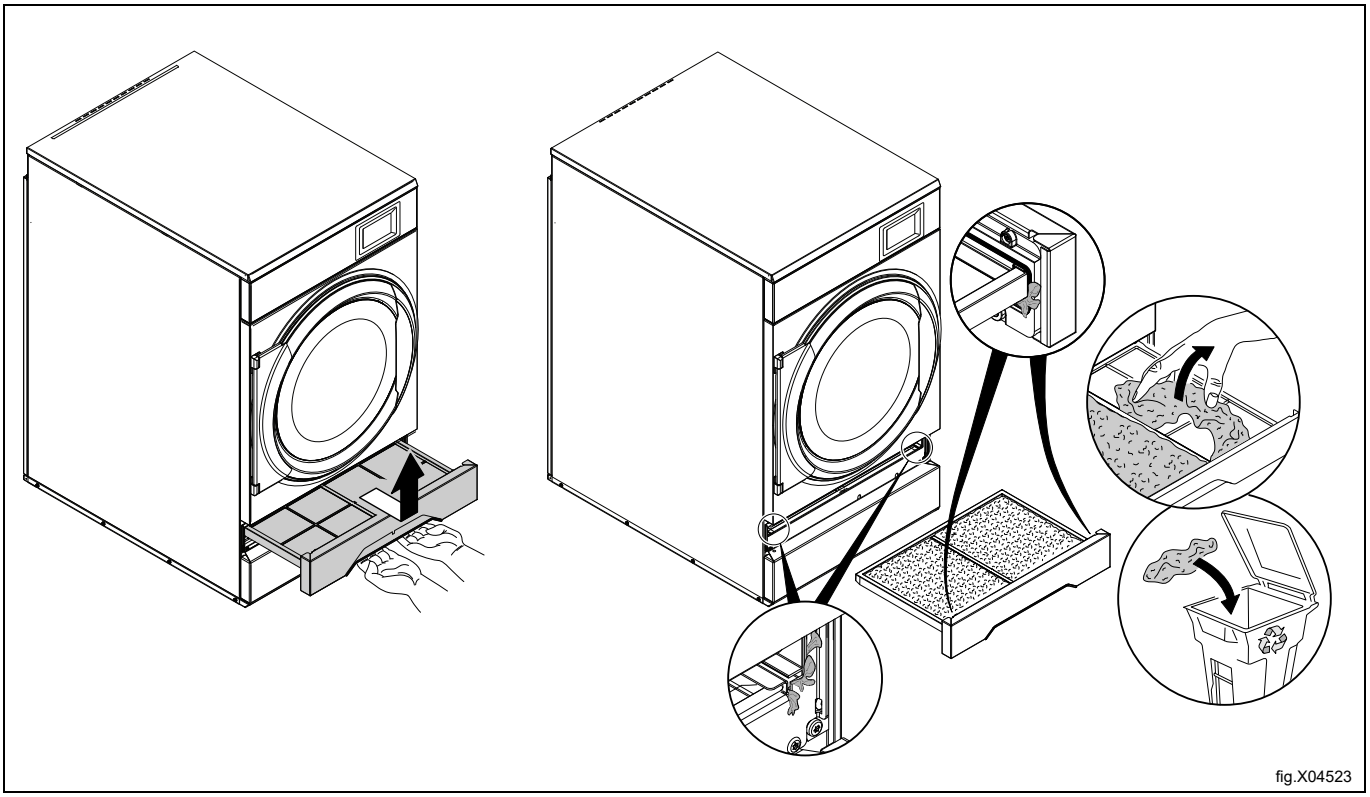

Retirez les peluches et la poussière autour de la machine.

✓	Utilisation correcte Pour toutes les surfaces	Utilisez des agents de nettoyage doux, respectez les programmes de nettoyage quotidiens, essuyez avec des chiffons doux et rincez soigneusement.
✗	Utilisation incorrecte Pour les surfaces peintes	**Ne pas utiliser** d'agents de polissage, de nettoyants abrasifs, d'éclaircissants ou de détartrants acides.
✗	Utilisation incorrecte Pour les surfaces en acier inoxydable	**Ne pas utiliser** d'eau de Javel au chlore, d'acide muriatique, des laine d'acier, des brosses métalliques ou de forts chlorures.

6.4 Machines avec mesure de l'humidité (RMC)

Au moins une fois par an, essuyez/nettoyez le tambour et les aubes avec de l'acide citrique (Acidum citricum). Si des résidus de savon ou d'adoucissant subsistent, il est également recommandé d'utiliser une éponge abrasive.

Le non-respect des consignes de nettoyage peut affecter la fonction de contrôle de l'humidité résiduelle. De ce fait, le linge risque d'être plus humide que prévu en fin de programme.

Note!

La fréquence de nettoyage dépend du processus de lavage, notamment des types de textiles, des produits chimiques utilisés, des niveaux de dosage et de l'efficacité du rinçage. Un taux plus élevé d'accumulation de résidus nécessite un nettoyage plus fréquent. Maintenez le tambour et les aubes propres afin de garantir des performances fiables de RMC et de Load Intelligence.

6.5 Machines avec pompe à chaleur

6.5.1 Deuxième filtre à charpie

- Si un message d'avertissement concernant le nettoyage du filtre apparaît sur l'écran ; suivez les instructions affichées et nettoyez le premier et le deuxième filtre.
- Si le premier et le deuxième filtres ont été nettoyés, mais que le message d'avertissement reste affiché au cycle de séchage suivant, il faudra nettoyer ou remplacer le filtre spécial. Contacter le propriétaire de la machine/gérant de la laverie pour nettoyer ou remplacer le filtre spécial.

6.5.1.1 Pour nettoyer le deuxième filtre

Retirer le tiroir de filtre et extraire le deuxième filtre à charpie.

Nettoyer le deuxième filtre à charpie.

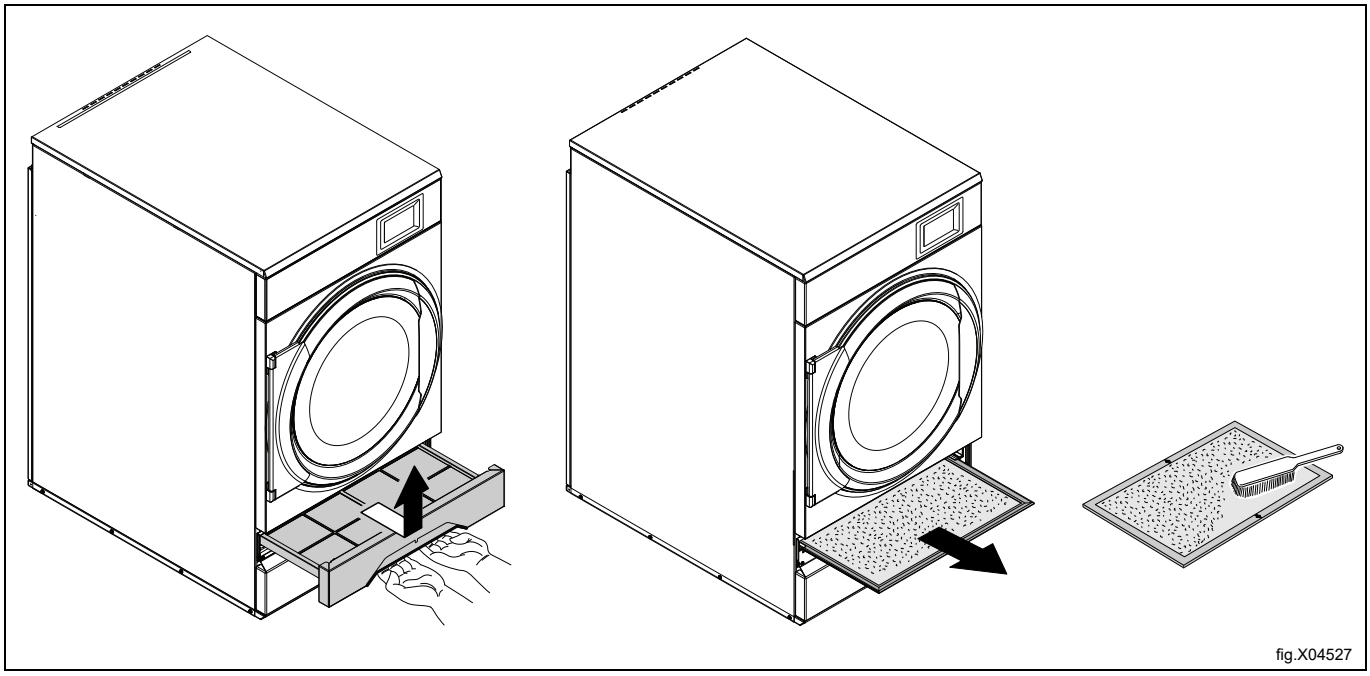

fig.X04527

Lorsque le deuxième filtre à charpie a été nettoyé, réinsérer le deuxième filtre à charpie et le tiroir de filtre.

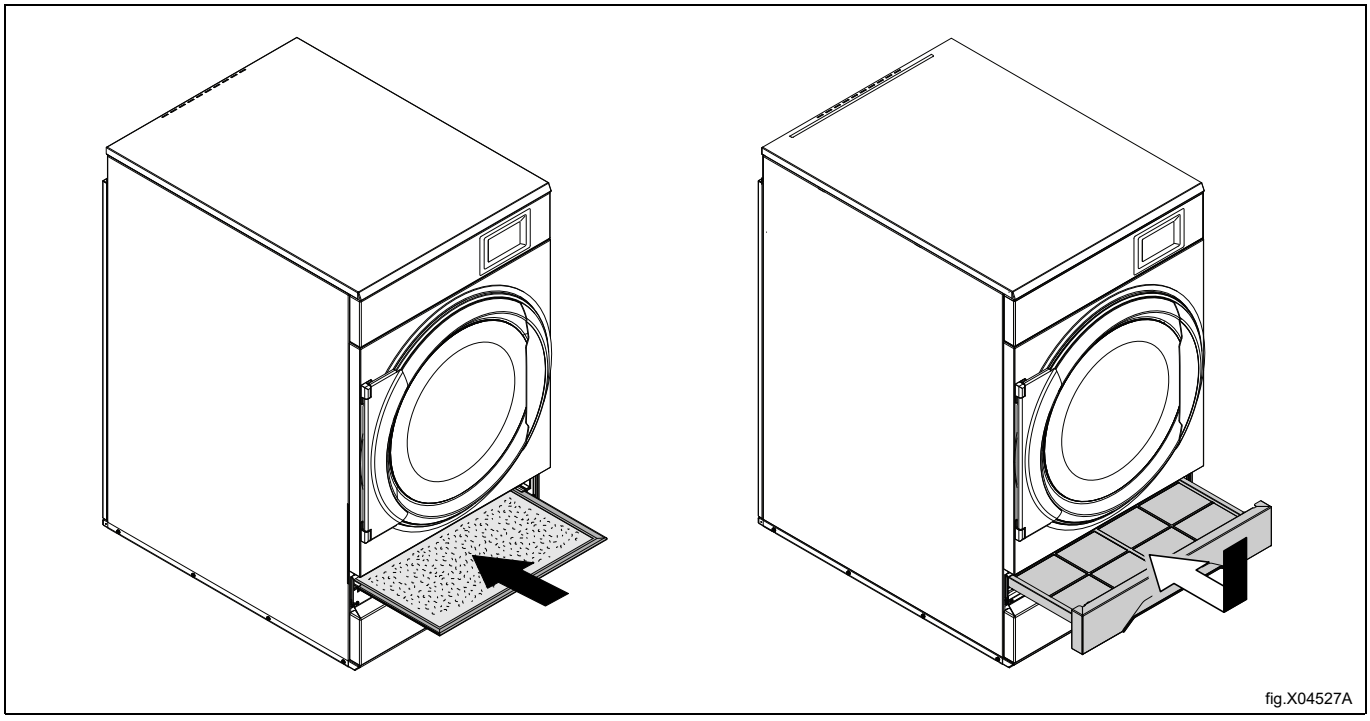

fig.X04527A

7 Information sur l’évacuation

7.1 Recyclage et élimination de l'appareil

7.1.1 Recyclabilité

Nos appareils sont réalisés avec un taux élevé de matériaux recyclables (comme de l'acier inox, du fer, de l'aluminium, de la tôle zinguée, du cuivre, etc.) qui peuvent être valorisés par des systèmes de recyclage locaux, conformément aux réglementations en vigueur dans le pays d'utilisation.

Les réglementations en matière d'élimination des déchets peuvent varier d'un pays à l'autre. Par conséquent, les appareils doivent être éliminés conformément à la législation et aux directives émises par les autorités compétentes dans le pays où l'appareil est mis hors service.

Les composants de l'appareil doivent être séparés et éliminés en fonction de leur matière (par exemple, métaux, huiles, graisses, plastiques, caoutchouc, laine de verre, gaz frigorigènes, plaques isolantes et autres matériaux isolants, laine de verre, LED, etc.), conformément aux réglementations locales et internationales en vigueur en matière de gestion des déchets.

Les compresseurs peuvent contenir des huiles et des fluides réfrigérants qui sont considérés comme déchets spéciaux et doivent être recyclés selon les réglementations locales.

7.1.2 Procédure d'élimination de l'appareil / valorisation des composants/matériaux

Ce produit ne peut en aucun cas être éliminé simplement dans l'environnement à la fin de son cycle de vie ; il est impératif soit de l'éliminer conformément aux réglementations environnementales locales soit, de préférence, de le ramener entier dans un centre de recyclage agréé.

Tous les composants déposés, y compris les portes et autres parties structurelles, doivent être confiés avec l'appareil à un centre de démontage et de recyclage agréé.

Le centre de démontage/recyclage emploiera toutes les technologies et méthodes de pointe afin de démonter efficacement les produits pour les valoriser au maximum.

Il est à noter que les cartes à circuits imprimés, les moteurs électriques et autres composants identifiés dans la législation de l'Union européenne comme matières premières critiques à haut potentiel de valorisation doivent être traités séparément.

En cas de doutes ou de questions, toujours se référer au SAV de référence.

Avant d'éliminer l'appareil, vérifier soigneusement son état physique et son état de préservation, en vérifiant la présence potentielle de fuites de liquides ou de gaz, ainsi que de pièces cassées susceptibles de présenter un risque pendant la manipulation et le démontage ultérieur.



Le symbole figurant sur le produit indique que ce produit ne doit pas être traité comme déchet ménager, mais doit être éliminé conformément aux réglementations en vigueur, afin d'éviter tout impact négatif sur l'environnement et la santé humaine. Pour plus d'informations sur le recyclage de ce produit, contacter l'agent ou le revendeur local, le SAV ou l'organisme local compétent pour l'élimination des déchets.

Note!

Au moment du démontage de l'appareil, les marquages, le présent Manuel et les autres documents relatifs à l'appareil devront être détruits.

7.2 Élimination de l'emballage

Les emballages doivent être mis au rebut conformément aux réglementations en vigueur dans le pays d'utilisation de l'appareil. Tous les matériaux utilisés pour l'emballage sont compatibles avec l'environnement.

Ces composants peuvent être conservés, recyclés ou incinérés dans une usine d’incinération des déchets. Les pièces en plastique recyclables sont marquées comme dans les exemples suivants.

 PE	Polyéthylène : • Emballage extérieur • Sachet contenant les instructions
 PP	Polypropylène : • Sangles
 PS	Mousse polystyrène : • Protections des arêtes



Electrolux Professional AB
341 80 Ljungby, Sweden
www.electroluxprofessional.com