CE

Bruksanvisning
Torktumlare

TD7–8, TD7–8LAC

Type N1...

R513A



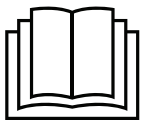

Electrolux PROFESSIONAL

Originalanvisningar

438942150/SE
2026.11.19

Innehåll

1 Säkerhetsföreskrifter 5
1.1 Ytterligare säkerhetsåtgärder för gasuppvärmda torktumlare....7
1.2 Allmän information 7
1.3 Endast för kommersiellt bruk....7
1.4 Upphovsrätt....7
1.5 Ergonomisk certifiering....7
1.6 Symboler 8
2 Garantivillkor och undantag....9
3 Tips och råd för energibesparing....10
3.1 Före torkning 10
3.2 Energiförbrukning 10
4 Handhavande 11
4.1 Last 11
4.2 Starta maskinen....13
4.2.1 Välja program och tillval 13
4.2.1.1 Program 14
4.2.2 Program för lagoon....17
4.2.3 Tillval....18
4.2.4 Maskiner med myntmätare....19
4.3 När programmet är färdigt....19
4.3.1 Rengör filtret 19
4.3.2 Rengör det andra filtret — endast för maskiner med värmepump 20
5 Felkoder 21
6 Underhåll....24
6.1 Allmänt 24
6.2 Dags för service....24
6.3 Varje dag....24
6.4 Maskiner med fuktmätning (RMC) 25
6.5 Maskiner med värmepump 26
6.5.1 Andra luddfilter....26
6.5.1.1 Att rengöra det andra filtret....26
7 Information angående skrotning 27
7.1 Återvinning och omhändertagande av apparaten....27
7.1.1 Återvinning 27
7.1.2 Procedur för omhändertagande av apparaten och återvinning av komponenter/ material 27
7.2 Hantera emballaget....27

Tillverkaren förbehåller sig rätten till ändringar av konstruktions- och materialspecifikation.

1 Säkerhetsföreskrifter

- Underhåll får endast utföras av auktoriserad tekniker.
- Använd endast auktoriserade reservdelar, tillbehör och förbrukningsvaror.
- Maskinen får inte användas om kemikalier har använts vid tvättningen.
- Torka inte otvättade kläder i maskinen
- VARNING: Tvättgods som har fläckar av hårvårdsprodukter, matolja, aceton, alkohol, bensin, fotogen, fläckborttagningsmedel, terpentin, vax och vaxborttagningsmedel måste rengöras grundligt för att avlägsna alla dessa substanser innan de torktumlas. Då denna typ av hårt smutsat tvättgods ska tvättas måste specifikt tvättmedel användas för rengöringen - se tvättmedelstillverkarens specifikationer, och välj även högsta möjliga temperatur. Vid tvivel ska tvättgodset tvättas flera gånger.
- Föremål av skumgummi (latexskum), badmössor, regnkläder, gummerade tyger eller kläder och skumgummikuddar får inte torkas i maskinen.
- Sköljmedel och liknande tillsatser måste doseras enligt tillverkarens anvisningar.
- Den sista delen av torkningscykeln sker utan värme (avsvalning) för att säkerställa att kläderna lämnas i en sådan temperatur att de inte skadas.
- Avlägsna alla föremål från fickor, t.ex. cigarettändare och tändstickor.
- VARNING. Stoppa inte torkningsprogrammet innan det är avslutat om inte kläderna tagits ut ur maskinen och bretts ut så att de kan svalna.
- Lämplig ventilation måste ordnas så att gaser inte kan blåsas in i rum där eldstäder eller öppen låga finns.
- Frånluften får inte ledas till en rökkanal som används för rökgaser från maskiner som bränner gaser eller annat bränsle.
- Maskinen får inte installeras bakom en låsbar dörr, en skjutdörr eller en dörr med gångjärnen på ”motsatt” sida sett från maskinen på så sätt att maskinen inte kan öppnas ordentligt.
- Om maskinen har ett luddfilter måste det rengöras ofta.
- Luddet får inte samlas runt maskinen.
- MODIFIERA INTE DEN HÄR MASKINEN.
- Se till att strömmen är frånkopplad vid underhåll eller byte av delar.
- När strömmen har kopplats från måste operatören kunna se att maskinen är frånkopplad (att kontakten är och förblir utdragen) från alla platser han har åtkomst till. Om det inte är möjligt, på grund av maskinens konstruktion eller installation, ska ett system som spärrar maskinen i isolerat läge tillhandahållas.
- Enligt kopplingsschemat: montera en flerpolsbrytare innan maskinen installeras för att underlätta installation och service.
- VARNING! Ingående ström får inte tillföras till maskinen genom en extern kopplingsenhet, såsom en timer, eller anslutas till en krets som regelbundet slås på och från av ett hjälpverktyg.
- Om annorlunda märkspänning eller märkfrekvens (separerade av ett /) anges på maskinens märkplatta så finns instruktioner i installationshandboken för att reglera maskinen så att den kan användas med den märkspänning eller märkfrekvens som krävs.
- Om stationära apparater inte har en strömkabel med stickkontakt eller är direkt anslutet till elnätet, måste det finnas ett sätt att bryta strömmen från strömförande nät. Strömbrytaren måste skilja samtliga faser och ge fullständig frånkoppling vid eventuell

överspänning av kategori III. Möjlighet för brytande av strömmen måste vara inbyggd i de permanenta ledningarna enligt gällande bestämmelser.

- Öppningarna i fundamentet får inte täckas av mattor.
- Max. torr vikt på plagg: 8,0 kg (för gasvärmd torktumlare).
- Max. torr vikt på plagg: 9,0 kg (för torktumlare med värmeväxlare och elvärme).
- A-vägd emissionsljudtrycksnivå vid arbetsstationer: 70 dB(A).
- Torktumlaren kan placeras ovanpå en tvättmaskin med centrifug eller en annan torktumlare (WP7–6, WP7–7, WP7–8, TD7–8).
- Ytterligare krav för följande länder: AT, BE, BG, HR,CY, CZ, DK, EE, FI, FR, DE, GR, HU, IS, IE, IT, LV, LT, LU, MT, NL,NO, PL, PT, RO, SK, SI, ES, SE, CH, TR, UK:
  - Maskinen kan användas i allmänna utrymmen.
  - Maskinen får användas av barn från 8 år och personer med nedsatt fysisk, sensorisk eller mental förmåga eller bristande erfarenhet och kunskap om de har instruerats i hur maskinen används på ett säkert sätt och förstår de risker som är förbundna med användning av maskinen. Barn får inte leka med maskinen. Rengöring och användarunderhåll får inte utföras av barn utan överinseende av en vuxen person.
  - Se till att inte barn under 3 år kommer i närheten av maskinen om de inte hålls under ständig uppsikt.
- Ytterligare krav för andra länder:
  - Den här maskinen är inte anpassad för att användas av personer (inklusive barn) med nedsatt fysisk, sensorisk eller mental förmåga, eller bristande erfarenhet och kunskap, om de inte av en säkerhetsansvarig person har fått råd eller instruktioner om hur maskinen ska användas. Barn bör hållas under uppsikt så att de inte leker med maskinen.

1.1 Ytterligare säkerhetsåtgärder för gasuppvärmda torktumlare

- Före installation: kontrollera att det lokala gasnätet, gastypen och -trycket samt justeringen av maskinen är kompatibla.
- Maskinen får inte installeras i rum som innehåller tvättmaskiner som använder perkloretylen, TRIKLORETYLEN eller kolväte-föreningar som innehåller klorfluor som rengöringsmedel.
- OBS! Vi vill påpeka att man vid anslutning och idrifttagning av apparater som är tillverkade enligt denna standard måste följa gällande bestämmelser i det aktuella området.
- Anslutning till utrustningen ska göras med en flexibel slang som är lämplig för utrustningskategorin i enlighet med installationsföreskrifterna i det aktuella landet och om något är oklart ska installatören kontakta leverantören.
- Utrustningen ska installeras på icke-brandfarliga material på golv, arbetsyta och/eller vägg nära utrustningen om så krävs.
- Om du känner gaslukt:
  - Slå inte på strömmen till någon utrustning
  - Tryck inte på någon elektrisk strömbrytare
  - Använd ingen telefon i byggnaden
  - Lämna rummet, byggnaden eller området
  - Kontakta den person som har ansvaret för maskinerna

1.2 Allmän information

Lagring och transport av denna apparat bör ske under temperaturer mellan - 20°C och + 70 grader°C och maximal luftfuktighet på 95 % RH.

För att förhindra skador på exempelvis elektronik som kan uppstå på grund av kondens bör maskinen stå 24 timmar i rumstemperatur innan den tas i bruk första gången.

Elektrisk strömförsörjning skall vara:

- Maxområde för varje lands märkspänning: - 15 % / + 10 %.
- Maxområde för varje lands märkfrekvens: ± 3 Hz.
- Fall/avbrott: 5 spänningsfall/dag (100 % spänningsbortfall, med 3-4 minuters varaktighet).

En stadig strömförsörjning är alltid bäst. Fluktuationer ger upphov till påfrestning och ytterligare belastning på alla elektriska och elektroniska komponenter.

1.3 Endast för kommersiellt bruk

Maskinen/maskinerna som omfattas av den här bruksanvisningen är endast avsedd/a för kommersiellt och industriellt bruk.

1.4 Upphovsrätt

Denna handbok är uteslutande avsedd för operatören och får endast överlämnas till tredje person efter tillstånd från företaget Electrolux Professional AB .

1.5 Ergonomisk certifiering

Människokroppen är avsedd för rörelse och aktivitet, men fysiska belastningsskador som ett resultat av statiska och repetitiva rörelser eller ogynnsamma arbetsställningar kan uppstå.

De ergonomiska egenskaperna hos din produkt som kan påverka din fysiska och kognitiva interaktion med den har utvärderats och certifierats.

En produkt med ergonomiska egenskaper ska uppfylla specifika ergonomiska krav inom tre olika områden: Polyteknisk, Biomedicinskt och Psykosocialt (användbarhet och tillfredsställelse).

För vart och ett av dessa områden har specifika tester med verkliga användare utförts. Produkten uppfyllde därmed de ergonomiska acceptanskriterierna som krävs enligt standarderna.

Om flera maskiner hanteras av samma operatör ökar de repetitiva rörelserna och som en följd av detta ökar de relaterade biomekaniska riskerna exponentiellt.

De möjliga posturala riskerna relaterar till interaktionen med luckhandtaget, både om maskinen är placerad direkt på golvet utan en sockel och om maskinen är placerad ovanpå en tvättmaskin.

Följ rekommendationerna nedan för att så långt möjligt undvika att operatörer drabbas av kroppsskada.

- Placera maskinen på en sockel, i stället för direkt på golvet, så att operatören inte i onödan måste böja ryggen vid inläggning och uttagning.
  Den lägsta rekommenderade höjden på baser är 300 mm.
- Flytta kontrollpanelen till den lägre positionen om maskinen är placerad ovanpå en tvättmaskin.
- Se till att det finns lämpliga vagnar eller korgar för inläggning, urtagning och transport.
- Organisera jobbrotation på arbetsplatsen om flera maskiner hanteras av samma operatör.

1.6 Symboler

	Varning!
	Varning, varm yta!
	Varning för högspänning
	Varning, brandrisk/brandfarliga ämnen
	Fara, klämrisk
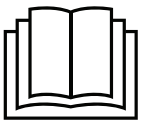	Läs anvisningarna innan du använder maskinen

2 Garantivillkor och undantag

Om garanti erbjuds i samband med köp av denna produkt så tillhandahåller Electrolux Professional garanti i enlighet med lokala bestämmelser, med villkoret att utrustningen installeras och används för det ändamål för vilket den har konstruerats och så som beskrivs i gällande dokumentation för utrustningen.

Garanti gäller om kunden enbart har använt originalreservdelar och utfört underhåll i enlighet medElectrolux Professional AB användnings- och underhållsdokumentation som finns på papper och i elektroniskt format.

Electrolux Professional AB rekommenderar varmt att man använder rengörings-, skölj- och avkalkningsmedel som är godkända avElectrolux Professional AB - detta för att få bättre resultat och behålla produktens funktion över tid.

Electrolux Professional AB -garantin täcker inte:

- Serviceresa för att leverera eller hämta produkten.
- Installation.
- Utbildning angående användning/drift.
- Utbyte (och/eller leverans) av slitagereservdelar, såvida slitaget inte är ett resultat av defekter i material eller utförande, rapporterat inom en (1) vecka från feltillståndet.
- Korrigering av yttre kablage.
- Korrigering av icke-auktoriserade reparationer så väl som skada, feltillstånd och ineffektivitet förorsakad av och/eller ett resultat av dessa reparationer.
  - Otillräcklig och/eller onormal kapacitet på de elektriska systemen (ström/spänning/frekvens), inklusive elektriska pikar och/eller strömavbrott.
  - Otillräcklig eller avbruten tillgång på vatten, ånga, luft, gas (inklusive föroreningar och/eller andra brister som inte uppfyller kraven för apparaterna);
  - Rördelar, komponenter eller förbrukningsvaror för rengöringsprodukter som inte är godkända av tillverkaren.
  - Kundens vårdslöshet, felanvändning, missbruk och/eller bristande efterlevnad av instruktionerna för vård och omsorg som finns i detalj i utrustningens dokumentation.
  - Felaktig eller dåligt utförd: installation, reparation, underhåll (inklusive manipulation, modifikation och reparation utförd av icke-auktoriserad tredje part) och modifikation av säkerhetssystem.
  - Användning av komponenter som inte är originalkomponenter (exempelvis förbrukningsmaterial, slitage- och reservdelar);
  - Miljöförhållanden som framkallar termal eller kemisk stress (överhettning/frysning och/eller korrosion/oxidation).
  - Främmande föremål placerade i produkten eller kopplade till denna.
  - Olyckor eller force majeure.
  - Transport och hantering, inklusive repor, bucklor, flisor och/eller annan skada på ytfinishen, såvida denna skada inte kan härledas till defekter i materialet eller i det hantverksmässiga utförandet och som ska rapporteras inom en (1) vecka från leveransen, såvida inte annat överenskommits.
- Produkt med originalserienummer avlägsnat, ändrat eller som inte kan avläsas.
- Utbyte av glödlampor, filter och andra förbrukningsvaror.
- Alla tillbehör och programvaror som inte är godkända eller specificerade avElectrolux Professional AB.

Garantin gäller inte för schemalagda underhållsingrepp (inklusive de erforderliga reservdelarna för detta) eller för rengöringsmedel såvida det inte regleras i avtal eller andra villkor.

Se Electrolux Professional AB webbplats för en lista över auktoriserade Kundservicecenter.

3 Tips och råd för energibesparing

3.1 Före torkning

- Centrifugera textilierna i tvättmaskinen med högsta möjliga centrifugeringshastighet som är lämplig för textiltypen innan de läggs i torktumlaren. Ju lägre textiliernas kvarvarande fukthalt är, desto kortare blir torktiden och desto lägre blir energiförbrukningen.
- Sortera om möjligt textilierna efter tygtyp, tjocklek och plaggets storlek. Torkning av liknande plagg tillsammans ger en jämnare torkning och kan minska onödig torktid.
- Använd rätt mängd tvättmedel vid tvätt. För mycket tvättmedel kan lämna rester på textilierna och bidra till beläggningar på valkarna, filtren och luftkanalerna, vilket försämrar torkprestandan och ökar energiförbrukningen.

3.2 Energiförbrukning

- För bästa energieffektivitet ska torktumlaren fyllas så nära den rekommenderade mängden för det valda programmet som möjligt. Överskrid inte den maximala kapaciteten, eftersom för stor mängd kan öka torktiden och försämra torkprestandan.
- Välj ECO-programmet när det är tillgängligt. ECO-program är utformade för att minimera energiförbrukningen och samtidigt uppnå avsett torkresultat.
- Rengör luddfiltret eller luddfiltren efter varje torkcykel eller enligt anvisningarna i denna bruksanvisning. Rena filter säkerställer obehindrat luftflöde, kortare torktider och optimal energieffektivitet.
- För att upprätthålla optimal energieffektivitet under produktens hela livslängd ska torktumlarens luftflödessystem hållas rent och fritt från hinder. Avlägsna regelbundet ludd och skräp från luftvägar, interna luftflödeskomponenter, luftintag och luftutlopp enligt beskrivningen i denna bruksanvisning. **Rengöring av interna luftflödeskomponenter som inte är åtkomliga för användaren ska utföras av en kvalificerad servicetekniker.**
- För frånluftstorktumlare bör frånluftskanalen och luftutloppet rengöras regelbundet för att upprätthålla optimalt luftflöde, torkprestanda och energieffektivitet. **Rengöring av frånluftskanaler eller komponenter som kräver demontering ska utföras av en kvalificerad servicetekniker.**
- Installera torktumlaren enligt installationsanvisningarna. Korrekt installation är avgörande för att uppnå optimal torkprestanda och energieffektivitet. **Installations- och justeringsarbeten ska utföras av en kvalificerad och auktoriserad servicetekniker när detta krävs enligt lokala föreskrifter.**
- Ta ut textilierna så snart programmet är klart. Detta minimerar användningen av skrynkelskyddsfunktionen och undviker onödig energiförbrukning.

4 Handhavande

4.1 Last

Obs!
Töm alla fickor och se till att inga metallföremål (t.ex. skruvar, nålar etc.) finns kvar. Metallföremål kan orsaka skador på trumman.

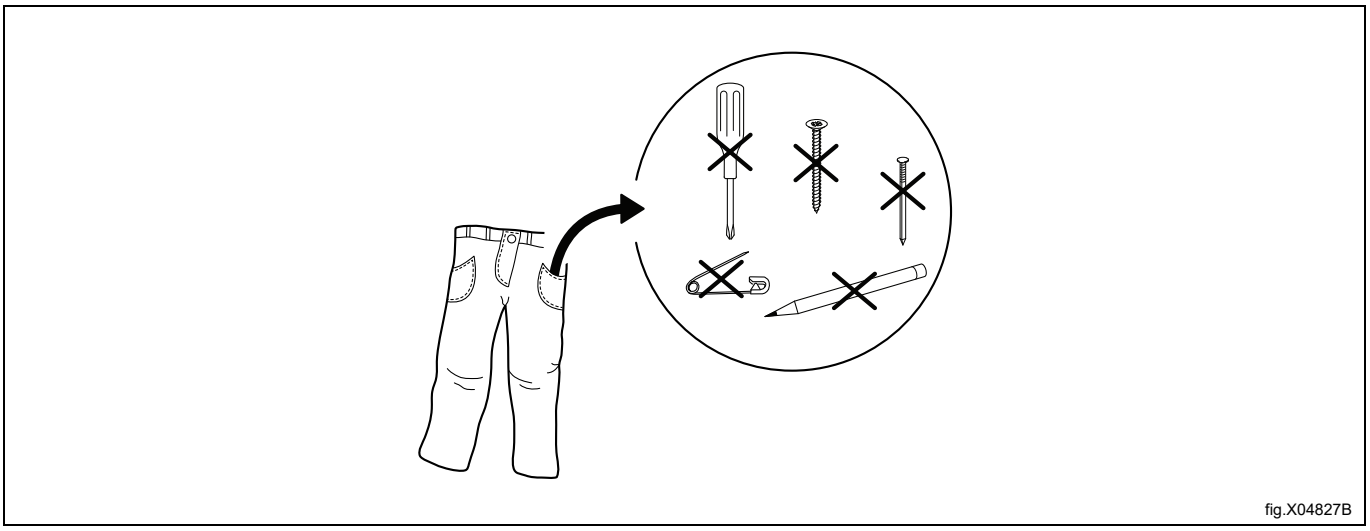

fig.X04827B

Kontrollera att filtret är rent.

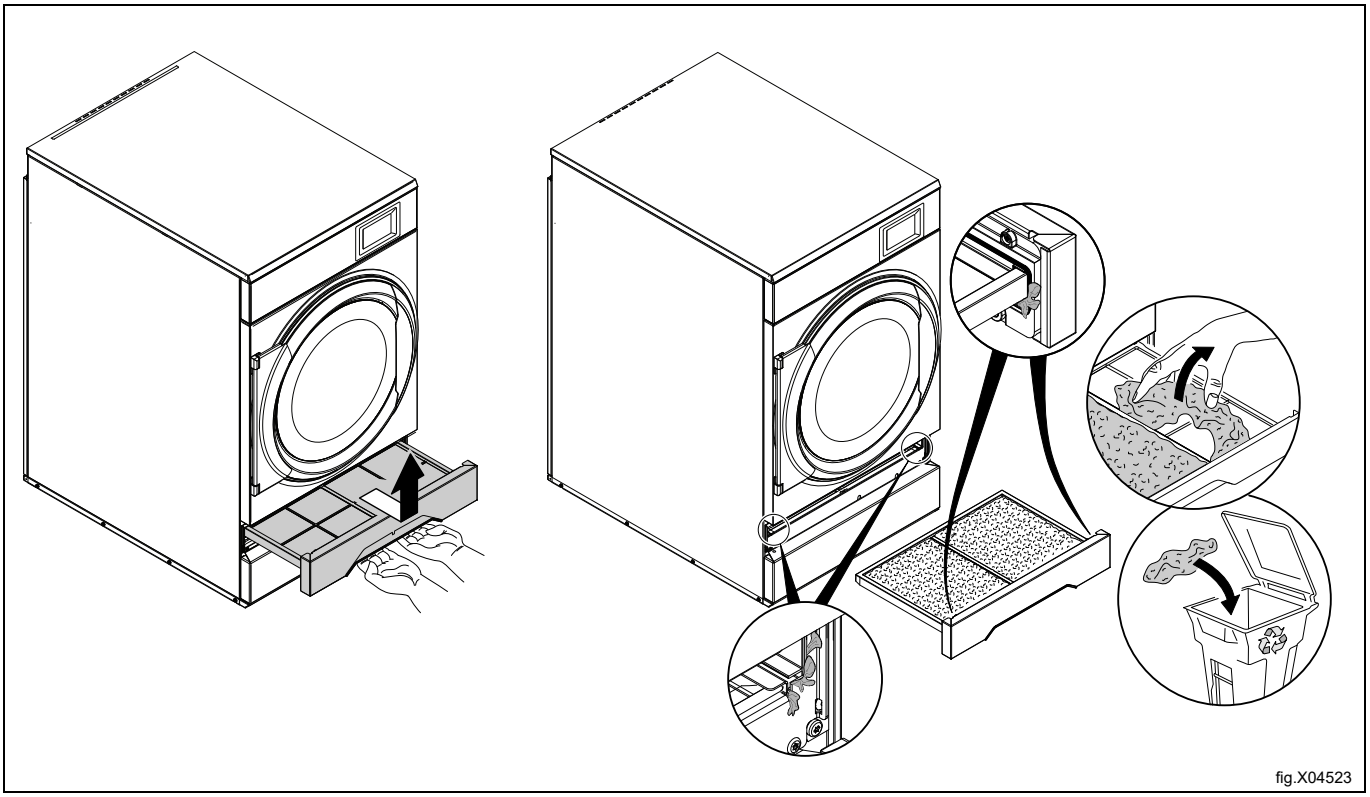

fig.X04523

Lägg tvättgodset i maskinen och stäng luckan.
Rekommenderad maxlast är 7.5 kg.

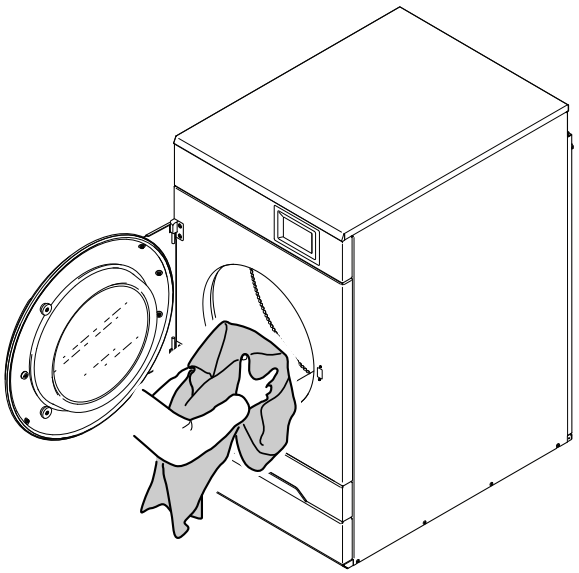

fig.X04535

4.2 Starta maskinen

4.2.1 Välja program och tillval

Välj ett program från listan.

Dessa program kan visas på olika sätt, beroende på maskininställning. Illustrationer nedan visar några exempel.

Tryck på informationsikonen ⓘ bredvid programikonen för att få mer information om programmet.

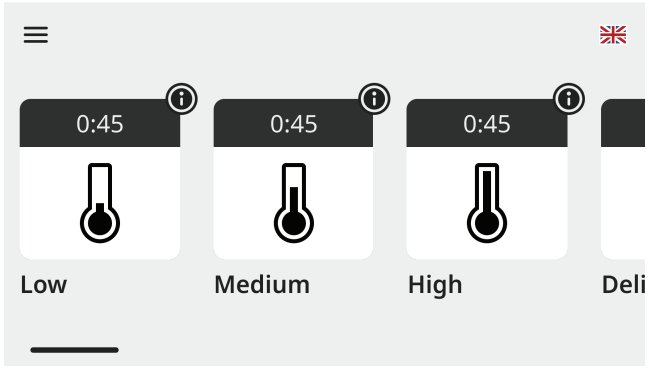

fig.X04959A

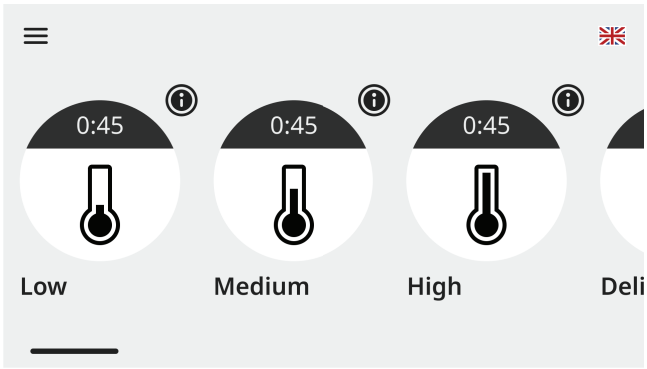

fig.X04959

I listvyn kan du snabbt se programmets viktigaste parametrar, till exempel den beräknade programtiden.

När ett program har valts visas en startskärm. Startskärmens utseende beror på de val som gjorts i installationsguiden och inställningsmenyn.

- Före programstart
  Programtiden visas antingen som den beräknade cykeltiden eller som den beräknade cykeltiden tillsammans med den förväntade sluttiden, beroende på avsedd användning och marknadskraven.
- Efter programstart
  Programtiden visas som den beräknade återstående cykeltiden fram till programmets slut och uppdateras kontinuerligt baserat på det faktiska programförloppet.
- Det går att ställa in en fördröjd start, beroende på avsedd användning och marknadskraven.
  – Tryck på fältet för datum/tid och välj önskad sluttid. Bekräfta genom att trycka på startknappen.
  – Startknappen blinkar tills programmet startar.
  – Om luckan öppnas innan programmet startar avbryts funktionen för fördröjd start. Tryck på Start igen för att starta programmet innan den fördröjda starten aktiveras.

4.2.1.1 Program

Maskinen har olika program som är anpassade till den användning maskinen är avsedd för – olika marknader har olika program. Nedan beskrivs kortfattat några av de program som kan användas.

Obs!

För bästa torkresultat ska plagg av samma materialtyp torkas tillsammans i varje torkcykel.

Det finns två typer av program: automatiska program och tidsprogram.

- Automatiska program har fuktavkänning och stannar när vald torrhetsgrad har uppnåtts.
- Tidsprogram har ingen fuktavkänning och stannar när den förinställda eller valda tiden har löpt ut.

De alternativ som anges i följande tabell är de förvalda alternativen. De förvalda alternativen kan dock ändras före start.

Automatiska program

Programnamn	Förklaring	Alternativ
Normal Auto	Normal temperatur. Stannar automatiskt när kläderna är extra torra. För textilier som tål normal till hög värme, till exempel bomull, denim och frotté.	Extra dry
Low Auto	Låg temperatur. Stannar automatiskt när kläderna är extra torra. För ömtåliga och syntetiska textilier som polyester, viskos och polyesterblandningar.	Extra dry
Normal ECO Auto	Normal temperatur. Energibesparande cykel; kan påverka torktiden. Stannar när kläderna är extra torra. För textilier som tål normal till hög värme, som bomull, denim och frotté.	Extra dry
Low ECO Auto	Låg temperatur. Energibesparande cykel; kan påverka torktiden. Stannar när kläderna är extra torra. För ömtåliga textilier som polyester, viskos och polyesterblandningar.	Extra dry
Large items Auto	Normal temperatur. Stannar automatiskt när textilierna är torra. För stora plagg som lakan, dukar och gardiner. Förhindrar trassel. För textilier som tål normal till hög värme.	Normal
Large items Auto	Låg temperatur. Stannar automatiskt när textilierna är torra. För stora plagg som lakan, dukar och gardiner. Förhindrar trassel. För ömtåliga och syntetiska textilier.	
Small load Auto	Normal temperatur. Stannar när textilierna är torra. För små mängder. För textilier som tål normal till hög värme.	Normal
Small load Auto	Låg temperatur. Stannar när textilierna är torra. För små mängder. För ömtåliga och syntetiska textilier.	
Sensitive Auto	Låg temperatur. Lämpligt för ömtåliga textilier och konstfibrer som polyester och polyamid, samt naturfibrer som siden.	
Mops Auto	Låg temperatur. Stannar när mopparna är torra. Lämpligt för moppar av syntetisk mikrofiber.	
Cloths Auto	Låg temperatur. Stannar när trasorna är torra. Lämpligt för trasor av syntetisk mikrofiber.	
Disinfection Auto	Stannar när desinfektionen är klar. Endast för elektriska torktumlare eller gastorktumlare. • Max. halv last. • Sluta inte för tidigt. • Se till att tvättmängden är torr och inte hoptrasslad. • Kör tvättdesinfektionsprogrammet vid första användningen!	

Tidsprogram

Programnamn	Förklaring
Normal Time	Normal temperatur. Ställ in torktiden manuellt; programmet stannar när tiden är slut. För textilier som tål normal till hög värme, till exempel bomull, denim och frotté.
Low Time	Låg temperatur. Ställ in torktiden manuellt; programmet stannar när tiden är slut. För ömtåliga och syntetiska textilier som polyester, viskos och polyester-bomull, samt "torktumla på låg temperatur".
Normal ECO Time	Normal temperatur. Energibesparande program; kan kräva längre torktid. Stannar när tiden är slut. För ömtåliga textilier som polyester, viskos och polyester-bomull samt "torktumla på låg temperatur".
Low ECO Time	Låg temperatur. Energibesparande program; kan kräva längre torktid. Stannar när tiden är slut. För ömtåliga textilier som polyester, viskos och polyester-bomull samt "torktumla på låg temperatur".
Down Time	Låg temperatur. Ställ in torktiden utifrån plaggets typ för att uppnå önskad torrhetsgrad. Perfekt för exempelvis dunjackor, täcken och kuddar.
Wool Time	Normal temperatur. Stannar innan kläderna är helt torra för att skydda textilierna. Skonsamt program för ylleplagg som filtar och jackor.
Airing Time	Vädringsprogram. Vädrar exempelvis överkast, täcken och sängkläder. Ställ in torktiden manuellt; programmet stannar när tiden är slut.

Myntprogram

Programnamn	Förklaring
High Time	Hög temperatur. Ställ in torktiden manuellt; programmet stannar när tiden är slut. För textilier som tål hög värme, till exempel denim och frotté.
Medium Time	Medelhög temperatur. Ställ in torktiden manuellt; programmet stannar när tiden är slut. För textilier som tål medelhög värme, till exempel bomull och frotté.
Low Time	Låg temperatur. Ställ in torktiden manuellt; programmet stannar när tiden är slut. För ömtåliga och syntetiska textilier som polyester, viskos och polyester-bomull, samt "torktumla på låg temperatur".
Airing Time	Vädringsprogram. Vädrar exempelvis överkast, täcken och sängkläder. Ställ in torktiden manuellt; programmet stannar när tiden är slut.

4.2.2 Program för lagoon

Programnamn	Förklaring
Wool high	Ullprogram. För yllekappor, tröjor, kavajer och byxor. Stannar automatiskt när vald torrhetsnivå har uppnåtts.
Wool medium	Ullprogram. För yllekavajer och kjolar. Stannar automatiskt när vald torrhetsnivå har uppnåtts.
Silk	Skonsamt program. För siden- och viskosklänningar. Stannar automatiskt när vald torrhetsnivå har uppnåtts.
Synthetic mix Medium	Program för blandmaterial. För bomullskostymer, linnekostymer, regnrockar och bomullsblandningar. Stannar automatiskt när vald torrhetsnivå har uppnåtts.
Synthetic mix Low	Skonsamt program. För syntetpäls och blandmaterial med viskos eller polyester. Stannar automatiskt när vald torrhetsnivå har uppnåtts.
Ties	Skonsamt program. För slipsar i ett nät. Stannar automatiskt när vald torrhetsnivå har uppnåtts.
Gentle 40	Skonsamt program. För syntetpäls och blandmaterial med viskos eller polyester. Stannar automatiskt när vald torrhetsnivå har uppnåtts.

4.2.3 Tillval

Programmen på den här maskinen kan innehålla olika tillval beroende på avsedd användning och marknad. Eftersom kraven varierar mellan marknader kan de tillgängliga tillvalen skilja sig åt.

Tryck på informationsikonen ⓘ bredvid tillvalsikonen för att få mer information om det tillvalet.

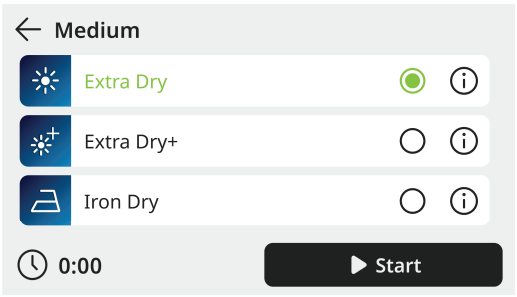

fig.X04960

Två typer av tillval är tillgängliga:

- Tillval med enkelval: Endast ett tillval kan väljas åt gången.
- Tillval med flerval: Två eller fler tillval kan väljas samtidigt.

Beskrivningarna i tabellen nedan ger korta exempel på tillval som kan vara tillgängliga.

Illustration av tillval	Tillvalets namn	Förklaring
	Extra dry	Torkar kläderna extra torra.
	Dry	Torkar kläderna torra.
	Iron dry	Torkar kläderna så att de blir stryktorra/lätt fuktiga.
	Extra dry+	Torkar kläderna extra torra, nästan helt torra.
	Reversing	Växlar trummans rotationsriktning. Förbättrar torkning och efterbehandling (minskar skrynklor). Minskar trassel, vilket förbättrar minskningen av skrynklor och jämnheten i torkningen, till exempel för stora plagg som lakan.
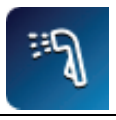	Anti crease	Trumman och fläkten körs periodvis efter torkningen för att hålla kläderna i rörelse. Förhindrar skrynklor genom att undvika att kläderna samlas i högar. Håller plaggen mindre skrynkliga om de inte tas ut direkt.
	Reversing + Anti crease	Kombination av: • Växling, växlande rotationsriktning för trumman. Förbättrar torkning och efterbehandling (minskar skrynklor). Minskar trassel, vilket förbättrar minskningen av skrynklor och jämnheten i torkningen, till exempel för stora plagg som lakan. • Skrynkelskydd: trumman och fläkten körs periodvis efter avslutad torkning för att hålla kläderna i rörelse. Bidrar till att förhindra skrynklor genom att förhindra att kläderna klumpar ihop sig om de inte tas ut direkt.

Tryck på startknappen för att starta programmet.

Man kan - om inställningarna medger - pausa, avbryta och snabbstega framåt under pågående program.

4.2.4 Maskiner med myntmätare

Välj program.

Lägg i korrekt mängd mynt. Tryck på start-knappen för att starta maskinen.

När programmet har startat kan tiden för det valda programmet förlängas. Lägg i fler mynt om du vill förlänga tvättiden.

4.3 När programmet är färdigt

Obs!

För bästa möjliga torkresultat är det viktigt att tömma maskinen omedelbart när programmet har avslutats.

Om maskinen inte töms omedelbart när programmet har avslutats roterar trumman i korta intervall för att förhindra att kläderna blir skrynkliga.

4.3.1 Rengör filtret

Filtret måste rengöras efter varje torkcykel.

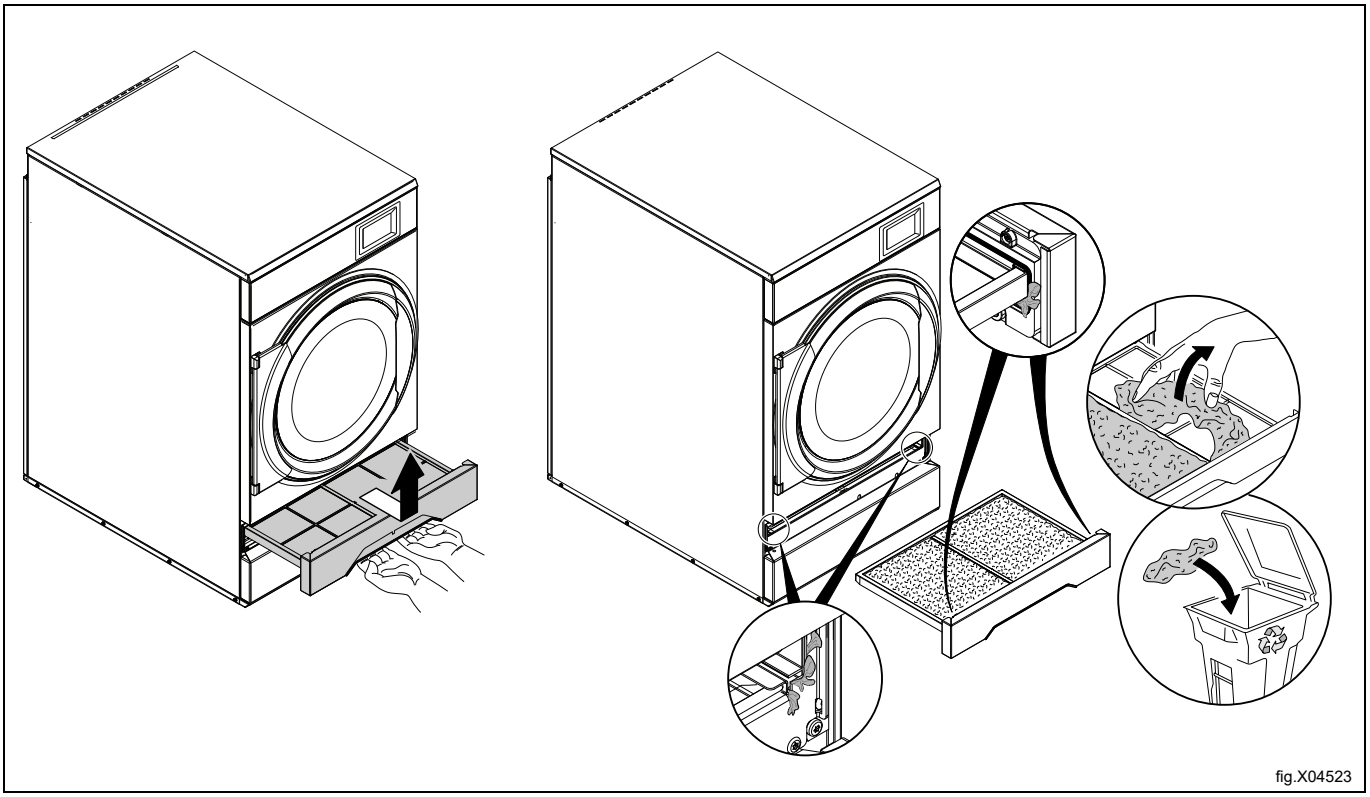

fig.X04523

4.3.2 Rengör det andra filtret — endast för maskiner med värmepump

Avlägsna filterlådan och dra ut det andra luddfiltret.
Rengör det andra luddfiltret.

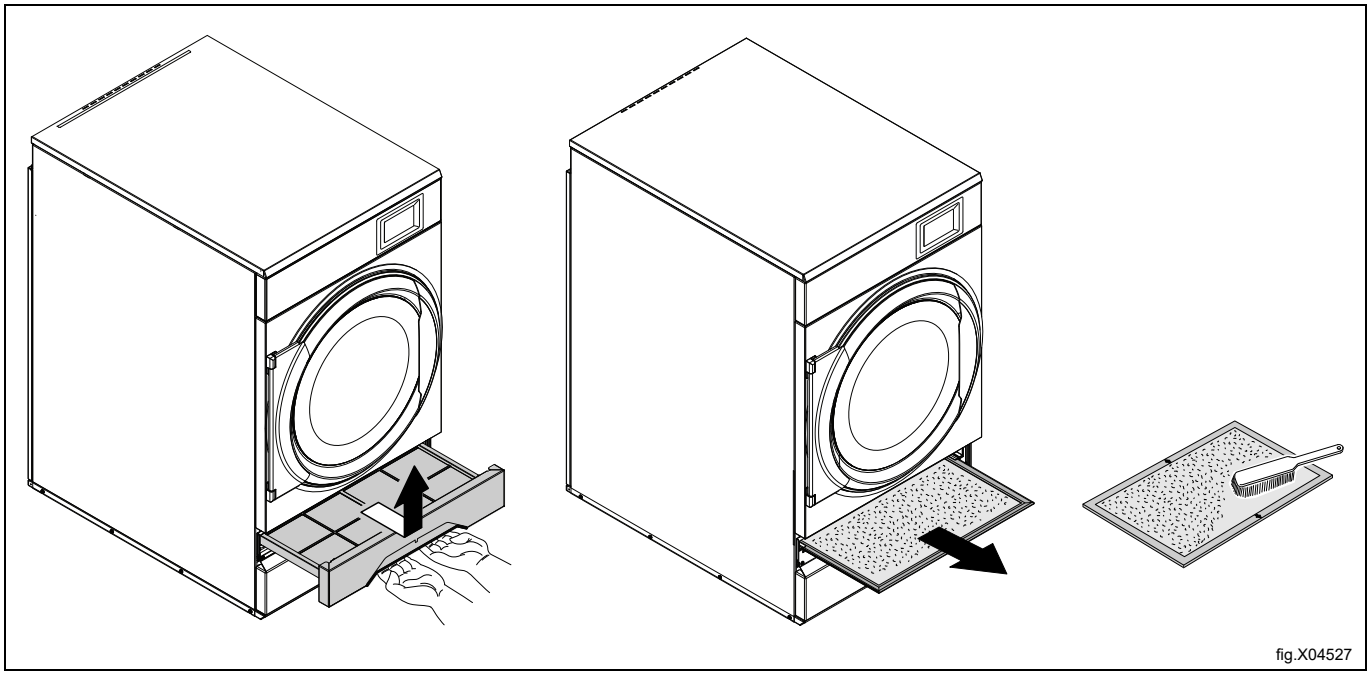
fig.X04527

När det andra luddfiltret har rengjorts, sätt in det andra luddfiltret och filterlådan.

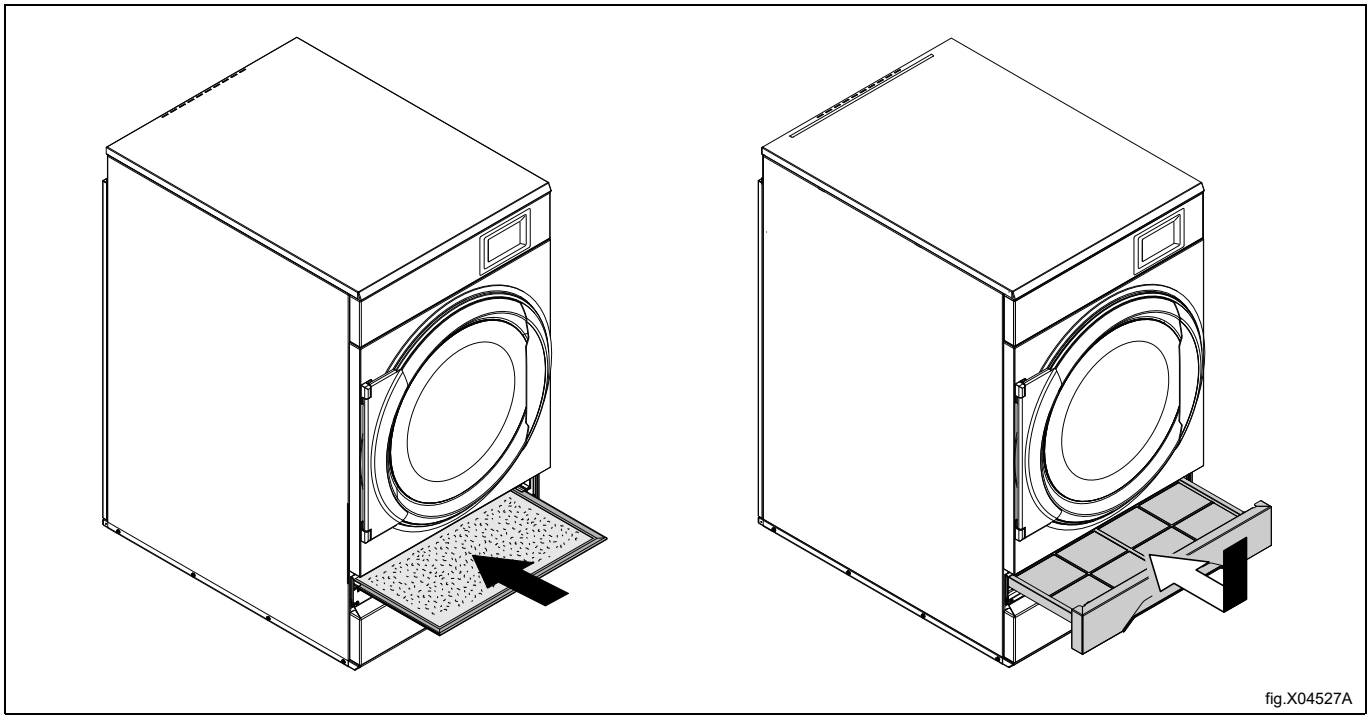
fig.X04527A

Obs!
Lämna luckan öppen när du är klar. Detta förhindrar att det blir fukt kvar i maskinen som kan utveckla bakterier och mögel.

5 Felkoder

Ett fel i programmet eller i maskinen indikeras av en felkod på skärmen.

Vissa av dessa felkoder kan åtgärdas enkelt utan att någon service-tekniker behöver kontaktas.

Det är möjligt att ändra villkoren och ställa in nya värden för vissa felkoder. Anledningen till att du utför detta kan vara om en felkod visas då det råder "normala tillstånd" och parametern skulle vara högre eller lägre för att stämma överens med villkoren.

Felkod	Meddelande	Felorsak/Åtgärd
10:1	Control system	Möjlig orsak: Trumman snurrade snabbare än den högsta hastighet som anses säker under en centrifugeringscykel. Föreslagen åtgärd: Stäng av maskinen en kort stund och slå sedan på den igen och försök på nytt. Om detta meddelande fortsätter att visas kontaktar du en auktoriserad servicetekniker.
10:11	Klocka	Möjlig orsak: Maskinens interna klocka fungerar inte korrekt. Maskinen kan fortfarande användas, men inställningarna för datum, tid och fördröjt avslut kanske inte fungerar som förväntat. Föreslagen åtgärd: Du kan fortsätta använda maskinen, men inställningarna för datum, tid och fördröjt avslut kanske inte fungerar korrekt förrän klockan har reparerats. Prova att stänga av maskinen i ungefär en minut och slå på den igen för att se om meddelandet försvinner. Kontakta annars en a auktoriserad servicetekniker för att få felet åtgärdat.
10:13	Control system	Möjlig orsak: Maskinens styrsystem slutförde inte starten korrekt när maskinen slogs på. Föreslagen åtgärd: Stäng av strömmen till maskinen en kort stund och slå sedan på den igen. Kontakta en auktoriserad servicetekniker om detta meddelande fortsätter att visas.
10:15	Machine stop	Möjlig orsak: Maskinens stoppknapp eller stoppbrytare har aktiverats. Föreslagen åtgärd: Kontrollera om maskinens stoppknapp eller stoppbrytare har tryckts in eller aktiverats och frigör den i så fall. Kontakta en auktoriserad servicetekniker om maskinen fortfarande inte startar.
10:16	Emergency stop	Möjlig orsak: Maskinens nödstopp har aktiverats. Föreslagen åtgärd: Kontrollera om nödstoppknappen har tryckts in och frigör den i så fall. Bekräfta sedan meddelandet på skärmen. Kontakta den som ansvarar för maskinen eller en auktoriserad servicetekniker om maskinen fortfarande inte startar.
12:0	Door Status Change	Möjlig orsak: Det upptäcktes att luckan inte var helt stängd när maskinen kontrollerade den under användning. Föreslagen åtgärd: Se till att luckan är helt stängd och försök sedan igen.
12:0	Lint Door Status Change	Möjlig orsak: Luddfilterluckan är öppen eller inte helt stängd. Föreslagen åtgärd: Kontrollera att luddfilterluckan är helt stängd och låst och försök sedan igen.
12:1	Temperature sensor	Möjlig orsak: Luften som kommer in i maskinens värmesystem har blivit för varm och en inbyggd säkerhetsbrytare har stängt av värmen för att skydda maskinen. Föreslagen åtgärd: Låt maskinen svalna innan du använder den igen och se till att luddfiltret är rent och att luftventilerna inte är blockerade. Kontakta en auktoriserad servicetekniker om detta fortsätter att hända.
12:2	Temperature sensor	Möjlig orsak: Luften som kommer ut ur maskinens värmesystem har blivit för varm och en inbyggd säkerhetsbrytare har stängt av värmen för att skydda maskinen. Föreslagen åtgärd: Låt maskinen svalna innan du använder den igen och se till att luddfiltret är rent och att luftventilerna inte är blockerade. Kontakta en auktoriserad servicetekniker om detta fortsätter att hända.
12:3	Temperature sensor	Möjlig orsak: Sensorn som mäter temperaturen på inloppsluften verkar vara frånkopplad eller trasig. Föreslagen åtgärd: Detta är ett internt problem och det finns inget du behöver kontrollera själv. Kontakta en auktoriserad servicetekniker om detta meddelande fortsätter att visas.
12:4	Temperature sensor	Möjlig orsak: Sensorn som mäter temperaturen på inloppsluften verkar ha en kortslutning eller ett ledningsfel. Föreslagen åtgärd: Detta är ett internt problem och det finns inget du behöver kontrollera själv. Kontakta en auktoriserad servicetekniker om detta meddelande fortsätter att visas.
12:5	Temperature sensor	Möjlig orsak: Sensorn som mäter temperaturen på utloppsluften verkar vara frånkopplad eller trasig. Föreslagen åtgärd: Detta är ett internt problem och det finns inget du behöver kontrollera själv. Kontakta en auktoriserad servicetekniker om detta meddelande fortsätter att visas.
12:6	Temperature sensor	Möjlig orsak: Sensorn som mäter temperaturen på utloppsluften verkar ha en kortslutning eller ett ledningsfel. Föreslagen åtgärd: Detta är ett internt problem och det finns inget du behöver kontrollera själv. Kontakta en auktoriserad servicetekniker om detta meddelande fortsätter att visas.

Felkod	Meddelande	Felorsak/Åtgärd
12:8	Condense water	Möjlig orsak: Behållaren som samlar upp kondensvatten är full. Föreslagen åtgärd: Töm behållaren för kondensvatten och se till att den sätts tillbaka korrekt. Försök sedan igen. Om meddelandet kvarstår kan du prova att stänga av och slå på maskinen så att kondenspumpen kan starta om, och kontrollera att slangen för kondensvattenavlopp inte är blockerad eller veckad. Om pumpen fortfarande inte startar efter omstarten kontaktar du en auktoriserad servicetekniker.
12:11	Drying	Möjlig orsak: Torkprogrammet kördes längre än den maximalt tillåtna tiden utan att slutföras. Föreslagen åtgärd: Kontrollera att luddfiltret är rent och att tvätten inte är för stor eller för våt. Försök sedan igen. Kontrollera också att maskinen har ström (kontrollera om en automatsäkring har löst ut eller om en säkring har gått) och, om den använder gas- eller ångförsörjning, att försörjningen är påslagen. Om du öppnar luckan raderas felmeddelandet. Om meddelandet fortsätter att visas kontaktar du en auktoriserad servicetekniker.
12:12	Drying	Möjlig orsak: Det automatiska torkprogrammet kördes längre än den maximalt tillåtna tiden utan att slutföras. Föreslagen åtgärd: Kontrollera att luddfiltret är rent och att tvätten inte är för stor eller för våt. Försök sedan igen. Kontrollera också att maskinen har ström (kontrollera om en automatsäkring har löst ut eller om en säkring har gått) och, om den använder gas- eller ångförsörjning, att försörjningen är påslagen. Om du öppnar luckan raderas felmeddelandet. Om meddelandet fortsätter att visas kontaktar du en auktoriserad servicetekniker.
12:13	Drying	Möjlig orsak: Den begärda torktiden ställdes in på längre tid än den maximalt tillåtna torktiden för det här programmet. Föreslagen åtgärd: Kontrollera att luddfiltret är rent och att tvätten inte är för stor eller för våt. Försök sedan igen. Om du öppnar luckan raderas felmeddelandet. Om meddelandet fortsätter att visas kontaktar du en auktoriserad servicetekniker.
12:14	Gas	Möjlig orsak: Det finns ett problem med maskinens gasförsörjning eller med brännarens tändning. Föreslagen åtgärd: Kontrollera att gasförsörjningen är påslagen och försök sedan återställa maskinen genom att trycka på återställningsknappen. Om problemet kvarstår kontaktar du en auktoriserad servicetekniker.
12:15	Airflow	Möjlig orsak: Maskinen registrerade inte det luftflöde som behövs för att starta eller fortsätta köra. Föreslagen åtgärd: Kontrollera att luddfiltret är rent och helt stängt, att luftventilerna inte är blockerade och att lucktätningarna inte är skadade. Försök sedan igen. Om detta fortsätter att hända kontaktar du en auktoriserad servicetekniker.
12:16	Airflow	Möjlig orsak: Luftflödesbrytaren visar fortfarande att luftflöde förekommer trots att fläkten och trumman har stannat, vilket tyder på att brytaren har fastnat eller är defekt. Föreslagen åtgärd: Detta är ett internt problem och det finns inget du behöver kontrollera själv. Om detta meddelande fortsätter att visas kontaktar du en auktoriserad servicetekniker.
12:17	Airflow	Möjlig orsak: Torktumlarens luddfilter har varit blockerat under en längre tid och behöver rengöras. Föreslagen åtgärd: Rengör luddfiltret och se till att inget blockerar luftflödet. Försök sedan igen. Om meddelandet fortsätter att visas efter rengöringen kontaktar du en auktoriserad servicetekniker.
12:18	Airflow	Möjlig orsak: Maskinen kunde inte registrera tillräckligt luftflöde medan ett tvätt- eller torkprogram kördes, vanligtvis eftersom tvätten blockerar luftflödet. Föreslagen åtgärd: Öppna luckan och fördela tvätten jämnt i trumman — om tvätten är mycket stor kan det också hjälpa att ta ut några plagg — och starta sedan om programmet. Om problemet kvarstår kontaktar du en auktoriserad servicetekniker.
12:19	Airflow	Möjlig orsak: Luftflödet inuti maskinen är begränsat, vilket vanligtvis händer när ett internt filter blir igensatt. Föreslagen åtgärd: Rengör maskinens luftfilter och försök sedan köra programmet igen. Om meddelandet kvarstår efter rengöringen kontaktar du en auktoriserad servicetekniker.
12:20	Airflow	Möjlig orsak: Luftflödessensorn verkar vara frånkopplad eller ha ett elektriskt fel. Föreslagen åtgärd: Kontrollera att filtret är rent och sitter korrekt på plats. Försök sedan igen. Om detta meddelande fortsätter att visas kontaktar du en auktoriserad servicetekniker.
12:21	Airflow	Möjlig orsak: Maskinens luftflödesavläsning har växlat mellan på och av upprepade gånger, vilket tyder på ett instabilt eller blockerat luftflöde. Föreslagen åtgärd: Kontrollera att filtret är rent och att inget blockerar luftflödet, inklusive runt det yttre ventilationsområdet. Om problemet kvarstår kontaktar du en auktoriserad servicetekniker.
12:22	Airflow	Möjlig orsak: Torktumlaren upptäckte att luften inte flödar genom den som den ska. Föreslagen åtgärd: Rengör luddfiltret och se till att inget blockerar luftflödet. Försök sedan köra maskinen igen. Om problemet kvarstår kontaktar du en auktoriserad servicetekniker.

Felkod	Meddelande	Felorsak/Åtgärd
12:251	Control system	Möjlig orsak: Maskinens styrsystem har upptäckt ett internt konfigurationsfel. Föreslagen åtgärd: Stäng av maskinen och kontakta en auktoriserad servicetekniker för hjälp.
12:252	Control system	Möjlig orsak: Maskinens styrsystem har upptäckt ett internt fel. Luckan och luckan till luddfiltret är ordentligt stängda, så detta är inte ett luckproblem. Föreslagen åtgärd: Se till att luckan och luckan till luddfiltret är ordentligt stängda. Om meddelandet fortsätter att visas, stäng av maskinen och kontakta en auktoriserad servicetekniker.
12:253	Control system	Möjlig orsak: Maskinens styrsystem har upptäckt ett internt konfigurationsfel. Föreslagen åtgärd: Stäng av maskinen och kontakta en auktoriserad servicetekniker för hjälp.
12:254	Control system	Möjlig orsak: Maskinens styrsystem har upptäckt ett internt konfigurationsfel. Föreslagen åtgärd: Stäng av maskinen och kontakta en auktoriserad servicetekniker för hjälp.
12:255	Control system	Möjlig orsak: Maskinens styrsystem har upptäckt ett internt konfigurationsfel. Föreslagen åtgärd: Stäng av maskinen och kontakta en auktoriserad servicetekniker för hjälp.

För andra felkoder eller om samma felkod återkommer, kopplar du bort strömmen under 30 sekunder. Om felkoden ändå fortsätter att återkomma kontaktar du en auktoriserad service-tekniker.

6 Underhåll

6.1 Allmänt

Maskinens ägare/ansvariga ansvarar för att säkerställa att underhållet utförs med jämna mellanrum.

Obs!
Bristande underhåll kan försämra maskinens egenskaper och kan orsaka skador på komponenter.

6.2 Dags för service

När displayen visar ett meddelande om att det är dags för underhåll, kontakta maskinens ägare/tvättansvarig för att utföra underhållet (om tillgängligt visas även ett telefonnummer och/eller en tagg).

Maskinen kan användas i väntan på underhåll. Meddelandet fortsätter dock att visas tills maskinen servas.

Meddelandet försvinner efter cirka 30 sekunder.

6.3 Varje dag

Kontrollera att maskinen inte kan köras om luckan eller filterlådan är öppen. Om den ändå kan köras måste maskinen tas ur drift tills den reparerats.

Obs!
Kontakta en behörig servicetekniker för att koppla bort strömmen från den trasiga maskinen.

Rengör luckan, glaset, luckans packning samt andra utvändiga delar.

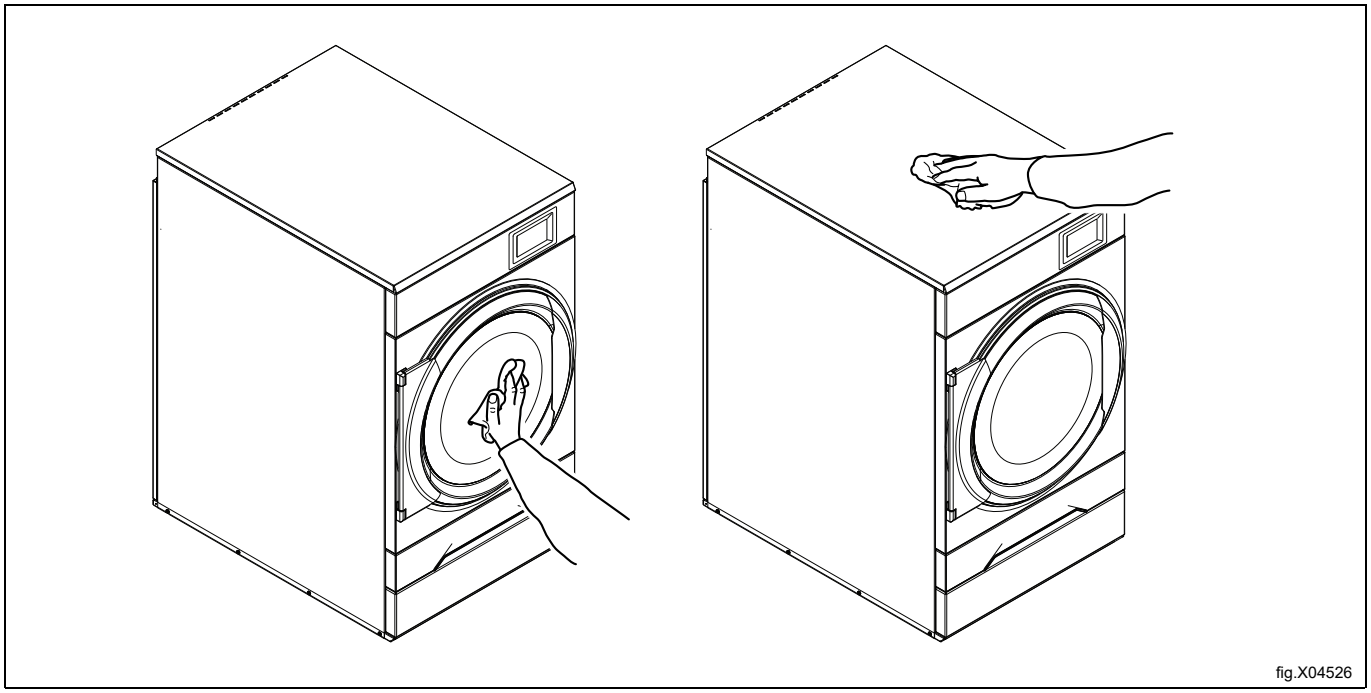

fig.X04526

Kontrollera filtret och filterlådan. Rengör vid behov.

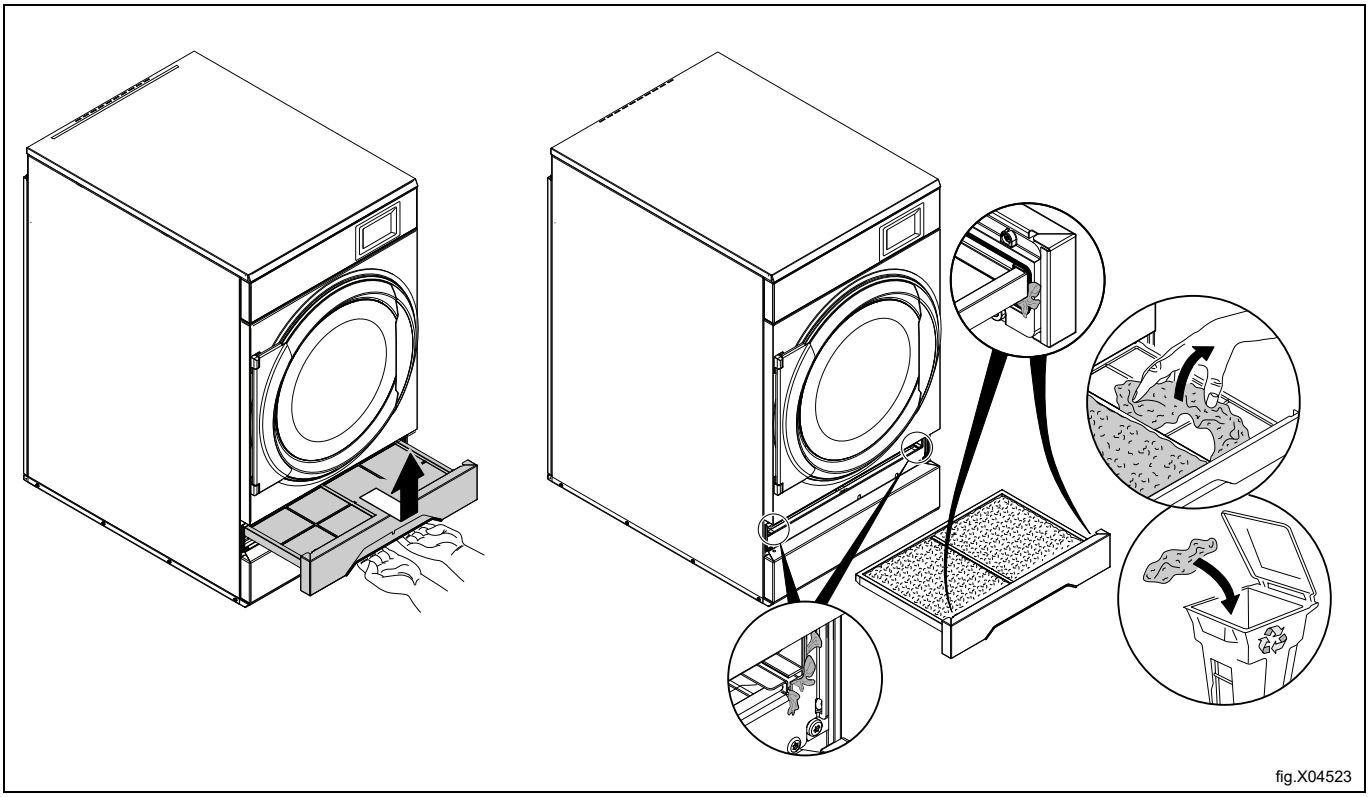

Ta bort allt ludd och damm runt maskinen.

✓	Korrekt användning För alla ytor	Använd milda rengöringsmedel, följ dagliga rengöringsscheman, torka med mjuka trasor och skölj noggrant.
✗	Felaktig användning För målade ytor	**Använd inte** polermedel, slipande rengöringsmedel, blekmedel eller syraborttagare.
✗	Felaktig användning För ytor i rostfritt stål	**Använd inte** klorblekmedel, salpetersyra, stålull, stålborstar eller starka klorider.

6.4 Maskiner med fuktmätning (RMC)

Minst en gång per år ska trumman och medbringarna torkas av/rengöras med citronsyra (Acidum citricum). Om rester av tvål eller sköljmedel finns kvar rekommenderas även användning av en grov svamp.

Om man inte regelbundet rengör maskinen kan den påverka noggrannheten i funktionen för torkning. Det kan innebära att tvätten är fuktigare än önskvärt vid programmets slut.

Obs!

Rengöringsfrekvensen beror på tvättprocessen, till exempel textiltyp, tvättkemi, doseringsnivåer och sköljningens effektivitet. En högre grad av restansamling kräver tätare rengöring. Håll trumman och medbringarna rena för att säkerställa tillförlitlig RMC- och Load Intelligence- funktion.

6.5 Maskiner med värmepump

6.5.1 Andra luddfilter

- Om ett varningsmeddelande om rengöring av filtret visas på displayen; följ instruktionerna på displayen och rengör det första och andra filtret.
- Om det första och andra filtret har rengjorts men varningsmeddelandet är kvar på följande torkcykel måste det speciella filtret rengöras eller bytas ut. Kontakta maskinens ägare/tvättinrättningens föreståndare för att rengöra eller byta ut det speciella filtret.

6.5.1.1 Att rengöra det andra filtret

Avlägsna filterlådan och dra ut det andra luddfiltret.

Rengör det andra luddfiltret.

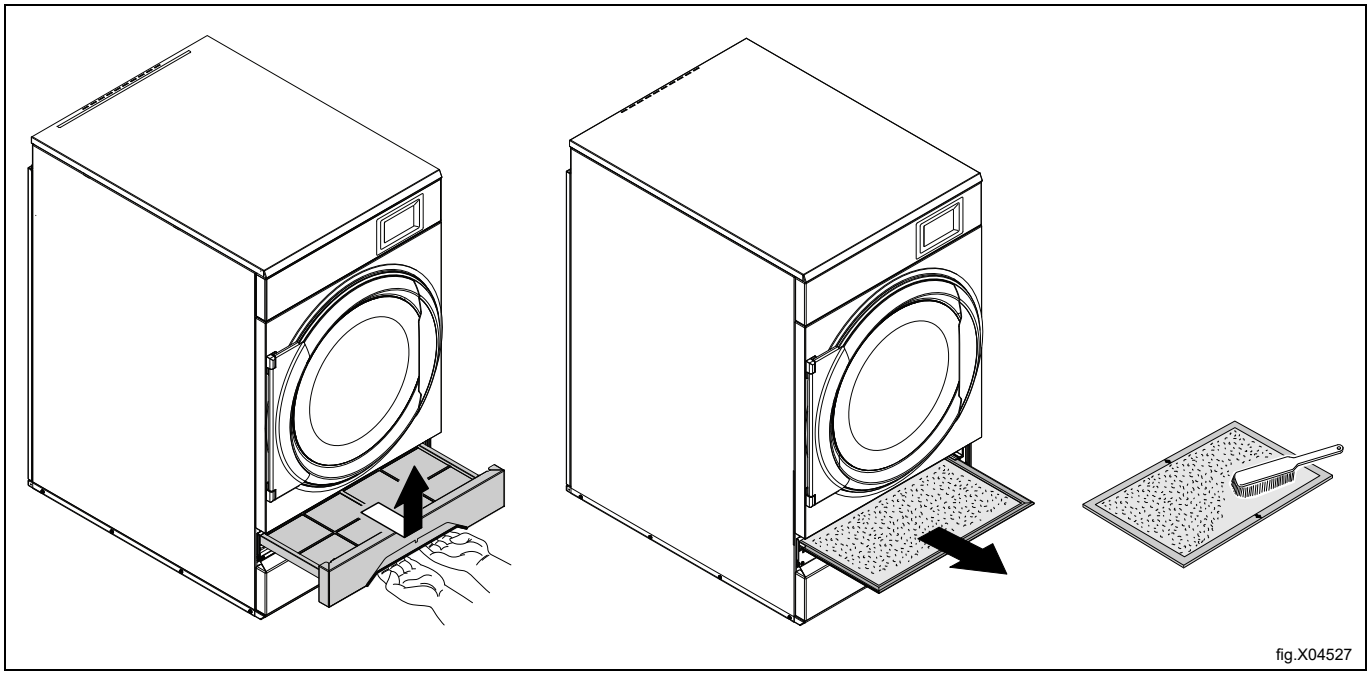

fig.X04527

När det andra luddfiltret har rengjorts, sätt in det andra luddfiltret och filterlådan.

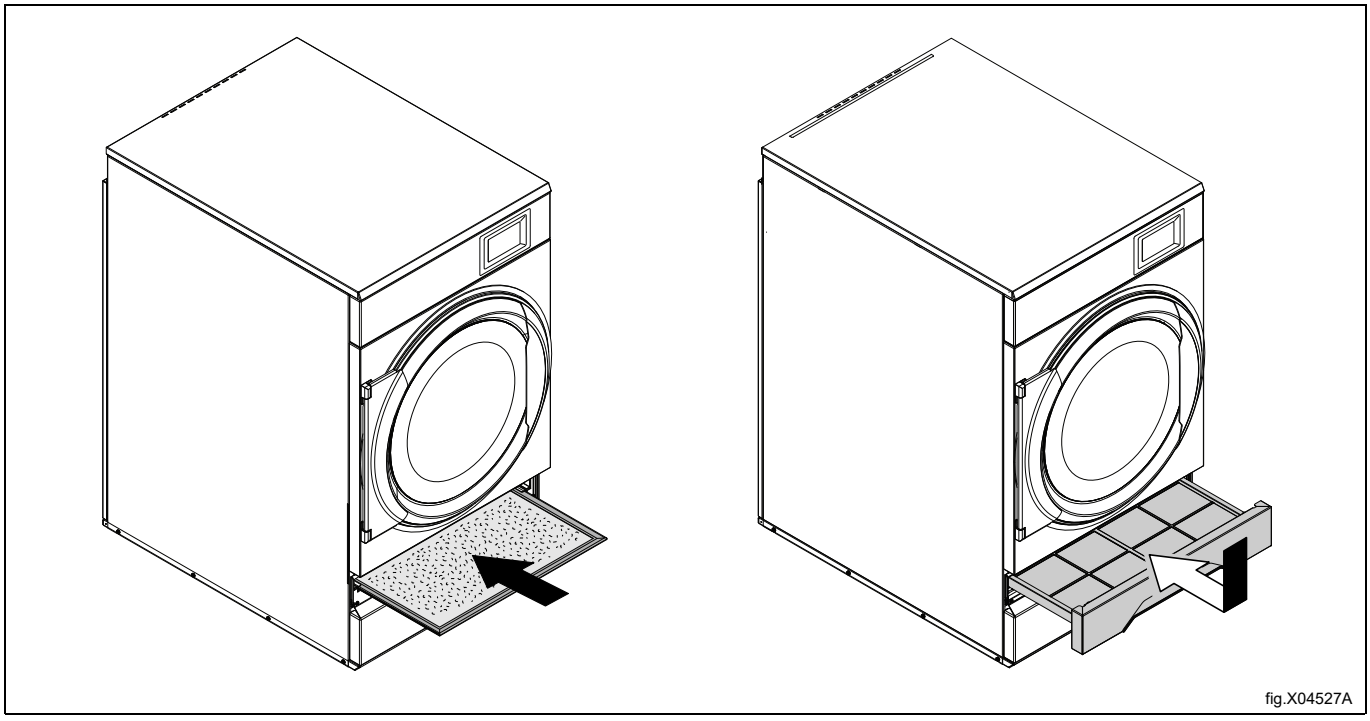

fig.X04527A

7 Information angående skrotning

7.1 Återvinning och omhändertagande av apparaten

7.1.1 Återvinning

Våra apparater tillverkas till en avsevärt stor del av återvunnen metall (som rostfritt stål, järn, aluminium, förzinkad plåt, koppar, etc.), som kan återvinnas via det lokala återvinningssystemet, i enlighet med de gängse föreskrifterna i användarlandet.

Nationella bestämmelser angående avfallshantering kan variera. Omhändertagande av apparaten måste därför ske i enlighet med gängse föreskrifter från myndigheterna i det land där skrotning av apparaten ska ske.

Apparatens komponenter måste sorteras och omhändertas efter det material de består av (t.ex. metall, olja, fett, plast, gummi, gas, isoleringsskivor och andra isoleringsmaterial, glasull, lysdioder, etc.), och denna återvinning ska ske enligt bestämmelserna från de lokala myndigheterna och även enligt internationella bestämmelser för avfallshantering.

Kompressorer kan innehålla smörjoljor och kylmedium, och de klassas som specialavfall och ska återvinnas enligt lokala bestämmelser.

7.1.2 Procedur för omhändertagande av apparaten och återvinning av komponenter/ material

Denna produkt får inte lämnas i naturen i slutet av sin livscykel: det är av yttersta vikt att den istället antingen skrotas enligt lokala miljöbestämmelser, eller bättre: att den levereras i sin helhet till en auktoriserad återvinningscentral.

Alla avlägsnade komponenter, inklusive dörrar och andra delar av stommen, måste levereras tillsammans med apparaten till en auktoriserad återvinnings- eller skrotningsanläggning.

Återvinnings- eller skrotningsanläggningen ska följa toppmodern teknik och metoder för att effektivt montera ner produkten för bästa återvinning av materialen.

Notera att tryckta kretskort, elmotorer eller andra komponenter som den lagstiftningen inom EU identifierar som högkritiska råmaterial med återvinningspotential måste hanteras specifikt.

Vid tvekan eller om du har frågor, hör alltid med din kundservice.

Innan apparaten skrotas ska du inspektera dess fysiska tillstånd noggrant - kontrollera om det finns vätske- eller gasläckage, eller trasiga delar som kan utgöra en fara under hanteringen vid den påföljande skrotningen.



Symbolen på apparaten visar att denna apparat inte skall betraktas som hushållsavfall, utan måste omhändertagas på korrekt sätt, för att förhindra negativ inverkan på miljö och hälsa. För mer information om återvinning av denna produkt, kontakta din lokala agent, återförsäljare, kundservice eller den lokala återvinningsmyndigheten.

Obs!

I samband med demontering av apparaten måste alla märkningar, denna handbok och andra dokument gällande apparaten förstöras.

7.2 Hantera emballaget

Emballaget måste kasseras i enlighet med reglerna som gäller i det land där apparaten används. Allt material som används till emballaget är miljövänligt.

De kan förvaras, återvinnas eller brännas på passande avfallsförbränningsanläggning. Återvinningsbara plastdelar märks så som exemplen nedan.

 PE	Polyetylen: • Yttre emballage • Plastpåse innehållande instruktioner
 PP	Polypropylen: • Förpackningsband
 PS	Expanderat polystyren: • Hörnskydd



Electrolux Professional AB
341 80 Ljungby, Sweden
www.electroluxprofessional.com