Referenz-Entwässerungszentrifuge

Für Labore

Wascator FOM71CLS

Merkmale und Vorzüge

- **Clarus Control® mit:**
  - Voll programmierbarer Mikroprozessor
  - Alle relevanten Waschparameter können programmiert werden
  - Programmierung über Tastatur oder Herunterladen per Speicherkarte
- Erfüllt IEC- und ISO-Normen
- Geeignet zum Testen der Waschwirkung von Waschmitteln und Chemikalien und für die textile Qualitätskontrolle
- Aufhängung der Trommel ermöglicht hohe Schleuderkräfte. Kein Fundament erforderlich
- Geringer Abstand zwischen Außen- und Innentrommel für effizienten Einsatz von Wasser und Waschmittel
- Duale Wasserregelung für Volumen (Gewicht) und Füllstand
- Eingebaute Waage zur präzisen Volumensteuerung, Genauigkeit:
  - Volumenkontrolle +/- 0.2 Liter/Bad
  - Füllstandskontrolle +/- 0.8 Liter/Bad
- Frequenzgeregeltes Motorsystem für Programmierflexibilität und präzise Drehzahl
- Prüfhahn für Wasserproben
- Trommelaufbau aus Edelstahl, Front-, Seiten- und Deckplatte

Zusatzausstattungen

- LPM (Laundry Program Manager) PC-Programmierkit für Windows. Weitere Informationen zu LPM finden Sie im Produktdatenblatt für LPM
- Zusätzliche Programm-Speicherkarten



Die Abbildungen sind nur eine Darstellung des Geräts und daher sind Abweichungen möglich.

Technische Daten		FOM71CLS
Trommelvolumen	l	61
Trommeldurchmesser	ø mm	520
Schleudern, max	U/min	1100
G-Faktor, max		350
Heizung	Elektrisch, kW	5.4

Produziert nach ISO 9001 und ISO 14001.
Zertifiziert mit CB-Zertifikat für die Niederspannungsrichtlinie und S-Zeichen gemäß der Maschinenrichtlinie. Schutzart IP X4D.

Elektrische Anschlüsse				
Heizungsalternative	Netzspannung	Hz	Gesamtleistung kW	Empfohlene Sicherung A
Elektrobeheizung	230V 3AC	50/60	5,7	16
	240V 3AC	50/60	5,7	16
	400V 3N AC	50/60	5,7	10
	415V 3N AC	50/60	5,7	10

Wasser- und Dampfanschluss		FOM71CLS
Wasserventile	DN	20
Wasserdruck	kPa	150-400
Kapazität bei 300 kPa	l/min	20
Ablaufventil	ø mm	50/75
Abpumpleistung	l/min	150
Flüssigwaschmittel-Dosiersysteme		4
Bodenanforderungen		
Frequenz der dynamischen Kräfte	Hz	18.3
Bodenbelastung bei maximaler Schleuderdrehzahl	kN	1.6 ± 0.5
Schallpegel		
Schalldruckpegel*	dB(A)	71
Wärmeabgabe		
% der installierten Leistung, max.		5
Versanddaten		
Gewicht, netto	kg	195
Gewicht, verpackt	kg	260
Versandvolumen	m^3	0.89
Zubehör		
Schlauchanschluss-Set für Wasser		x
Abmessungen in mm		
A, Breite		720
B, Tiefe		690
C, Höhe		1315
D		200
E		750
F		555
G		720
H		1230
I		220
K		1010
L		135
M		825
N		45
O		300
P		240
R		135

1. Elektrischer Anschluss
2. Kaltwasser
3. Warmwasser
4. Ablauf
5. Flüssigkeitsanschlüsse
6. Bedienfeld
7. Waschmittelfach
8. Türöffnung ø 310 mm

* A-bewerteter Schallpegeldruck am Arbeitsplatz.

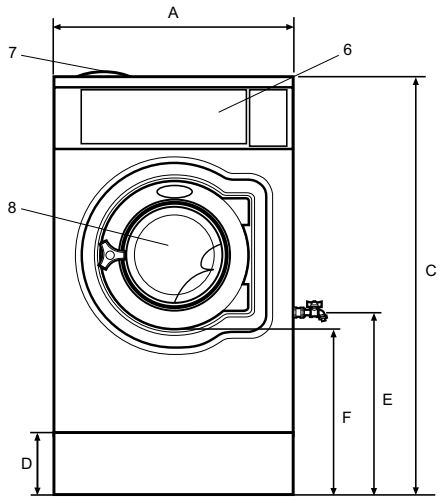

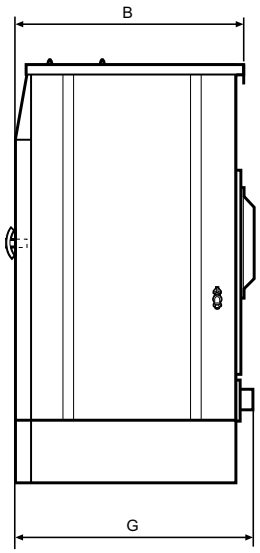

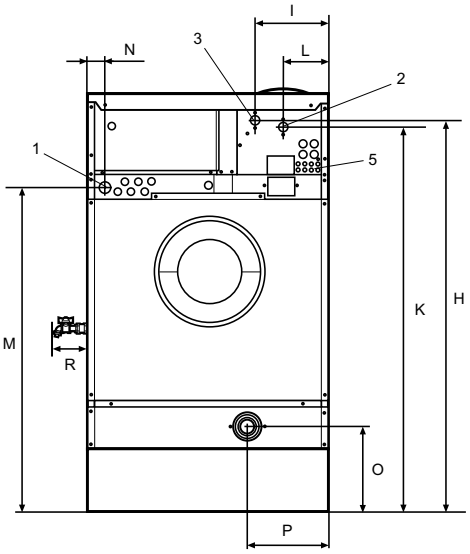

Funktion / Untermenü

Umgebungsbedingungen		FOM71CLS
Die Maschine muss unter denselben Umgebungsbedingungen funktionieren wie normale Waschmaschinen. Die Funktionswerte mit Toleranzen gelten, wenn die folgenden Umgebungsbedingungen eingehalten werden		
Spannung		Nennwert ±2%
Frequenz		Nennwert ±2%
Zulaufwasser, kalt	°C	(15±2)
Zulaufwasser, warm	°C	Max (60±2)
Wasserdruck	kPa	(240±50)
Umgebungstemperatur	°C	(20±5)
Innenkorb		
Durchmesser	mm	(520±1)
Tiefe	mm	(315±1)
Volumen	l	61
Hubschaufeln, Anzahl		3
Hubschaufeln, Höhe	mm	53
Hubschaufeln, Radius	mm	17
Hubschaufeln, Basisbreite	mm	65
Perforation, Durchmesser	mm	5
Versenkungstiefe	mm	2.5
Gesamtlochfläche	cm^2	600
Material: Edelstahl		2333 (SS 18/8)
Außenband (Drum)		
Durchmesser	mm	554
Sumpf	ml	~ (1300±25)
Material: Edelstahl		2333 (SS 18/8)
Türöffnung		
Öffnungsdurchmesser	mm	310
Gehäuse		
Material: Edelstahl		2333 (SS 18/8)
Trommeldrehzahl		
Waschgeschwindigkeit: Programmierbar	U/min	(20 – 59±1)
Schleudern: Programmierbar	U/min	(200 – 1100±20)
Umschaltzyklus		
Programmierbar (Toleranzbereich bezieht sich auf Timer-Intervalle)	Sekunden	(0 – 250±0.1)
Wasserstand		
Gewichtsfühler, Wiederholgenauigkeit		+/-0.1kg/Waschgang
Gewichtsfühler, Schrittweite	kg	0.05
Gewichtsfühler, Dosiergenauigkeit Gewichtskontrolle		+/-0.2kg/Waschgang
Pegelsonde, Wiederholgenauigkeit	mm	±5
Pegelsonde, Schrittweite	mm	3
Pegelsonde, Dosiergenauigkeit Gewichtskontrolle		+/-0.8l/Waschgang
Thermostat		
Stufenlos verstellbar in jeder Waschsequenz		Ja
Auswählbares Intervall	°C	(4-97)
Programmierschritte	°C	1
Temperaturgenauigkeit im Intervall 30-97 deaktivieren°C	°C	±1
Intervall Abschalt-Temperatur – Einschalt-Temperatur	°C	4 oC

Waschmittelkammer	
Anzahl der Einspülfächer	4
Anzahl programmierbarer flüssiger Waschmittel	4

Speicherkarten	Produktnummer/ Teilenummer
Satz bestehend aus 5 leeren Speicherkarten	988 8022-40
ISO6330/1984 (gesperrte Karte)	988 9162-20
ISO6330/2000 (gesperrte Karte)	988 9162-22
ISO6330/2012 (gesperrte Karte)	988 9162-55
ISO6330/2021 (gesperrte Karte)	988 9162-99
IEC 60456 Ed 4 (gesperrte Karte)	988 9162-25
IEC 60456 Ed 5 / EN60456: 2016 (gesperrte Karte)	988 9162-28
IEC60456:2024 Ed. 6.0 2024-11 (gesperrte Karte)	988 9163-61
EN60456 2005 (gesperrte Karte)	988 9162-45
EN50640 (gesperrte Karte)	988 9162-63
Marks Spencer* (gesperrte Karte)	988 9162-27
H (gesperrte Karte)	988 9162-47
Woolmark-Waschprogramme (gesperrte Karte)	988 9162-48
ISO3175-4:2003 (gesperrte Karte)	988 9162-59
ISO3175-4:2018 (gesperrte Karte)	988 9162-98
ISO 12138:1996 (gesperrte Karte)	438 9537-69
ISO 10528: 1995 (gesperrte Karte)	438 9537-70
BS5651: 1989 (gesperrte Karte)	438 9537-84
HLCC (gesperrte Karte)	438 9537-73
AS/NZS 2040.1 (gesperrte Karte)	438 9547-06

* Genehmigung von Marks Spencer erforderlich.

Spezialausrüstung	
Manueller Wasserhahn zur Probenahme des Badewassers auf der rechten Seite	Ja
Anschluss für Temperaturaufzeichnungsfühler in der hinteren Giebelwand	Ja
Möglichkeit zum Anschluss eines Flusenfangs	Ja
Speicherkarte mit Copy-Safe-Programmen für M und (IEC; ISO)	Ja
Verfahren zur Kalibrierung der Maschine gemäß ISO 9000 Richtlinien	Ja
Möglichkeit, Prüfmuster während des Waschvorgangs aus dem Waschbad zu entnehmen	Ja
Analoger Ausgang der Wägezellen zu Datenerfassungssystemen	Ja