Merkmale und Vorzüge

- **Clarus Control® mit:**
  - Voll programmierbarer Mikroprozessor
  - Alle relevanten Waschparameter sind programmierbar
  - Programmierung über Tastatur oder Herunterladen per Speicherkarte
- Erfüllt IEC- und ISO-Internationale Normen
- Geeignet zum Testen der Waschwirkung von Waschmitteln und Chemikalien und zur textilen Qualitätskontrolle
- Die aufgehängte Trommelkonstruktion ermöglicht hohe Schleuderkraft. Keine Fundation erforderlich
- Kleiner Spalt zwischen Außen- und Innentrommel für effizienten Einsatz von Wasser und Waschmittel
- Duale Wasserregelung von Volumen (Gewicht) und Füllstand
- Eingebaute Waage zur präzisen Volumensteuerung, Genauigkeit:
  - Volumenkontrolle +/- 0,2 Liter/Waschgang
  - Füllstandskontrolle +/- 0,8 Liter/Waschgang
- Frequenzgesteuertes Motorsystem für Flexibilität in der Programmierung und präzise Drehzahl
- Probenhahn für Wasserentnahmen
- Edelstahl-Trommelbaugruppe, Front-, Seiten- und obere Blende



Abbildungen zeigen nur eine Darstellung des Produkts; Abweichungen können vorkommen.

Zusatzausstattungen

- LPM (Laundry Program Manager) PC-Programmierkit unter Windows. Weitere Informationen zu LPM finden Sie im Produktdatenblatt für LPM
- Zusätzliche Programmspeicherkarten

Elektrische Anschlüsse				
Heizungsalternative	Netzspannung	Hz	Gesamtleistung kW	Empfohlene Sicherung A
Elektr. beheizt	230V 3AC	50 / 60	5,7	16
	240V 3AC	50 / 60	5,7	16
	400V 3N AC	50 / 60	5,7	10
	415V 3N AC	50 / 60	5,7	10

Wasser- und Dampfanschluss		FOM71CLS
Wasserventile	DN	20
Wasserdruck	kPa	150-400
Kapazität bei 300 kPa	l/min	20
Ablaufventil	ø mm	50/75
Abpumpleistung	l/min	150
Flüssigwaschmittel-Dosiersysteme		4
Bodenanforderungen		
Frequenz der dynamischen Kräfte	Hz	18.3
Bodenbelastung bei maximaler Schleuderdrehzahl	kN	1.6 ± 0.5
Geräuschpegel		
Schalldruckpegel*	dB(A)	71
Wärmeabgabe		
% der installierten Leistung, max.		5
Versanddaten		
Gewicht, netto	kg	195
Gewicht, verpackt	kg	260
Versandvolumen	m^3	0.89
Zubehör		
Schlauchanschluss-Set für Wasser		x
Abmessungen in mm		
A, Breite		720
B, Tiefe		690
C, Höhe		1315
D		200
E		750
F		555
G		720
H		1230
I		220
K		1010
L		135
M		825
N		45
O		300
P		240
R		135

1. Elektrischer Anschluss
2. Kaltwasser
3. Warmwasser
4. Abluss
5. Flüssigkeitsanschlüsse
6. Bedienfeld
7. Waschmittelkammer
8. Türöffnung ø 310 mm

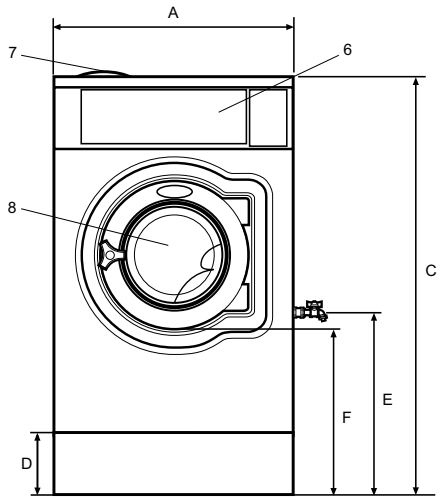

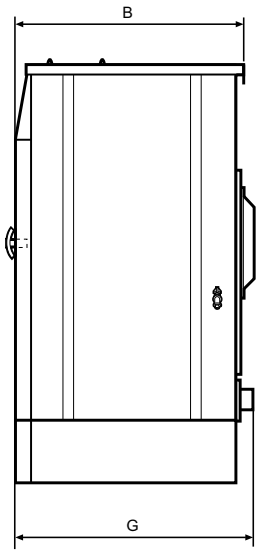

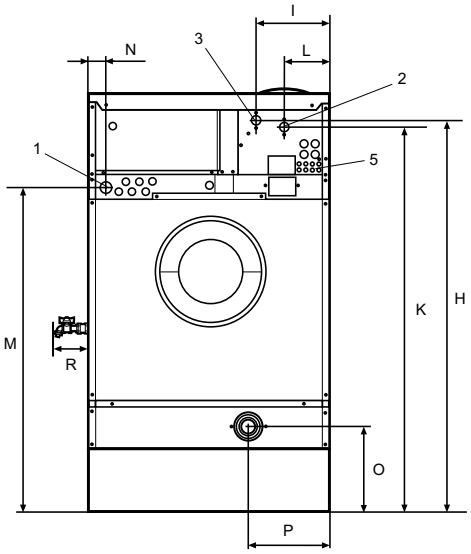

* A-bewerteter Schallpegel des Emissionsschalldrucks an Arbeitsplätzen.

Funktion / Untermenü

Umgebungsbedingungen		**FOM71CLS**
Die Maschine muss in der Lage sein, unter denselben Umgebungsbedingungen zu funktionieren wie normale Waschmaschinen. Die funktionalen Werte mit Toleranzen gelten, wenn die folgenden Umgebungsbedingungen eingehalten werden		
Spannung		Nennwert ±2%
Frequenz		Nennwert ±2%
Zulaufwasser, kalt	℃	(15±2)
Zulaufwasser, warm	℃	Max (60±2)
Wasserdruck	kPa	(240±50)
Umgebungstemperatur	℃	(20±5)
Innenstrom		
Durchmesser	mm	(520±1)
Tiefe	mm	(315±1)
Volumen	l	61
Anzahl der Förderflügel		3
Höhe der Förderflügel	mm	53
Radius der Förderflügel	mm	17
Grundbreite der Förderflügel	mm	65
Perforation, Durchmesser	mm	5
Senktiefenmaß	mm	2.5
Gesamtlochfläche	cm^2	600
Material: Edelstahl		2333 (SS 18/8)
Außentrommel		
Durchmesser	mm	554
Sumpf	ml	~ (1300±25)
Material: Edelstahl		2333 (SS 18/8)
Türöffnung		
Öffnungsdurchmesser	mm	310
Gehäuse		
Material: Edelstahl		2333 (SS 18/8)
Trommeldrehzahl		
Waschgeschwindigkeit: Programmierbar	U/min	(20 – 59±1)
Schleudern: Programmierbar	U/min	(200 – 1100±20)
Rückwärtsrhythmus		
Programmierbar (Toleranzbereich bezieht sich auf Timer-Intervalle)	Sekunden	(0 – 250±0.1)
Wasserstand		
Wägeerkennung, Wiederholgenauigkeit		±0,1kg/Bad
Wägeerkennung, Schrittgröße	kg	0.05
Wägeerkennung, Dosiergenauigkeit der Gewichtskontrolle		±0,2kg/Bad
Pegelerfassung, Wiederholgenauigkeit	mm	±5
Pegelerfassung, Schrittgröße	mm	3
Pegelerfassung, Dosiergenauigkeit der Gewichtskontrolle		±0,8Liter/Bad
Thermostat		
Stufenlos verstellbar in jeder Waschsequenz		Ja
Wählbares Intervall	℃	(4-97)
Programmierschritte	℃	1
Ausschalt-Temperatur im Intervall 30-97℃ deaktivieren	℃	±1
Intervall Ausschalt-Temperatur – Einschalt-Temperatur	℃	4 oC

Waschmittelkammer	
Anzahl der Einspülfächer	4
Anzahl programmierbarer Flüssigwaschmittel	4

Speicherkarten	Produktnummer/ Teilenummer
Kit bestehend aus 5 leeren Speicherkarten	988 8022-40
ISO6330/1984 (gesperrte Karte)	988 9162-20
ISO6330/2000 (gesperrte Karte)	988 9162-22
ISO6330/2012 (gesperrte Karte)	988 9162-55
ISO6330/2021 (gesperrte Karte)	988 9162-99
IEC 60456 Ed 4 (gesperrte Karte)	988 9162-25
IEC 60456 Ed 5 / EN60456: 2016 (gesperrte Karte)	988 9162-28
IEC60456:2024 Ed. 6.0 2024-11 (gesperrte Karte)	988 9163-61
EN60456 2005 (gesperrte Karte)	988 9162-45
EN50640 (gesperrte Karte)	988 9162-63
Marks Spencer* (gesperrte Karte)	988 9162-27
H (gesperrte Karte)	988 9162-47
Woolmark-Waschprogramme (gesperrte Karte)	988 9162-48
ISO3175-4:2003 (gesperrte Karte)	988 9162-59
ISO3175-4:2018 (gesperrte Karte)	988 9162-98
ISO 12138:1996 (gesperrte Karte)	438 9537-69
ISO 10528: 1995 (gesperrte Karte)	438 9537-70
BS5651: 1989 (gesperrte Karte)	438 9537-84
HLCC (gesperrte Karte)	438 9537-73
AS/NZS 2040.1 (gesperrte Karte)	438 9547-06

* Genehmigung von Marks Spencer erforderlich.

Spezialausrüstung	
Manueller Wasserentnahmehahn für Probenahme des Waschbads auf der rechten Seite	Ja
Anschluss für Temperaturaufzeichnungssensor im hinteren Giebel	Ja
Möglichkeit zum Anschluss eines Flusenfilters	Ja
Speicherkarte mit Copy-Safe-Programmen für M und (IEC; ISO)	Ja
Verfahren zur Kalibrierung der Maschine gemäß ISO 9000 Richtlinien	Ja
Möglichkeit, Prüfstücke während des Waschgangs aus dem Waschbad zu entnehmen	Ja
Analoger Ausgang von Wägezellen zu Datenerfassungssystemen	Ja