Sušilica
TD6-20

Izuzetne uštede i korištenje bez napora

Korisnici na prvome mjestu
Certificirani ergonomski dizajn s pristupom usredotočenim na ljude za izuzetno korisničko iskustvo
- Filtar za vlakna
  Ladica vodoravnog filtra smještena je tako da omogućava lako pristupanje i čišćenje bez potrebe da se savija prema dolje

Dugoročna ušteda
Inovativne značajke za uštedu novca i vremena i usvajanje održivog životnog stila
- Moisture Balance (neobavezno) pomaže zaustaviti postupak sušenja u pravom trenutku zbog uštede na troškovima energije

Potpuna kontrola
Pratite svoju opremu i učinkovitost ma gdje bili, što vam omogućava da djelujete i da unaprijedite svoje poslovanje uz OnE Connected - osobni pomoćnik za upravljanje provjerom valjanosti higijene, upravljanje procesom i prihodima (neobavezno)

Izuzetna produktivnost
Osušite više rublja za manje vremena: revolucionarno poboljšanje
- Reverzni bubanj na najmanju mjeru svodi stvaranje nabora i vrijeme sušenja kako bi se postiglo učinkovito i ravnomjerno sušenje

Global Advanced Hygiene
Paket programa globalne napredne higijene[I] s dokazanim smanjenjem log 6[II] dezinfekcijom tekstila putem postupka pranja, ispunjavajući kriterije svih lokalno odobrenih standarda

I. program je dostupan u standardnoj biblioteci sušilica grijanih plinom ili električnom energijom, isključujući proizvode za specifične segmente u kojima nije moguće kontrolirati temperaturu
II. smanjenje log 6 jednako je smanjenju viralne infektivnosti od 99,9999%. Učinkovitost smanjenja SARS-CoV-2 i drugih patogena u procesu potvrdio je RISE (Istraživački institut Švedske) na temelju laboratorijskih podataka tvrtke Electrolux Professional



Prikazane su slike namijenjene isključivo predstavljanju proizvoda i stvarni se proizvodi mogu razlikovati od njih.

Ostale opcije

- Izolirana staklena vrata održavaju vrata hladnima s vanjske strane, a a toplima s unutarnje, tako da to ne utječe na temperaturu prostorije
- Lagoon Advanced Care
- Kontrola brzine bubnja prilagođava kretanje bubnja kako bi se pomoglo da se pravilno kreće radi bržeg postupka sušenja
- Vrata, prednja i bočne ploče izrađene su od nehrđajućeg čelika
- Moguće spajanje na sustav za rezerviranje/plaćanje ili mjerač kovanica
- Adaptive Fan Control - funkcija Adaptive Fan Control automatski prilagođava brzinu ventilatora kako bi se očuvala učinkovitost protoka zraka koja će uštedjeti energiju i pomoći u optimiziranju vremena sušenja. (Dostupno samo na uređajima s električnim grijanjem)
- Komplet za veliku visinu za sušilice s plinskim grijanjem (>610 m)

Glavne specifikacije		**TD6-20**			
Nazivna zapremnina, faktor punjenja 1:18	kg / lb	20.0 / 44.1			
Nazivna zapremnina, faktor punjenja 1:22	kg / lb	16.4 / 36.2			
Bubanj, zapremnina	litara	360			
Bubanj, promjer	ø mm	755			
Alternative grijanja:					
El	kW	13,5 / 18,0			
Plin	kW / BTU/h	21.0 / 71700			
Para pri 700 kPa	kW	25.0			
Podaci o potrošnji[1]		El 13,5 kW	El 18,0 kW	plin	Para
Ukupno vrijeme	Min	36	27	26	23
Potrošnja energije	kWh	8.2	8.2	9,3	9.6
Isparavanje	g/min	228	302	321	352
energija isparavanje vode	kWh/l	1,00	1,00	1.13	1.17

1. Uz nazivnu zapremninu od 1:22, 100 % punjenje pamukom od 50 % početna vlaga isušena je na 0 %.

Proizvedeno u skladu s normama ISO 9001 i ISO 14001.
Certificirano CB certifikatom za Direktivu o niskom naponu i oznakom S u skladu s Direktivom o strojevima. Razred zaštite IP X4D.

Električni priključci					
Alternativa s grijanjem	Glavno napajanje	Hz	Snaga grijanja kW	Ukupna snaga kW	Preporučeni osigurač A
Aparati s električnim grijanjem	220-240 V 3~	50/60	13,5/18,0	14,5/19,0	50/50
	380-415 V 3 N/3~	50/60	13,5/18,0	14,5/19,0	25/32
	440 V 3~	60	13,5/18,0	14,5/19,0	20/32
	480 V 3~	60	13,5/18,0	14,5/19,0	25/32
Aparati s plinskim i parnim grijanjem	220-480 V 1/1N/ 3/3N~	50/60	[1]	1,0	10

1. U ovim slučajevima ukupna snaga i preporučeni osigurač ne ovise o snazi grijanja.

Priključci za paru, plin i zrak[1]		TD6–20
Para	ISO 7/1-R	1"
Tlak pare	kPa	100-1000
Potrošnja pare	kg/h	35
Kondenzat	ISO 7/1-R	1"
Plin	ISO 7/1-R	1/2"
Tlak plina, Prirodni plin	Pa mbar	2000 20
Tlak plina, Propan	Pa mbar	2800-5000 28-50
Izlaz za zrak	ø mm	200
Odvod zraka, električno grijanje, 13.5 kW, 50Hz / 60Hz	m^3/h	470 / 470
Odvod zraka, električno grijanje, 18.0 kW, 50Hz / 60Hz	m^3/h	580 / 580
Odvod zraka, para, 50Hz / 60Hz	m^3/h	690 / 670
Odvod zraka, plin, 50Hz / 60Hz	m^3/h	690 / 670
Pad tlaka, električno grijanje, 13.5 kW, 50Hz / 60Hz	Maks. Pa	700 / 910
Pad tlaka, električno grijanje, 18.0 kW, 50Hz / 60Hz	Maks. Pa	600 / 900
Pad tlaka, para, 50Hz / 60Hz	Maks. Pa	600 / 920
Pad tlaka, plin, 50Hz / 60Hz	Maks. Pa	600 / 920
Razine zvuka		
Razina zvučne snage/tlaka prilikom sušenja[2]	dB(A)	72/56
Emisija topline		
% instalirane snage, maks.		15
Podaci o otpremi[3]		
Težina	neto, kg	243
Volumen otpreme	m^3	2.15

1. Upravljačka ploča
2. Otvor za vrata, ⌀ 580 mm
3. Električni priključak na uređajima s plinskim grijanjem
4. Električni priključak / električni priključak na uređajima s električnim grijanjem
5. Priključak za odsis
6. Priključak za kondenzat
7. Priključak za paru

1. Zadani aparati na plin izrađeni su tako da ih pokreće GNH UNP plin koji se ne smiju instalirati na nadmorskoj visini ne većoj od 610 m (2001 ft), a u suprotnom se na uređaj mora instalirati komplet za velike nadmorske visine. Broj kompleta provjerite na popisu rezervnih dijelova.
2. Razine zvučne snage mjerene prema normi ISO 60704.
3. Prosječni podaci. Težina u sanduku/volumen otpreme ovisi o konfiguraciji. Molimo vas da se obratite logističkoj službi kako biste dobili točne mjere.

Uzorci srebrno sive i tamno plave boje mogu se naručiti na broj dijela 472998313.

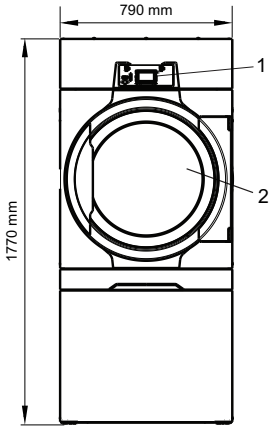

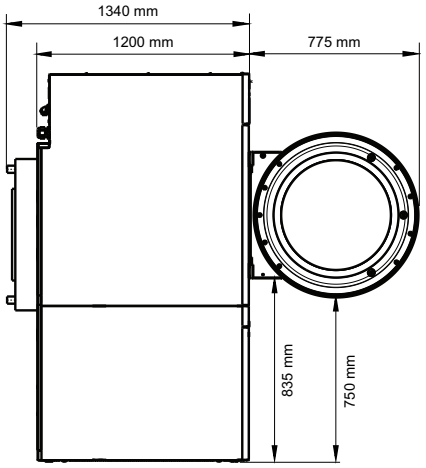

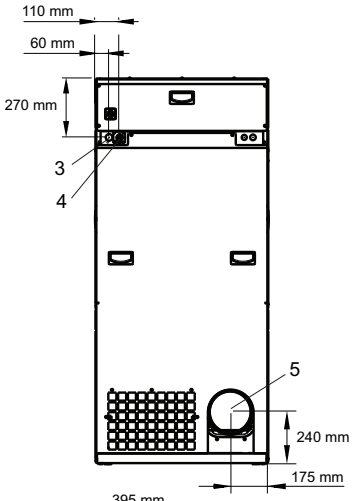

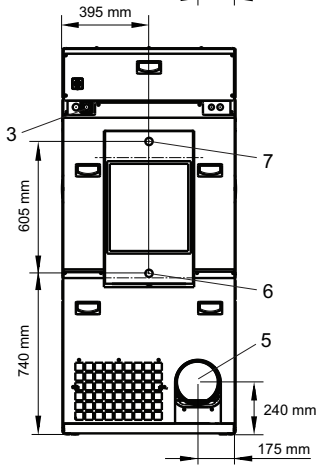

Zadržavamo pravo izmjene specifikacija bez prethodne najave.