Essiccatoio rotativo

TD6-7

Risparmio considerevole e facilità di utilizzo

Le persone prima di tutto

Design ergonomico certificato: progettato con un approccio incentrato sull'uomo per un'esperienza utente eccezionale

- Filtro per la lanugine
  Il cassetto del filtro orizzontale è stato posizionato in modo da consentire un facile accesso e una pulizia agevole senza bisogno di chinarsi in caso di installazione a colonna
- Il display può essere facilmente spostato in posizione più comoda nella parte inferiore dell'asciugatrice in caso di installazione a colonna

Risparmio a lungo termine

Funzioni innovative per risparmiare denaro e tempo e sposare uno stile di vita sostenibile

Avrai il pieno controllo

Potrai monitorare le apparecchiature e le loro prestazioni ovunque tu sia. Potrai adottare misure e migliorare la tua attività con One Laundry (Biancheria): l'assistente personale per la gestione della verifica dell'igiene, dei processi e delle entrate (opzionale)

Produttività eccezionale

Asciuga più biancheria in minor tempo: un miglioramento rivoluzionario

- L'inversione della rotazione riduce al minimo le pieghe e il tempo di asciugatura per prestazioni di asciugatura efficaci e uniformi

Global Advanced Hygiene

Pacchetto di programmi Global Advanced Hygiene[I] con un comprovato livello di abbattimento 6 log[II] per la disinfezione dei tessuti durante il processo di lavaggio in ottemperanza a tutte le normative locali

I. Il programma è disponibile nella gamma standard degli essiccatoi con riscaldamento a gas ed elettrico, con l'esclusione di prodotti per segmenti specifici in cui la temperatura non può essere controllata
II. Il livello di abbattimento 6 log corrisponde a una riduzione dell'infettività virale del 99,9999%. L'efficacia del processo nell'abbattimento del SARS-CoV-2 e di altri patogeni è confermata dal RISE (Research Institute of Sweden) sulla base dei dati di laboratorio di Electrolux Professional

Le figure sono solo rappresentative; il prodotto effettivo potrebbe differire.

Altre opzioni

- Grazie al vetro isolato, lo sportello rimane freddo all'esterno. Inoltre, consente al calore di rimanere all'interno, non influenzando quindi la temperatura ambiente
- Lagoon Advanced Care
- I pannelli dello sportello, nonché i pannelli frontali e laterali, sono disponibili in acciaio inox
- Collegabile a sistemi di pagamento/prenotazione o gettoniera
- Kit di installazione in colonna
- Moisture Balance aiuta ad arrestare il processo di asciugatura al momento giusto per risparmiare sul costo dell'energia
- Kit altitudine per essiccatoi rotativi con riscaldamento a gas

Caratteristiche tecniche principali		TD6-7			
Capacità nominale, fattore di riempimento 1:15	kg / lb	9,0 / 19,8			
Capacità nominale, fattore di riempimento 1:18	kg / lb	7,5 / 16,5			
Capacità nominale, fattore di riempimento 1:22	kg / lb	6,1 / 13,4			
Volume del cesto	litri	135			
Diametro del cesto	ø mm	575			
Alternative di riscaldamento:					
El	kW	3,0 / 4,5 / 6,0			
Gas	kW / BTU/h	7,0 / 23900			
Dati sul consumo[1]		Elettricità 3,0 kW	Elettricità 4,5 kW	Elettricità 6,0 kW	Gas
Tempo totale	min.	57	40	30	30
Consumo energetico	kWh	3,11	3,11	3,04	3,67
Evaporazione	g/min	54	78	104	101
Energia per acqua evaporata	kWh/l	1,01	1,01	0,99	1,20

1. Alla capacità nominale 1:22, carico 100% cotone con umidità iniziale del 50% e asciugato fino a 0%.

Prodotto secondo ISO 9001 e ISO 14001.
Certificazione CB in base alla Direttiva Bassa Tensione e marchio S secondo la Direttiva Macchine. Classe di protezione IP X4D.

Collegamenti elettrici					
Riscaldamento	Tensione di rete	Hz	Potenza riscaldante kW	Potenza totale kW	Fusibile consigliato A
Macchine con riscaldamento elettrico	220–240 V 1~	50/60	3,0/4,5/6,0	3,3/4,8/6,3	16/25/32
	220–230 V 3~	50/60	4,5/6,0	4,8/6,3	16/20
	240 V 3~	50/60	4,5/6,0	4,8/6,3	16/16
	380–400 V 3 ~	50/60	4,5/6,0	4,8/6,3	10/10
	415/440/480 V 3~	60	4,5/6,0	4,8/6,3	10/10
Macchine con riscaldamento a gas	220–480V 1/3~	50/60	[1]	0,3	10

1. In questi casi, la potenza totale e il fusibile consigliato non dipendono dalla potenza riscaldante.

Collegamenti gas e aria[1]		TD6–7
Gas	ISO 7/1-R	1/2"
Pressione gas, Gas naturale	Pa mbar	2000 20
Pressione gas, Propano	Pa mbar	2800-5000 28–50
Uscita aria	ø mm	125
Aria evacuata, elettrico, 3,0/4,5 kW	m^3/h	150
Aria evacuata, elettrico, 6,0 kW	m^3/h	220
Aria evacuata, gas, 7,0 kW	m^3/h	280
Caduta pressione, elettrico, 3,0/4,5 kW	Max. Pa	350
Caduta pressione, elettrico, 6,0 kW	Max. Pa	270
Caduta pressione, gas, 7,0 kW	Max. Pa	230
Livelli d'intensità sonora		
Livello di potenza/pressione sonora in fase di asciugatura[2]	dB(A)	63/48
Emissione di calore		
% di potenza installata, max		15
Dati sulla spedizione[3]		
Peso	netto, kg	109
Volume di spedizione	m^3	0,81

1. Pannello di controllo
2. Apertura sportello, ⌀ 392 mm
3. Connessioni elettriche
4. Allacciamento scarico
5. Allacciamento gas

1. Le apparecchiature a gas sono costruite per funzionare a gas naturale H (GNH) o a GPL e devono essere installate a un'altitudine non superiore a 610 m (2001 ft). In caso di installazione a un'altitudine superiore è necessario provvedere all'installazione di un apposito kit per l'uso ad alta quota. Per il codice di riferimento del kit, consultare l'elenco ricambi.
2. Livelli di potenza sonora misurati secondo ISO 60704.
3. Dati medi. Il peso dell'imballo/il volume di spedizione dipende dalla configurazione. Per le misure esatte si prega di contattare l'area logistica.

Campioni di colore grigio argento e blu scuro possono essere ordinati col codice 472998313.

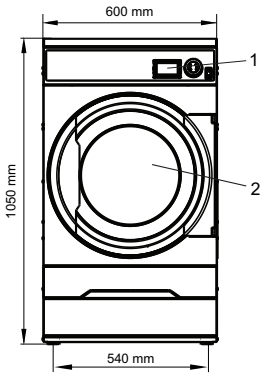

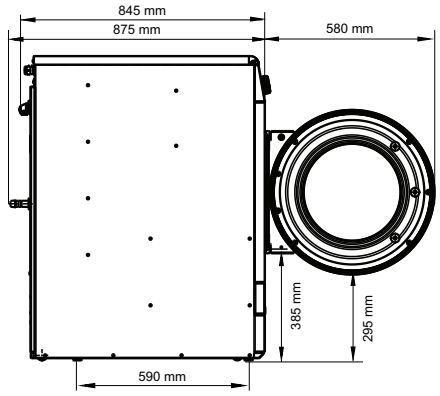

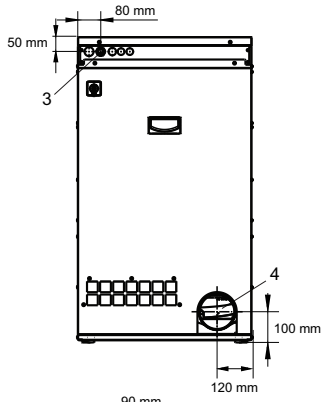

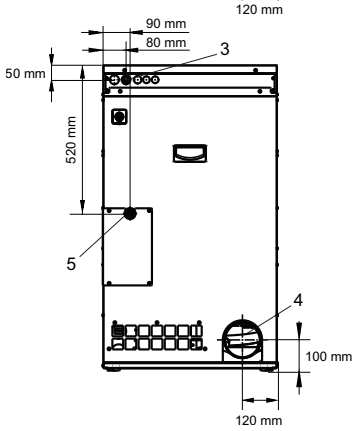

Ci riserviamo il diritto di modificare le specifiche senza preavviso.