Electrolux PROFESSIONAL

Secadora

TD7-7

Evacuación / Condensación

Secado comercial de alto rendimiento • Diseñado para durar

Diseñada para mantener un flujo de aire correcto para obtener el máximo rendimiento y garantizar resultados uniformes en un espacio reducido.

El ganador se lo lleva todo

Con la combinación adecuada junto con nuestra serie de lavadoras WP7, puede conseguir un ahorro energético del 15% en el secado, algo increíble.

GREEN FOOTPRINT

Tamaño compacto para ahorrar espacio, almacenar más máquinas y minimizar los residuos, a la vez que multiplica los ingresos.

OnE Connected

Supervisa y controla todas las operaciones de tu lavandería, cuantificando el ahorro y la productividad. En cualquier momento y lugar.

UNIVIBE

Panel táctil de 4.3" totalmente personalizado: UniVibe ofrece al operador una experiencia sencilla y fluida, y tendrás todas las posibilidades para adaptarlo a las necesidades de tu negocio.

Especificaciones principales		TD7-7, Evacuación	TD7-7, Condensación
Capacidad nominal, factor de llenado 1:16	kg/lb	8 / 17.6	8 / 17.6
Capacidad nominal, factor de llenado 1:22	kg/lb	6 / 13.2	6 / 13.2
Volumen del tambor	litros	130	130
Diámetro del tambor	ø mm	575	575
Alternativas de calentamiento:			
Eléc	kW	3,2 / 5,1	3,0

Datos de consumo[1]		TD7-7, Evacuación		TD7-7, Condensación
		Eléc. 3,2 kW	Eléc. 5,1 kW	Eléc. 3,0 kW
Duración total	min	62	41	63
Consumo de energía a plena carga	kWh	3,05	3,02	3,3
Evaporación	g/min	48	73	47
Energía/evaporación de agua	kWh/l	1,03	1,02	1,11

1. Con una capacidad nominal de 1:22, carga de algodón 100% con una humedad inicial del 50% secada hasta el 0%.

Conexiones eléctricas					
Alternativa de calentamiento	Tensión principal	Hz	Potencia calorífica kW	Potencia total kW	Fusible recomendado A
Calentamiento eléctrico	220-240 V 1~	50/60	3,2	3,5	16
	220-240 V 3~	50/60	5,1	5,4	16
	380-415 3~	50/60	5,1	5,4	10
	440/480 V 3~	60	5,1	5,4	10
	440 V 3~	50/60	2,6	2.9	10
	230V 1N~	50	2,6	2.9	13
Condensación	220-240 V 1~	50/60	3,0	3.3	16
	220-240 V 3~	50/60	3,0	3.3	13
	380-415 3~	50/60	3,0	3.3	10
	440/480 V 3~	60	3,0	3.3	10

Conexiones		TD7-7, Evacuación	TD7-7, Condensación
Salida de aire	ø mm	100	-
Flujo de aire máximo	m^3/h	240	-
Condensado		-	1/2"
Contrapresión estática máxima	Pa	80	-
Niveles acústicos			
Nivel de potencia/presión del sonido durante el secado[1]	dB(A)	67/53	67/53
Emisión de calor			
% de potencia instalada, máx.		15	15
Datos de transporte[2]			
Peso	peso neto, kg	58	57
Volumen de transporte	m^3	0,51	0,63

1. Niveles de potencia sonora medidos conforme a la norma ISO 60704.
2. Datos medios. El peso/volumen de transporte una vez embalado depende de la configuración. Póngase en contacto con el departamento de logística para conocer las medidas exactas.

Fabricación conforme con las normas ISO 9001 e ISO 14001.
Con certificado CB respecto a la Directiva de baja tensión y la marca S de seguridad conforme con la Directiva sobre máquinas. Grado de protección IP X4D.
Para un rendimiento óptimo, la temperatura ambiente no debe superar los 25°C en la versión de condensación.
Se pueden pedir muestras de color gris plateado y azul oscuro con el número de referencia 472998313.

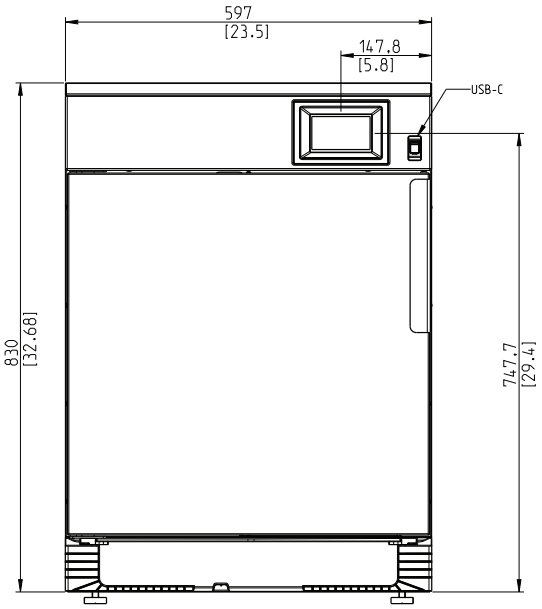
597
[23.5]
147.8
[5.8]
USB-C
830
[32.68]
747.7
[29.4]

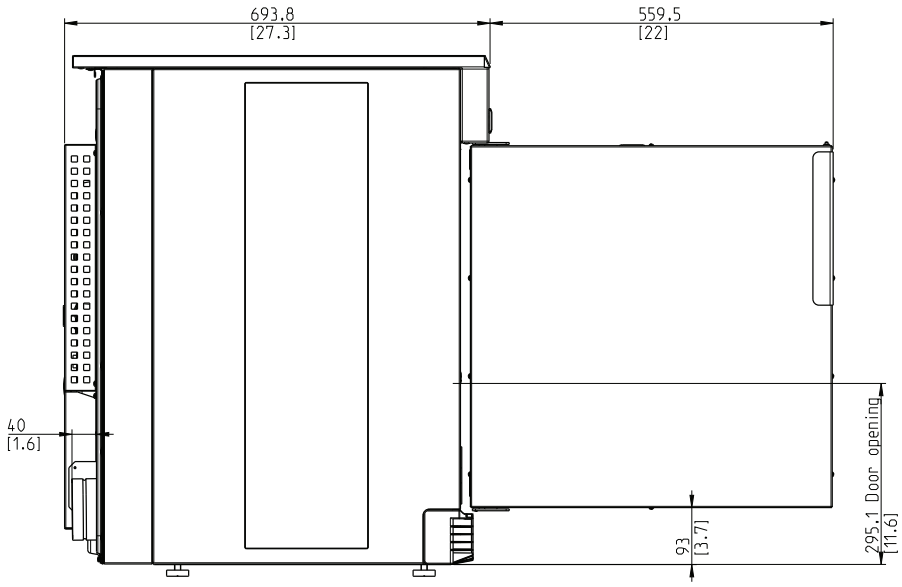
693.8
[27.3]
559.5
[22]
40
[1.6]
93
[3.7]
295.1 Door opening
[11.6]

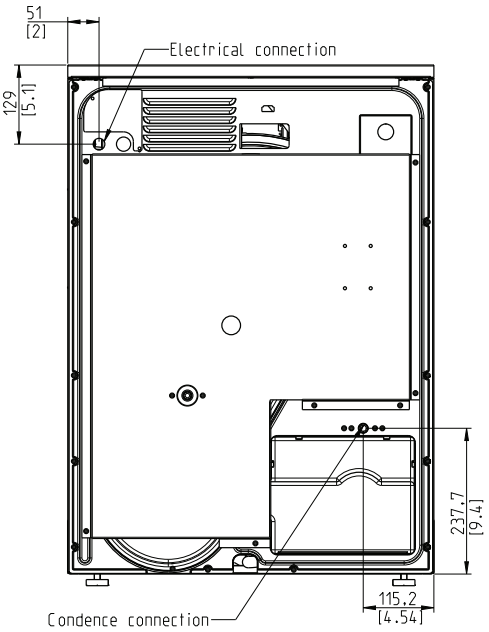
51
[2]
Electrical connection
129
[5.1]
237.7
[9.4]
115.2
[4.54]
Condence connection

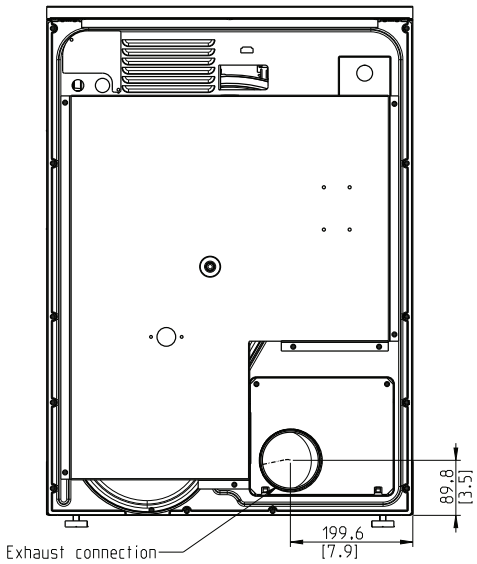
89.8
[3.5]
199.6
[7.9]
Exhaust connection

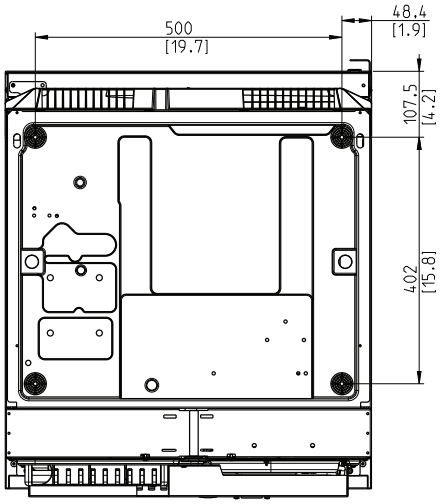
500
[19.7]
48.4
[1.9]
107.5
[4.2]
402
[15.8]

Opciones y accesorios

- Parte frontal de acero inoxidable
- Se puede conectar con sistema de reserva/pago o monedero
- Bastidor de apilamiento para montar la TD7-7 sobre la serie de lavadoras WP7
- Sistema de condensación integrado
- Base para una altura ergonómica mejor

El fabricante se reserva el derecho de cambiar las especificaciones sin previo aviso.