Electrolux PROFESSIONAL

Secadora

TD7-8

Eléctrica / de gas con evacuación

Secado comercial de alto rendimiento • Bajo coste operativo • Diseñada para durar

Con un rendimiento de secado excepcional e inigualable, esta secadora profesional ofrece resultados de alta calidad de forma constante gracias a la tecnología sueca diseñada para la precisión.

El ganador se lo lleva todo

Con la combinación adecuada junto con nuestra serie de lavadoras WP7, puede conseguir un ahorro energético del 15% en el secado, algo increíble.

40,000 DRY CYCLES

Máxima vida útil: 40 000 ciclos.

La durabilidad es el nuevo beneficio: la única inversión que se gana tu confianza ciclo tras ciclo.

OPTIMIZED AIRFLOW & HEATING

El flujo de aire y la calefacción optimizados, adaptados a los modelos eléctricos, de gas y con bomba de calor, garantizan ciclos de secado rápidos y fiables.

MOISTURE BALANCE

Moisture Balance garantiza un secado preciso al tiempo que ahorra energía, evita el secado excesivo y los daños en los tejidos. (Opcional).

OnE Connected

Supervisa y controla todas las operaciones de tu lavandería, cuantificando el ahorro y la productividad. En cualquier momento y lugar.

UNIVIBE

Panel táctil de 4.3" totalmente personalizado: UniVibe ofrece al operador una experiencia sencilla y fluida, y tendrás todas las posibilidades para adaptarlo a las necesidades de tu negocio.

¿Busca una secadora de bajo consumo energético? Consulte nuestra ficha de datos del producto independiente para obtener más información.

Especificaciones principales		TD7-8
Capacidad nominal, factor de llenado 1:15	kg/lb	9,0 / 19,8
Capacidad nominal, factor de llenado 1:18	kg/lb	7,5 / 16,5
Capacidad nominal, factor de llenado 1:22	kg/lb	6,1 / 13,4
Volumen del tambor	litros	135
Diámetro del tambor	ø mm	575
Alternativas de calentamiento:		
Eléc	kW	3,0 / 4,5 / 6,0
Gas	kW/BTU/h	7,0 / 23900

Datos de consumo[1]		El 3,0 kW	El 4,5 kW	El 6,0 kW	Gas
Duración total	min	57	40	30	30
Consumo de energía	kWh	3,11	3,11	3,04	3,67
Evaporación	g/min	54	78	104	101
Energía/evaporación de agua	kWh/l	1,01	1,01	0,99	1,20

1. Con una capacidad nominal de 1:22, carga de algodón 100% con una humedad inicial del 50% secada hasta el 0%.

Conexiones eléctricas					
Alternativa de calentamiento	Tensión principal	Hz	Potencia calorífica kW	Potencia total kW	Fusible recomendado A
Máquinas de calentamiento eléctrico	220-240 V 1/1N~	50/60	3,0/4,5/6,0	3,3/4,8/6,3	16/25/32
	220-240 V 3~	50/60	4,5/6,0	4,8/6,3	13/20
	380-415 V 3N/3~	50/60	4,5/6,0	4,8/6,3	10/10
	440/480 V 3~	60	6,0	6,3	10
Máquinas calentadas por gas	220-480 V 1/1N/3/3N~	50/60	[1]	0,3	10

1. La potencia total y el fusible recomendado no dependen de la potencia calórica en dichos casos.

Conexiones de gas y aire[1]		
Gas	ISO 7/1-R	1/2"
Presión de gas, gas natural	Pa mbar	2000 20
Presión de gas, propano	Pa mbar	2800-5000 28-50
Salida de aire	ø mm	125
Aire evacuado, eléctrico, 3/4,5 kW	m^3/h	150
Aire evacuado, eléctrico, 6,0 kW	m^3/h	220
Aire evacuado, gas, 7 kW	m^3/h	280
Caída de presión, eléctrico, 3/4,5 kW	Pa máx.	350
Caída de presión, eléctrico, 6,0 kW	Pa máx.	270
Caída de presión, gas, 7 kW	Pa máx.	230
Niveles acústicos		
Nivel de potencia/presión del sonido durante el secado[2]	dB(A)	63/48
Emisión de calor		
% de potencia instalada, máx.		15
Datos de transporte[3]		
Peso	peso neto, kg	109
Volumen de transporte	m^3	0,81

1. Los equipos que usan gas por defecto se fabrican para funcionar con gas natural o GLP a altitudes no superiores a 610 m (2001 pies); de lo contrario, se debe instalar en el equipo un kit para grandes altitudes. Para conocer el número del kit, consulte la lista de piezas de repuesto.
2. Niveles de potencia sonora medidos conforme a la norma ISO 60704.
3. Datos medios. El peso/volumen de transporte una vez embalado depende de la configuración. Póngase en contacto con el departamento de logística para conocer las medidas exactas.

Fabricación conforme con las normas ISO 9001 e ISO 14001.
Con certificado CB respecto a la Directiva de baja tensión y la marca S de seguridad conforme con la Directiva sobre máquinas. Grado de protección IP X4D.
Se pueden pedir muestras de color gris plateado y azul oscuro con el número de referencia 472998313.

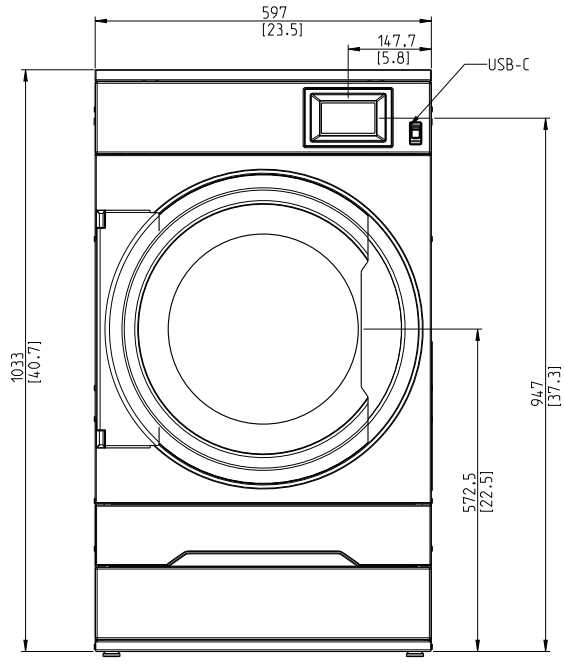
597
[23.5]
147.7
[5.8]
USB-C
1033
[40.7]
947
[37.3]
572.5
[22.5]

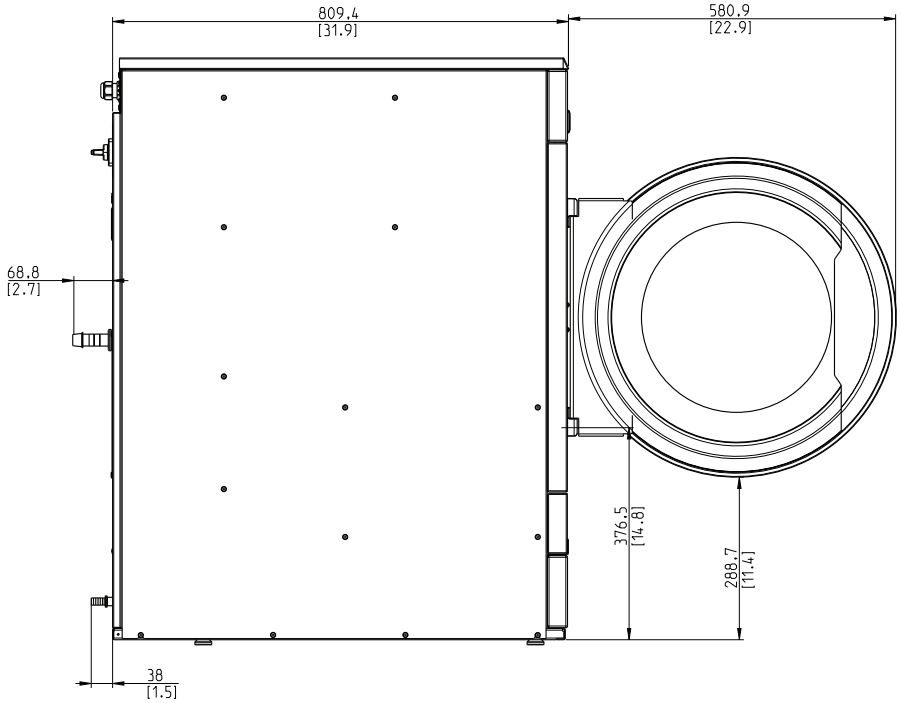
809.4
[31.9]
580.9
[22.9]
68.8
[2.7]
376.5
[14.8]
288.7
[11.4]
38
[1.5]

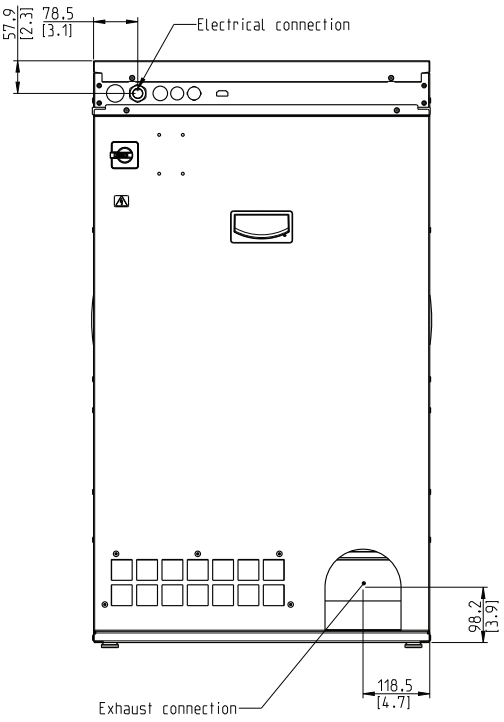
57.9
[2.3]
78.5
[3.1]
Electrical connection
98.2
[3.9]
118.5
[4.7]
Exhaust connection

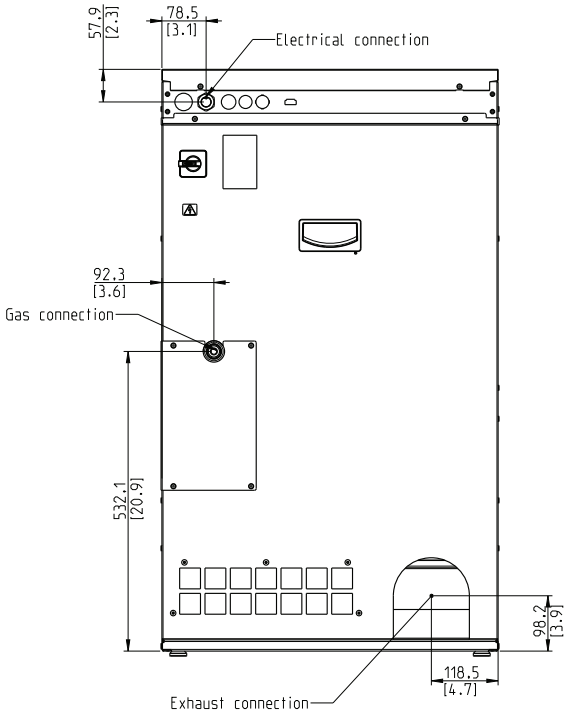
57.9
[2.3]
78.5
[3.1]
Electrical connection
92.3
[3.6]
Gas connection
532.1
[20.9]
98.2
[3.9]
118.5
[4.7]
Exhaust connection

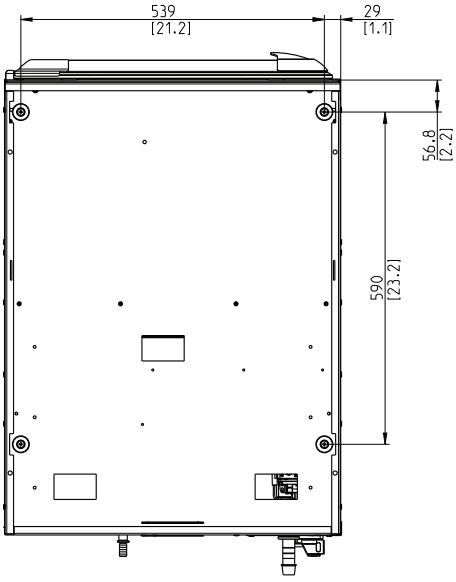
539
[21.2]
29
[1.1]
56.8
[2.2]
590
[23.2]

Opciones y accesorios

- La puerta de cristal con aislamiento se mantiene fría en el exterior y caliente en el interior, para no afectar a la temperatura ambiente
- Lagoon Advanced Care
- La puerta, la parte frontal y los paneles laterales están disponibles en acero inoxidable
- Se puede conectar con sistema de reserva/pago o monedero
- Base y kit de apilamiento disponibles para combinar con una lavadora, y también para apilar una secadora sobre otra

El fabricante se reserva el derecho de cambiar las especificaciones sin previo aviso.