Barrieremaskin

WB6-35

Eksepsjonelle besparelser og enkel bruk

Menneskene først

Sertifisert ergonomisk design med en menneskesentrert tilnærming som gir en enestående brukeropplevelse

- Compass Pro® styreenhet med brukervennlig grensesnitt gir operatøren en enkel hverdag med 10 fabrikkinnstilte og 15 skreddersydde vaskeprogrammer
- Automatisk trommelposisjonering/-låsing og automatisk dørlås tilbyr beste ergonomi og sikkerhet for operatøren mens tøyet legges inn og tas ut
- Store, innvendige trommeldører gjør det lettere enn noensinne å legge inn og ta ut tøy
- Utvendige luker med vertikale hengsler og åpning på 175°

Total, avansert hygiene

Overhold strenge nasjonale standarder for å beskytte bedriften din og ta vare på kundene dine

- Overvåkningssystem for å unngå krysskontaminering
- Flat design for enkel rengjøring og forhindre bakteriedannelse

Enestående produktivitet

Innovative funksjoner designet for lavest mulig forbruk av vann, energi og vaskemiddel, for å spare penger og tid samt fremme en bærekraftig livsstil

- Programmene er optimalisert for lavest mulig forbruk av vann, energi og vaskemiddel
- Høy sentrifugeringkraft for effektiv tømming av vann og innsparinger under tørkeprosessen
- Power Balance (effektbalanse) måler ubalansen og korrigerer den, justerer G-kraften i sanntid, maksimerer vannfjerningen og sparer tid og penger under tørkeprosessen
- Kompatibel med opptil 13 vaskemiddelsignaler som standard for å håndtere de mest kompliserte vaskeprogrammene

Full kontroll

Du kan overvåke utstyret og ytelsen hvor du enn befinner deg, og forbedre virksomheten din

- Vaskemaskiner som kan kobles til OnE Laundry, den personlige assistenten for vurdering av hygiene, prosesstyring og inntektsstyring

Hovedalternativer og tilbehør

- Effektiv dosering sørger for at riktig mengde kjemikalier tilsettes automatisk i henhold til tøyets vekt, som sparer kjemikalier
- Lydsignal ved avsluttet syklus sparer verdifull tid
- Dobbelt display gjør det lettere å håndtere prosessen på den rene siden av tøyvasken
- Såpebeholder med 4 kamre til å motta flytende vaskemiddel eller pulver
- Skrog av rustfritt stål for å tåle aggressive miljøer bedre
- Integrated Savings (integrerte besparelser) veier tøyet og justerer vannivået i henhold til vekten for å spare vann og energi når maskinen ikke er full. I tillegg optimaliserer den lasteprosessene og viser trommelens vekt i sanntid
- En tredje innløpsventil for mykt vann
- Automatisk åpning av innvendig trommeldør (AIDO) når vaskeprogrammet er fullført gjør det enkelt å ta ut tøyet
- Titreringsventil for vannovervåkning

Hovedspesifikasjoner		WB6-35		
Kapasitet tørrvekt, fyllfaktor 1:10	kg / lb	35/77		
Trommel, volum	liter	350		
Trommel, diameter	ø mm	770		
Sentrifugering	rpm	910		
G-faktor		350		
Oppvarmingsalternativer, 380-400V	elektrisitet, kW	27.0		
	damp, kg/t	x		
	gass, kW	40		
Forbruksdata[1]		El.	Damp	Gass
Total tid	Min.	42	39	42
Vannforbruk (kald)	liter	463	463	483
Energiforbruk (motor/oppvarming)	kWt	5.02	0,5	0.65
Dampforbruk	kg	-	14	-

1. I henhold til ISO 9398-4 testsyklus C.

Produsert i samsvar med ISO 9001 og ISO 14001.
Kapslingsgrad IP X4D.

Elektrisk tilkopling				
Oppvarmingsalternativ	Nettspenning	Hz	Totaleffekt kW	Anbefalt sikring A
Elektrisk oppvarming	400–415V 3~	50/60	28,8	3 x 50
Dampoppvarmet	400–415V 3~	50/60	6.4	3 x 16
Gassoppvarmet	400–415V 3~	50/60	6.7	3 x 16

Damp-, gass- og lufttilkoblinger		WB6-35
Vannventiler	DN	20
Vanntrykk	kPa	50-300
Kapasitet ved 250 kPa	l/min	70
Avløpsventil	ø mm	75
Avløpskapasitet	l/min	240
Dampventil	DN	20
Damptrykk	kPa	100-600
Gassventil	DN	20
Gassutløp	ø mm	125
Krav til underlag		
Frekvensen til den dynamiske kraften	Hz	15,2
Lydnivåer[1]		
Lydnivå til luft	dB(A)	72
Varmeavgivelse		
% av installert effekt, maks.		3
Forsendelsesdata[2]		
Vekt	netto, kg	770
Forsendelsesvolum	m^3	3.66

1. Betjeningspanel
2. Fylledør
3. Luke ren side
4. Vaskemiddelbeholder
5. Kaldt hard vann
6. Varmt vann
7. Kaldt mykt vann (tilvalg)
8. Damptilkobling
9. Avløp
10. Dobbelt avløp (tilvalg)
11. Luftinntakskobling
12. Elektrisk tilkobling
13. Hovedstrømbryter
14. Elektrisk kabel
15. Innløp for flytende vaskemiddel
16. Gummiplate
17. Tilvalg AIDO = 170 mm sett fra venstre

1. Lydnivåer målt i samsvar med ISO 60704.
2. Gjennomsnittsdata. Bruttovekt/transportvolum avhenger av konfigurasjon. Kontakt logistikkavdelingen for å få nøyaktige mål.

Sølvgrå og mørkeblå fargeprøver kan bestilles på delenummer 472998313.

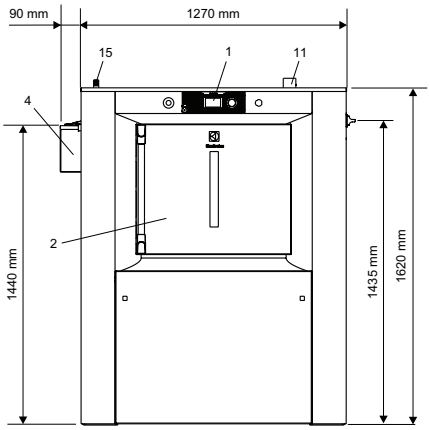

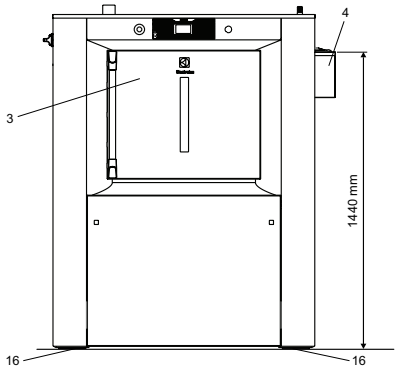

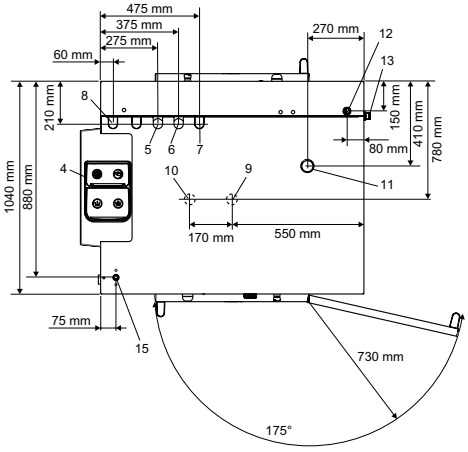

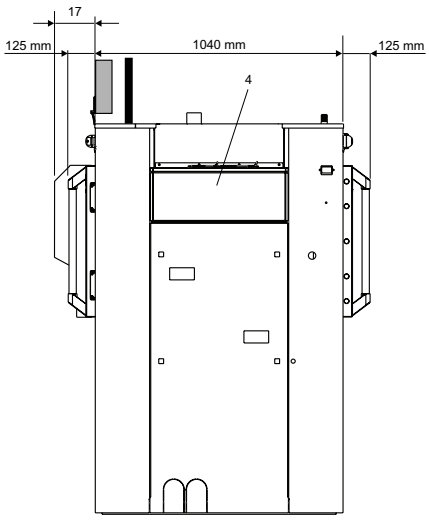

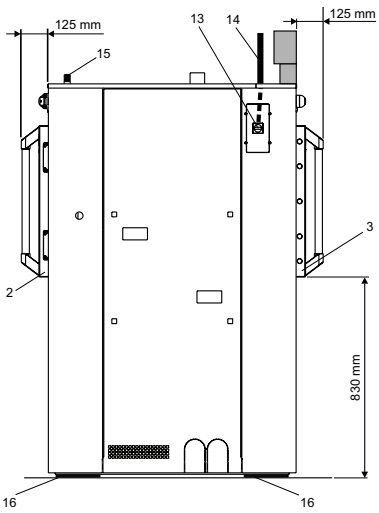

Vi forbeholder oss rett til å endre spesifikasjoner uten forutgående varsel.