Electrolux PROFESSIONAL

myPRO
Taking care of business

myPRO Edge
Waschmaschine WE2-9S



Die Abbildungen sind nur eine Darstellung des Geräts und daher sind Abweichungen möglich.

Ideal für Unternehmen mit regelmäßigem täglichem Wäscheaufkommen, bis zu 4 Zyklen pro Tag, wie z. B.

- Hotels, Bed & Breakfasts und Pensionen
- Restaurants, Cafés und Gastronomiebetriebe
- Kindergärten, Kinderkrippen und Kindertagesstätten
- Friseur-, Kosmetik- und Wellnesssalons
- Sport-, Fitness- und Freizeiteinrichtungen
- Reinigungs- und Facility-Management-Unternehmen
- Dienstleistungen für Bewohner außerhalb des eigenen Zuhauses, Pflegeeinrichtungen, Tierarztpraxen und viele mehr

Merkmale und Vorzüge

- Plug-and-play-Installation mit einer Kapazität von 9 kg
- Hervorragende Waschleistung und maximale Textilschonung durch die einzigartige professionelle Trommel mit 4,5-mm-Lochung, die Schmutzpartikel besonders effektiv entfernt*.
- Umfangreiche professionelle Programmauswahl mit speziellen Desinfektions-, Mopp- und Dampfprogrammen für unterschiedlichste gewerbliche Anwendungen
- Bis zu 50 % kürzere Programmlaufzeiten im Vergleich zu herkömmlichen Haushaltsgeräten bei gleichzeitig hoher Leistung auf kompakter Stellfläche**
- Deutliche Zeitersparnis: Das Programm Baumwolle 60 °C ist bei Nutzung eines Warmwasseranschlusses bereits nach 75 Minuten abgeschlossen. Dies entspricht einer Verkürzung der Laufzeit um 17 Minuten gegenüber dem Betrieb mit Kaltwasser
- Robuste Ausführung mit Front- und Oberseite aus Edelstahl für eine lange Lebensdauer und hohe Zuverlässigkeit im gewerblichen Einsatz
- Vollständige Konformität mit der EU-Maschinenrichtlinie 2006/42/EG und damit optimale Voraussetzungen für einen sicheren und professionellen gewerblichen Betrieb

* Besonders geeignet für den Facility-Management-, Gesundheits- und Pflegebereich.

** Im Vergleich zu handelsüblichen Haushaltsgeräten.

Technische Hauptdaten		WE2-9S
Waschkapazität	kg	9
Trommelvolumen	l	70
Energieeffizienzklasse		A
Verbrauchsdaten[1]		
Gesamtzeit (Warmwasserzulauf)	Min./Zyklus	75
Energieverbrauch (Warmwasserzulauf)	kWh	0,7
Gesamtwasserverbrauch	l	68

1. Baumwolle 60, 100 % Baumwolle 9 kg

Merkmal		WE2-9S
Schleuderdrehzahl	U/min / G-Faktor	1.400 / 536
Gesamt-Leistungsaufnahme	kW	2,1
Netzspannung	V	220-240
Frequenz	Hz	50
Geräuschpegel beim Waschen	dB(A)	51
Geräuschpegel beim Schleudern	dB(A)	75
Wasserzulauf		Warm- und Kaltwasser
Durchmesser des Ablaufschlusses	mm	21.5 (G 1/2, 15/21)
Höhe des Ablaufanschlusses über dem Fußboden	mm	600-1000
Erforderliche Wasseranschlüsse		2
Größe des Wasseranschlusses	inch	3/4 (G 3/4, 20/27)
Ablaufsystem		Laugenpumpe
Waschmittelfächer		3
Trommelbeleuchtung		LED
Stellfüße		4 verstellbare Füße (um 15 mm verstellbar)
Anzahl der Programme		16
Anzahl zusätzlicher Funktionen		6
Programmgesteuerte Proportionalität		Passt sich der Beladungsmenge an

Abmessungen		WE2-9S
Gewicht	kg	80.5
Gewicht mit Verpackung	kg	82
Verpackungshöhe	mm	900
Verpackungsbreite	mm	640
Verpackungstiefe	mm	710
1. Bedienfeld		
2. Waschmittelfach		
3. Türöffner		
4. Anschluss für Flüssigwaschmittelzufuhr - vorbereitet für den Anschluss an ein Dosiersystem		
5. Warmwasseranschluss		
6. Kaltwasseranschluss		
7. Ablaufpumpe		

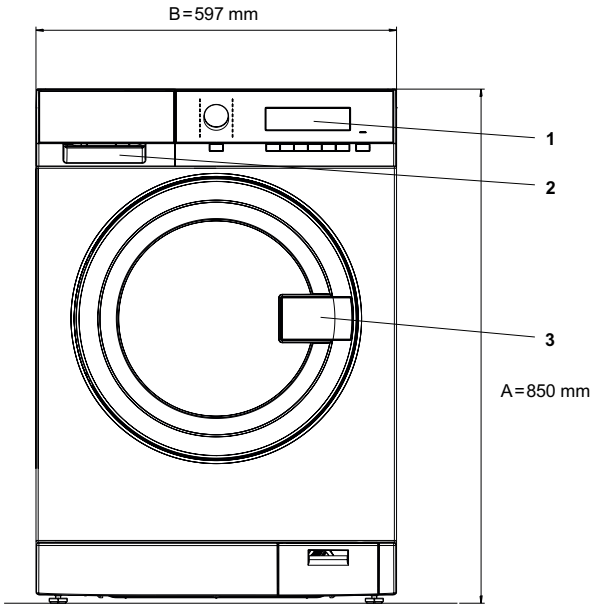
B=597 mm
1
2
3
A=850 mm

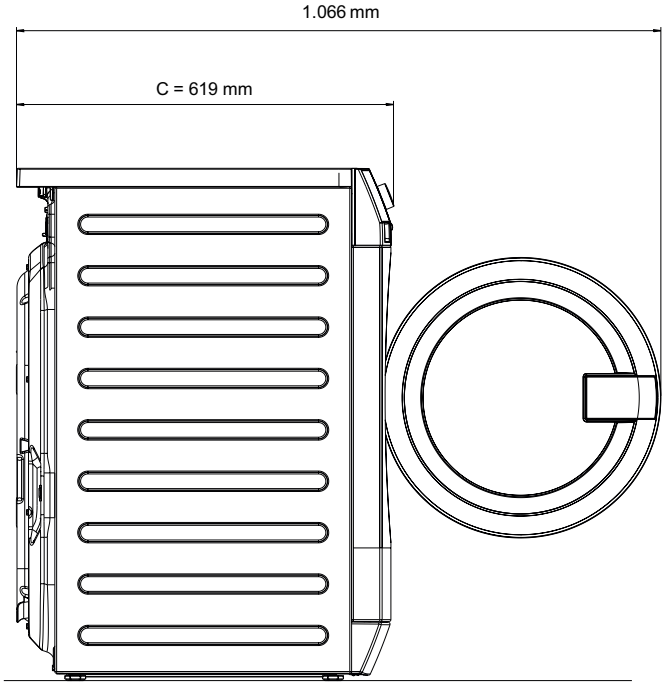
1.066 mm
C = 619 mm

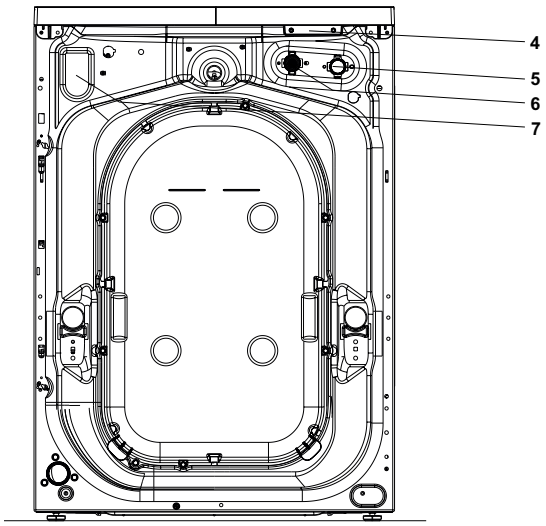
4
5
6
7

Zubehör

- Sockel mit Schublade
- Stapelrahmen mit Auszug
- Externe Anschlussbox für die Dosierung von Flüssigwaschmittel