Wirówka

WH6 – 11CV

Wyjątkowe oszczędności i łatwość eksploatacji

Ludzie na pierwszym miejscu

Potwierdzona certyfikatami, ergonomiczna budowa zapewniająca wyjątkowy komfort obsługi

- Mikroprocesor ClarusVibe oraz kolorowy, dotykowy ekran sterujący o przekątnej 7": intuicyjne, w pełni edytowalne programy, możliwość wyboru języka, statystyki wyświetlane na ekranie, pełna kontrola nad pracą pomp detergentów
- Bardzo łatwe podłączenie do pomp Jetsave i Dosave za pomocą jednego przewodu zasilającego i jednego przewodu do przesyłania sygnałów dozowania
- Proste podłączenie do wszystkich typów pomp dozujących
- Możliwość podłączenia nawet 15 pomp

Oszczędności w dłuższej perspektywie

Innowacyjne cechy zapewniają wyjątkowo niskie zużycie wody, energii oraz detergentów, co pozwala oszczędzać czas i pieniądze a także przyczynia się do ochrony środowiska

- Funkcja Automatic Savings (Automatyczne oszczędności) waży pranie oraz dostosowuje ilość wody odpowiednio do wielkości wsadu, zapewniając oszczędność wody i energii w przypadku wykrycia mniej niż połowy załadunku
- System Intelligent Dosing (Inteligentnego dozowania) zapewnia automatyczne i precyzyjne dodawanie środków piorących w sposób dostosowany do wagi wsadu, co pozwala zminimalizować ilość stosowanych detergentów
- Funkcja Power Balance (Równoważenie) mierzy i koryguje niewyważenie oraz na bieżąco dostosowuje siłę grawitacji, maksymalizując tym samym skuteczność usuwania wody, co pozwala oszczędzać czas i pieniądze w czasie procesu suszenia

Pełna kontrola

Monitorowanie urządzenia z dowolnego miejsca umożliwia sterowanie jego pracą oraz optymalizację wyników finansowych

- Możliwość podłączania pralek do platformy OnE Laundry, osobistego asystenta zatwierdzania higieny oraz zarządzania procesem i przychodami.

Global Advanced Hygiene

Pakiet z programem Globalnej Higieny Zaawansowanej[I] ze sprawdzonym wskaźnikiem redukcji log 6[II] dla dezynfekcji tekstyliów w procesie prania oraz z wypełnieniem kryteriów wszystkich lokalnie zatwierdzonych standardów

Ilustracje służą wyłącznie przedstawieniu produktu, możliwe jest występowanie rozbieżności.

I. Programy dostępne w standardowej bibliotece wszystkich produktów, z wyłączeniem produktów dla specjalnych segmentów, gdzie nie można sterować temperaturą wody.
II. Wskaźnik redukcji log 6 oznacza redukcję zakaźności wirusami o 99,9999%. Skuteczność redukcji SARS-CoV-2 oraz innych patogenów w procesie została potwierdzona przez RISE (The Research Institute of Sweden - Szwedzki Instytut Badawczy) na podstawie danych laboratoryjnych Electrolux Professional.

Główne opcje i akcesoria

- Funkcja Integrated Savings (Zintegrowanego oszczędzania) pozwala ważyć załadunek w czasie rzeczywistym, zapewniając optymalizację załadunku i maksymalną wydajność. IS zapewnia również wydłużoną żywotność maszyny dzięki unikalnej funkcji zabezpieczającej przed przeciążeniem, sprawiając, że maszyna nie uruchomi się w przypadku przeciążenia. Ponadto zmniejsza zużycie wody i energii w przypadku gdy urządzenie nie jest w pełni załadowane.
- Pompy Dosave (perystaltyczne) i Jetsave (pompy Venturiego) wymagają małego zakresu obsługi serwisowej, zapewniają precyzyjne i stałe dozowanie, łatwą instalację oraz trwałość zaworów
- Możliwość podłączenia do systemu rezerwacji/obsługi płatności lub mechanizmu wrzutowego

Podstawowe dane techniczne		WH6 – 11CV			
Pojemność znamionowa, współczynnik wypełnienia 1:9	kg/lb	11/25			
Pojemność bębna	litry	105			
Średnica bębna	ø mm	595			
Odpompowanie	obr./min	1165			
Współczynnik „G"		450			
Standardowe rodzaje grzania	elektryczne, kW	7,5/10,0			
Rodzaje grzania o niskim zużyciu energii	elektryczne, kW	3,0			
	para	x			
	bez podgrzewania	x			
Dane zużycia mediów w trybie „ECO 60°C"[1]		El.		Para[2]	
		Pełny wsad, 11 kg	Połowa wsadu, 5,25 kg[3]	Pełny wsad, 11 kg	Połowa wsadu, 5,25 kg[3]
Czas całkowity	Min.	59	53	59	53
Zużycie wody (zimna + gorąca)	litry	68,5+3	33+3	71+0	36+0
Zużycie energii (silnik/grzanie/gorąca woda)	kWh	0,25/1,45/0,15	0,25/0,7/0,15	0,20	0,25
Zużycie pary	kg	-	-	2,4	1,30
Wilgotność resztkowa	%	45	46	45	46

1. Temperatura wody: zimna 15°C, gorąca 65°C.
2. W zależności od ciśnienia pary.
3. Programy z AS.

Wyprodukowano w sposób zgodny z wymaganiami norm ISO 9001 i ISO 14001.
Poświadczono certyfikatem CB zgodności z wymogami dyrektywy niskonapięciowej (LVD) oraz znakiem S zgodności z wymaganiami dyrektywy maszynowej (MD). Stopień ochrony IP X4D.

Przyłącza elektryczne					
Możliwe rodzaje podgrzewania	Napięcie zasilania	Hz	Moc grzewcza kW	Moc całkowita kW	Zalecany bezpiecznik A
Podgrzewanie elektryczne	220-240 V 1/1N~	50/60	3,0/7,5/10,0	3,1/7,6/10,1	16/32/50
	220-240 V 3 ~	50/60	3,0/7,5/10,0	3,1/7,6/10,1	10/20/25
	380-415 V 3/3N~	50/60	3,0/7,5/10,0	3,1/7,6/10,1	10/16/16
	440 V 3 ~	50/60	7,5/10,0	7,6/10,1	16
	480 V 3 ~	60	10,0	10,1	16
Bez podgrzewania/ Podgrzewanie parą	208-240 V 1/1N~	50/60	[1]	1,1	10
	380-480 V 1 ~[2]	50/60	[1]	1,1	10

1. W takich przypadkach moc całkowita i zalecany bezpiecznik nie są zależne od mocy grzewczej.
2. Przygotowanie do 3 ~

Przyłącze wody i pary[1]		WH6 – 11CV
Zawory wodne	DN	20
Ciśnienie wody	kPa	200-600
Przepustowość przy ciśnieniu 300 kPa	l/min	20
Zawór odpływowy	ø mm	50/75
Przepustowość odpływu	l/min	170
Zawór parowy	DN	15
Ciśnienie pary	kPa	300-600
Dozowanie detergentów w płynie		5
Wymagania dotyczące podłoża		
Częstotliwość sił dynamicznych	Hz	19,4
Obciążenie podłoża przy maksymalnym wirowaniu	kN	2,5 ± 0,5
Poziomy hałasu		
Poziom mocy akustycznej/ciśnienia akustycznego przy wirowaniu[2]	dB(A)	76/62
Poziom mocy akustycznej/ciśnienia akustycznego przy praniu[2]	dB(A)	61/46
Ciepło wypromieniowywane		
Wartość maksymalna [% mocy zainstalowanej]		5
Dane transportowe[3]		
Waga	netto, kg	202
Objętość transportowa	m^3	1,02
Akcesoria		
Stalowa podstawa		x
Zestawy węży do wody lub pary		x
Układ zbierania strzępów tkaniny		x

1. Wyświetlacz
2. Otwór drzwiczek ø 365 mm
3. Szuflada na detergenty
4. Zimna woda
5. Gorąca woda
6. Zimna/gorąca woda lub Ponownie użyta woda o ciśnieniu sieciowym (opcja)
7. Ponownie użyta woda ze zbiornika/pompy lub Dozowanie płynnego detergentu
8. Odpływ
9. Dozowanie płynnego detergentu
10. Przyłącze elektryczne
11. Przyłącze pary

1. Wirówka jest wyposażona w zintegrowaną szczelinę powietrzną typu AB zgodnie z normą EN 61770.
2. Poziomy mocy akustycznej zmierzono w sposób zgodny z normą ISO 60704.
3. Dane średnie. Waga brutto/objętość transportowa zależy od konfiguracji. W celu uzyskania dokładnych danych proszę skontaktować się z działem logistyki.
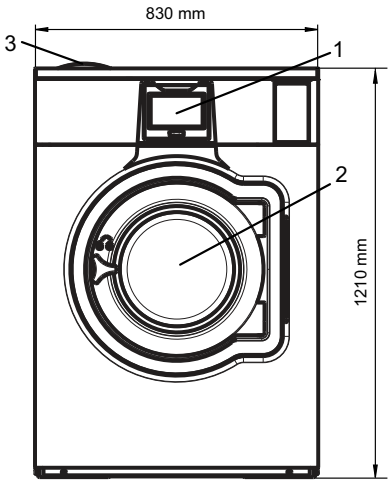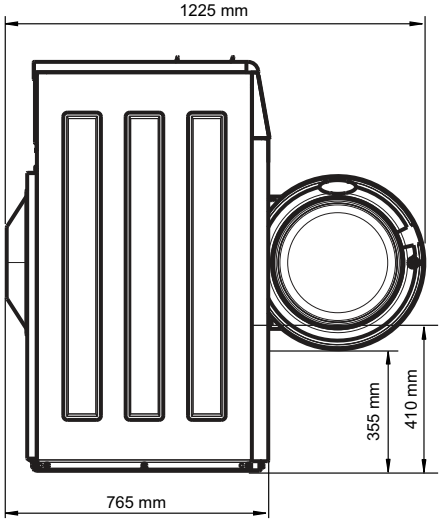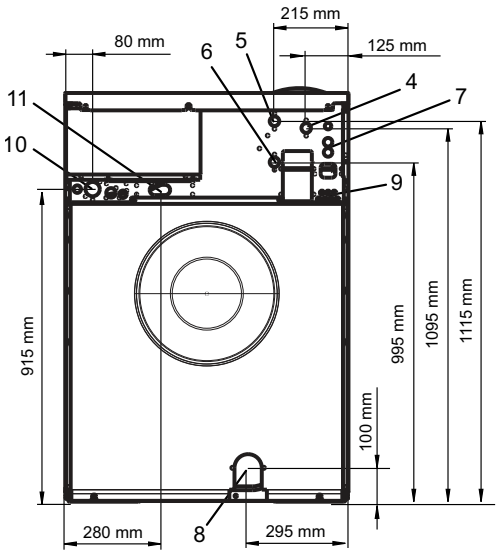
Dla numeru katalogowego 472998313 można zamówić próbki koloru srebrnoszarego i ciemnoniebieskiego.