Yıkama ve sıkma makinesi

WH6-20CV

Olağanüstü tasarruf ve zahmetsiz kullanım

Verilen ürün görüntüleri sadece temsilidir ve değişiklikler olabilir.

Önce insan

Olağanüstü bir kullanıcı deneyimi için insan merkezli bir yaklaşımla gerçekleştirilen sertifikalı ergonomik tasarım

- ClarusVibe mikro işlemci ve 7 inç renkli TS kumandası: Kullanımı kolay, tamamen düzenlenebilir programlar, çok dilli, ekran üzerinde istatistikler, deterjan pompalarının tam kontrolü
- Jetsave ve Dosave pompalara kolay bağlantı, güç kaynağı için bir kablo ve dozaj sinyalleri için bir kablo
- Tüm genel pompalara kolay bağlantı
- 15 pompaya kadar bağlantı

Uzun süreli tasarruf

Zaman ve paradan tasarruf edip sürdürülebilir bir yaşam tarzını benimsemek için mümkün olan en düşük su, enerji ve deterjan tüketimini sağlayacak şekilde tasarlanmış yenilikçi özellikler

- Automatic Savings (Otomatik Tasarruf) Makine, yarım yükün altında su ve enerji tasarrufu yapmak için çamaşırları tartar ve su seviyesini yüke göre ayarlar
- Intelligent Dosing (Akıllı Dozaj Belirleme), yükün ağırlığına göre otomatik olarak doğru miktarda kimyasal madde eklenmesini sağlayarak kimyasal tasarrufu yapar
- Power Balance (Güç Dengesi) dengesizliği ölçüp düzeltir ve G kuvvetini gerçek zamanlı olarak ayarlayarak kurutma işleminde sudan arındırmayı en üst düzeye çıkarır ve para ile zamandan tasarruf sağlar

Tam kontrol

Eyleme geçerek işinizi geliştirmenizi sağlayacak şekilde her yerden ekipman durumunu ve performansını izleme

- OnE Laundry'ye bağlanabilen çamaşır makineleri, hijyen doğrulama için kişisel yardımcı, süreç yönetimi ve gelir yönetimi

Global Advanced Hygiene

Global Gelişmiş Hijyen programı paketi,[I] kanıtlanmış log 6 azaltmayla[II] çamaşır yıkama işlemiyle kumaşların dezenfeksiyonu, tüm onaylı yerel standartların kriterlerini karşılar

I. Su sıcaklığının kontrol edilemediği belirli segmentlerdeki ürünler dışındaki tüm ürünlerin standart kitaplığında kullanılabilir programlar.
II. Viral bulaşmayı %99,9999 oranında azaltan log 6 azaltma. SARS-CoV-2 ve diğer patojenlerin işlem sırasında azaltılması etkililiği, Electrolux Professional laboratuvar verilerine dayanarak RISE (İsveç Araştırma Enstitüsü) tarafından doğrulanmıştır.

Ana seçenekler ve aksesuarlar

- Önde yer alan deterjan bölmesi, kolay erişim ve net görünürlük için ergonomik bir yükseklikte yer alır; 6 renk kodlu bölmesi deterjan miktarının ayarlanmasını kolay ve esnek hale getirir; toz ve sıvı deterjanlar, beyazlatıcı ve yumuşatıcı için ayrı bölmeler bulunur; bu bölmelerin çıkarılabilmesi bakım işlemlerini kolaylaştırır
- Integrated Savings (Entegre Tasarruflar), yükü gerçek zamanlı olarak ölçerek yük optimizasyonu ve en üst düzey verimlilik sağlar. IS, benzersiz aşırı yükten koruma işlevi sayesinde daha uzun kullanım ömrü de sağlar. Bu işlev sayesinde makine aşırı yüklendiğinde çalışmaz, ayrıca tam yükten az yüklüyse su ve enerji tüketimini azaltır
- Kayıt/ödeme sistemine veya jeton sayacına bağlantı

Ana özellikler		WH6-20CV			
Nominal kapasite, doldurma faktörü 1:9	kg/lb	20 / 45			
Tambur, hacim	litre	180			
Tambur, çap	ø mm	725			
Sıkma	dev./dk.	1054			
G faktörü		450			
Standart ısıtma alternatifleri	elektrik, kW	18.0			
	buhar	x			
	ısıtmasız	x			
Tüketim verileri "ECO 60°C"[1]		El		Buhar[2]	
		Tam yük, 20 kg	Yarım yük, 9 kg[3]	Tam yük, 20 kg	Yarım yük, 9 kg[3]
Toplam zaman	Min.	60	54	60	54
Su tüketimi (soğuk+sıcak)	litre	113+10	56+5	123+0	61+0
Enerji tüketimi (motor/ısıtma/sıcak su)	kWh	0,50/2,20/0,55	0,45/1,15/0,25	0,50	0,45
Buhar tüketimi	kg	-	-	4,1	2,10
Kalan nem	%	45	46	45	46

1. Su sıcaklığı 15 °C soğuk su ve 65 °C sıcak su.
2. Buhar basıncına bağlı.
3. AS özellikli programlar.

ISO 9001 ve ISO 14001 uyarınca üretilmiştir.
Düşük Voltaj Yönetmeliğine yönelik olarak CB sertifikasıyla, Makine Yönetmeliğine yönelik olarak ise S-mark ile belgelendirilmiştir. Koruma sınıfı IP X4D.

Elektrik bağlantıları					
Isıtma alternatifi	Ana voltaj	Hz	Isıtma gücü kW	Toplam güç kW	Tavsiye edilen sigorta A
Elektrik ısıtmalı	220-240 V 3 ~	50/60	18,0	18,5	50
	380-415 V 3N/3~	50/60	18,0	18,5	32
	440 V 3~	50/60	18,0	18,5	25
	480 V 3 ~	60	18,0	18,5	25
Isıtmasız / Buhar ısıtmalı	208-240 V 1/1N~	50/60	[1]	2,5	10
	380-480 V 1 ~[2]	50/60	[1]	2,5	10

1. Böyle durumlarda toplam güç ve önerilen sigorta ısıtma gücüne bağlı değildir.
2. 3~ için hazırlandı

Su ve buhar bağlantısı[1]		WH6-20CV
Su vanaları	DN	20
Su basıncı	kPa	200-600
300 kPa'da kapasite	l/min	30
Drenaj vanası	ø mm	75
Tahliye kapasitesi	l/dk.	170
Buhar vanası	DN	15
Buhar basıncı	kPa	300-600
Sıvı deterjan beslemesi		5
Zemin gereksinimleri		
Dinamik gücün frekansı	Hz	17.6
Maksimum sıkmada zemin yükü	kN	4.2 ± 1.0
Ses düzeyleri		
Sıkma sırasında ses şiddeti/basınç seviyesi[2]	dB(A)	84/68
Yıkama sırasında ses şiddeti/basınç seviyesi[2]	dB(A)	66/50
Isı emisyonu		
kurulu gücün %'si, maks.		5
Sevkiyat verileri[3]		
Ağırlık	net, kg	354
Sevkiyat hacmi	m^3	1.66
Aksesuarlar		
Çelik temel		x
Su veya buhar için hortum takımları		x
Hav toplayıcı		x

1. Ekran
2. Kapak açıklığı ø 435 mm
3. Deterjan kutusu
4. Soğuk/Sıcak su (Deterjan bölmesi)
5. Soğ. su
6. Sıcak su
7. Soğuk/Sıcak su veya Şebeke basıncıyla yeniden kullanılan su (isteğe bağlı)
8. Tanktan/pompadan yeniden kullanılan su veya Sıvı deterjan beslemesi
9. Drenaj
10. Sıvı deterjan beslemesi
11. Elektrik bağlantısı
12. Buhar bağlantısı

1. Yıkama ve sıkma makinesi, EN 61770 uyarınca entegre tip bir AB airgap ile donatılmıştır.
2. Ses şiddeti seviyeleri ISO 60704'e göre ölçülmüştür.
3. Ortalama veriler. Kasalı ağırlık/sevkiyat hacmi yapılandırmaya göre değişir. Tam ölçümler için lütfen lojistikle irtibat kurun.

Gümüş grisi ve koyu mavi renk örnekleri, parça numarası 472998313 ile sipariş edilebilir.

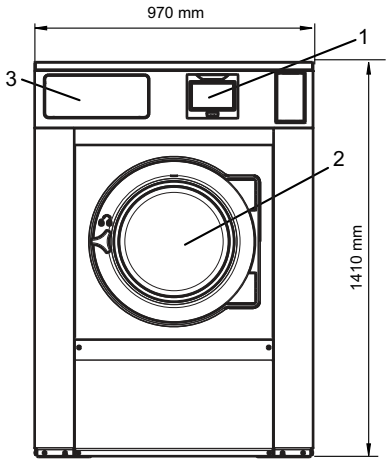

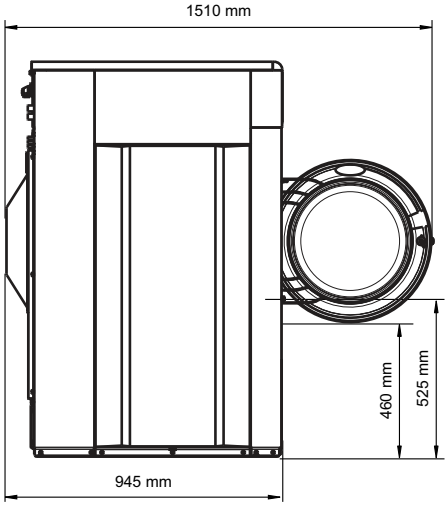

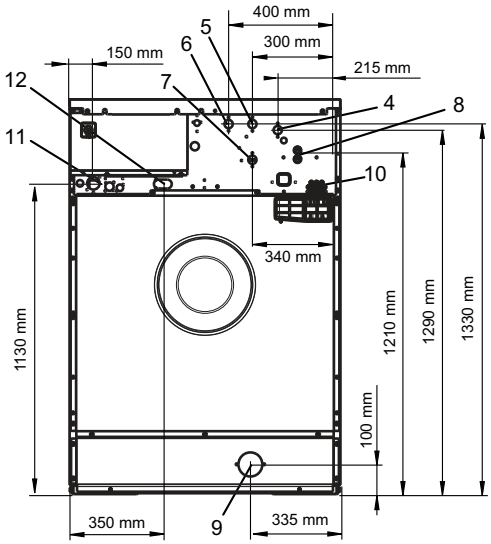

Özelliklerde önceden haber vermeden değişiklik yapma hakkımız saklıdır.