Máquina centrifugadora

WH6–27CV

Gran capacidad de ahorro y fácil de usar



Las imágenes mostradas son solamente representaciones del producto y pueden darse variaciones.

Prioridad en las personas

Diseño ergonómico homologado, con un enfoque centrado en las personas con el objetivo de ofrecer una excelente experiencia de usuario.

- Microprocesador ClarusVibe y pantalla táctil de 7" en color: intuitiva, programas totalmente modificables, varios idiomas, estadísticas en pantalla, control total de bombas de detergente
- Cumple los requisitos de ISO 15797:2017 e ISO 15797:2018 - Procedimientos industriales de lavado y acabado para la prueba de ropa de trabajo
- Conexión muy fácil a las Jetsave y Dosave con un cable de alimentación y otro para las señales de dosificación
- Sencilla conexión a todas las bombas genéricas
- Conexión con hasta 15 bombas

Ahorros a largo plazo

Características innovadoras diseñadas para el consumo más bajo posible de agua, energía y detergente, a fin de ahorrar tiempo y dinero, y adoptar un estilo de vida sostenible.

- Características innovadoras que garantizan el consumo más bajo posible de agua, energía y detergente, que permiten ahorrar tiempo y dinero, enfocadas en la sostenibilidad
- Intelligent Dosing (dosificación inteligente): añade automáticamente la cantidad precisa de productos químicos de acuerdo con el peso de la carga y, por lo tanto, permite ahorrar en dichos productos químicos
- · Power Balance (equilibrio de potencia) mide, corrige los desequilibrios y ajusta la fuerza G en tiempo real, maximizando la eliminación de agua y permitiendo el ahorro de tiempo y dinero en el proceso de secado

Alto control

Supervisión del estado del equipo y del rendimiento desde cualquier parte, que permite intervenir y mejorar la productividad de su negocio

- Lavadoras conectables a OnE Connected, el asistente personal para la validación de la higiene y la gestión de procesos y beneficios.

Higiene Global Avanzada

Paquete de programa de Higiene Global Avanzada[I] con reducción 6 log demostrada[II] desinfección de textiles mediante el proceso de lavado, cumpliendo los criterios de todas las normas locales aprobadas

I. Programas disponibles en la biblioteca estándar de todos los productos, excluidos los de segmentos específicos en los que la temperatura del agua no es controlable.
II. La reducción a 6 log equivale a una disminución de la infectividad viral del 99,9999%. La eficacia de reducción del virus SARS-CoV-2 y otros patógenos en el proceso está confirmada por RISE (Research Institute of Sweden) basándose en los datos de laboratorio de Electrolux Professional.

Principales opciones y accesorios

- Dispensador de detergente con carga frontal, situado a una altura ergonómica para facilitar el acceso, con una visibilidad clara; 6 compartimentos de diferentes colores para facilitar la dosificación con compartimentos específicos para productos químicos en polvo o líquidos, como blanqueador y suavizante; los compartimentos extraíbles garantizan un fácil mantenimiento
- Integrated Savings (ahorros integrados) mide la carga en tiempo real, garantizando la optimización de la carga y máxima productividad. IS también amplía la vida útil de la máquina con la exclusiva función de protección contra sobrecarga, ya que la máquina no se enciende si está sobrecargada; además, reduce el consumo de agua y energía cuando la carga no es completa
- Posibilidad de conexión con sistemas de reserva/pago o monederos

Especificaciones principales		WH6–27CV			
Capacidad nominal, factor de llenado 1:9	kg/lb	27 / 60			
Tambor, volumen	litros	240			
Diámetro del tambor	ø mm	795			
Centrifugado	rpm	1007			
Factor G		450			
Alternativas de calentamiento estándar	electricidad, kW	19,1 / 19,8 / 23,0			
	vapor	x			
	sin calentamiento	x			
Datos de consumo "ECO 60°C"[1]		Eléc		Vapor[2]	
		Carga máxima, 27 kg	Media carga, 12 kg[3]	Carga máxima, 27 kg	Media carga, 12 kg[3]
Duración total	Min.	60	57	60	57
Consumo de agua (fría+caliente)	litros	161+10	76+5	171+0	81+0
Consumo de energía (motor/calentamiento/ agua caliente)	kWh	0.55/3.2/0.55	0.55/1.7/0.25	0.55	0.55
Consumo de vapor	kg	-	-	5.6	2.90
Humedad residual	%	45	46	45	46

1. Temperatura del agua 15 °C fría y 65 °C caliente.
2. En función de la presión del vapor.
3. Programas con AS.

Fabricación conforme con las normas ISO 9001 e ISO 14001.
Con certificado CB respecto a la Directiva de baja tensión y la marca S de seguridad conforme con la Directiva sobre máquinas. Grado de protección IP X4D.

Conexiones eléctricas					
Alternativa de calentamiento	Tensión principal	Hz	Potencia calorífica kW	Potencia total kW	Fusible A recomendado
Calentamiento eléctrico	220-230 V 3~	50/60	19,1	19,8	63
	220-240 V 3~	50/60	19,8/23,0	20,5/23,7	63/63
	380-400V 3N/3~	50/60	19,1	19,8	32
	380-415 V 3N/3~	50/60	19,8/23,0	20,5/23,7	32/35
	440 V 3~	50/60	21,0/23,0	21,7/23,7	32/32
	480 V 3~	60	22,8/23,0	23,5/23,7	32/32
Sin calentamiento/con calentamiento por vapor	208-240 V 1/1N~	50/60	[1]	2,6	16
	380-480V 1~[2]	50/60	[1]	2,6	10

1. La potencia total y el fusible recomendado no dependen de la potencia calórica en dichos casos.
2. Preparación para 3 ~

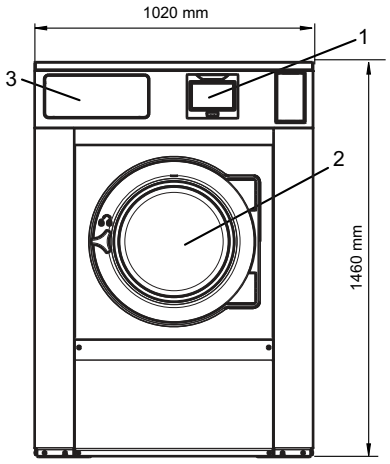

Conexiones de agua y vapor[1]		WH6-27CV
Válvulas de agua	DN	20
Presión de agua	kPa	200-600
Capacidad en 300 kPa	l/min	60
Válvula de descarga	ø mm	75
Capacidad de descarga	l/min	170
Válvula de vapor	DN	15
Presión de vapor	kPa	300-600
Suministros de detergente líquido		5
Requisitos del suelo		
Frecuencia de la fuerza dinámica	Hz	16,8
Carga sobre el suelo en centrifugado máximo	kN	5,2 ± 1,0
Niveles acústicos		
Nivel de potencia/presión del sonido durante el centrifugado[2]	dB(A)	83/68
Nivel de potencia/presión del sonido durante el lavado[2]	dB(A)	64/48
Emisión de calor		
% de potencia instalada, máx.		5
Datos de transporte[3]		
Peso	neto, kg	425
Volumen de transporte	m^3	1,82
Accesorios		
Base de acero		x
Kits de mangueras para agua o vapor		x
Colector de pelusas		x

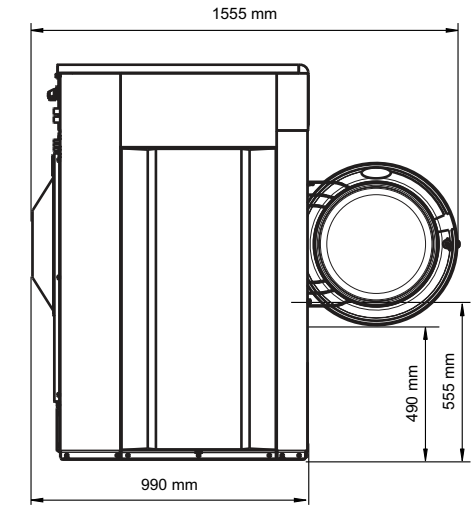

1. Display
2. Abertura de la puerta ø 435 mm
3. Depósito de detergente
4. Agua fría/caliente (depósito de detergente)
5. Agua fría
6. Agua caliente
7. Agua fría/caliente o agua reutilizada con presión de la red (opción)
8. Agua reutilizada del depósito o la bomba, o suministro de detergente líquido
9. Descarga
10. Suministro de detergente líquido
11. Conexión eléctrica
12. Conexión de vapor

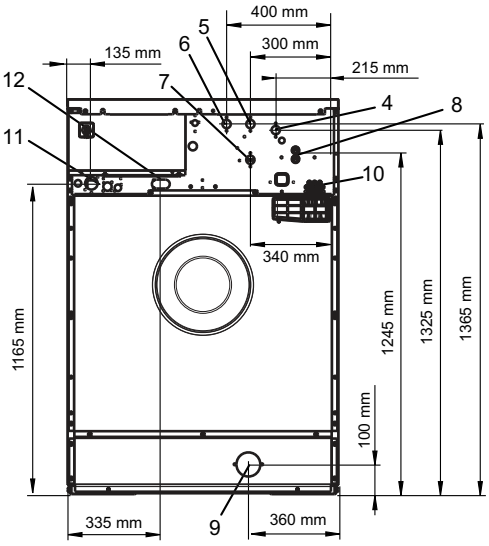

1. La máquina centrifugadora lleva incorporado un airgap tipo AB de acuerdo con EN 61770.
2. Niveles de potencia sonora medidos conforme a la norma ISO 60704.
3. Datos medios. El peso/volumen de transporte una vez embalado depende de la configuración. Póngase en contacto con el departamento de logística para conocer las medidas exactas.

Se pueden pedir muestras de color gris plateado y azul oscuro con el número de referencia 472998313.

El fabricante se reserva el derecho de cambiar las especificaciones sin previo aviso.