Vaskemaskin

WH6–27CV

Eksepsjonelle besparelser og enkel bruk

Menneskene først

Sertifisert ergonomisk design med en menneskesentrert tilnærming som gir en enestående brukeropplevelse

- Clarus Vibe mikroprosessor og 7" fargeskjerm med TS-kontroll: intuitive, fullstendig redigerbare programmer, flerspråklig, statistikkvisning på skjerm, full kontroll på vaskemiddelpumpene
- Oppfyller kravene i ISO 15797:2017 og ISO 15797:2018 - Industrielle vaske- og etterbehandlingsprosedyrer for testing av arbeidsklær
- Svært enkel tilkobling til Jetsave og Dosave med én ledning for strømforsyning og én for doseringssignaler
- Lett tilkobling til alle generiske pumper
- Tilkobling til inntil 15 pumper

Langsiktige besparelser

Innovative funksjoner designet for lavest mulig forbruk av vann, energi og vaskemiddel, for å spare penger og tid samt fremme en bærekraftig livsstil

- Automatic Savings (automatiske besparelser) Maskinen veier tøyet og justerer vannivået i henhold til vekten for å spare vann og energi når maskinen ikke er full
- Intelligent dosering sørger for at riktig mengde kjemikalier tilsettes automatisk i henhold til tøyets vekt, som sparer kjemikalier
- Power Balance (effektbalanse) måler ubalansen og korrigerer den, justerer G-kraften i sanntid, maksimerer vannfjerningen og sparer tid og penger under tørkeprosessen

Full kontroll

Du kan overvåke utstyret og ytelsen hvor du enn befinner deg, og forbedre virksomheten din

- Vaskemaskiner som kan kobles til OnE Connected, den personlige assistenten for vurdering av hygiene, prosesstyring og inntektsstyring

Total, avansert hygiene

Global avansert hygieneprogrampakke[I] Med påvist log 6 reduksjon[II] Desinfisering av tekstiler gjennom vaskeprosessen, i samsvar med kriteriene i alle lokale godkjente standarder



Bildene som vises, er bare en avbildning av produktet, og variasjoner kan forekomme.

I. Programmer tilgjengelig i standardbiblioteket til alle produkter, unntatt produkter for spesifikke segmenter der vanntemperaturen ikke kan kontrolleres.
II. Log 6 reduksjon tilsvarer 99,9999% reduksjon i spredning av smittsomme virus. Effektiviteten for reduksjon av SARS-CoV-2 og andre patogener i prosessen er bekreftet av Svenska Forskningsinstitutet (RISE) på grunnlag av laboratoriedata fra Electrolux Professional.

Hovedalternativer og tilbehør

- Frontmatet vaskemiddelbeholder i ergonomisk høyde for lett tilgang. Logisk oversikt: 6 fargekodede seksjoner gjør doseringen enkel og fleksibel, med egne seksjoner for pulver eller flytende kjemikalier samt blekemiddel og tøymykner. Seksjonene kan tas ut for enkelt vedlikehold
- Integrated Savings (integrerte besparelser) måler tøymengden i sanntid, og sørger for optimalisering av tøymengde og maksimal produktivitet. I tillegg gjør IS-funksjonen at maskinen får lengre levetid siden den unike overlastbeskyttelsen gjør at maskinen ikke starter hvis den er overfylt. Dessuten reduserer den vann- og energiforbruket til under det som er normalt for en full maskin
- Tilkobling til bestillings-/betalingssystem eller myntteller

Hovedspesifikasjoner		WH6–27CV			
Kapasitet tørrvekt, fyllfaktor 1:9	kg/lb	27 / 60			
Trommel, volum	liter	240			
Trommel, diameter	ø mm	795			
Sentrifugering	o/m	1007			
G-faktor		450			
Standard oppvarmingsalternativer	elektrisitet, kW	19,1 / 19,8 / 23,0			
	damp	x			
	Ikke oppvarmet	x			
Forbruksdata "ECO 60°C"[1]		El.		Damp[2]	
		Full last, 27 kg	Halv last, 12 kg[3]	Full last, 27 kg	Halv last, 12 kg[3]
Total tid	Min.	60	57	60	57
Vannforbruk (kaldt+varmt)	liter	161+10	76+5	171+0	81+0
Energiforbruk (motor/oppvarming/varmt vann)	kWt	0.55/3.2/0.55	0.55/1.7/0.25	0.55	0.55
Dampforbruk	kg	-	-	5.6	2.90
Restfuktighet	%	45	46	45	46

1. Vanntemperatur 15°C kaldt vann og 65°C varmt vann.
2. Avhengig av damptrykk.
3. Programmer med AS.

Produsert i samsvar med ISO 9001 og ISO 14001.
Sertifisert med CB-sertifikat for lavspenningsdirektiv og S-merke i samsvar med maskindirektivet. Kapslingsgrad IP X4D.

Elektrisk tilkopling					
Oppvarmingsalternativ	Nettspenning	Hz	Oppvar-mingseffekt kW	Totaleffekt kW	Anbefalt sikring A
Elektrisk oppvarmet	220-230V 3~	50/60	19,1	19,8	63
	220-240V 3~	50/60	19,8/23,0	20,5/23,7	63/63
	380-400V 3N/3~	50/60	19,1	19,8	32
	380-415V 3N/3~	50/60	19,8/23,0	20,5/23,7	32/35
	440V 3~	50/60	21,0/23,0	21,7/23,7	32/32
	480V 3~	60	22,8/23,0	23,5/23,7	32/32
Ikke oppvarmet/ dampoppvarmet	208-240V 1/1N~	50/60	[1]	2,6	16
	380-480V 1~[2]	50/60	[1]	2,6	10

1. Total effekt og anbefalt sikring er ikke avhengig av oppvarmingseffekten i disse tilfellene.
2. Forberedt for 3 ~

Vann- og damptilkobling[1]		WH6-27CV
Vannventiler	DN	20
Vanntrykk	kPa	200-600
Kapasitet ved 300 kPa	l/min	60
Avløpsventil	ø mm	75
Avløpskapasitet	l/min	170
Dampventil	DN	15
Damptrykk	kPa	300-600
Tilførsel av flytende vaskemiddel		5
Krav til underlag		
Frekvensen til den dynamiske kraften	Hz	16,8
Gulvbelastning ved maks. sentrifugering	kN	5,2± 1,0
Lydnivåer		
Lydeffekt/lydtrykknivå ved sentrifugering[2]	dB(A)	83/68
Lydeffekt/lydtrykknivå ved vask[2]	dB(A)	64/48
Varmeavgivelse		
% av installert effekt, maks.		5
Forsendelsesdata[3]		
Vekt	netto, kg	425
Forsendelsesvolum	m^3	1,82
Tilbehør		
Bunn i stål		x
Slangesett for vann eller damp		x
Lobeholder		x

1. Display
2. Lukeåpning ø 435 mm
3. Vaskemiddelboks
4. Kaldt/varmt vann (såpebeholder)
5. Kaldt vann
6. Varmt vann
7. Kaldt/varmt vann eller resirkulert vann med nettverkstrykk (valg)
8. Resirkulert vann fra tank/pumpe eller tilførsel av flytende vaskemiddel
9. Avløp
10. Tilførsel av flytende vaskemiddel
11. Elektrisk tilkobling
12. Damptilkobling

1. Vaskemaskinen er utstyrt med en innebygd type AB luftåpning i henhold til EN 61770.
2. Lydnivåer målt i samsvar med ISO 60704.
3. Gjennomsnittsdata. Bruttovekt/transportvolum avhenger av konfigurasjon. Kontakt logistikkavdelingen for å få nøyaktige mål.

Sølvgrå og mørkeblå fargeprøver kan bestilles på delenummer 472998313.

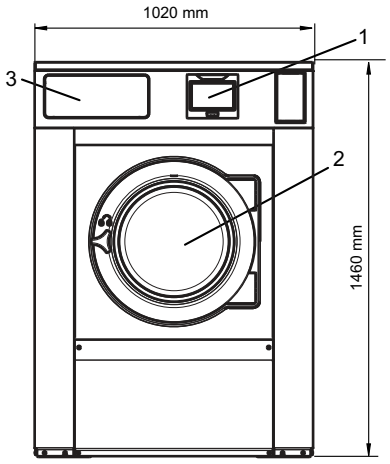

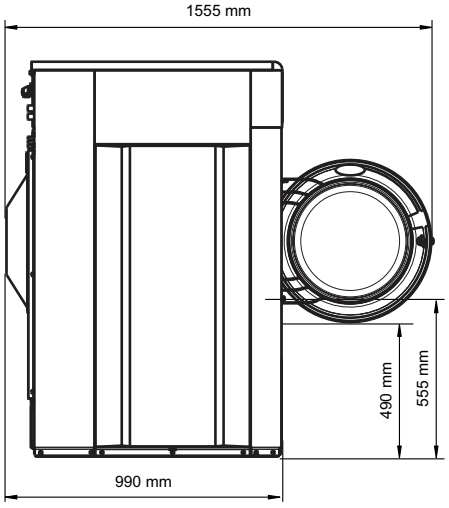

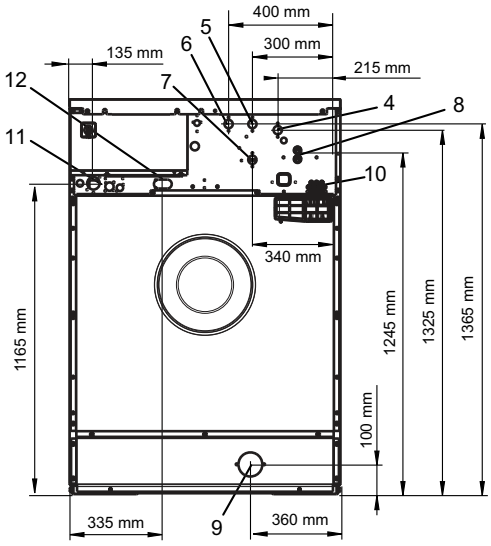

Vi forbeholder oss rett til å endre spesifikasjoner uten forutgående varsel.