Pesukone

WH6–33CV

Taloudellisuus ja helppokäyttöisyys

Etusijalla ihminen

Sertifioitu ergonominen muotoilu ja ihmiskeskeinen suunnittelu saavat aikaan ainutlaatuisen käyttökokemuksen.

- ClarusVibe-mikroprosessori ja värillinen 7 tuuman TS-käyttöpaneeli: helppokäyttöiset, täysin muokattavat ohjelmat, useita kieliä, tilastot näytössä, pesuainepumppujen täysi hallinta
- Erittäin helppo liitäntä Jetsave- ja Dosave -pumppuihin, yksi johto virransyöttöön ja yksi annostelusignaaleille
- Helppo liittää kaikkiin tavallisiin pumppuihin
- Liitäntä jopa 15 pumppuun

Pitkän aikavälin säästöt

Innovatiiviset ominaisuudet säästävät aikaa ja kustannuksia edistäen kestävää kehitystä. Veden, energian ja pesuaineen kulutus on mahdollisimman alhainen.

- Automatic Savings toiminto: Kone punnitsee pyykin ja annostelee veden määrän pestävän pyykin painon mukaisesti, jolla säästetään vettä ja energiaa, kun kone ei ole täynnä
- Intelligent Dosing huolehtii automaattisesti pesuaineen annostelusta pyykin painon mukaan säästäen pesuainekuluja.
- Power Balance mittaa, korjaa epätasapainon ja säätää G-voiman reaaliaikaisesti maksimoiden vedenpoiston ja säästäen rahaa ja aikaa.

Reaaliaikaiset ratkaisut

Tarkkaile koneidesi tilaa ja suorituskykyä mistä ja milloin tahansa liiketoimintasi tehostamiseksi.

- Pesukoneet liitettävissä OnE Laundry -järjestelmään, joka toimii henkilökohtaisena avustajanasi hygienian validoinnissa, prosessinhallinnassa sekä tuottojohtamisessa

Yleinen edistyksellinen hygienia

Global Advanced Hygiene -ohjelmapaketin[I] testattu 6-logaritminen vähenemä[II] desinfioi tekstiilit pesuprosessissa täyttäen kaikkien paikallisten hyväksyttyjen standardien vaatimukset.



Esitteen kuvat ovat tuotteen esittelyä varten, ja varsinainen laite voi olla erilainen.

I. ohjelmat sisältyvät kaikkien tuotteiden vakio-ohjelmavalikoimaan, lukuun ottamatta erikoisaloille tarkoitettuja tuotteita, joissa vedenlämpötila ei ole säädettävissä.
II. 6-logaritminen vähenemä vastaa 99,9999-prosenttista infektoivien virusten vähenemää. Tähän prosessiin perustuvan, SARS-CoV-2-viruksen ja muiden taudinaiheuttajien poistamisen tehokkuuden on vahvistanut RISE (The Research Institute of Sweden) Electrolux Professional -laboratorion tietojen pohjalta.

Päävaihtoehdot ja lisävarusteet

- Koneessa on edestä täytettävä, oikealla korkeudella oleva ja hyvin näkyvä pesuainelokero. Kuuden värikoodatun osaston ansiosta annostelu on helppoa ja joustavaa. Erilliset lokerot jauhemaisille tai nestemäisille pesuaineille sekä valkaisuaineelle ja huuhteluaineelle. Irrotettavat osastot helpottavat puhdistusta
- Integrated Savings mittaa pyykin painon reaaliaikaisesti optimoiden koneen kuormituksen ja maksimaalisen tuottavuuden. Ainutlaatuisen ylikuormitussuojatoiminnon ansiosta IS mahdollistaa koneen pidemmän käyttöiän, koska ylikuormitettuna kone ei käynnisty. Lisäksi se vähentää veden ja energian kulutusta kun kone ei ole täynnä
- Liitettävissä varaus- ja maksujärjestelmään tai kolikkorahastimeen

Tärkeimmät tekniset tiedot		WH6–33CV			
Nimelliskapasiteetti, täyttökerroin 1:9	kg/lb	33 / 75			
Rummun tilavuus	litraa	300			
Rummun halkaisija	ø mm	795			
Linkous	rpm	1007			
G-kerroin		450			
Normaalit lämmitysvaihtoehdot	sähkö, kW	19,1 / 19,8 / 23,0			
	höyry	x			
	lämmittämätön	x			
ECO 60 °C -ohjelman kulutustiedot[1]		Sähkö		Höyry[2]	
		Täysi koneellinen, 33 kg	Puolitäyttö, 15 kg[3]	Täysi koneellinen, 33 kg	Puolitäyttö, 15 kg[3]
Kokonaisaika	Min	60	57	60	57
Veden kulutus (kylmä+kuuma)	litraa	196+14	94+5	210+0	99+0
Energian kulutus (moottori / lämmitys / kuuma vesi)	kWh	0.6/3.95/0.75	0.55/2.0/0.25	0.6	0.55
Höyryn kulutus	kg	-	-	7,1	3.40
Jäännöskosteus	%	45	46	45	46

1. Veden lämpötila: kylmä vesi 15 °C, kuuma vesi 65 °C
2. Höyrynpaineen mukaan
3. Ohjelmat, joissa on AS.

Valmistettu standardien ISO 9001 ja ISO 14001 mukaisesti.
CB-hyväksyntä pienjännitedirektiivin ja S-hyväksyntä konedirektiivin mukaisesti. Suojausluokka IP X4D.

Sähköliitännät					
Lämmitysvaihtoehto	Verkkojännite	Hz	Lämmitysteho kW	Kokonaisteho kW	Suositeltava sulake A
Sähkölämmitteinen	220–230 V 3~	50/60	19,1	19,4	50
	220–240 V 3~	50/60	19,8/23,0	20,2/23,3	50/63
	380–400 V 3N/3~	50/60	19,1	19,6	32
	380–415 V 3N/3~	50/60	19,8/23,0	20,1/23,3	32/35
	380 V 3N~	50	9,5	9,9	16
	440 V 3~	50/60	21,0/23,0	21,4/23,3	32/32
	480 V 3~	60	22,8/23,0	23,2/23,4	32/32
Ei lämmitetty/ höyrylämmitteinen	208–240 V 1/1N~	50/60	[1]	3,5	16
	380–480 V 1~[2]	50/60	[1]	3,5	10

1. Kokonaisteho ja suositeltu sulake eivät riipu lämmitystehosta näissä tapauksissa.
2. Valmius 3~

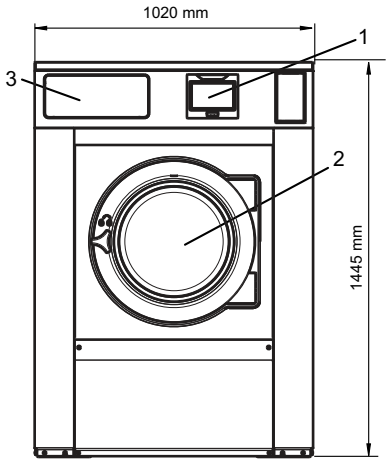

Vesi- ja höyryliitäntä[1]		WH6–33CV
Vesiventtiilit	DN	20
Veden paine	kPa	200–600
Kapasiteetti, 300 kPa	l/min	60
Tyhjennysventtiili	ø mm	75
Tyhjennyskapasiteetti	l/min	170
Höyryventtiili	DN	15
Höyrynpaine	kPa	300–600
Pesunesteen syöttö		5
Lattian vaatimukset		
Dynaamisen voiman taajuus	Hz	15,8
Lattian kuormitus suurimman linkousnopeuden aikana	kN	6,2 ± 1,3
Äänitasot		
Ääniteho/äänenpainetaso linkouksen aikana[2]	dB(A)	82/66
Ääniteho/äänenpainetaso pesun aikana[2]	dB(A)	66/50
Lämmön luovutus		
% asennetusta tehosta, maks.		5
Kuljetustiedot[3]		
Paino	nettopaino, kg	560
Kuljetustilavuus	m^3	2,04
Lisävarusteet		
Teräsjalusta		x
Letkusarjat vedelle tai höyrylle		x
Nukka-allas		x

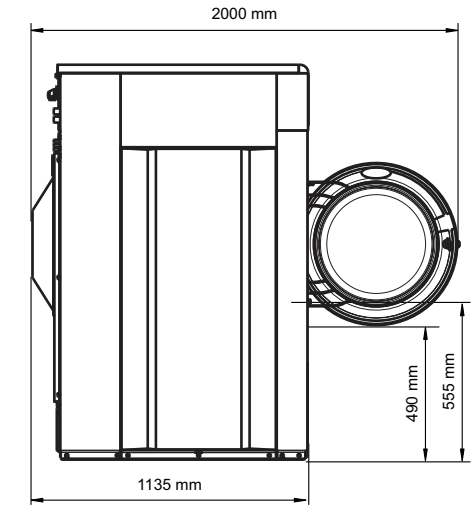

1. Näyttö
2. Luukku ø 435 mm
3. Pesuainelokero
4. Kylmä/kuuma vesi (pesuainelokero)
5. Kylmä vesi
6. Kuuma vesi
7. Kylmä/kuuma vesi tai käytetty vesi vesijohtoverkon paineella (lisävaruste)
8. Käytetty vesi säiliöstä/pumpusta tai pesunesteen annostelu
9. Tyhjennys
10. Pesunesteen syöttö
11. Sähköliitäntä
12. Höyryliitäntä

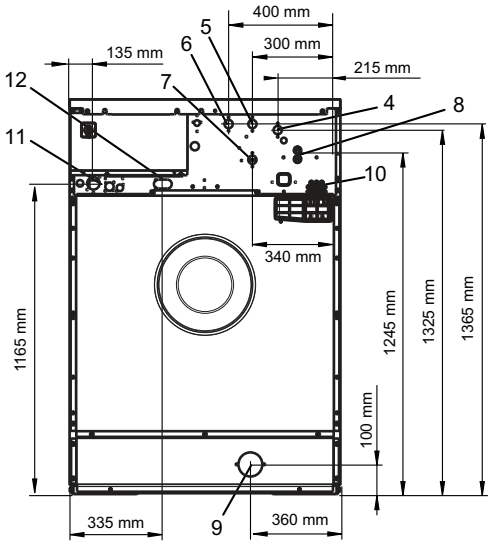

1. Pesukoneessa on standardin EN 61770 mukainen tyypin AB takaisinvirtauksen estojärjestelmä.
2. Äänitehotasot mitattu standardin ISO 60704 mukaan.
3. Tiedot ovat keskimääräisiä. Pakattu paino / rahditustilavuus riippuu kokoonpanosta. Tarkat mitat saa logistiikkaosastolta.

Hopeanharmaat ja tummansiniset värinäytteet ovat tilattavissa osanumerolla 472998313.