PROFESSIONAL LAUNDRY

Vaskemaskine

WN6-14

Ekstraordinære sparefunktioner og let anvendelse

Mennesket kommer først

Certificeret ergonomisk design med løsninger tilpasset mennesket giver enestående brugeroplevelser

Compass Pro® mikroprocessoren har:

- Let programvalg
- Sprogvalg
- Knapper til hurtigvalg og tilvalg af de mest anvendte vaskeprogrammer og tilvalgsfunktioner
- Vaskeprogrampakker optimeret til Economy, Performance og Time

Langsigtede besparelser

Ekstremt lavt vand- og energiforbrug – se nedenstående tabel

- Stor centrifugeringskraft sikrer effektiv affugtning
- Super balance garanterer den korrekte centrifugeringskraft

Fuld kontrol

Monitorering af udstyrets status og ydelse fra alle mulige steder giver mulighed for at handle og forbedre forretningen

- Vaskemaskiner, der kan sluttes til OnE Connected, den personlige assistent til hygiejnevalidering, processtyring og indtægtskontrol

Global avanceret hygiejne

Global avanceret hygiejneprogrampakke[I] med dokumenteret log 6 reduktion[II] desinfektion af tekstiler via vaskeprocessen opfylder kriterierne for alle lokale, godkendte standarder

I. Programmer tilgængelige i standardbiblioteket for alle produkter med undtagelse af produkter til specialområder, hvor vandtemperaturen ikke kan kontrolleres.
II. Log 6 reduktion svarer til 99,9999% reduktion af viral smitsomhed. Effektiviteten af reduktionen af SARS-CoV-2 og andre patogener i processen er bekræftet af RISE Research Institutes of Sweden AB på basis af laboratoriedata fra Electrolux Professional.

De viste billeder er udelukkende eksempler på produktet, og der kan forekomme variationer.

Primære funktioner og ekstraudstyr

- Automatisk tilsætning af flydende vaskemiddel (valgfri I/O-tavle)
- Tilslutning til booking-/betalingssystem eller møntautomat

Hovedspecifikationer		WN6-14			
Nominel kapacitet, fyldningsfaktor 1:9	kg/lb	14 / 30			
Tromlevolumen	liter	130			
Tromlediameter	ø mm	595			
Centrifugering	rpm	625			
G-faktor		130			
Standardopvarmningsalternativer	elektricitet, kW	7,5 / 10,0			
Opvarmningsalternativer med lavt energiforbrug	elektricitet, kW	3,0			
	damp	x			
	ikke-opvarmet	x			
Forbrugsdata "Normal 60°C"[1]		EI		Damp[2]	
		Hel fyldning, 14 kg	Halv fyldning, 7 kg	Hel fyldning, 14 kg	Halv fyldning, 7 kg
Samlet tid	Min.	47	45	47	45
Vandforbrug (koldt+varmt)	liter	87+23	64+15	110+0	79+0
Energiforbrug (motor/opvarmning/varmt vand)	kWh	0,15/0,65/1,45	0,15/0,45/1,0	0,15/-	0,15/-
Dampforbrug	kg	-	-	3,15	2,2
Restfugtighed	%	65	74	65	74

1. Vandtemperatur 15°C koldt vand og 65°C varmt vand.
2. Afhængigt af damptryk.

Fremstillet iht. ISO 9001 og ISO 14001.
Certificeret med CB-certificering iht. lavspændingsdirektivet og S-mærke iht. maskindirektivet. Beskyttelsesklasse IP X4D.

Elektriske tilslutninger					
Opvarmningsalternativ	Netspænding	Hz	Effekt til opvarmning kW	Effekt i alt kW	Anbefalet sikring A
Elopvarmet	220-240V 1/1N~	50/60	3,0/7,5/10,0	3,5/7,9/10,4	16/35/50
	220-240V 3~	50/60	3.0/7.5/10.0	3.5/7.9/10.4	16/25/32
	380-415V 3/3N~	50/60	3,0/7,5/10,0	3,4/7,9/10,4	10/16/20
	440V 3~	50/60	7,5/10,0	7,9/10,4	16
	480V 3~	60	10,0	10,4	16
Uopvarmet/ dampopvarmet	208-240V 1/1N~	50/60	[1]	0,8	10
	380-480V 1~[2]	50/60	[1]	0,8	10

1. Total effekt og den anbefalede sikring afhænger ikke af opvarmningseffekten i de tilfælde.
2. Forberedt til 3~

Tilslutning til vand og damp[1]		WN6-14
Vandventiler	DN	20
Vandtryk	kPa	200–600
Kapacitet ved 300 kPa	l/min	20
Afløbsventil	ø mm	75
Afløbskapacitet	l/min	170
Dampventil	DN	15
Damptryk	kPa	300–600
Tilførsel af flydende sæbe		5
Krav til gulv		
Dynamisk kraftfrekvens	Hz	9.1
Gulvbelastning ved maks. centrifugering	kN	2.4 ± 4.0
Lydniveauer		
Lydstyrke/lydtryksniveau ved centrifugering[2]	dB(A)	68/53
Lydstyrke/lydtryksniveau ved vask[1]	dB(A)	62/47
Varmeudledning		
% af installeret effekt, maks.		5
Forsendelsesdata[3]		
Vægt	netto, kg	154
Forsendelsesvolumen	m^3	1,02
Tilbehør		
Stålsokkel		x
Slangesæt til vand eller damp		x
Fnugfilter		x

1. Betjeningspanel
2. Lågeåbning ø 365 mm
3. Vaskemiddelbeholder
4. Koldt vand
5. Varmt vand
6. Genbrugsvand
7. Afløbsventil
8. Tilførsel af flydende sæbe
9. Eltilslutning
10. Tilslutning af damp

1. Vaskemaskinen er forsynet med en indbygget type AB airgap i medfør af EN 61770.
2. Lydstyrkeniveauer målt i overensstemmelse med ISO 60704.
3. Gennemsnitsdata. Emballeret vægt/forsendelsesvægt afhænger af konfigurationen. Kontakt logistikafdelingen for at få de nøjagtige mål.
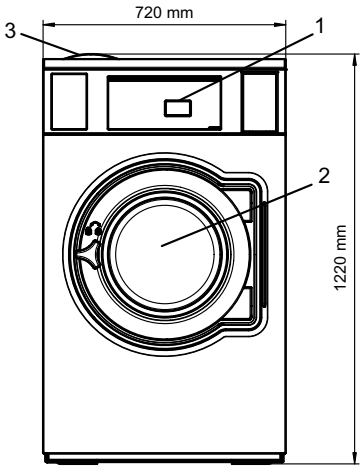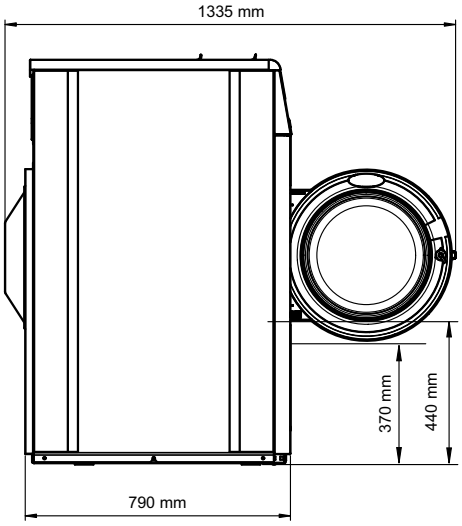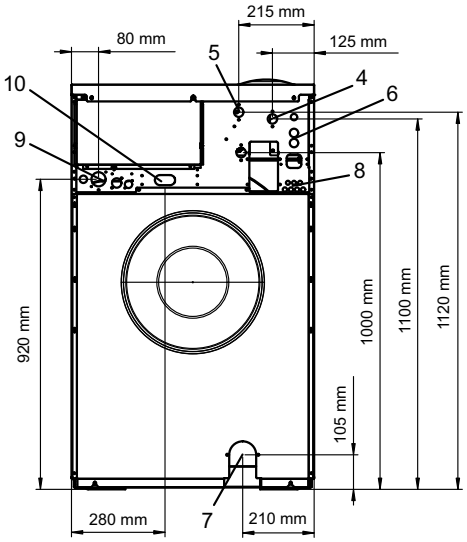
Farveprøver i sølvgrå og mørkeblå kan bestilles på reservedelsnummer 472998313.