Máquina de lavar e centrifugar

WN6-14

Poupança excecional e utilização sem esforço

As pessoas primeiro

Design ergonómico certificado com uma abordagem centrada no ser humano para uma experiência do utilizador excecional

O microprocessador Compass Pro® oferece:

- Fácil seleção de programas
- Seleção do idioma
- Seleção rápida e botões de opções para as opções e os programas de lavagem utilizados com maior frequência
- Pacotes de programas de lavagem otimizados para Economia, Desempenho e Tempo

Poupança a longo prazo

Consumo de água e energia extremamente baixo – consulte a tabela abaixo

- Elevada força de centrifugação para uma secagem eficaz
- Super Equilíbrio garante a força de centrifugação correta

Controlo total

Monitorização do desempenho e do estado do equipamento em qualquer lugar, o que lhe permitirá agir e melhorar o seu negócio

- Lavadoras conectáveis a OnE Connected, o assistente pessoal para validação de higiene, gestão de processos e gestão das receitas

Higiene Avançada Global

Pacote do programa Global Advanced Hygiene[I] com redução log 6 comprovada[II] desinfeção de têxteis através do processo de lavagem, cumprindo os critérios de todos os padrões locais aprovados

I. Programas disponíveis na biblioteca padrão de todos os produtos, excluindo produtos para segmentos específicos onde a temperatura da água não pode ser controlada.
II. A redução Log 6 é igual a 99,9999% da redução da infetividade viral. A eficácia da redução do SRA-CoV-2 e outros agentes patogénicos no processo é confirmada pelo RISE (The Research Institute of Sweden) com base nos dados laboratoriais da Electrolux Professional.

As imagens apresentadas são apenas uma representação do produto e podem ocorrer variações.

Acessórios e opções principais

- Fornecimento automático de detergente líquido (quadro I/O opcional)
- Conexão a sistema de reservas/pagamento ou mecanismo de moedas

Especificações principais		WN6-14			
Capacidade nominal, fator de enchimento 1:9	kg/lb	14 / 30			
Tambor, volume	litros	130			
Tambor, diâmetro	ø mm	595			
Centrifugação	rpm	625			
Factor G		130			
Alternativas de aquecimento padrão	eletricidade, kW	7,5 / 10,0			
Alternativas de aquecimento com baixo consumo de energia	eletricidade, kW	3,0			
	vapor	x			
	não aquecida	x			
Dados de consumo "Normal 60°C"[1]		EI		Vapor[2]	
		Carga completa, 14 kg	Meia carga, 7 kg	Carga completa, 14 kg	Meia carga, 7 kg
Tempo total	Mín	47	45	47	45
Consumo de água (fria+quente)	litros	87+23	64+15	110+0	79+0
Consumo de energia (motor/ /aquecimento/água quente)	kWh	0,15/0,65/1,45	0,15/0,45/1,0	0,15/-	0,15/-
Consumo de vapor	kg	-	-	3,15	2,2
Humidade residual	%	65	74	65	74

1. Temperatura da água fria 15°C e quente 65°C.
2. Dependendo da pressão do vapor.

Produzida em conformidade com as normas ISO 9001 e ISO 14001.
Certificada com o certificado CB para Diretiva de Baixa tensão e marca S em conformidade com a Diretiva Relativa às Máquinas. Classe de proteção IP X4D.

Ligações elétricas					
Alternativa de aquecimento	Tensão da rede	Hz	Potência de aquecimento kW	Potência total kW	Fusível recomenda-do A
Aquecido eletricamente	220-240V 1/1N~	50/60	3,0/7,5/10,0	3,5/7,9/10,4	16/35/50
	220-240V 3~	50/60	3.0/7.5/10.0	3.5/7.9/10.4	16/25/32
	380-415V 3/3N~	50/60	3,0/7,5/10,0	3,4/7,9/10,4	10/16/20
	440V 3~	50/60	7,5/10,0	7,9/10,4	16
	480V 3~	60	10,0	10,4	16
Não aquecido/ /Aquecido a vapor	208-240V 1/1N~	50/60	[1]	0,8	10
	380-480V 1~[2]	50/60	[1]	0,8	10

1. A potência total e o fusível recomendado não dependem da potência de aquecimento nestes casos.
2. Preparado para 3~

Ligações de água e vapor[1]		WN6-14
Válvulas de água	DN	20
Pressão da água	kPa	200-600
Capacidade a 300 kPa	l/min	20
Válvula de descarga	ø mm	75
Capacidade de descarga	l/min	170
Válvula do vapor	DN	15
Pressão do vapor	kPa	300-600
Alimentação com detergente líquido		5
Requisitos do pavimento		
Frequência da força dinâmica	Hz	9.1
Carga no chão durante a centrifugação máx.	kN	2.4 ± 4.0
Níveis do som		
Nível de potência/pressão sonora na extração[2]	dB(A)	68/53
Nível de potência/pressão sonora na lavagem[1]	dB(A)	62/47
Emissão de calor		
% da potência instalada, máx.		5
Dados de expedição[3]		
Peso	líquido, kg	154
Volume de expedição	m^3	1,02
Acessórios		
Base em aço		x
Kits de mangueiras de água ou vapor		x
Depósito de cotão		x

1. Painel de funcionamento
2. Abertura da porta ø 365 mm
3. Caixa de detergente
4. Água fria
5. Água quente
6. Água reutilizada
7. Válvula de descarga
8. Abastecimento de detergente líquido
9. Ligação elétrica
10. Ligação de vapor

1. A máquina de lavar e centrifugar está equipada com um airgap AB do tipo integrado de acordo com a norma EN 61770.
2. Níveis de potência sonora medidos em conformidade com ISO 60704.
3. Dados médios. Tamanho do caixote/volume da expedição depende da configuração. Por favor, contacte a logística para as medidas exatas.

Amostras de cores cinzento-prateado e azul-escuro podem ser encomendadas com o número de peça 472998313.

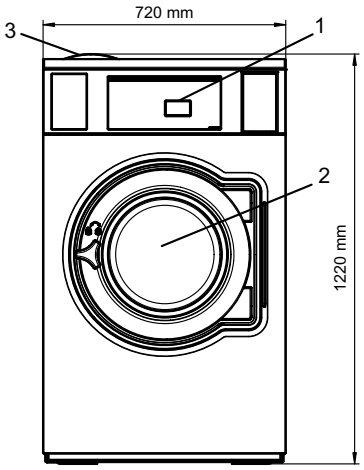

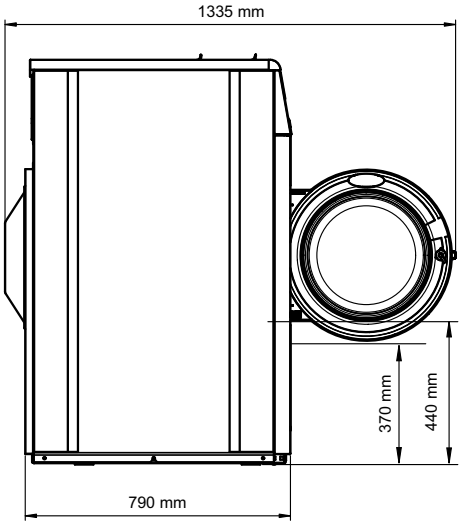

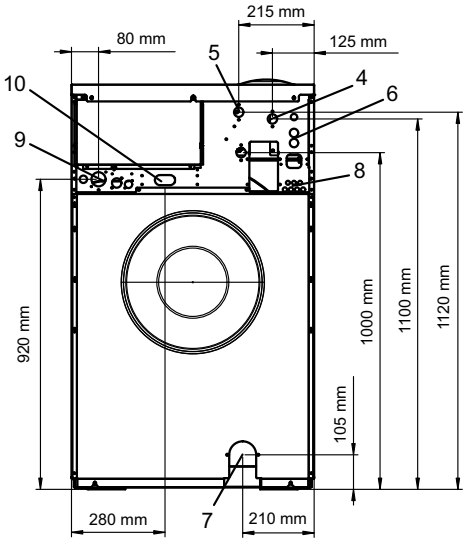

Reservamo-nos o direito de alterar as especificações sem aviso prévio.