Máquina centrifugadora

WN6–35

Gran capacidad de ahorro y fácil de usar

Prioridad en las personas

Diseño ergonómico homologado, con un enfoque centrado en las personas con el objetivo de ofrecer una excelente experiencia de usuario.

El microprocesador COMPASS Pro® ofrece:

- Fácil selección de programas
- Selección de idioma
- Rápida selección y botones de opciones para los programas de lavado y las opciones más utilizados
- Paquetes de programas de lavado optimizados para economía, prestaciones y tiempo

Ahorros a largo plazo

Consumos extremadamente bajos de agua y energía – consulte la tabla siguiente

- Elevada fuerza de centrifugado para una eficiente eliminación del agua
- Super Balance garantiza la fuerza de centrifugado exacta

Alto control

Supervisión del estado del equipo y del rendimiento desde cualquier parte, que permite intervenir y mejorar la productividad de su negocio

- Lavadoras conectables a OnE Connected, el asistente personal para la validación de la higiene y la gestión de procesos y beneficios.

Higiene Global Avanzada

Paquete de programa de Higiene Global Avanzada[I] con reducción 6 log demostrada[II] desinfección de textiles mediante el proceso de lavado, cumpliendo los criterios de todas las normas locales aprobadas

I. Programas disponibles en la biblioteca estándar de todos los productos, excluidos los de segmentos específicos en los que la temperatura del agua no es controlable.
II. La reducción a 6 log equivale a una disminución de la infectividad viral del 99,9999%. La eficacia de reducción del virus SARS-CoV-2 y otros patógenos en el proceso está confirmada por RISE (Research Institute of Sweden) basándose en los datos de laboratorio de Electrolux Professional.



Las imágenes mostradas son solamente representaciones del producto y pueden darse variaciones.

Principales opciones y accesorios

- Suministro automático de detergente líquido (tarjeta E/S opcional)
- Posibilidad de conexión con sistemas de reserva/pago o monederos

Especificaciones principales		WN6–35			
Capacidad nominal, factor de llenado 1:9	kg/lb	35 / 75			
Volumen del tambor	litros	330			
Diámetro del tambor	ø mm	795			
Centrifugado	rpm	540			
Factor G		130			
Alternativas de calentamiento estándar	electricidad, kW	19,1 / 19,8 / 23,0			
	vapor	x			
	sin calentamiento	x			
Datos de consumo "Normal 60°C"[1]		Eléc		Vapor[2]	
		Carga máxima, 35 kg	Media carga, 17,5 kg	Carga máxima, 35 kg	Media carga, 17,5 kg
Duración total	Min.	51	48	51	48
Consumo de agua (fría+caliente)	litros	210+57	167+36	267+0	203+0
Consumo de energía (motor/ calentamiento/agua caliente)	kWh	0,4/1,65/3,65	0,4/1,05/2,3	0,4/-	0,4/-
Consumo de vapor	kg	-	-	7,95	5,05
Humedad residual	%	65	74	65	74

1. Temperatura del agua 15 °C fría y 65 °C caliente.
2. En función de la presión del vapor.

Fabricación conforme con las normas ISO 9001 e ISO 14001.
Con certificado CB respecto a la Directiva de baja tensión y la marca S de seguridad conforme con la Directiva sobre máquinas. Grado de protección IP X4D.

Conexiones eléctricas					
Alternativa de calentamiento	Tensión principal	Hz	Potencia calorífica kW	Potencia total kW	Fusible A recomenda-do
Calentamiento eléctrico	220-230 V 3~	50/60	19,1	20,2	63
	220-240 V 3~	50/60	19,8/23,0	20,9/24,1	63/63
	380-400V 3N/3~	50/60	19.1	20.2	32
	380-415V 3N/3~	50/60	19.8/23.0	20.6/24.1	32/50
	440V 3~	50/60	21.0/23.0	22.2/24.1	32/35
	480 V 3~	60	22,8/23,0	23,9/24,1	32/32
Sin calentamiento/con calentamiento por vapor	208-240 V 1/1N~	50/60	[1]	1,3	10
	380-480V 1~[2]	50/60	[1]	1,3	10

1. La potencia total y el fusible recomendado no dependen de la potencia calórica en dichos casos.
2. Preparación para 3 ~

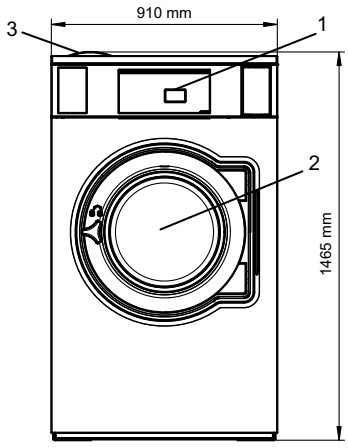

Conexiones de agua y vapor[1]		WN6-35
Válvulas de agua	DN	20
Presión de agua	kPa	200-600
Capacidad en 300 kPa	l/min	60
Válvula de descarga	ø mm	75
Capacidad de descarga	l/min	170
Válvula de vapor	DN	15
Presión de vapor	kPa	300-600
Suministros de detergente líquido		5
Requisitos del suelo		
Frecuencia de la fuerza dinámica	Hz	7,9
Carga sobre el suelo en centrifugado máximo	kN	4,6 ± 7,3
Niveles acústicos		
Nivel de potencia/presión del sonido durante el centrifugado[2]	dB(A)	72/57
Nivel de potencia/presión del sonido durante el lavado[1]	dB(A)	67/51
Emisión de calor		
% de potencia instalada, máx.		5
Datos de transporte[3]		
Peso	peso neto, kg	307
Volumen de transporte	m^3	1.86
Accesorios		
Base de acero		x
Kits de mangueras para agua o vapor		x
Colector de pelusas		x

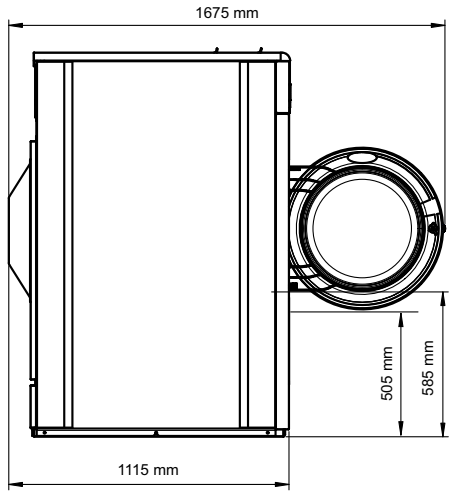

1. Panel de control
2. Abertura de la puerta ø 435 mm
3. Depósito de detergente
4. Agua fría
5. Agua caliente
6. Agua reutilizada
7. Válvula de descarga
8. Suministro de detergente líquido
9. Conexión eléctrica
10. Conexión de vapor
11. Agua fría (para la cubeta del detergente) / agua caliente

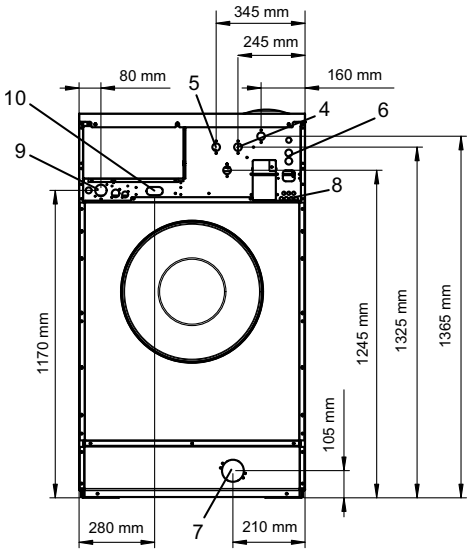

1. La máquina centrifugadora lleva incorporado un airgap tipo AB de acuerdo con EN 61770.
2. Niveles de potencia sonora medidos conforme a la norma ISO 60704.
3. Datos medios. El peso/volumen de transporte una vez embalado depende de la configuración. Póngase en contacto con el departamento de logística para conocer las medidas exactas.

Se pueden pedir muestras de color gris plateado y azul oscuro con el número de referencia 472998313.

El fabricante se reserva el derecho de cambiar las especificaciones sin previo aviso.