Electrolux PROFESSIONAL

Mosógép-centrifuga

The Compact Power
WP7-6

The Compact Power - 7000-es generáció

Az új 7000-es generáció kiemelkedő teljesítményt nyújt helytakarékos kialakításban. A leghosszabb élettartamra tervezték és tesztelték, kiemelkedő 40 000 ciklussal!
– Fenntartható és hosszú távú befektetés

Megtakarítása a mosógépben kezdődik, és a legalacsonyabb életciklusköltségek előnyeit élvezheti ott, ahol ez a leginkább számít: víz, energia és mosószerek.

Az új és egyedülálló érintőkijelző UniVibe kínálja a legjobb felhasználói élményt. The Compact Power végtelen lehetőségeket kínál az alkalmazások széles köréhez, többek között

- Létesítményfenntartás és takarítás
- Társasházi és közösségi mosodák
- Idősek otthonai, intézmények és önkormányzati létesítmények
- Iskolák és napközik
- Szállodák és éttermek
- Tengeri alkalmazások

40,000 WASH CYCLES

Leghosszabb élettartam: 40 000 ciklus.
A tartósság az új nyereség: az egyetlen befektetés, amely ciklusról ciklusra elnyeri a bizalmát.

MINIMUM WATER USE

A bolygó megóvása: fenntarthatóság a tisztítás minden lépésében, évről évre csökkentve a vízfogyasztást.

LOWEST RESIDUAL MOISTURE

Legalacsonyabb visszamaradt nedvességtartalom: 40%. Idő- és energiamegtakarítás a szárítás során.

SWEDISH ENGINEERING

Szilárd örökség és több évtizedes, megszilárdult kutatás és fejlesztés biztosítja a tartós minőséget és a bizonyított megbízhatóságot.

OnE Connected

Kövesse és vezérelje az összes műveletet anélkül, hogy jelen lenne a mosodájában, számszerűsítve a megtakarításokat és a termelékenységet. Bármikor. Bárhonnan.

UNIVIBE

Teljesen személyre szabott, 4,3 hüvelykes érintőképernyős vezérlés: a UniVibe egyszerű és gördülékeny használatot biztosít a kezelő számára, és minden lehetőséget megad az üzleti követelményekhez való alkalmazkodáshoz.

Műszaki adatok		WP7-6
Névleges kapacitás	kg/lb	6 / 13
Dob, térfogat	liter	55
Dob, átmérő	ø mm	480
Indításkor aktív nyelvek száma		25
Centrifugálás	ford/perc	1495
G-faktor		600
Szabványos fűtési alternatívák	elektromosság, kW	4.6

Fogyasztási adatok "ECO 60" programra[1]		Teljes töltet, 6 kg	Fél töltet, 3 kg
Teljes programidő	perc	50	45
Vízfogyasztás (hideg)	liter	30	15
Energiafogyasztás (motor / fűtés)	kWh	0.18 / 0.66	0.18 / 0.33
Visszamaradt nedvességtartalom	%	40	41

1. Hideg víz hőmérséklete 15 °C.

Elektromos csatlakozások					
Fűtési alternatíva	Hálózati feszültség	Hz	Fűtési teljesítmény kW	Összteljesítmény kW	Ajánlott olvadóbiztosíték A
Elektromosan fűtött	220-240 V 1N~	50/60	2.3/4.6[1]	2.6/4.9	13/25
	220-240 V 3~	50/60	4.6[1]	4.9	20
	380-415 V 3N~	50/60	4.6[1]	4.9	10
	400 V 3N~	50/60	3,2	3,5	10
	380-415 V 3~	50/60	3.4[1]	3.7	10
	440 V 3~	50/60	3,9	4,2	10
	480 V 3~	50/60	4,6	4.9	10
Fűtés nélküli közp. meleg vizes	220-480 V 1/1N/3/3N~	50/60	[2]	1,25	10

1. Névleges fűtőteljesítmény.
2. Az összteljesítmény és az ajánlott olvadóbiztosíték azokban az esetekben nem függ a fűtési teljesítménytől.

Víz- és gőzcsatlakozás[1]		
Vízszelepek	DN	20
Víznyomás	kPa	200-600
Kapacitás 300 kPa nyomáson	l/perc	20
Vízleeresztőszelep átmérője	ø mm	50/75
Vízleeresztés kapacitása	l/perc	170
Folyékony mosószer-csatlakozások		5
Zajszintek		
Hangteljesítmény-/hangnyomásszint centrifugáláskor[2]	dB(A)	75.9/61.5
Hangteljesítmény-/hangnyomásszint mosáskor[2]	dB(A)	57/43
Hőleadás		
Bekötött teljesítmény %-ában, max		5
Szállítási adatok[3]		
Tömeg	nettó, kg	111
Szállítási térfogat	m^3	0.35
Tartozékok[4]		
Acél zsámoly		x
Víz- vagy gőzcső készletek		x
Pihegyűjtő		x

1. A mosócentrifuga beépített AB típusú légréssel rendelkezik az EN 61770 szerint.
2. A hangteljesítményszintek mérése az ISO 60704 szabvány szerint történt.
3. Átlagos adatok. A raklapolt tömeg/szállítási térfogat a konfigurációtól függően változik. A pontos méretekért kérjük, lépjen kapcsolatba a logisztikával.
4. x = Rendelhető.

Gyártva az ISO 9001 és ISO 14001 szerint.
CB tanúsítvánnyal minősítve az Alacsony Feszültségű Irányelvhez és S-jelöléssel a Gépek Irányelve szerint. Védettségi osztály IP X4D.
Ezüstszürke és sötétkék színminták a 472998313 cikkszámon rendelhetők.

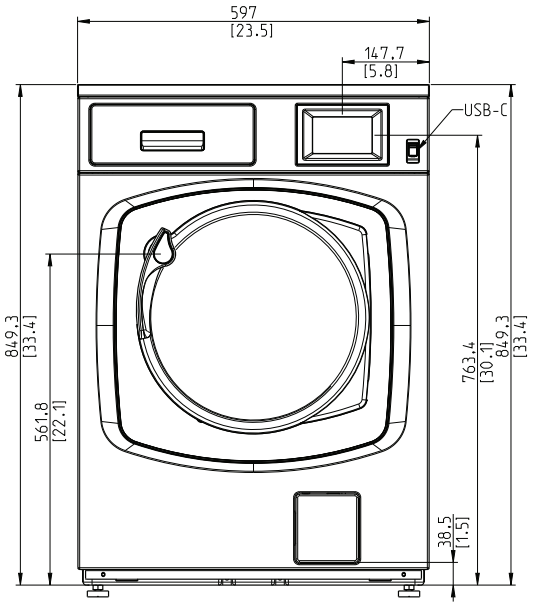
597
[23.5]
147.7
[5.8]
USB-C
849.3
[33.4]
561.8
[22.1]
763.4
[30.1]
849.3
[33.4]
38.5
[1.5]

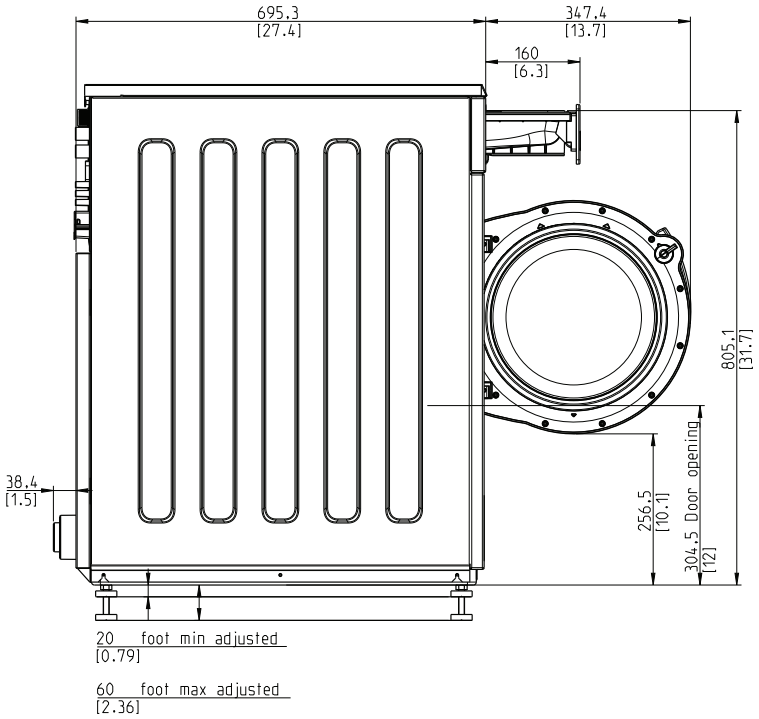
695.3
[27.4]
347.4
[13.7]
160
[6.3]
805.1
[31.7]
38.4
[1.5]
256.5
[10.1]
304.5 Door opening
[12]
20 foot min adjusted
[0.79]
60 foot max adjusted
[2.36]

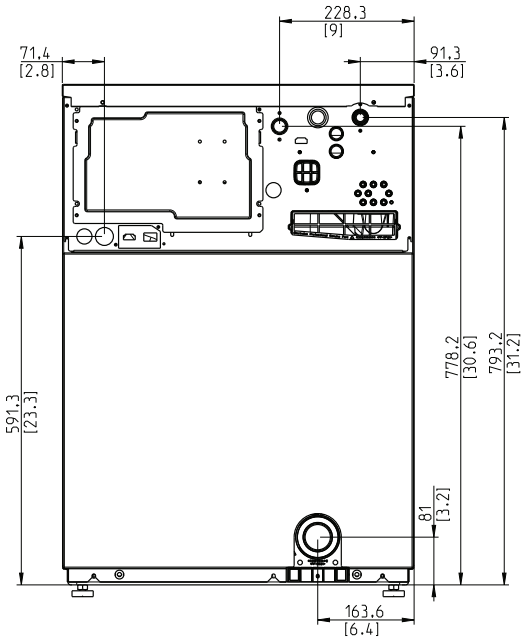
228.3
[9]
71.4
[2.8]
91.3
[3.6]
591.3
[23.3]
778.2
[30.6]
793.2
[31.2]
81
[3.2]
163.6
[6.4]

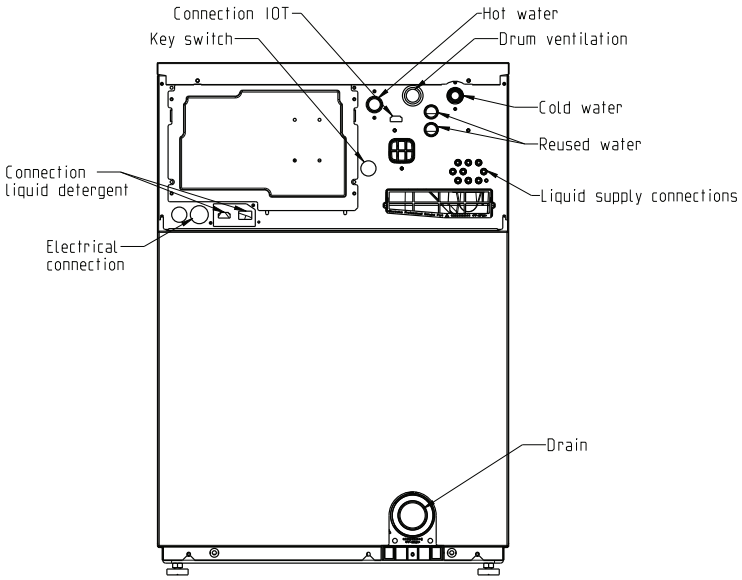
Connection IOT
Key switch
Hot water
Drum ventilation
Cold water
Reused water
Connection
liquid detergent
Liquid supply connections
Electrical
connection
Drain

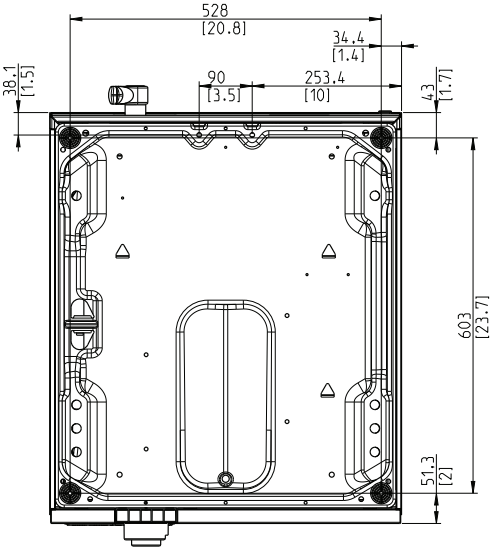
528
[20.8]
34.4
[1.4]
38.1
[1.5]
90
[3.5]
253.4
[10]
43
[1.7]
603
[23.7]
51.3
[2]

Teljes körű megoldás a maximális hatékonyságért

Párosítsa a WP7 mosógépet TD7 szárítógépsorozatunkkal a leggyorsabb „szárazról szárazra” folyamathoz. Tegye teljessé megoldását az Electrolux Professional adagolószivattyúival és intelligens tartozékaival, hogy még nagyobb előnyöket érjen el: Alacsonyabb üzemeltetési költségek, jobb ergonómia a személyzet számára

Opciók és készletek

- Vízleeresztő szivattyú
- Elülső mosószertartály
- Telepítőkészlet hajóra
- One Connected
- Csatlakoztatható foglalási-/fizetési rendszerhez vagy érmebedobóhoz

Tartozékok

- Automatikus mosószeradagoló szivattyúk
- Mosószerek és mosószertároló szekrények
- Víz- és gőztömlők
- Mosodai kocsik

Alapzatok, egymásra helyező készletek és szöszgyűjtők

- Szöszgyűjtő – Minimalizálja a szennyeződést és a szöszt a lefolyóban
- Zsámoly – Ergonomikus megoldás vagy felülre igazítás
- Telepítőkeret toronyba építéshez – Helytakarékos megoldás

Fenntartjuk a jogot arra, hogy értesítés nélkül módosítsunk a műszaki adatokon.