Electrolux PROFESSIONAL

Vaskemaskin

The Compact Power
WP7-6

The Compact Power – Generasjon 7000

Den nye generasjonen 7000 leverer maksimal ytelse med plassbesparende format. Utformet og testet for lengst mulig levetid med imponerende 40 000 sykluser!
– En bærekraftig og langsiktig investering

Besparelsene dine starter med vaskemaskinen, og du vil dra nytte av de laveste livssykluskostnadene der det betyr mest: vann, energi og vaskemidler.

Den nye og unike berøringsskjermen UniVibe gir den beste brukeropplevelsen. The Compact Power har uendelige muligheter for et bredt spekter av bruksområder, inkludert

- Facility Management, moppevask og rengjøring
- Boligsameier og fellesvaskerier
- Pleiehjem, institusjoner og kommunale virksomheter
- Skoler og barnehager
- Hoteller og restauranter
- Maritime miljøer

40,000 WASH CYCLES

Lengst mulig levetid: 40 000 sykluser.
Holdbarhet er den nye fortjenesten: den eneste investeringen som vinner tilliten din, syklus for syklus.

MINIMUM WATER USE

Å ta vare på planeten: bærekraft i hvert trinn av klesvasken, med redusert vannforbruk år for år.

LOWEST RESIDUAL MOISTURE

Lav restfuktighet: 40 % sparer tid og energi i tørketrommelen.

SWEDISH ENGINEERING

En sterk arv og flere tiår med konsolidert forskning og utvikling leverer langvarig kvalitet og dokumentert pålitelighet.

OnE Connected

Overvåk og kontroller alle operasjonene i vaskeriet, og kvantifiser besparelser og produktivitet. Når som helst. Hvor som helst.

UNIVIBE

Fullt personlig tilpasset 4.3" berøringspanel: UniVibe gir operatøren en enkel og smidig opplevelse, og du får alle muligheter til å tilpasse løsningen til virksomhetens behov.

Hovedspesifikasjoner		WP7-6
Kapasitet	kg / lb	6 / 13
Trommel, volum	liter	55
Trommel, diameter	ø mm	480
Språk aktive fra starten		25
Sentrifugering	opm	1495
G-faktor		600
Standard oppvarmingsalternativer	elektrisitet, kW	4.6

Forbruksdata "ECO 60[1]		Full last, 6 kg	Halv last, 3 kg
Total tid	Min.	50	45
Vannforbruk (kald)	liter	30	15
Energiforbruk (motor / oppvarming)	kWt	0.18 / 0.66	0.18 / 0.33
Restfuktighet	%	40	41

1. Temperatur på kaldt vann 15 °C.

Elektrisk tilkopling					
Oppvarmingsalternativ	Nettspenning	Hz	Oppvarmingseffekt kW	Totaleffekt kW	Anbefalt sikring A
Elektrisk oppvarming	220-240V 1N~	50/60	2.3/4.6[1]	2.6/4.9	13/25
	220-240V 3~	50/60	4.6[1]	4,9	20
	380-415V 3N~	50/60	4.6[1]	4,9	10
	400V 3N~	50/60	3,2	3,5	10
	380-415V 3~	50/60	3.4[1]	3.7	10
	440V 3~	50/60	3,9	4,2	10
	480V 3~	50/60	4,6	4,9	10
Ikke oppvarmet	220-480V 1/1N/3/3N~	50/60	[2]	1,25	10

1. Nominell varmeeffekt.
2. Total effekt og anbefalt sikring er ikke avhengig av oppvarmingseffekten i disse tilfellene.

Vann- og damptilkobling[1]		
Vannventiler	DN	20
Vanntrykk	kPa	200-600
Kapasitet ved 300 kPa	l/min	20
Avløpsuttak	ø mm	50/75
Avløpskapasitet	l/min	170
Tilførsel av flytende vaskemiddel		5
Lydnivåer		
Lydnivå for lydeffekt/-trykk ved sentrifugering[2]	dB(A)	75.9/61.5
Lydnivå for lydeffekt/-trykk ved vask[2]	dB(A)	57/43
Varmeavgivelse		
% av installert effekt, maks.		5
Forsendelsesdata[3]		
Vekt	netto, kg	111
Forsendelsesvolum	m^3	0.35
Tilbehør[4]		
Bunn i stål		x
Slangesett for vann eller damp		x
Lokasse		x

1. Vaskemaskinen er utstyrt med en innebygd type AB luftåpning i henhold til EN 61770.
2. Lydnivåer målt i henhold til ISO 60704.
3. Gjennomsnittsdata. Bruttovekt/transportvolum avhenger av konfigurasjon. Kontakt logistikkavdelingen for å få nøyaktige mål.
4. x = Tilgjengelig.

Produsert i samsvar med ISO 9001 og ISO 14001.
Sertifisert med CB-sertifikat for lavspenningsdirektiv og S-merke i samsvar med maskindirektivet. Kapslingsgrad IP X4D.
Sølvgrå og mørkeblå fargeprøver kan bestilles på delenummer 472998313.

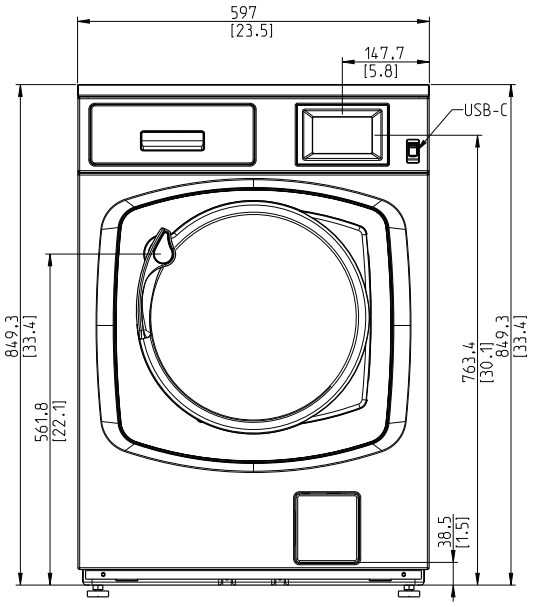
597
[23.5]
147.7
[5.8]
USB-C
849.3
[33.4]
561.8
[22.1]
763.4
[30.1]
849.3
[33.4]
38.5
[1.5]

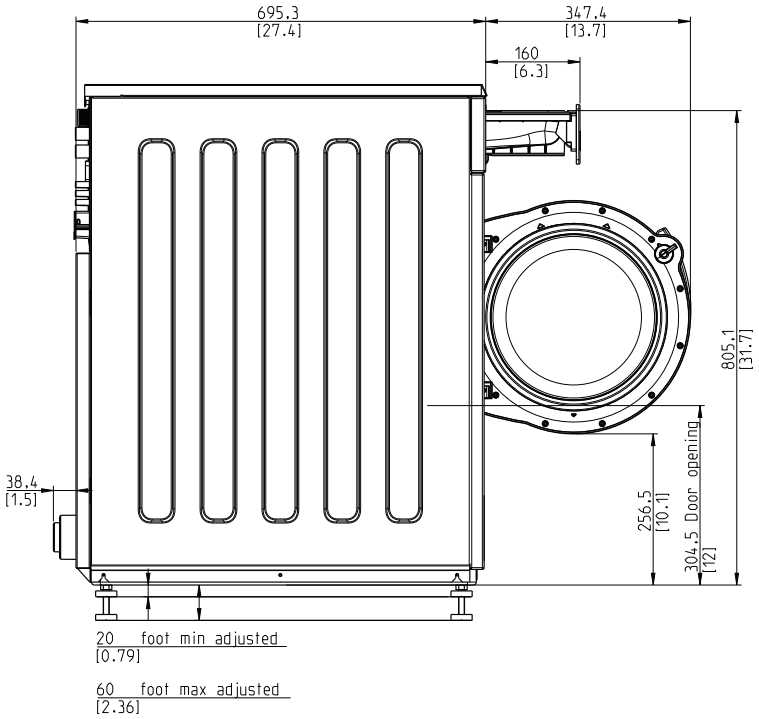
695.3
[27.4]
347.4
[13.7]
160
[6.3]
805.1
[31.7]
38.4
[1.5]
256.5
[10.1]
304.5 Door opening
[12]
20 foot min adjusted
[0.79]
60 foot max adjusted
[2.36]

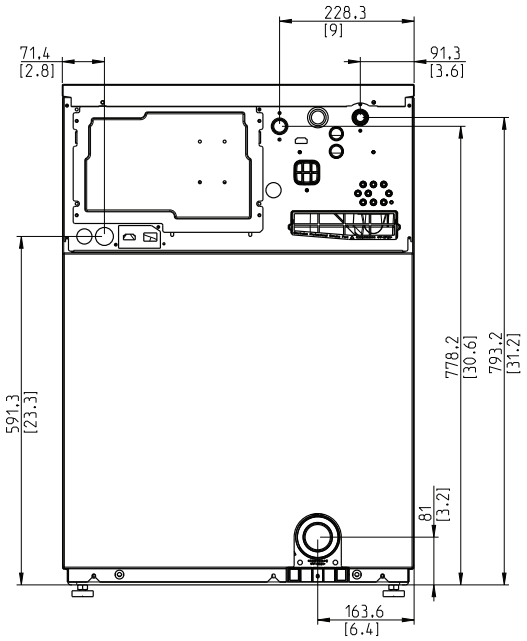
228.3
[9]
71.4
[2.8]
91.3
[3.6]
591.3
[23.3]
778.2
[30.6]
793.2
[31.2]
81
[3.2]
163.6
[6.4]

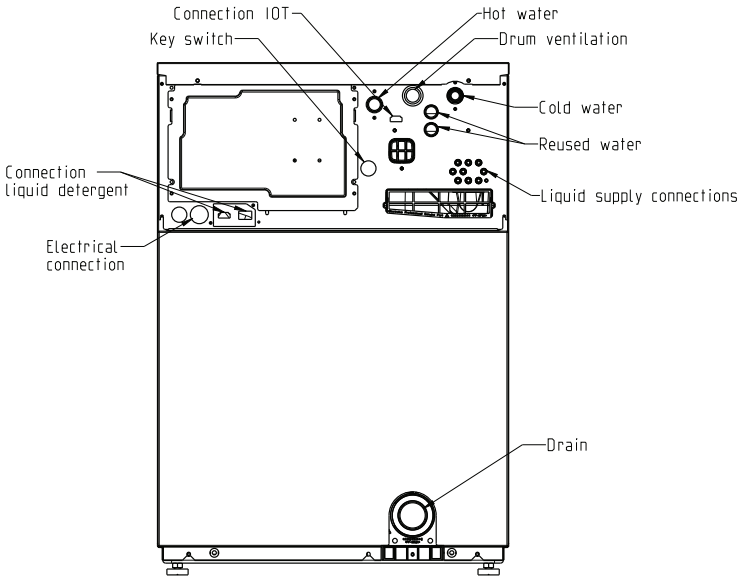
Connection IOT
Key switch
Hot water
Drum ventilation
Cold water
Reused water
Connection
liquid detergent
Liquid supply connections
Electrical
connection
Drain

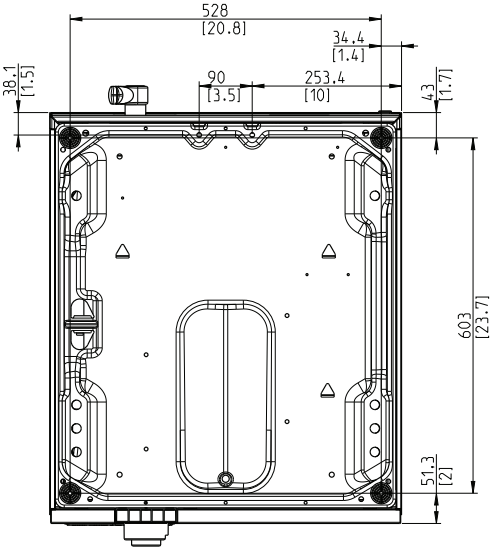
528
[20.8]
34.4
[1.4]
38.1
[1.5]
90
[3.5]
253.4
[10]
43
[1.7]
603
[23.7]
51.3
[2]

Komplett løsning for maksimal effektivitet

Kombiner WP7-vaskemaskin med vår serie TD7-tørketromler for den raskeste «dry-to-dry»-prosessen. Kompletter løsningen med Electrolux Professional-doseringspumper og smart tilbehør for å oppnå enda større fordeler: Lavere driftskostnader, forbedret ergonomi for personalet

Alternativer og kit

- Avløpspumpe
- Vaskemiddelbeholder foran
- Marine-kit
- One Connected
- Kan kobles til bestillings-/betalingssystem eller myntteller.

Tilbehør

- Automatiske doseringspumper
- Vaskemidler og doseringsskap
- Vannslanger, dampslanger
- Traller

Sokler, stablesett og lokasse

- Lokasse – minimer smuss og lo i avløpet
- Sokkel – Ergonomisk løsning eller justering på toppen
- Stablekit – der plassen er begrenset

Vi forbeholder oss rett til å endre spesifikasjoner uten forutgående varsel.