Electrolux PROFESSIONAL

Máquina centrifugadora

The Compact Power
WP7-7

The Compact Power - Generación 7000

La Nueva Generación 7000 ofrece un Rendimiento Máximo con un diseño que ahorra espacio. Diseñada y probada para una vida útil máxima, con unos extraordinarios 40 000 ciclos!
– Una inversión sostenible y a largo plazo

Tus ahorros comienzan en la lavadora y te beneficiarás de los costes más bajos del ciclo de vida donde más importa: agua, energía y detergentes.

La nueva y exclusiva pantalla táctil UniVibe ofrece la mejor experiencia de usuario. The Compact Power ofrece infinitas posibilidades para una amplia variedad de aplicaciones, incluyendo

- Gestión de instalaciones y limpieza
- Viviendas multifamiliares y lavanderías compartidas
- Residencias, instituciones y centros municipales
- Colegios y centros de educación infantil
- Hoteles y restaurantes
- Entornos marinos

40,000 WASH CYCLES

Máxima vida útil: 40 000 ciclos.
La durabilidad es el nuevo beneficio: la única inversión que se gana tu confianza ciclo tras ciclo.

MINIMUM WATER USE

Salvar el planeta: sostenible en cada paso del proceso de lavado, reduciendo el consumo de agua año tras año.

LOWEST RESIDUAL MOISTURE

Humedad residual mínima: un 40 % de ahorro de tiempo y energía en la secadora.

SWEDISH ENGINEERING

Una sólida trayectoria y décadas de investigación y desarrollo consolidados ofrecen una calidad duradera y una fiabilidad demostrada.

OnE Connected

Supervisa y controla todas las operaciones de tu lavandería, cuantificando el ahorro y la productividad. En cualquier momento y lugar.

UNIVIBE

Panel táctil de 4.3" totalmente personalizado: UniVibe ofrece al operador una experiencia sencilla y fluida, y tendrás todas las posibilidades para adaptarlo a las necesidades de tu negocio.

Especificaciones principales		WP7-7
Capacidad nominal	kg/lb	7 / 15
Volumen del tambor	litros	65
Diámetro del tambor	ø mm	480
Idiomas activos desde el inicio		25
Centrifugado	rpm	1495
Factor G		600
Alternativas de calentamiento estándar	electricidad, kW	4.6

Datos de consumo "ECO 60"[1]		Carga completa, 7 kg	Media carga, 3.5 kg
Duración total	min	51	48
Consumo de agua (fría)	litros	35	17.5
Consumo de energía (motor / calentamiento)	kWh	0.18 / 0.73	0.18 / 0.45
Humedad residual	%	40	41

1. Temperatura del agua fría 15°C.

Conexiones eléctricas					
Alternativa de calentamiento	Tensión principal	Hz	Potencia calorífica kW	Potencia total kW	Fusible recomendado A
Calentamiento eléctrico	220-240V 1N~	50/60	2.3/4.6[1]	2.6/4.9	13/25
	220-240 V 3~	50/60	4.6[1]	4,9	20
	380-415 V 3N~	50/60	4.6[1]	4,9	10
	400 V 3N~	50/60	3,2	3,5	10
	380-415 V 3~	50/60	3.4[1]	3,7	10
	440 V 3~	50/60	3,9	4,2	10
	480 V 3~	50/60	4,6	4,9	10
Sin calentamiento	220-480 V 1/1N/3/3N~	50/60	[2]	1,25	10

1. Potencia calorífica nominal.
2. La potencia total y el fusible recomendado no dependen de la potencia calórica en dichos casos.

Conexiones de agua y vapor[1]		
Válvulas de agua	DN	20
Presión de agua	kPa	200-600
Capacidad en 300 kPa	l/min	20
Desagüe	ø mm	50/75
Capacidad de descarga	l/min	170
Suministros de detergente líquido		5
Niveles acústicos		
Nivel de potencia/presión acústica durante el centrifugado[2]	dB(A)	75.9/61.5
Nivel de potencia/presión acústica durante el lavado[2]	dB(A)	57/43
Emisión de calor		
% de potencia instalada, máx.		5
Datos de transporte[3]		
Peso	peso neto, kg	113
Volumen de transporte	m^3	0.39
Accesorios[4]		
Base de acero		x
Kits de mangueras para agua o vapor		x
Colector de pelusas		x

1. La lavadora lleva incorporado un airgap tipo AB de acuerdo con EN 61770.
2. Niveles de potencia acústica medidos según ISO 60704.
3. Datos medios. El peso/volumen de transporte una vez embalado depende de la configuración. Póngase en contacto con el departamento de logística para conocer las medidas exactas.
4. x = Disponible.

Fabricación conforme con las normas ISO 9001 e ISO 14001.
Con certificado CB respecto a la Directiva de baja tensión y la marca S de seguridad conforme con la Directiva sobre máquinas. Grado de protección IP X4D.
Se pueden pedir muestras de color gris plateado y azul oscuro con el número de referencia 472998313.

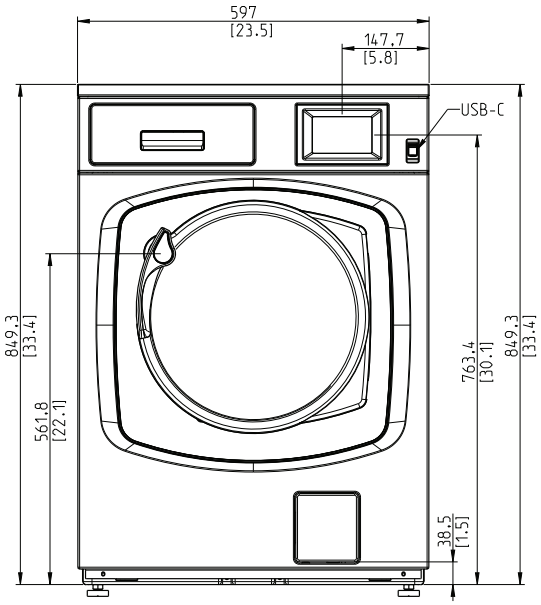
597
[23.5]
147.7
[5.8]
USB-C
849.3
[33.4]
561.8
[22.1]
763.4
[30.1]
849.3
[33.4]
38.5
[1.5]

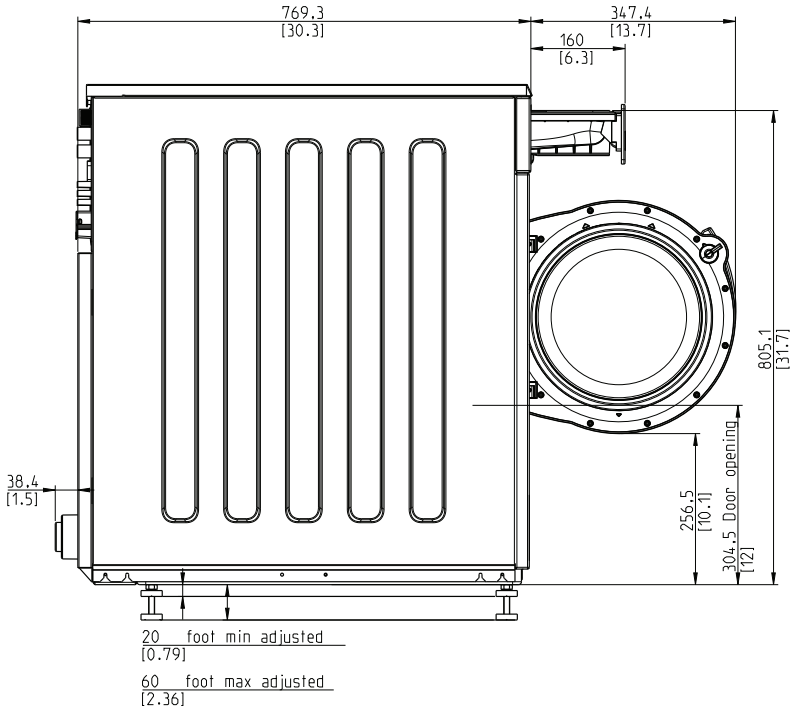
769.3
[30.3]
347.4
[13.7]
160
[6.3]
805.1
[31.7]
38.4
[1.5]
256.5
[10.1]
304.5 Door opening
[12]
20 foot min adjusted
[0.79]
60 foot max adjusted
[2.36]

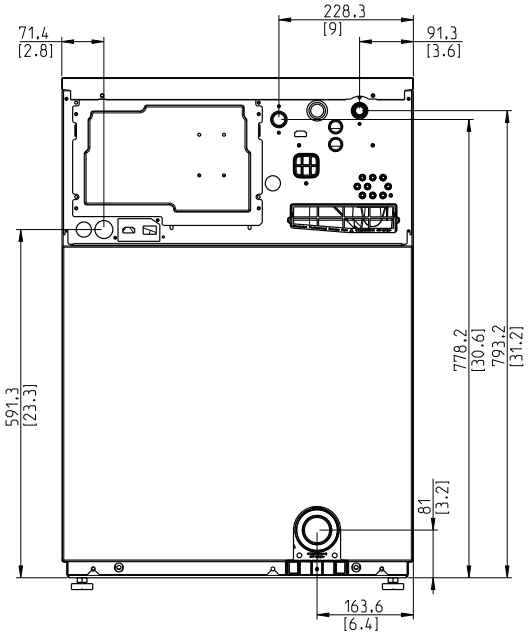
228.3
[9]
71.4
[2.8]
91.3
[3.6]
591.3
[23.3]
778.2
[30.6]
793.2
[31.2]
81
[3.2]
163.6
[6.4]

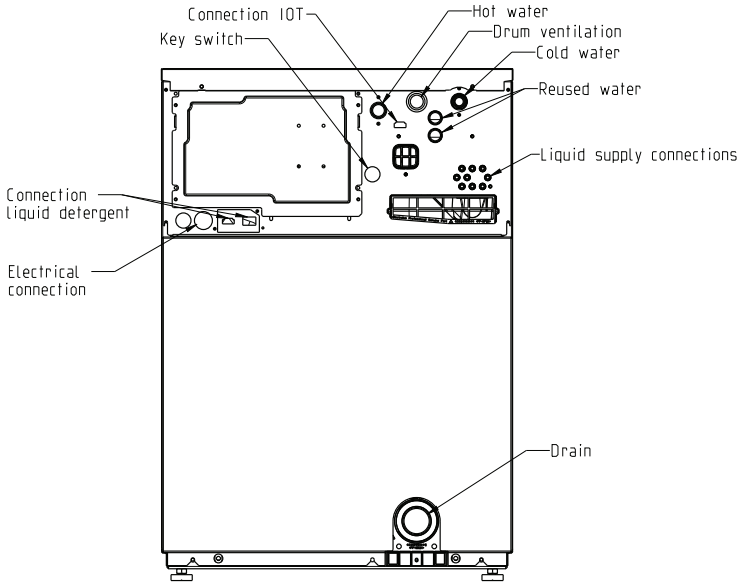
Connection IOT
Key switch
Hot water
Drum ventilation
Cold water
Reused water
Liquid supply connections
Connection
liquid detergent
Electrical
connection
Drain

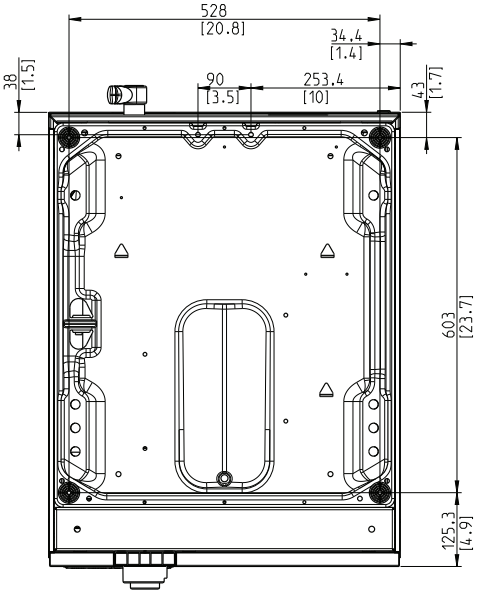
528
[20.8]
34.4
[1.4]
38
[1.5]
90
[3.5]
253.4
[10]
43
[1.7]
603
[23.7]
125.3
[4.9]

Solución completa para una eficiencia máxima

Combine la lavadora WP7 con nuestra serie de secadoras TD7 para conseguir el proceso «de seco a seco» más rápido. Complete su solución con las bombas dosificadoras y los accesorios inteligentes de Electrolux Professional para obtener aún más ventajas: Menores costes operativos, ergonomía mejorada para el personal

Opciones y kits

- Bomba de desagüe
- Caja de detergente frontal
- Kit marino
- One Connected
- Se puede conectar con sistema de reserva/pago o monedero

Accesorios

- Bombas dosificadoras automáticas
- Detergentes y armarios para detergentes
- Mangueras de agua y mangueras de vapor
- Carros

Bases, kits de apilado y colectores de pelusas

- Colector de pelusas: minimiza la suciedad y las pelusas en el desagüe
- Base: solución ergonómica o alineación en la parte superior
- Kit de apilado – Para espacios pequeños

El fabricante se reserva el derecho de cambiar las especificaciones sin previo aviso.