Electrolux PROFESSIONAL

Yıkama ve sıkma makinesi

The Compact Power
WP7-7

The Compact Power - Nesil 7000

Yeni Nesil 7000, az yer kaplayan tasarımıyla Üstün Performans sunar. En uzun kullanım ömrü için tasarlanıp test edilmiş ve olağanüstü 40 000 çevrim sunar!
– Sürdürülebilir ve uzun vadeli bir yatırım

Tasarruflarınız çamaşır makinesinde başlar ve en çok önem taşıyan noktalarda en düşük yaşam döngüsü maliyetlerinden yararlanırsınız: Su, enerji ve deterjanlar.

Yeni ve Benzersiz dokunmatik ekran UniVibe en iyi kullanıcı deneyimini sunar. The Compact Power , aşağıdakiler dahil olmak üzere çok çeşitli uygulamalar için sınırsız olanaklar sunar

- Tesis yönetimi ve Temizlik
- Çoklu konutlar ve Ortak çamaşırhaneler
- Bakım evleri, Kurumlar ve Belediye tesisleri
- Okullar ve Gündüz bakım merkezleri
- Oteller ve Restoranlar
- Deniz ortamları

40,000 WASH CYCLES

En uzun kullanım ömrü: 40 000 çevrim.
Dayanıklılık yeni kârdır: her çevrimde güveninizi kazanan tek yatırımdır.

MINIMUM WATER USE

Gezegeni koruyun: Her çamaşır yıkama adımında sürdürülebilirlik sağlayarak su tüketimini yıldan yıla azaltır.

LOWEST RESIDUAL MOISTURE

En Düşük Nem Kalıntısı Oranı: %40 Kurutucuda zamandan ve enerjiden tasarruf.

SWEDISH ENGINEERING

Güçlü bir miras ile onlarca yıllık köklü Araştırma ve geliştirme çalışmaları, uzun ömürlü kalite ve kanıtlanmış güvenilirlik sunar.

OnE Connected

Çamaşırhanenizin arkasındaki tüm işlemleri izleyip kontrol ederek tasarrufları ve verimliliği ölçün. Her zaman. Her yerde.

UNIVIBE

Tamamen kişiselleştirilmiş 4.3" dokunmatik panel: UniVibe operatöre kolay ve akıcı bir deneyim sunar; işletme gereksinimlerinize uyarlayabileceğiniz tüm olanaklara sahip olursunuz.

Ana özellikler		WP7-7
Nominal kapasite	kg/lb	7 / 15
Tambur, hacim	litre	65
Tambur, çap	ø mm	480
Kullanıma hazır aktif diller		25
Sıkma	dev./dk.	1495
G faktörü		600
Standart ısıtma alternatifleri	elektrik, kW	4.6

Tüketim verileri "ECO 60"[1]		Tam yük, 7 kg	Yarım yük, 3.5 kg
Toplam Süre	min.	51	48
Su tüketimi (soğuk)	litre	35	17.5
Enerji tüketimi (motor / ısıtma)	kWh	0.18 / 0.73	0.18 / 0.45
Nem kalıntısı oranı	%	40	41

1. Soğuk su sıcaklığı 15°C.

Elektrik bağlantıları					
Isıtma alternatifi	Besleme Gerilimi	Hz	Isıtma gücü kW	Toplam güç kW	Tavsiye edilen sigorta A
Elektrikli ısıtma	220-240V 1N~	50/60	2.3/4.6[1]	2.6/4.9	13/25
	220-240 V 3~	50/60	4.6[1]	4,9	20
	380-415 V 3 N~	50/60	4.6[1]	4,9	10
	400 V 3N~	50/60	3,2	3,5	10
	380-415 V 3~	50/60	3.4[1]	3.7	10
	440 V 3~	50/60	3,9	4,2	10
	480 V 3 ~	50/60	4,6	4,9	10
Isıtmasız	220-480V 1/1N/3/3N~	50/60	[2]	1,25	10

1. Nominal ısıtma gücü.
2. Böyle durumlarda toplam güç ve önerilen sigorta ısıtma gücüne bağlı değildir.

Su ve buhar bağlantısı[1]		
Su vanaları	DN	20
Su basıncı	kPa	200-600
300 kPa'da kapasite	l/dk.	20
Boşaltma çıkışı	ø mm	50/75
Tahliye kapasitesi	l/dk.	170
Sıvı deterjan beslemesi		5
Ses düzeyleri		
Sıkma sırasında ses gücü/basınç seviyesi[2]	dB(A)	75.9/61.5
Yıkama sırasında ses gücü/basınç seviyesi[2]	dB(A)	57/43
Isı emisyonu		
kurulu gücün %'si, maks.		5
Sevkiyat verileri[3]		
Ağırlık	net, kg	113
Sevkiyat hacmi	m^3	0.39
Aksesuarlar[4]		
Çelik yükseltici taban		x
Su veya buhar için hortum takımları		x
Tüy toplayıcı		x

1. Yıkama ve sıkma makinesi, EN 61770 uyarınca entegre tip bir AB airgap ile donatılmıştır.
2. Ses gücü seviyeleri ISO 60704'e göre ölçülmüştür.
3. Ortalama veriler. Kasalı ağırlık/sevkiyat hacmi yapılandırmaya göre değişir. Tam ölçümler için lütfen lojistikle irtibat kurun.
4. x = Mevcut.

ISO 9001 ve ISO 14001 uyarınca üretilmiştir.
Düşük Voltaj Yönetmeliğine yönelik olarak CB sertifikasıyla, Makine Yönetmeliğine yönelik olarak ise S-mark ile belgelendirilmiştir. Koruma sınıfı IP X4D.
Gümüş grisi ve koyu mavi renk örnekleri, parça numarası 472998313 ile sipariş edilebilir.

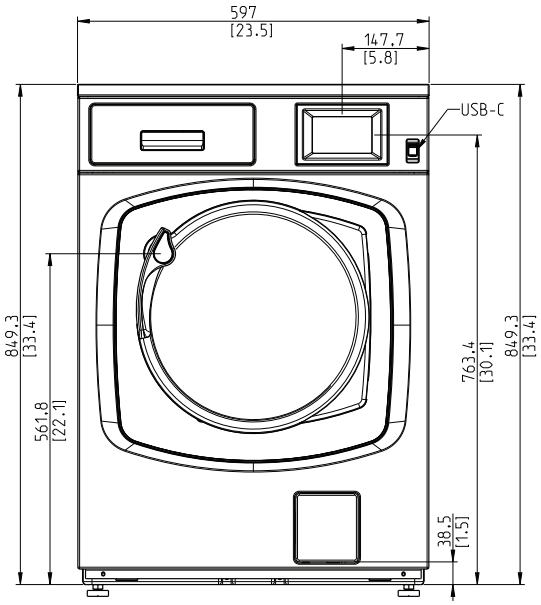
597
[23.5]
147.7
[5.8]
USB-C
849.3
[33.4]
561.8
[22.1]
763.4
[30.1]
849.3
[33.4]
38.5
[1.5]

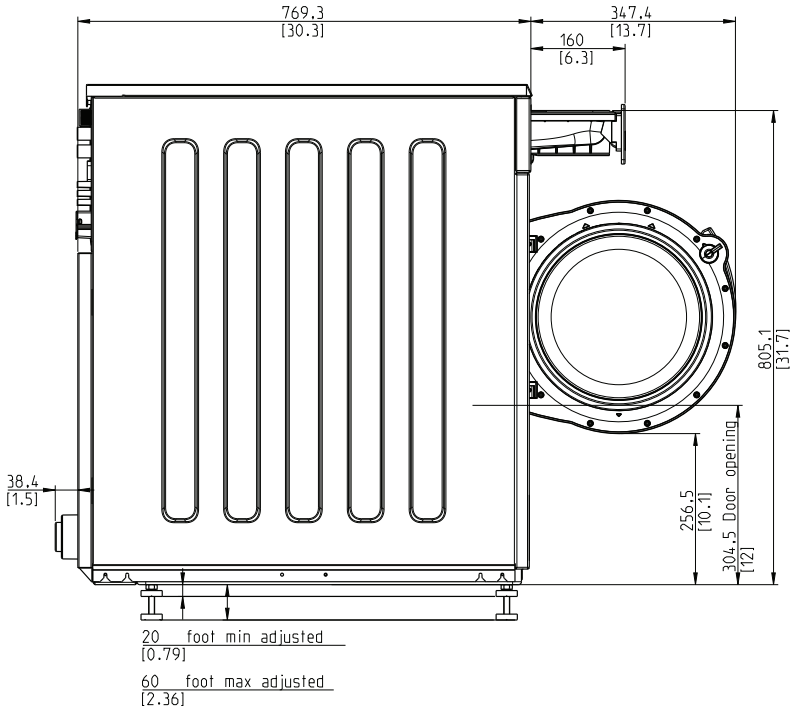
769.3
[30.3]
347.4
[13.7]
160
[6.3]
805.1
[31.7]
38.4
[1.5]
256.5
[10.1]
304.5 Door opening
[12]
20 foot min adjusted
[0.79]
60 foot max adjusted
[2.36]

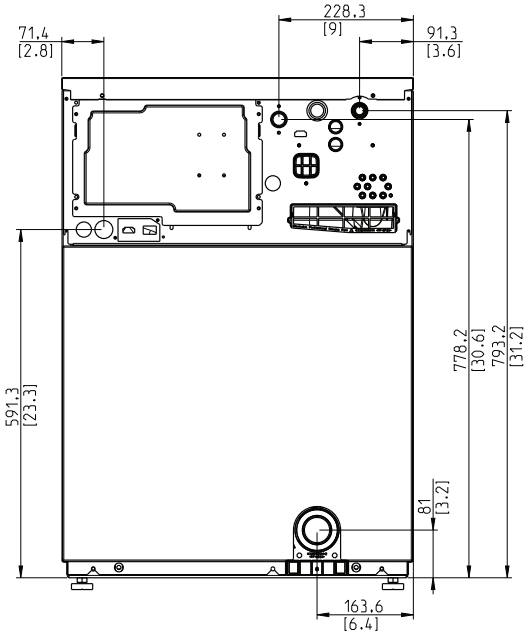
228.3
[9]
71.4
[2.8]
91.3
[3.6]
591.3
[23.3]
778.2
[30.6]
793.2
[31.2]
81
[3.2]
163.6
[6.4]

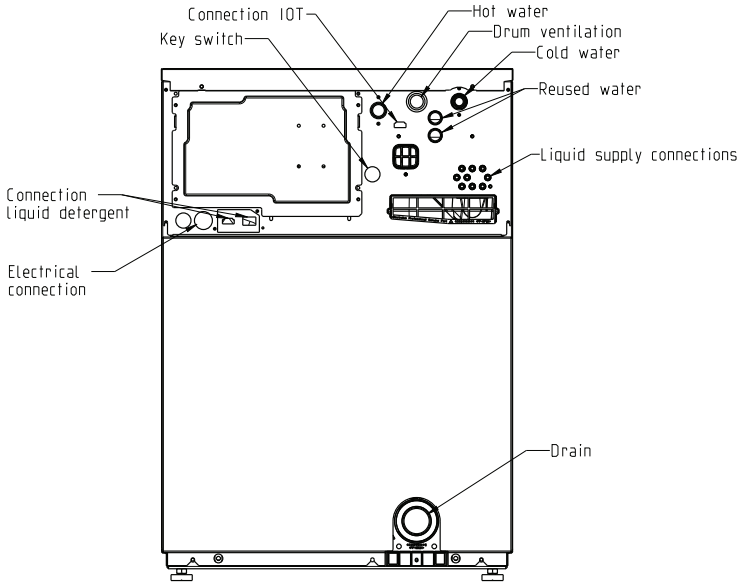
Connection IOT
Key switch
Hot water
Drum ventilation
Cold water
Reused water
Liquid supply connections
Connection
liquid detergent
Electrical
connection
Drain

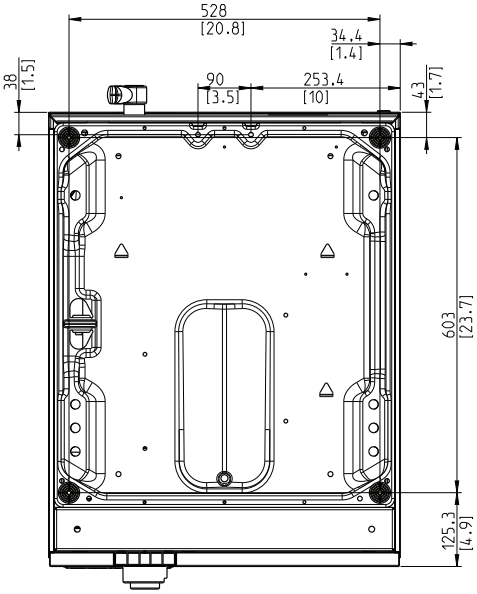
528
[20.8]
34.4
[1.4]
38
[1.5]
90
[3.5]
253.4
[10]
43
[1.7]
603
[23.7]
125.3
[4.9]

Maksimum Verimlilik için Eksiksiz Çözüm

En hızlı "kurudan kuruya" yıkama ve kurutma işlemi için WP7 yıkama makinesini TD7 kurutma makinesi serimizle eşleştirin. Çözümünüzü Electrolux Professional Dosing Pumps ve akıllı aksesuarlarla tamamlayarak daha da büyük avantajlardan yararlanın: Daha düşük işletme maliyetleri, personel için geliştirilmiş ergonomi

Seçenekler ve kitler

- Tahliye pompası
- Önde deterjan kutusu
- Denizcilik kiti
- One Connected
- Kayıt/ödeme sistemine veya jeton sayacına bağlantı

Aksesuarlar

- Otomatik dozaj pompaları
- Deterjanlar ve deterjan dolapları
- Su hortumları, buhar hortumları
- Taşıma arabaları

Tabanlar & Üst üste yerleştirme kitleri ve tüy toplayıcılar

- Tüy toplayıcı – Giderdeki kiri ve tüyleri en aza indirin
- Taban – Ergonomik çözüm veya üstte hizalama
- Üst üste yerleştirme kiti – Küçük alanlar için

Özelliklerde önceden haber vermeden değişiklik yapma hakkımız saklıdır.