Electrolux PROFESSIONAL

PROFESSIONAL LAUNDRY

Tørketrommel

TD6-7

Tørketrommel som er enkel å bruke og gir store besparelser

Bildene som vises er bare en avbildning av produktet, og variasjoner kan forekomme.
Du må legge til det isolerte glasset for å få lukedesignen.

Menneskene først

Sertifisert ergonomisk design med en menneskesentrert tilnærming som gir en enestående brukeropplevelse

- Lofilter
  Den horisontale filterskuffen er plassert slik at den er lett tilgjengelig og kan rengjøres uten å bøye seg når den er stablet oppå en WH6-6
- Displayet kan lett flyttes til nederst på tørketrommelen for lett tilgang ved eventuell stabling

Langsiktige besparelser

Innovative funksjoner for å spare tid og penger, samt fremme en bærekraftig livsstil

Full kontroll

Du kan overvåke utstyret og ytelsen hvor du enn befinner deg, og forbedre virksomheten din med One Laundry - den personlige assistenten som hjelper deg med hygienegodkjenning, prosesstyring og inntektsforvaltning (tilleggsutstyr)

Enestående produktivitet

Tørk mer tøy på mindre tid: en banebrytende forbedring

- Reverserende trommel
  Reduserer krøller og tørketid og gir effektiv og jevn tørkeytelse

Total, avansert hygiene

Total, avansert hygiene-programpakke* med påvist logg 6-reduksjon** desinfeksjon av tekstiler gjennom vaskeprosessen, oppfyller kriteriene hos alle lokale godkjente standarder

Hovedalternativer og tilbehør

- Den isolerte glassdøren holder døren kald på utsiden og varm på innsiden, slik at romtemperaturen ikke påvirkes
- Lagoon Advanced Care
- Døren, front- og sidepanelene er tilgjengelige i rustfritt stål
- Kan kobles til bestillings-/betalingssystem eller myntteller
- Stablesett
- Fuktighetsbalanse
  Bidrar til å stoppe tørkeprosessen på riktig tid for å redusere energikostnadene

* Programmer tilgjengelige i standardbiblioteket for alle produktene, unntatt produkter for spesifikke segmenter hvor vanntemperaturen ikke kan kontrolleres.

** Logg 6-reduksjonen er lik 99,9999 % redusert virusinfektivitet. Effektiviteten for reduksjon av SARS-CoV-2 og andre patogener i prosessen er bekreftet av Svenska Forskningsinstitutet (RISE) på grunnlag av laboratoriedata fra Electrolux Professional.

Viktigste spesifikasjoner			TD6-7			
Tørkeevne,	fyllfaktor 1:18	kg/lb	7.5/16.5			
	fyllfaktor 1:22	kg/lb	6.1/13.4			
Trommelvolum		l	135			
Trommeldiameter		mm	575			
Oppvarming,	elektrisitet	kW	3.0/4.5/6.0			
	gass	BTU/t (kW)	23900 (7.0)			
Forbruksdata*			El. 3.0 kW	El. 4.5 kW	El. 6.0 kW	Gass
Totaltid, full maskin		min	57	40	30	30
Energiforbruk, full maskin		kWt	3.11	3.11	3.04	3.67
Fordamping		g/min	54	78	104	101
Energi kWt/l vannfordamping		kWt/l	1.01	1.01	0.99	1.20

* Tørkeevne ved maskin fylt med 1:22, 100% bomull og 50 % fuktighet, tørket til 0 %.

Produsert i samsvar med ISO 9001 og ISO 14001.
Sertifisert med CB-sertifikat for lavspenningsdirektiv og S-merke i samsvar med maskindirektivet. Kapslingsgrad IP X4D.

Elektriske tilkoblinger					
Oppvarmings-alternativ	Hovedspenning	Hz	Oppvarmingseffekt kW	Totaleffekt kW	Anbefalt sikring A
Elektrisk oppvarmet	220-240V 1 ~	50/60	3.0/4.5/6.0	3.3/4.8/6.3	16/25/32
	220-230V 3 ~	50/60	4.5/6.0	4.8/6.3	16/20
	240V 3 ~	50/60	4.5/6.0	4.8/6.3	16/16
	380-400V 3 ~	50/60	4.5/6.0	4.8/6.3	10/10
	415/440/480V 3 ~	60	4.5/6.0	4.8/6.3	10/10
Gassoppvarmet	220-480V 1/3 ~	50/60	*	0.3	10

* Totaleffekt og anbefalt sikring er ikke avhengig av oppvarmingseffekten.

Gass og lufttilkopling			TD6-7
Gass		ISO 7/1-R	1/2"
Gasstrykk			
	Naturgass	Pa	2000
		mbar	20
	Propan	Pa	2800-5000
		mbar	28-50
Luftavløp		ø mm	125
Evakuert luft,	el. 3.0/4.5 kW	m^3/h	150
	el. 6.0 kW	m^3/h	220
	gass 7.0 kW		280
Trykkfall	el. 3.0/4.5 kW	Max. Pa	350
	el. 6.0 kW	Max. Pa	270
	gass 7.0 kW		230
Støynivåer			
Lydeffekt/lydtrykknivå ved tørking*		dB(A)	63/48
Varmeavgivelse			
% av installert effekt, maks.			15
Transportdata**			
Vekt		kg	109
Transportvolum		i kasse, m^3	0.81
Mål i mm			
A	Bredde		600
B(a)	Dybde el.		845
B(b)	Dybde, gass		875
C	Høyde		1050
D			580
E			385
F			295
G			80
H			50
I			100
J			120
K			90
L			520
1	Betjeningspanel		
2	Døråpning ø 392 mm		
3	Elektrisk tilkobling		
4	Avløpstilkobling		
5	Gasstilkobling		

Front- og sidepaneler i sølvgrått og mørkeblått (fargeprøver kan bestilles på delenummer 472998313).

* Lydeffektnivåer målt i henhold til ISO 60704.

** Gjennomsnittsdata. Bruttovekt/transportvolum avhenger av konfigurasjon. Kontakt logistikkavdelingen for å få nøyaktige mål.

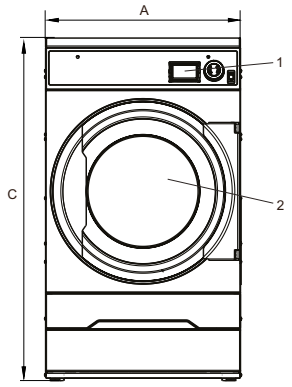

Front

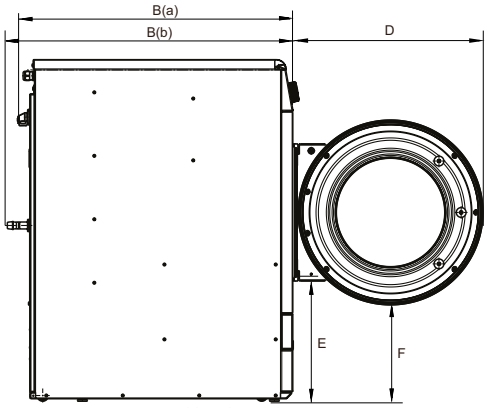

Venstre side

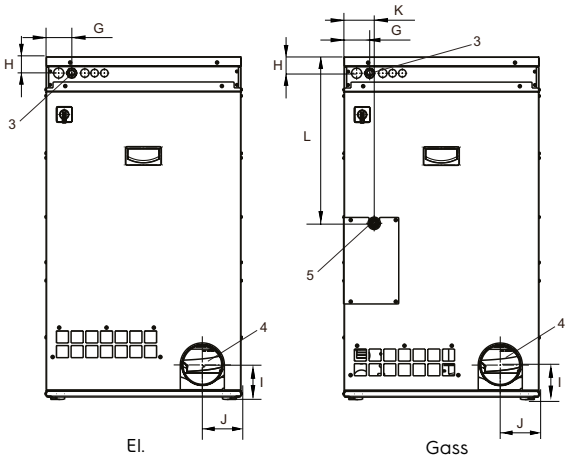

El. Gass

Bakside

Art. No. 43891395 2NO/2021.09.08

Vi forbeholder oss rett til å endre spesifikasjoner uten forutgående varsel.