Séchoir rotatif

TD6-20 avec pompe à chaleur

Séchoir offrant des économies exceptionnelles et une utilisation sans effort

Les images fournies ont uniquement pour but de représenter le produit ; des différences peuvent donc exister. Pour obtenir le design de porte, il faut ajouter le verre isolant.

Une conception centrée sur l'humain

Un design ergonomique certifié avec une approche axée sur le facteur humain pour une expérience utilisateur hors du commun

- Filtre à peluches
  Le tiroir du filtre horizontal se trouve dans une position facilitant l'accès et le nettoyage sans devoir se pencher

Economies à long terme

D'innovantes fonctions pour économiser de l'argent et gagner du temps et adopter un mode de vie durable avec plus de 62,5 % d'économies d'énergie grâce à la technologie de la pompe à chaleur

- Moisture Balance (Système de supervision de l'humidité résiduelle)
  Système permettant de stopper le processus de séchage au bon moment pour réaliser des économies d'énergies

Maîtrise totale

Accès des données à distance pour maîtriser les performances de vos équipements où que vous soyez. Prenez le contrôle de votre activité avec OnE Laundry - l'assistant personnel pour la gestion des paramètres d'hygiène, des process ou bien des revenus générés (option)

Productivité exceptionnelle

Séchez plus de linge en moins de temps : une avancée qui change la donne

- Tambour à inversion de sens
  Réduit les faux plis et le temps de séchage pour un résultat efficace et uniforme
- Le séchoir rotatif peut fonctionner à une température ambiante comprise entre +10°C et +45°C

Principaux accessoires et options

- Porte froide, permet d'éviter les brûlures et le transfert de chaleur dans la pièce
- Lagoon Advanced Care
- Drum Speed Control (Contôle de la vitesse) ajuste la vitesse de rotation du tambour pour une meilleure diffusion de la chaleur et un résultat optimum
- Porte, panneaux frontaux ou latéraux disponibles en acier inoxydable
- Raccordement au système de réservation/paiement ou au monnayeur à jetons

Caractéristiques principales			TD6-20
Capacité,	coefficient de remplissage 1:18	kg/lb	20.0/44.1
	coefficient de remplissage 1:22	kg/lb	16.4/36.2
Volume du tambour		litre	360
Diamètre du tambour		mm	755
Tension nominale		kW	6.5
Consommation*			
Temps total pleine charge		min	44
Consommation d'énergie pleine charge		kWh	2.99
Evaporation		g/min	185
Energie kWh/litre d'eau évaporée		kWh/l	0.36

* Pour une charge 1:22, 100% coton et une humidité initiale de 50 % séchée à 0 %.

Produit conformément à ISO 9001 et ISO 14001.
Certifié avec le certificat CB pour la Directive Basse Tension et marquage S selon la Directive Machines. Classe de protection IP X4D.

Branchements électriques				
Alternative de chauffage	Tension principale Hz	Puissance de chauffage kW	Puissance totale kW	Fusible recommandé A
Pompe à chaleur	220-240V 1/1N ~ 50/60	*	5.5	25
	380-480V 3/3N ~ 50/60	*	6.2	10
Pompe à chaleur**	380–415V 3/3N ~ 50/60	*	6.5	13

* Dans ces cas, la puissance totale et le fusible préconisé ne dépendent pas de la puissance de chauffage.
** Machines avec pompe à chaleur et DSC (Drum Speed Control - Contrôle de vitesse du tambour).

Niveaux sonores	TD6-20
Niveau de pression/puissance acoustique au séchage* dB(A)	72/56
Déperdition calorifique	
Émission de chaleur moyenne par cycle de séchage, afin d'évaluer les besoins en ventilation*** kW	1.5
Emballage**	
Poids kg	308
Volume emballé avec caisse, m^3	2.15
Dimensions en mm	
A Largeur	790
B(a) Profondeur	1200
B(b) Profondeur	1230
C Hauteur	1770
D	775
E	835
F	750
G	110
H	270
I	125
J	260

1 Panneau de commande
2 Ouverture de porte ø 580 mm
3 Raccordement électrique
4 Vidange de l'eau condensée

Panneaux avant et latéraux en gris argenté et bleu foncé (échantillons de couleurs disponibles à la commande - Référence 472998313).

* Niveau de puissance acoustique mesuré selon ISO 60704.
** Données moyennes. Le poids en caisse/le volume emballé dépendent de la configuration. Contactez la logistique pour des mesures exactes.
*** Pour obtenir de l'aide pour le dimensionnement requis en fonction des besoins en ventilation, contacter un technicien agréé en ventilation. Pour garantir une ventilation suffisante, il convient de tenir compte de toutes les sources qui émettent de la chaleur, ainsi que de tous les autres paramètres qui affectent les besoins en ventilation. Zone cli-matique, paramètres de construction, taille du local, etc.

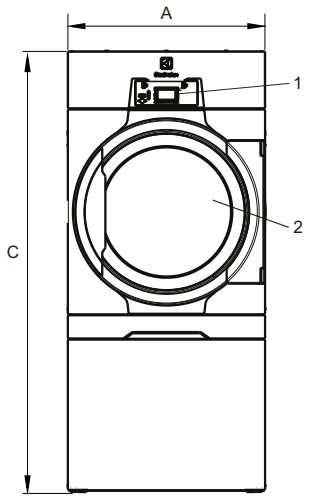

Avant

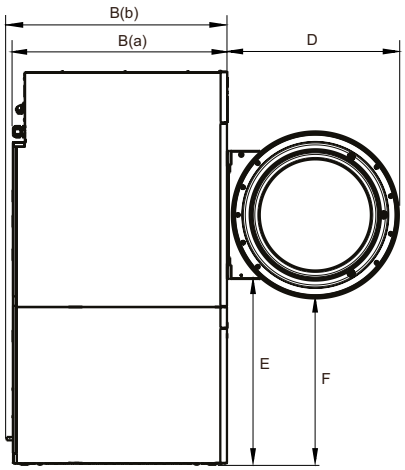

Côté gauche

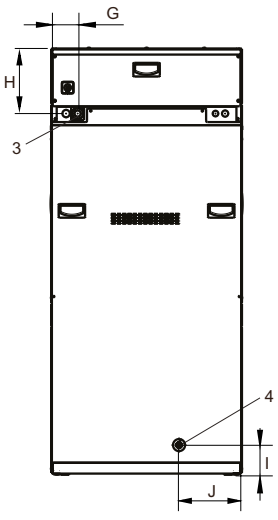

Arrière

Art. No. 471151363FR/2022.02.23
Sous réserve de modifications sans préavis.