Basket tipli bulaşık makinesi

Çift yıkama

TR Kurulum kılavuzu

59566Q503- 2026.07

Kurulum şeması

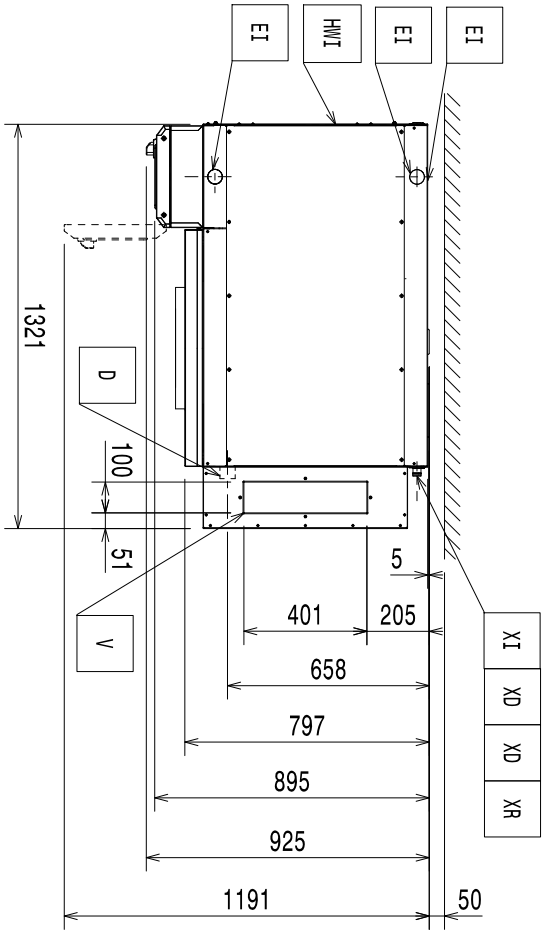

44" ESD'siz sağdan sola

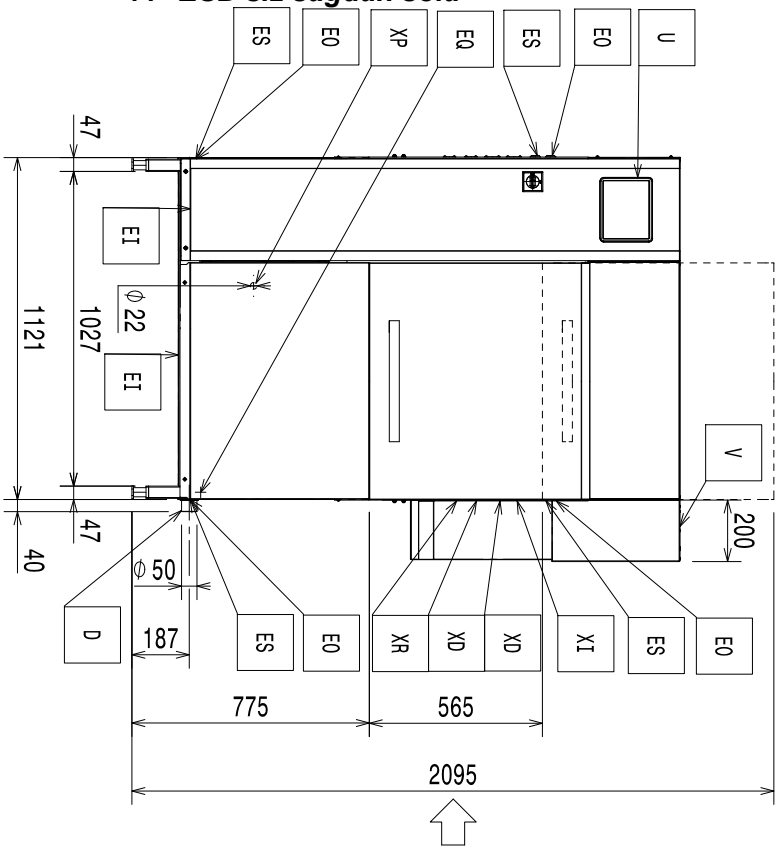

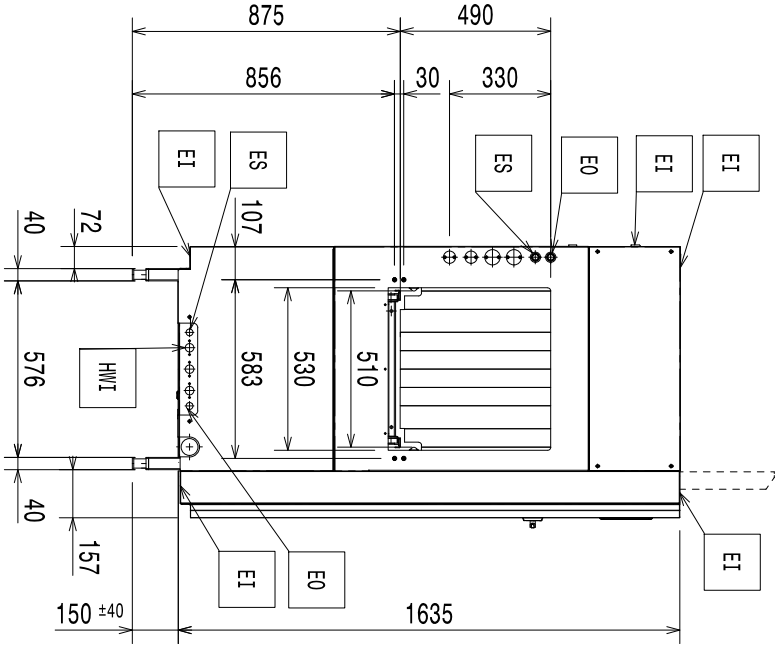

Kurulum şeması

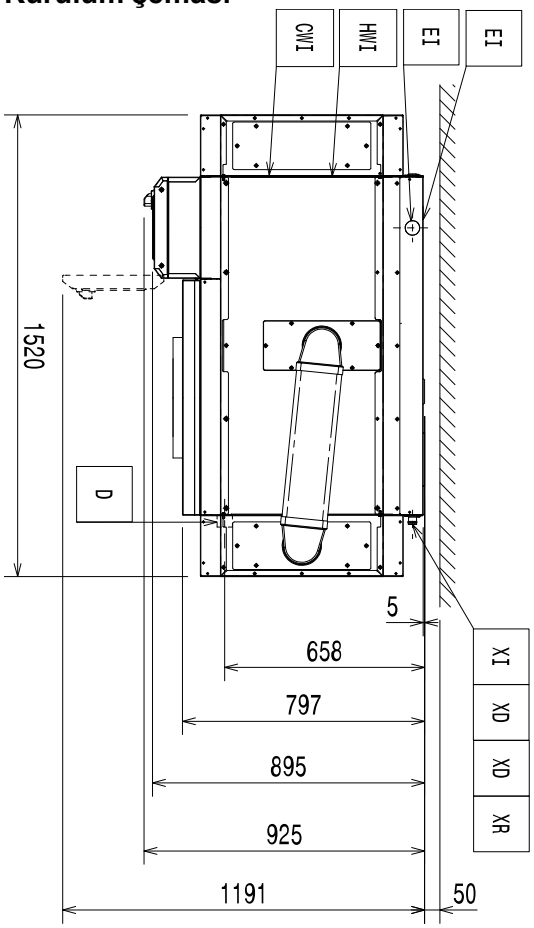

44" ESD'li sağdan sola

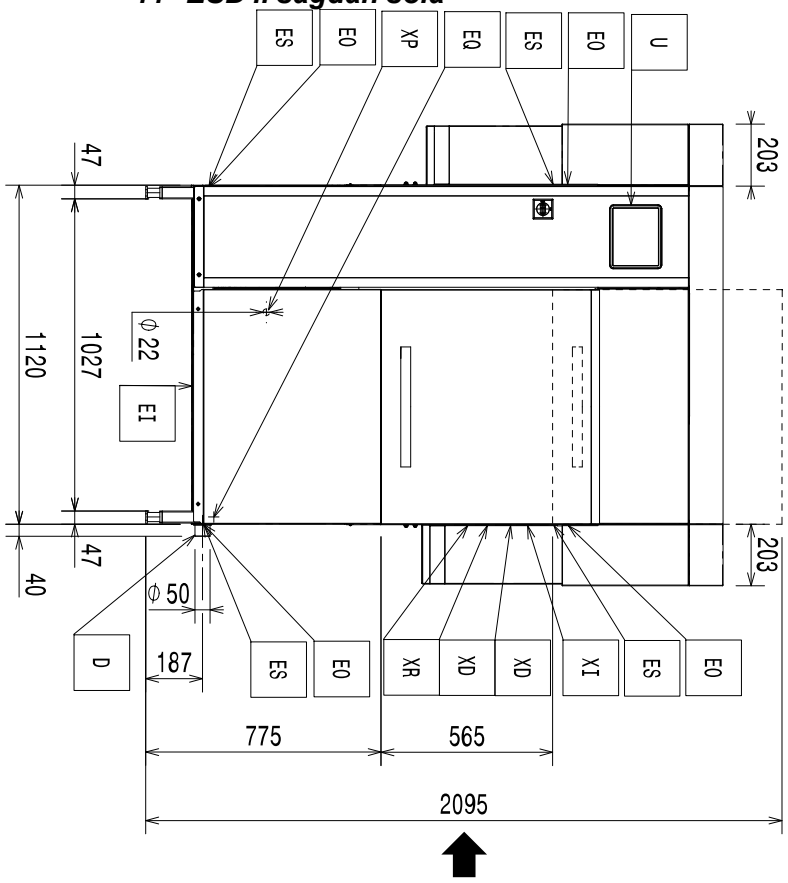

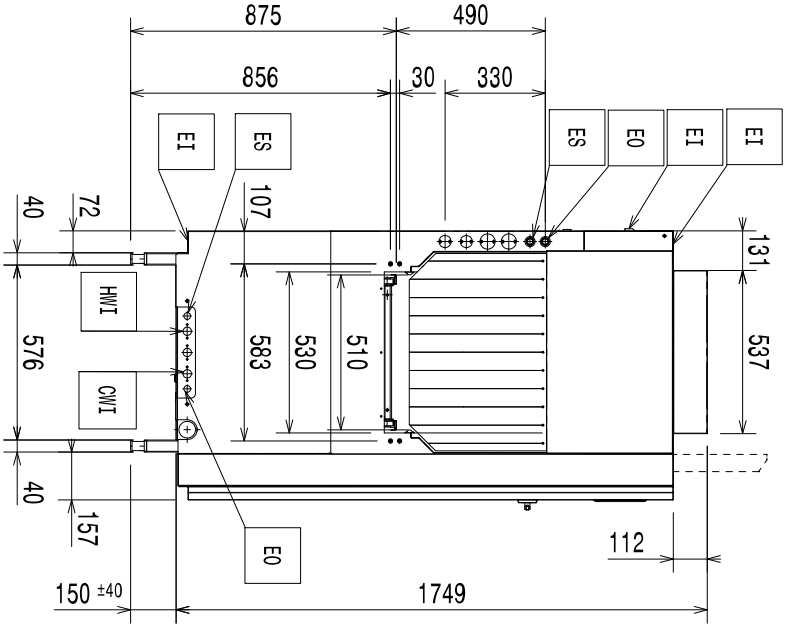

Kurulum şeması

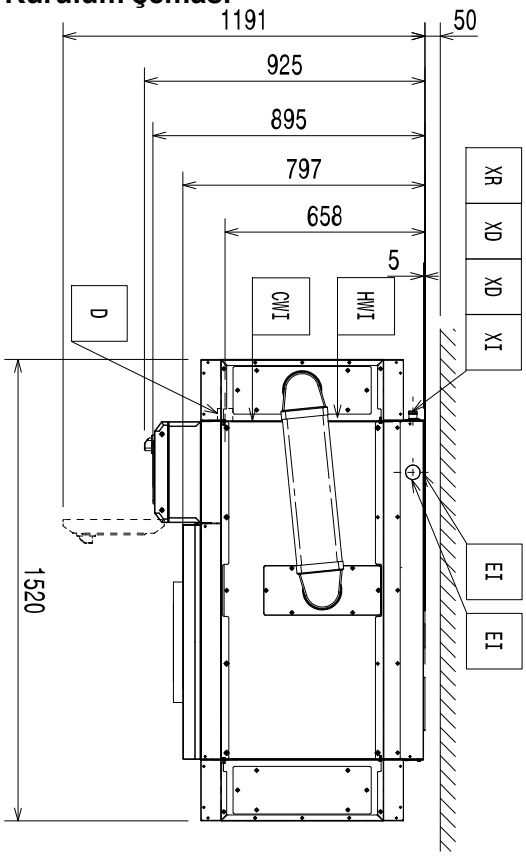

44" ESD'li soldan sağa

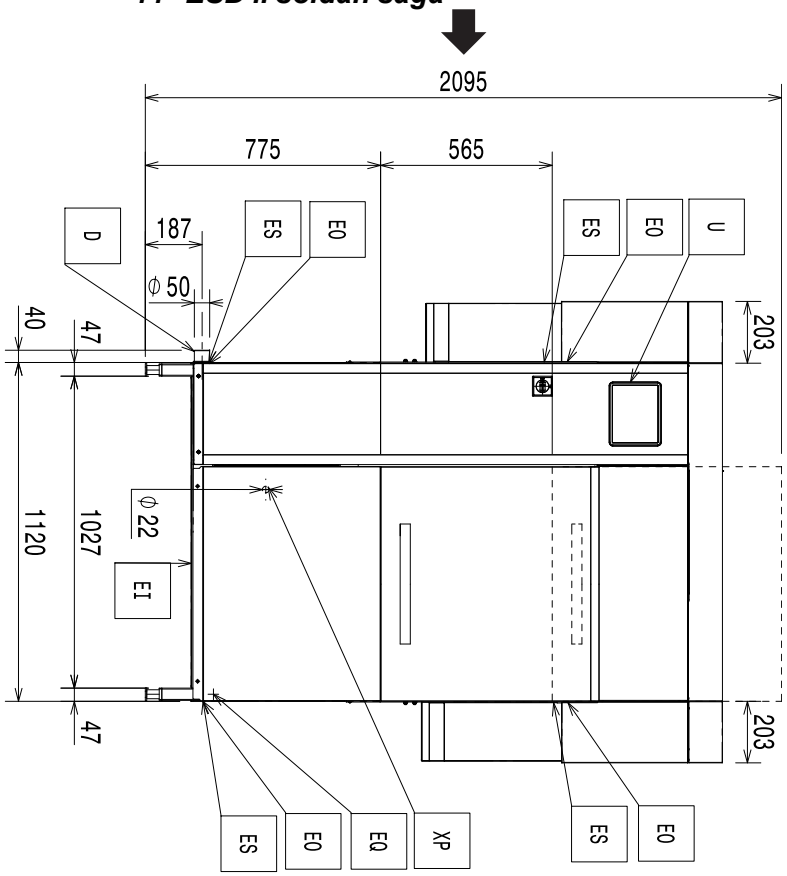

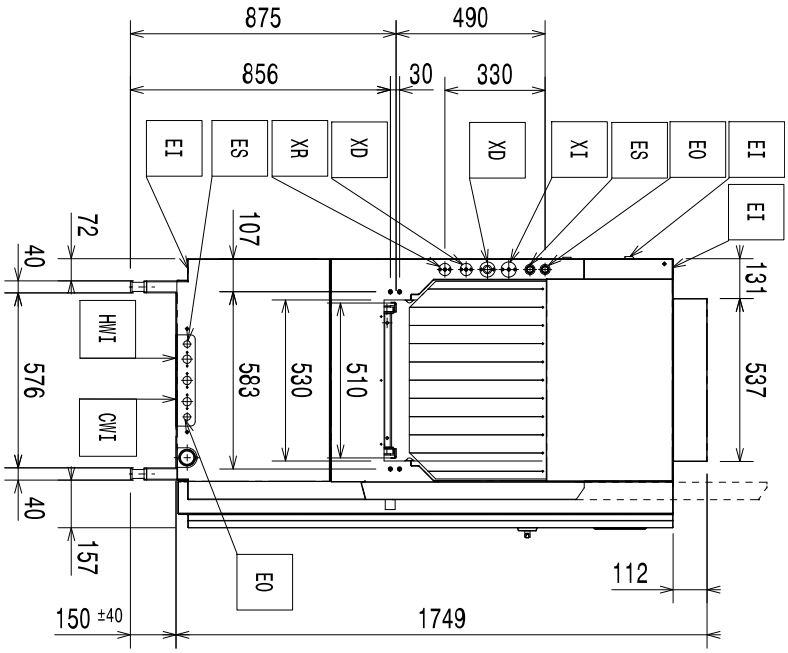

Kurulum şeması

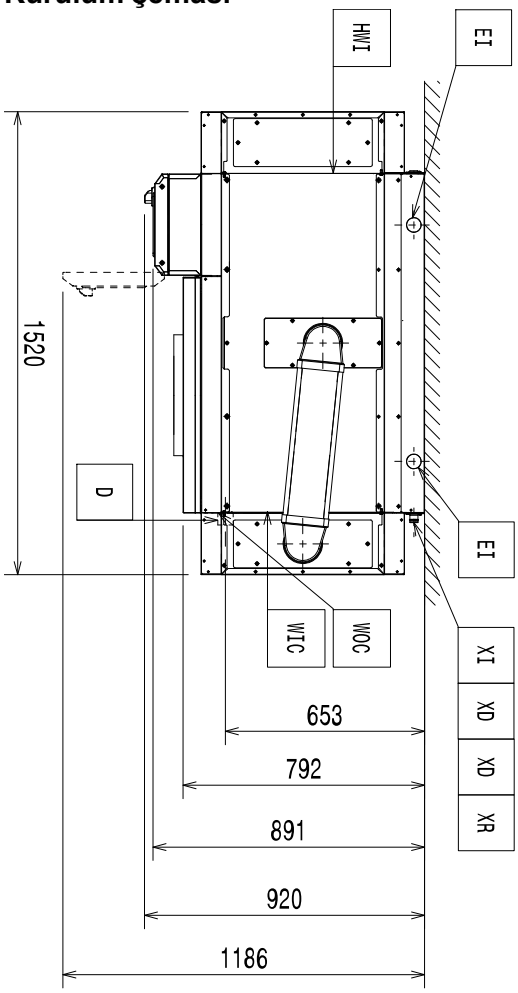

44" Marine ESD'li sağdan sola

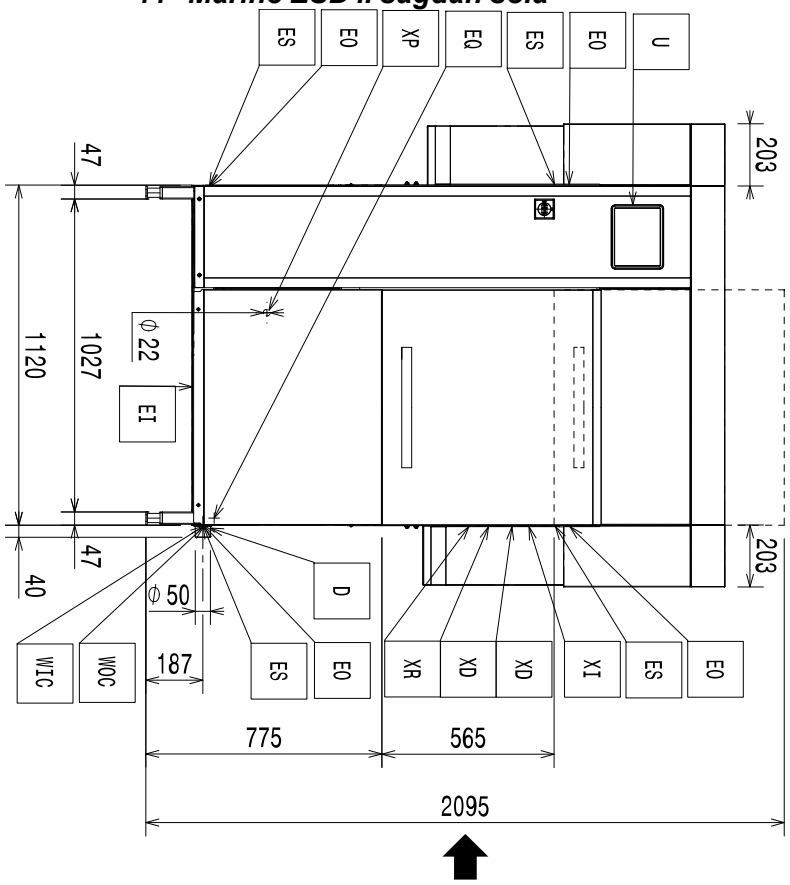

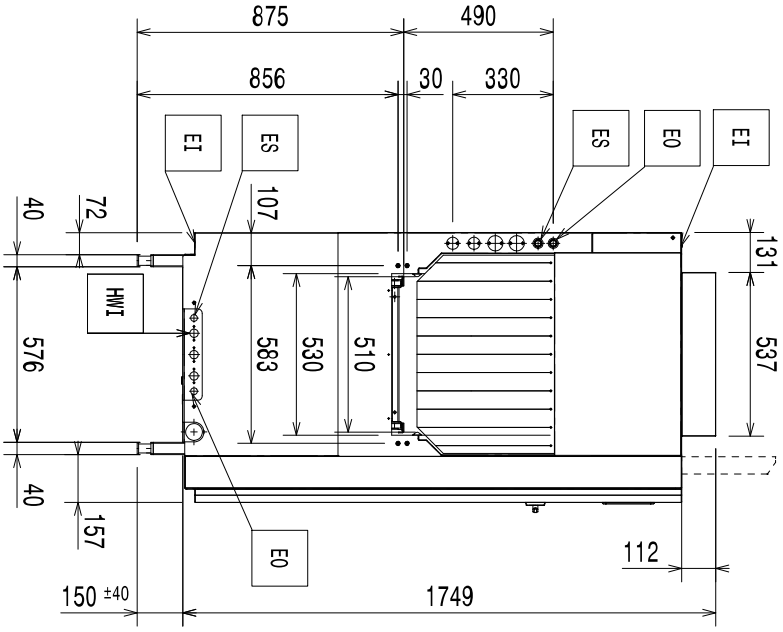

Kurulum şeması

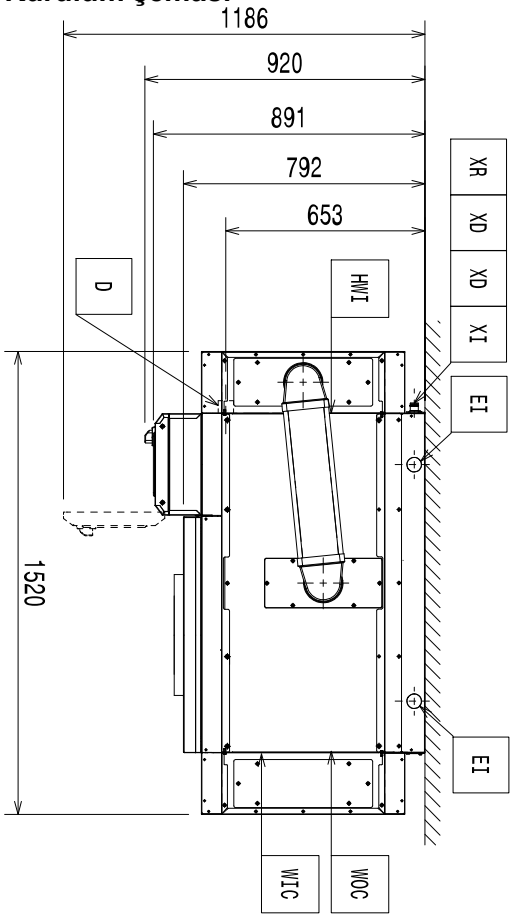

44" Marine ESD'li soldan sağa

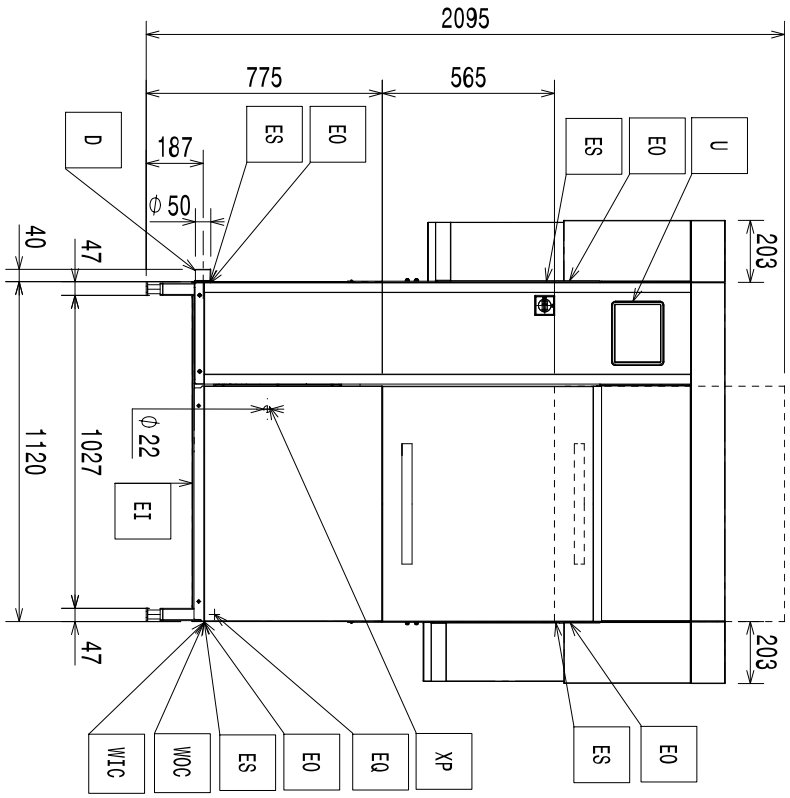

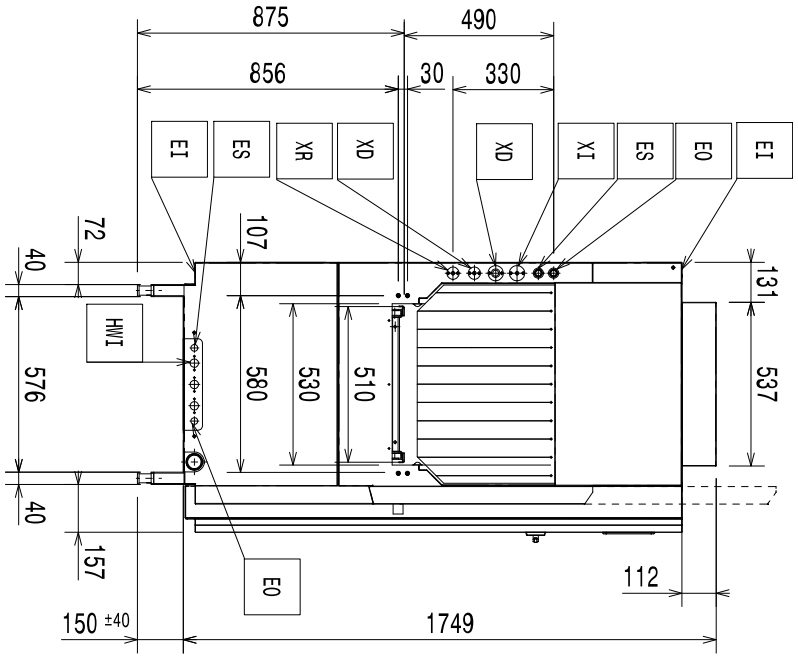

Kurulum şeması

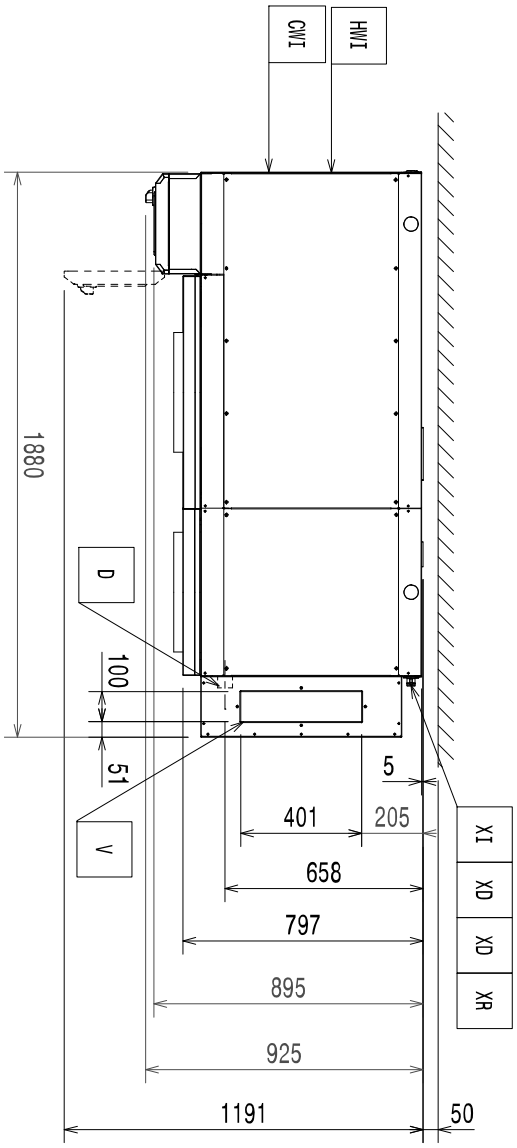

66" ESD'siz sağdan sola

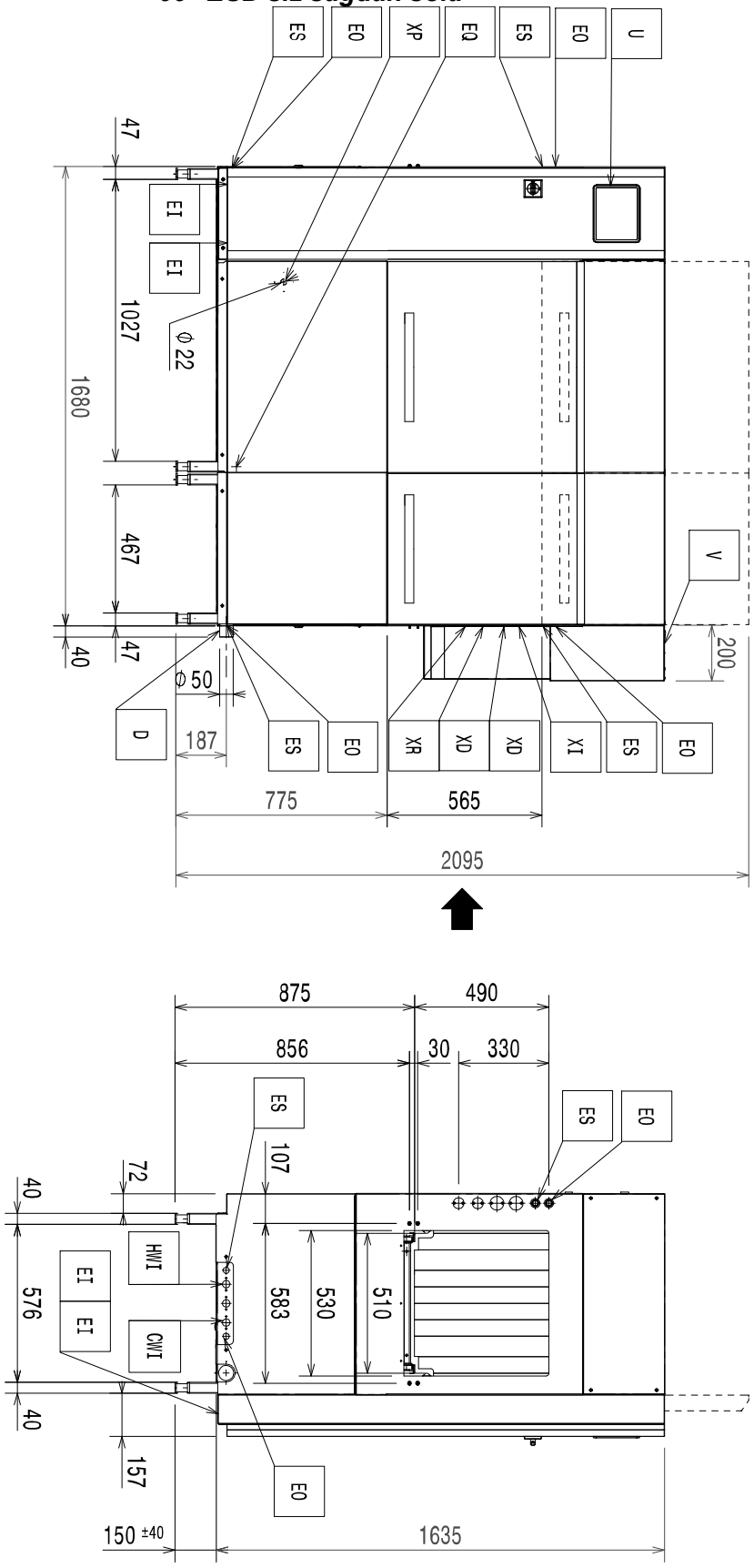

Kurulum şeması

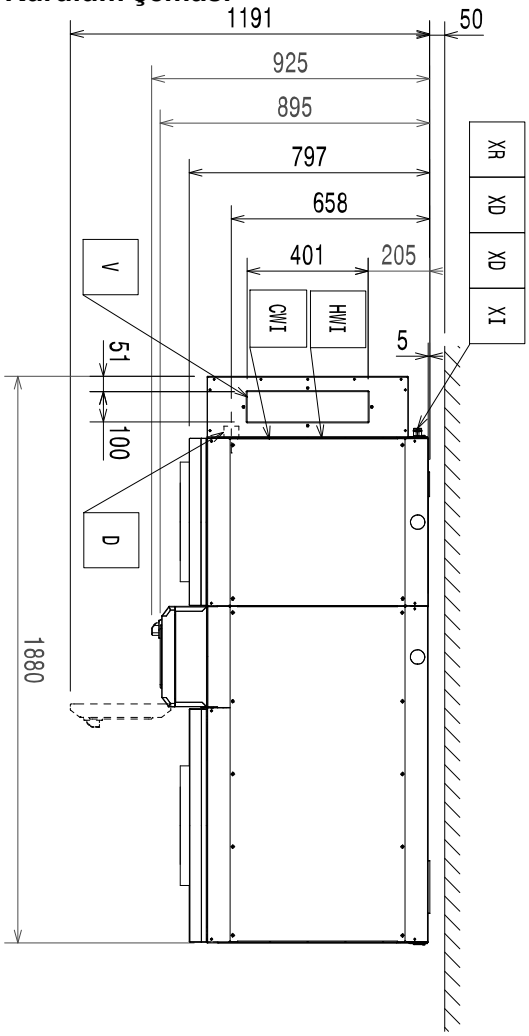

66" ESD'siz soldan sağa

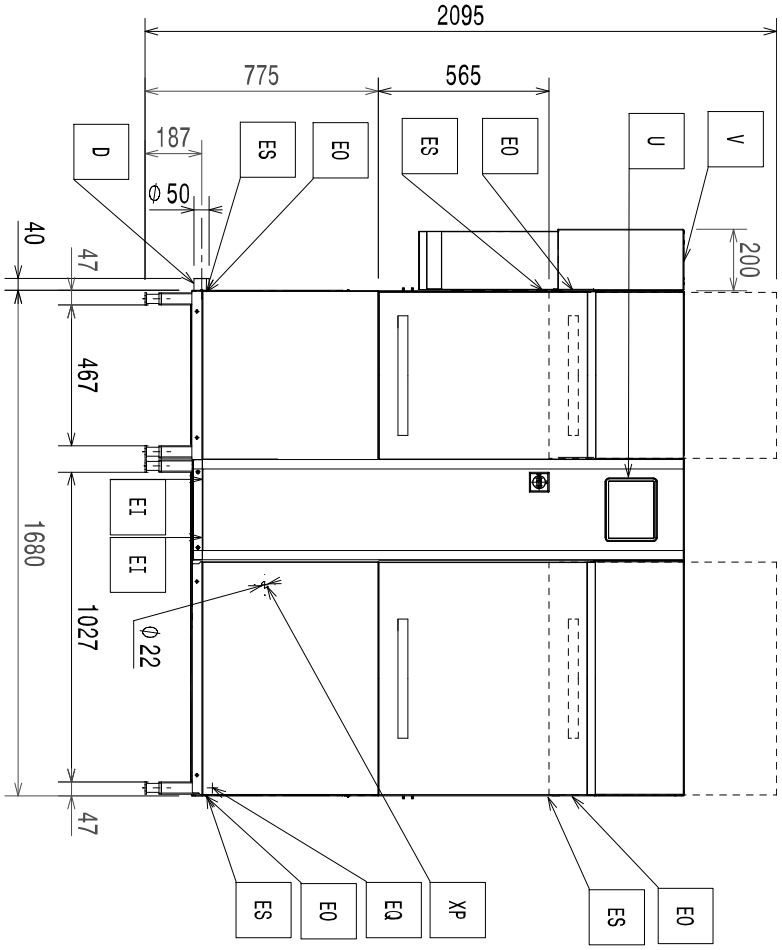

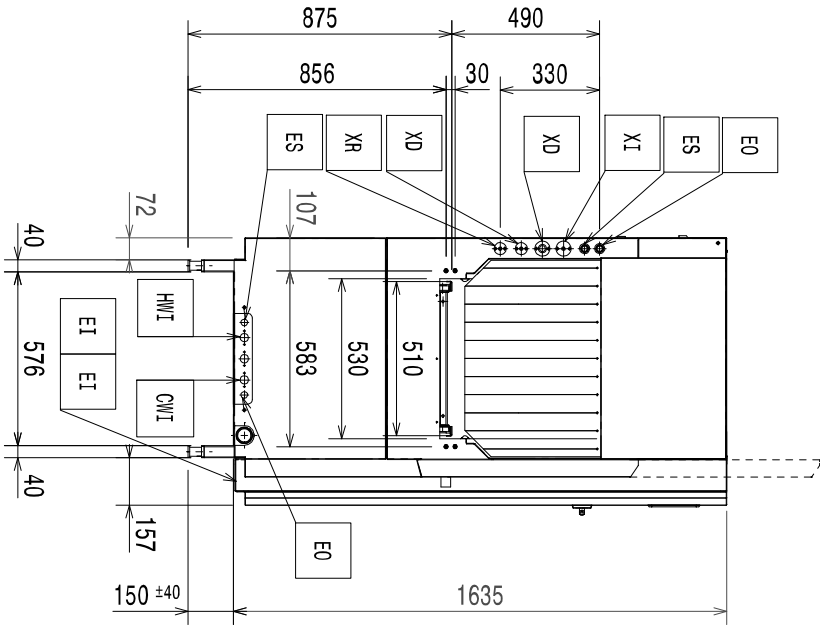

Kurulum şeması

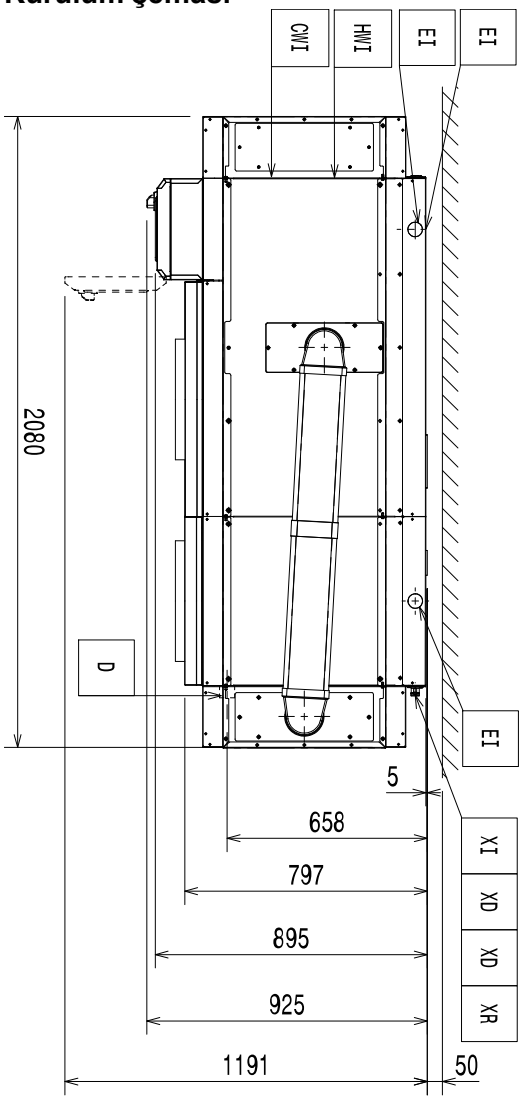

66" ESD'li sağdan sola

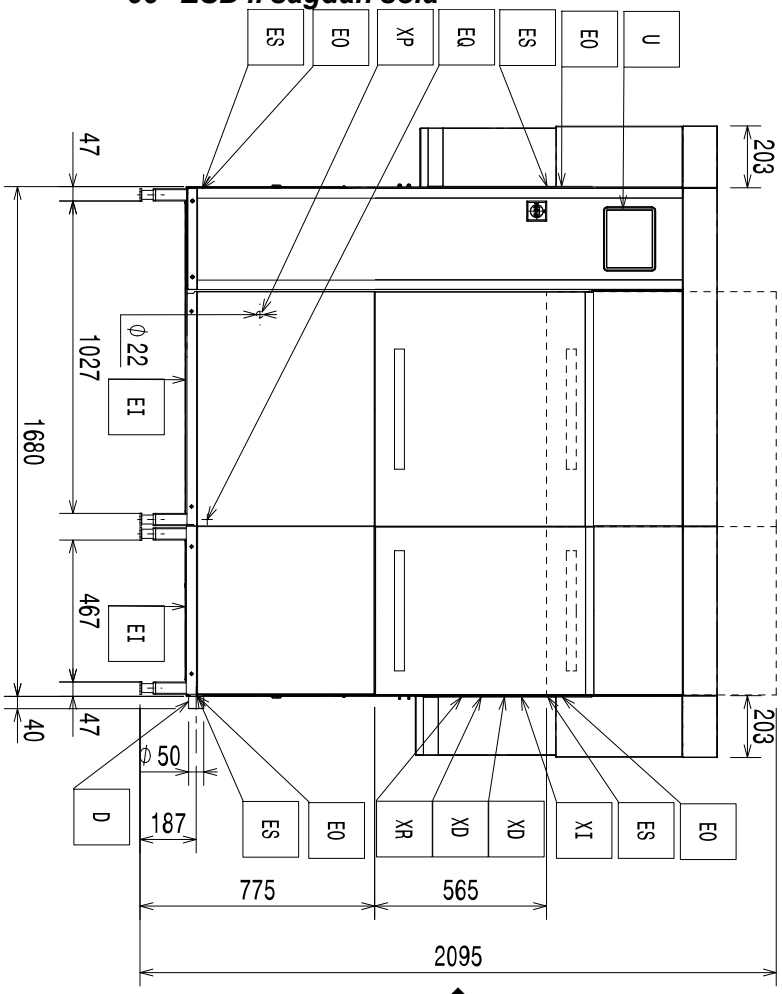

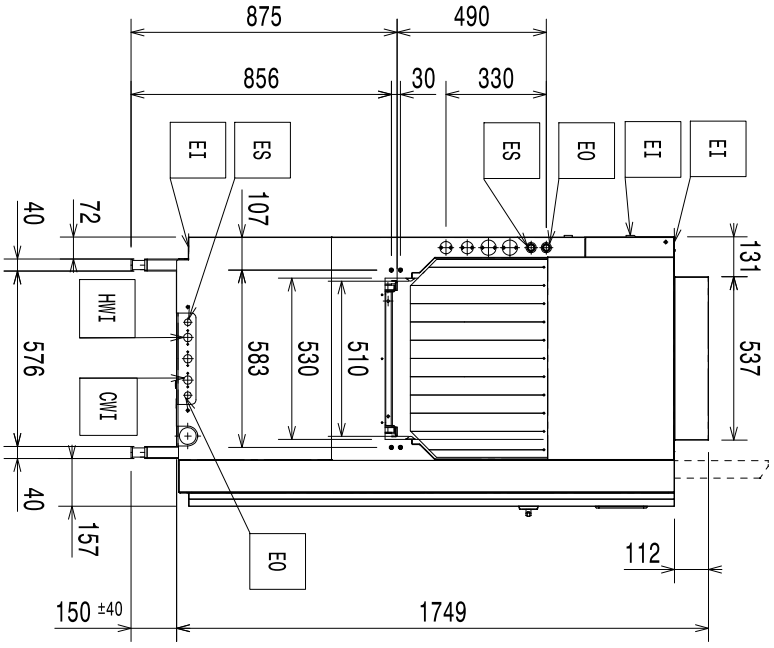

Kurulum şeması

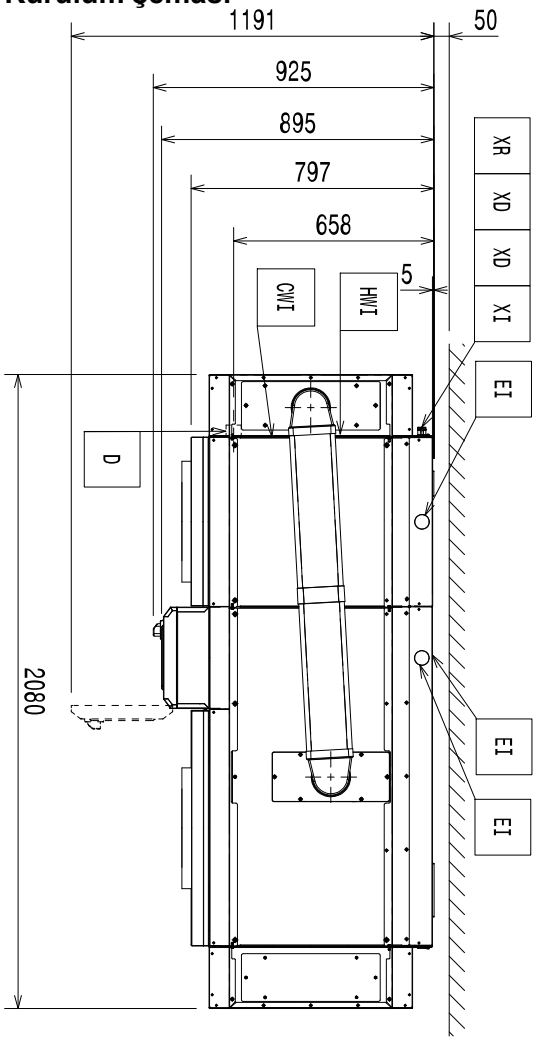

66" ESD'li soldan sağa

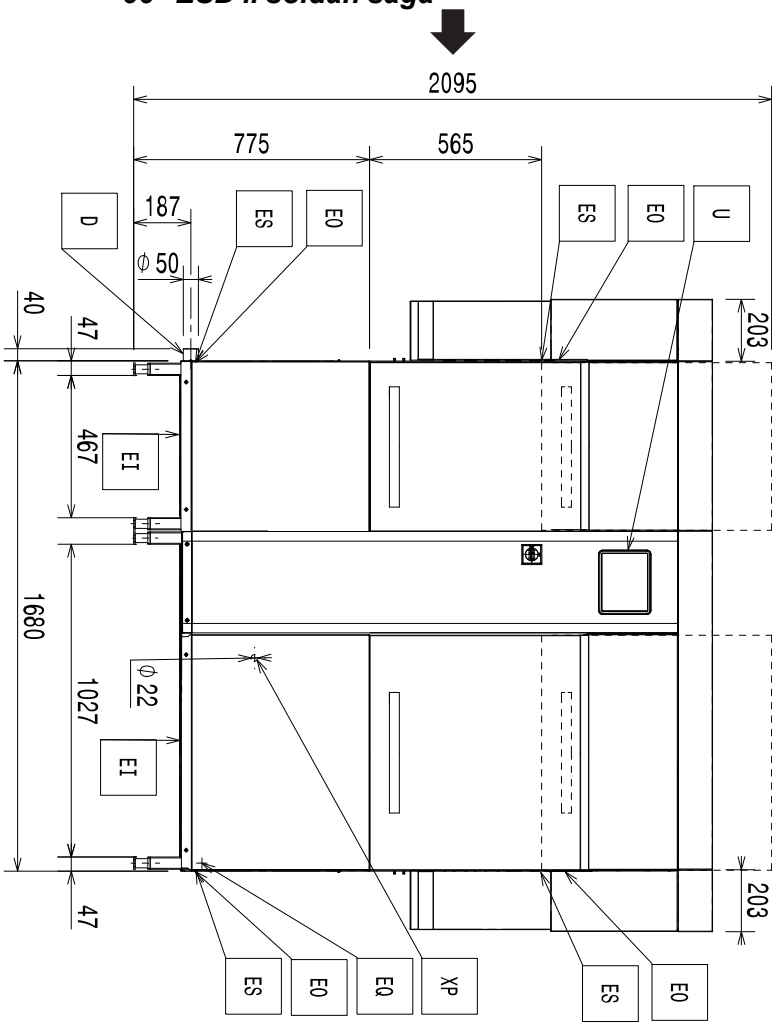

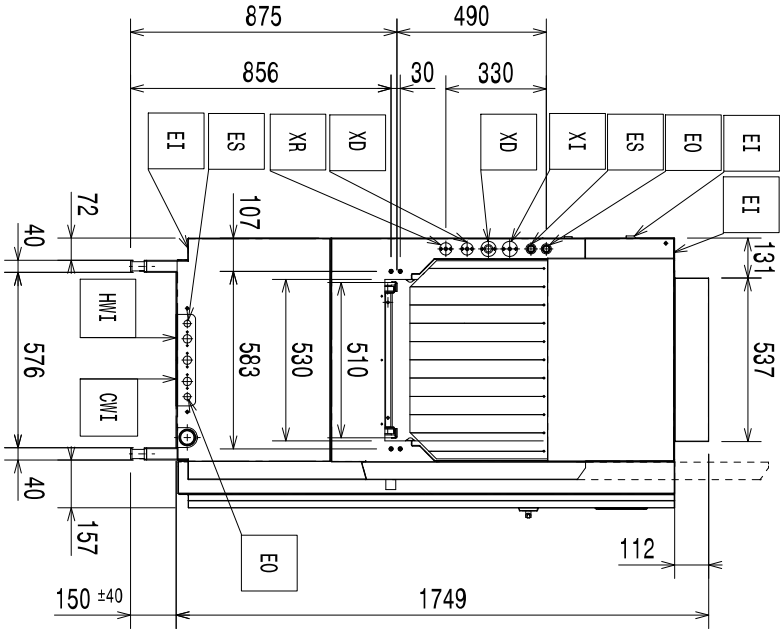

Kurulum şeması

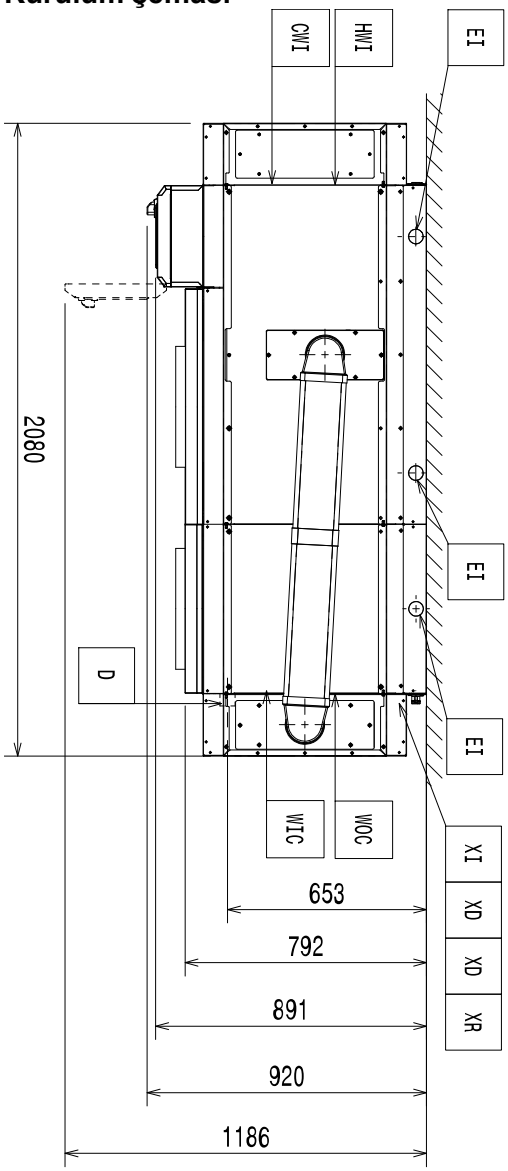

66" Marine ESD'li sağdan sola

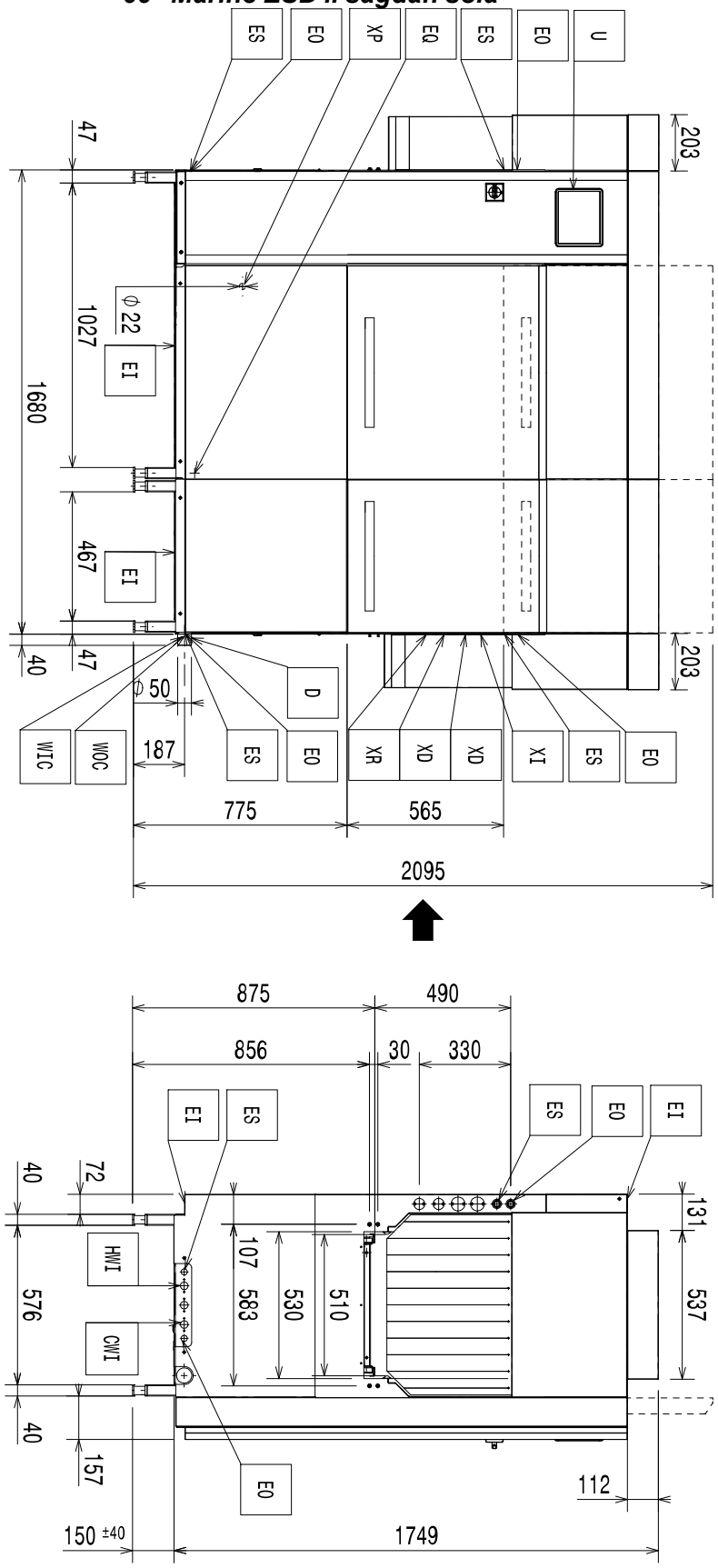

Kurulum şeması

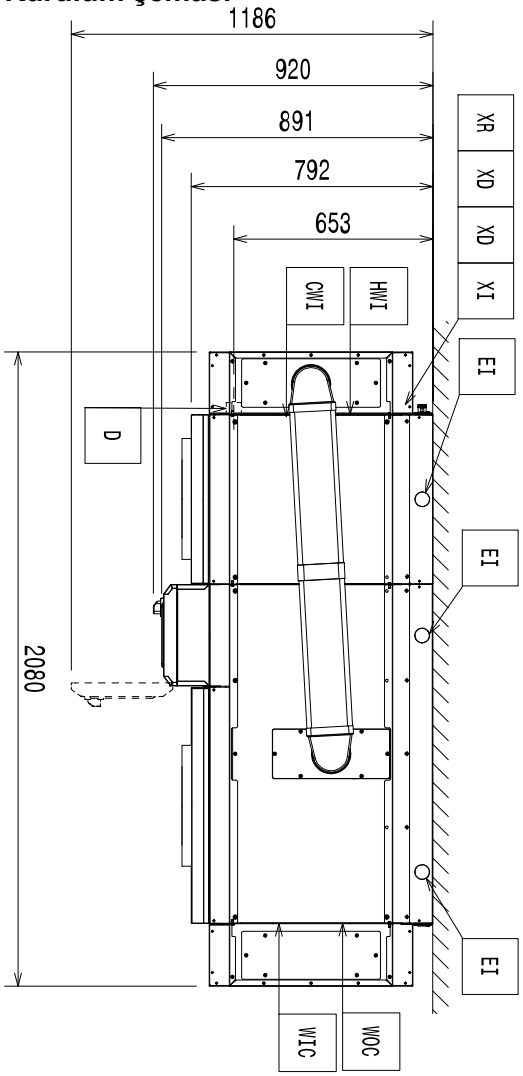

66" Marine ESD'li soldan sağa

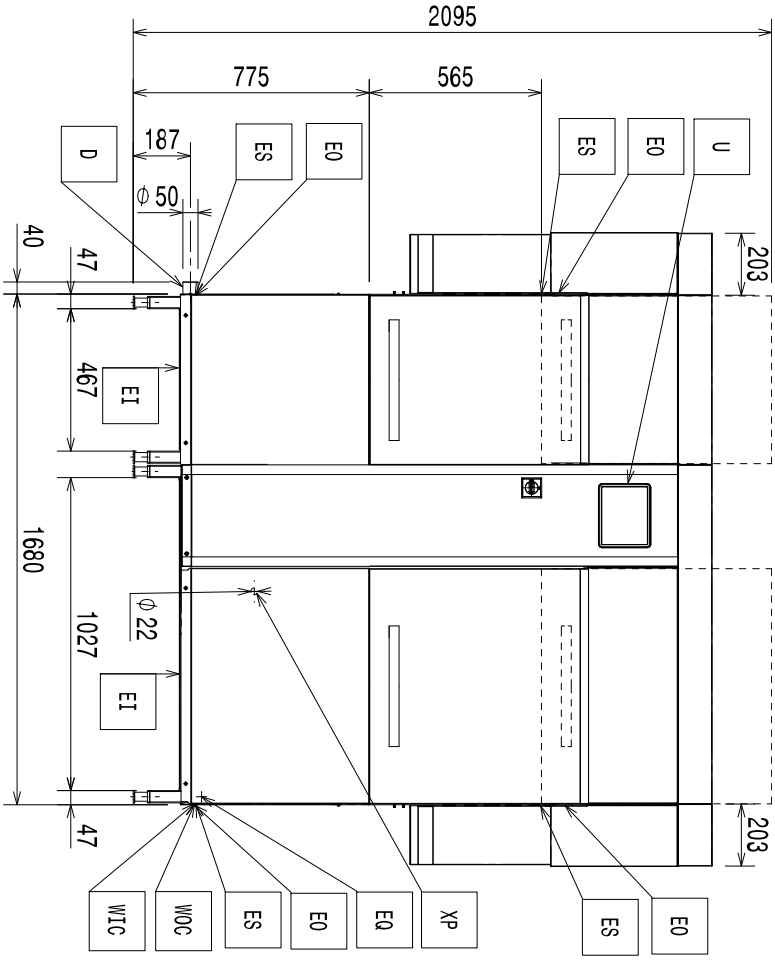

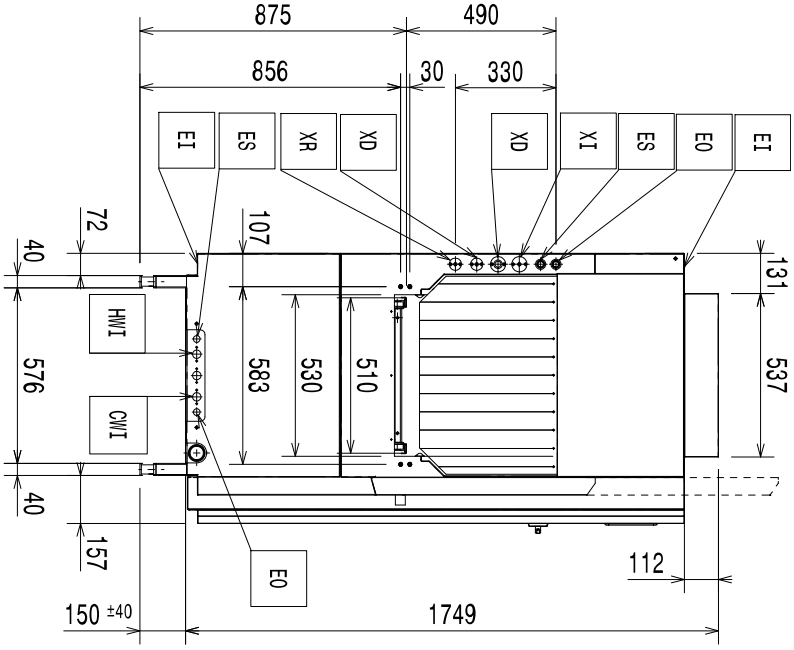

Kurulum şeması

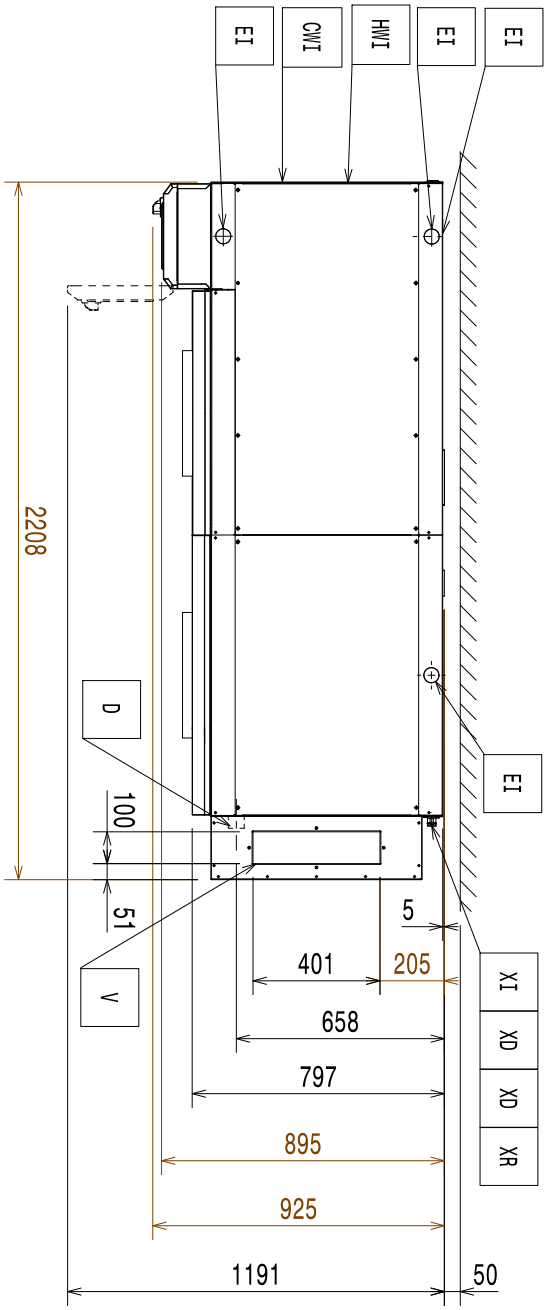

79" ESD'siz sağdan sola

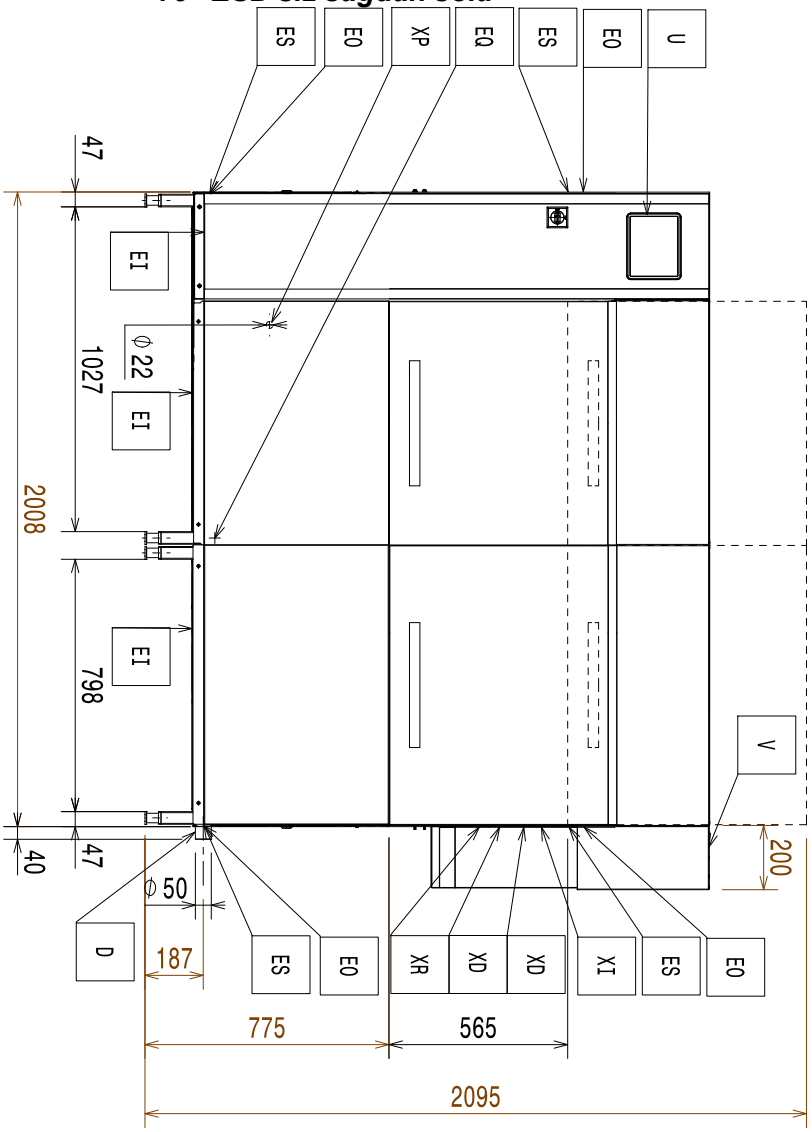

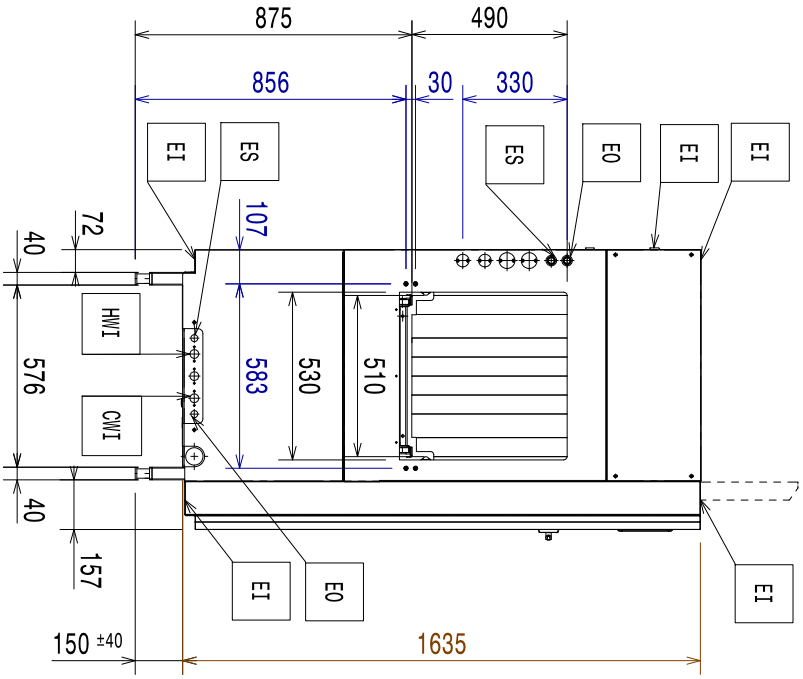

Kurulum şeması

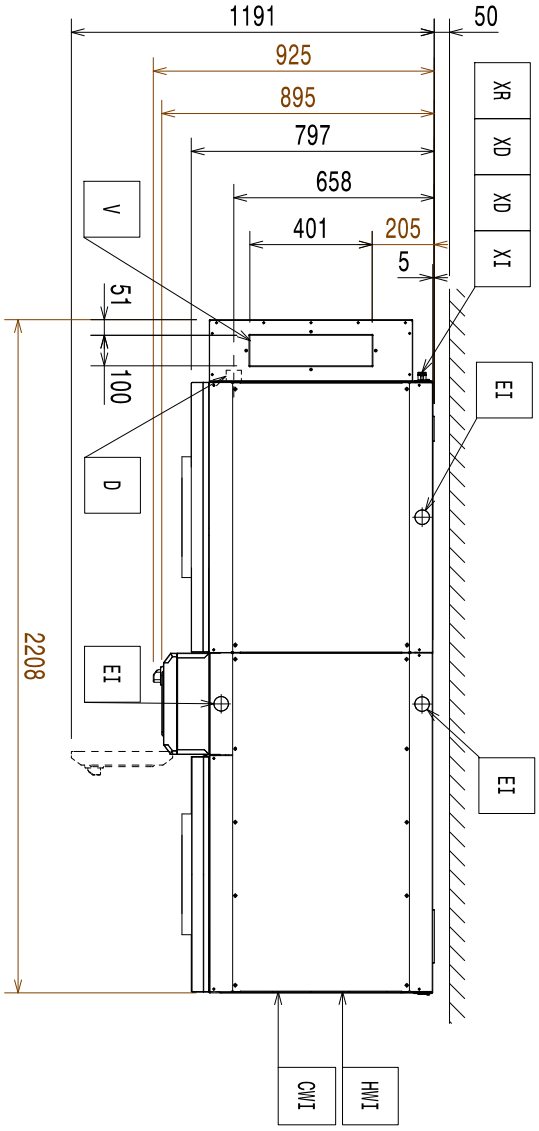

79" ESD'siz soldan sağa

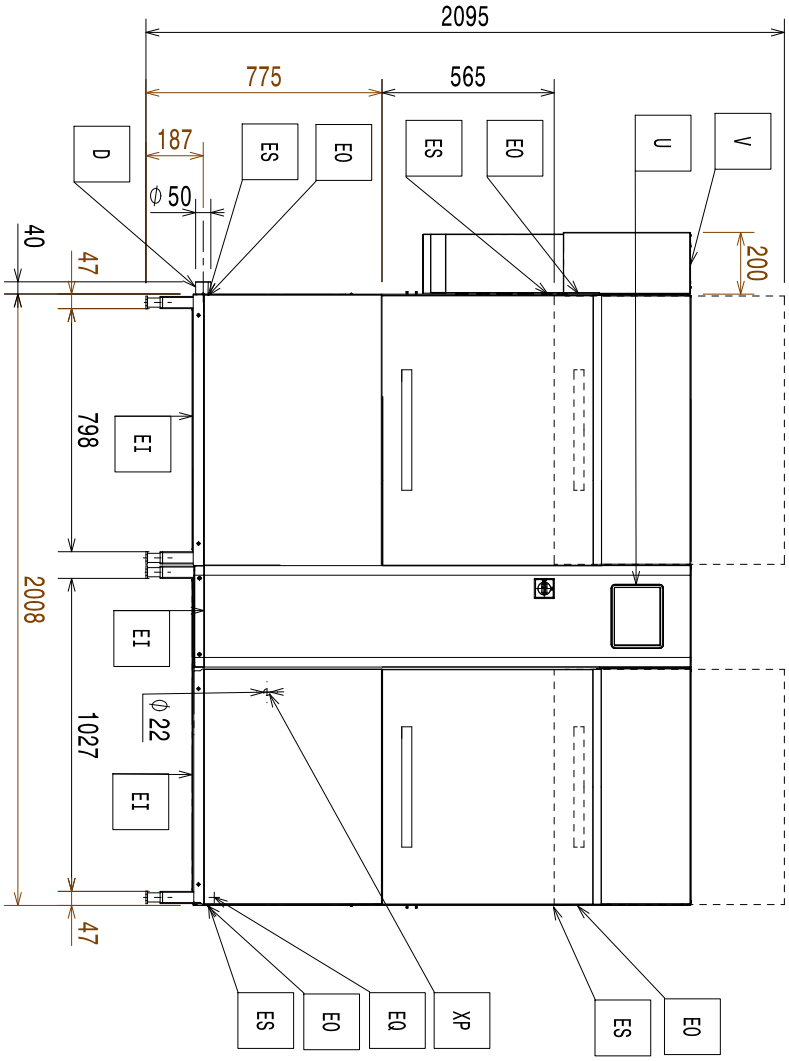

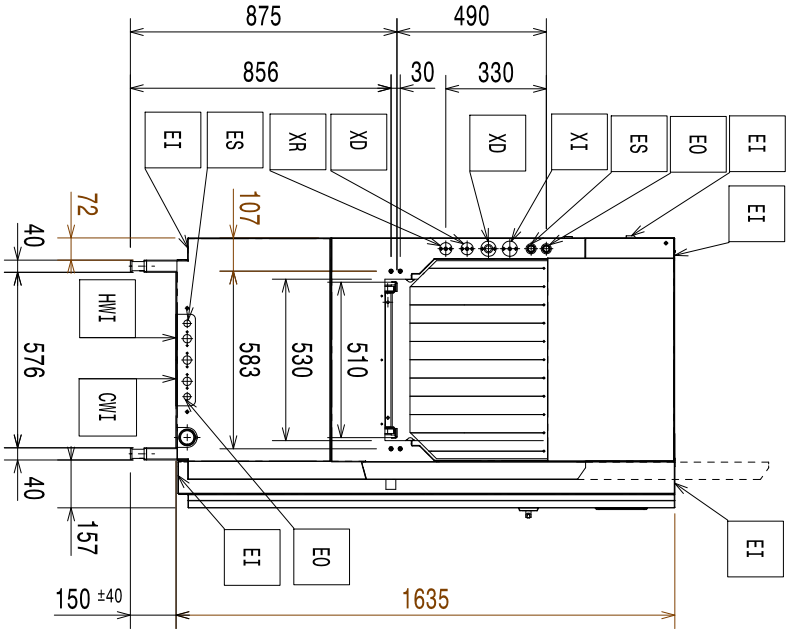

Kurulum şeması

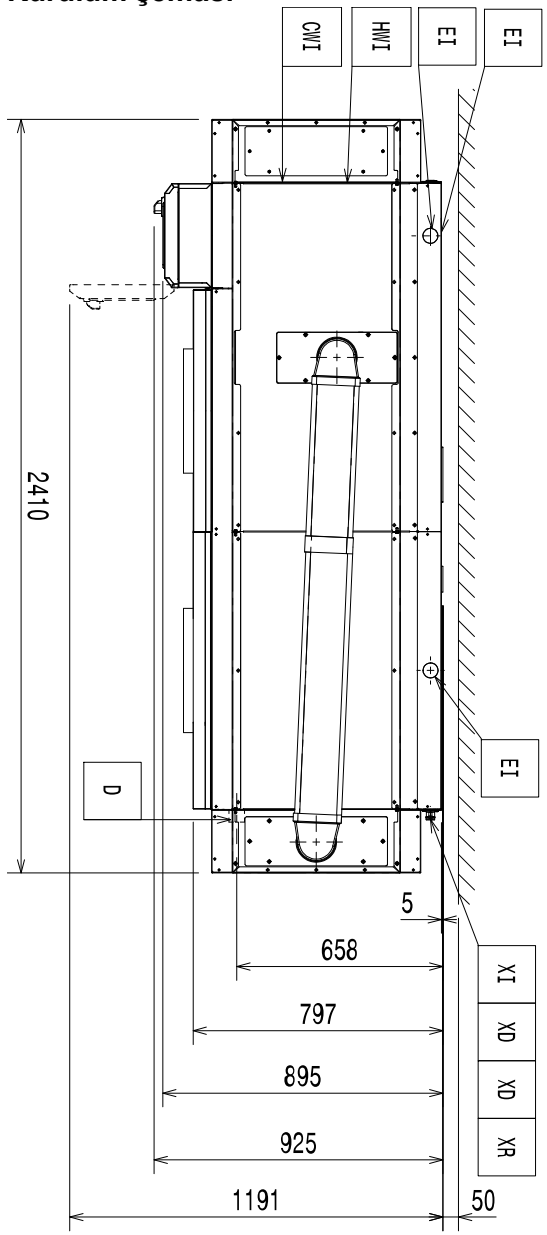

79" ESD'li sağdan sola

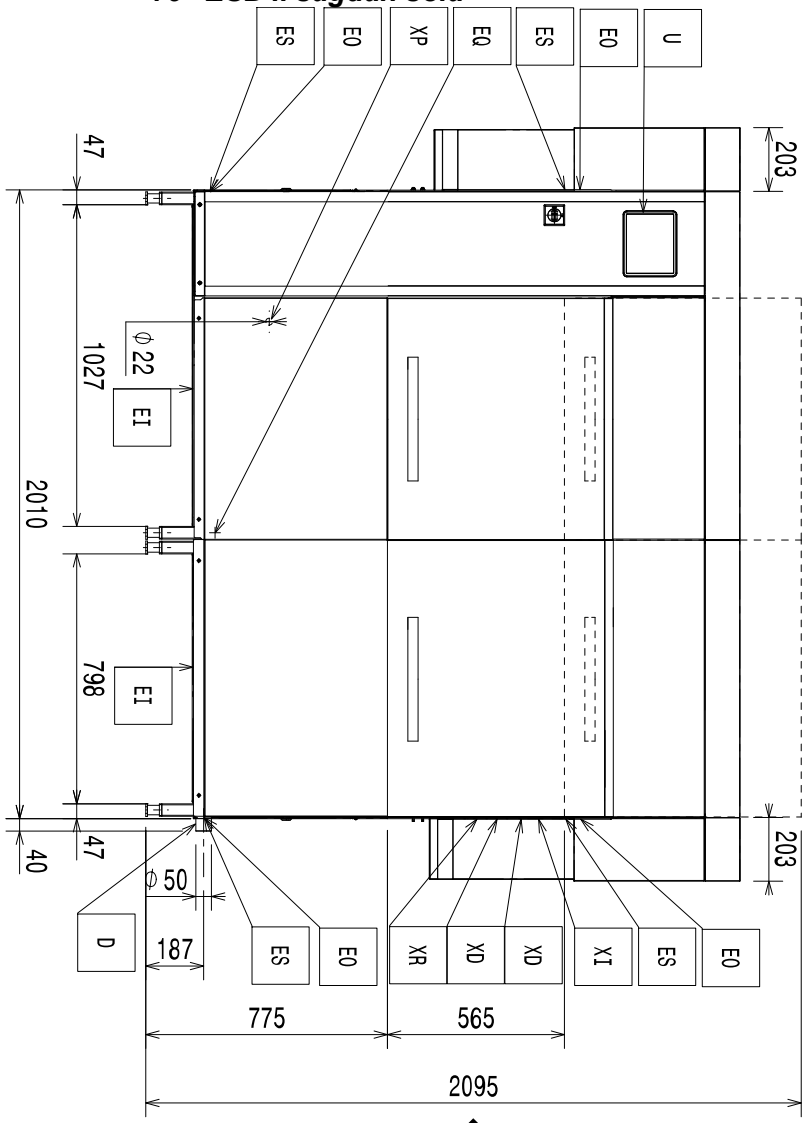

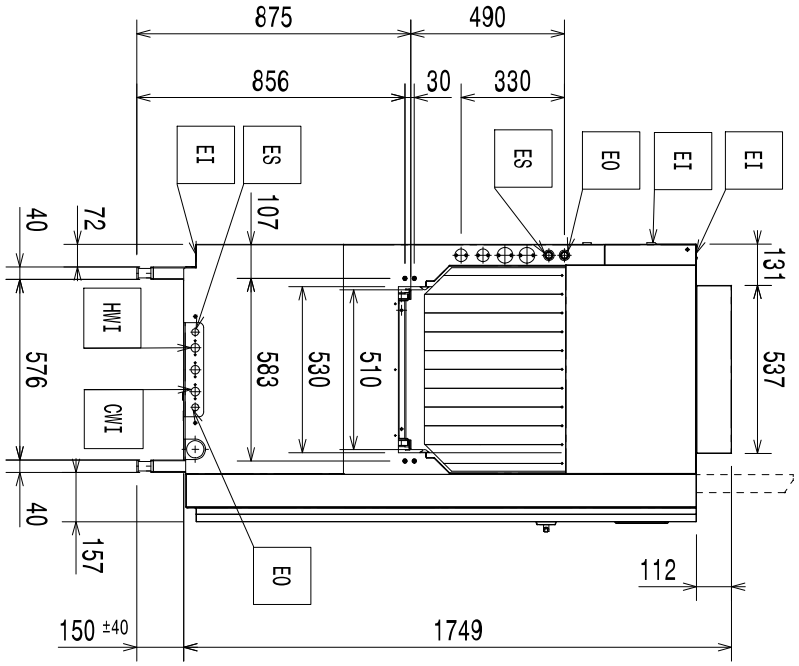

Kurulum şeması

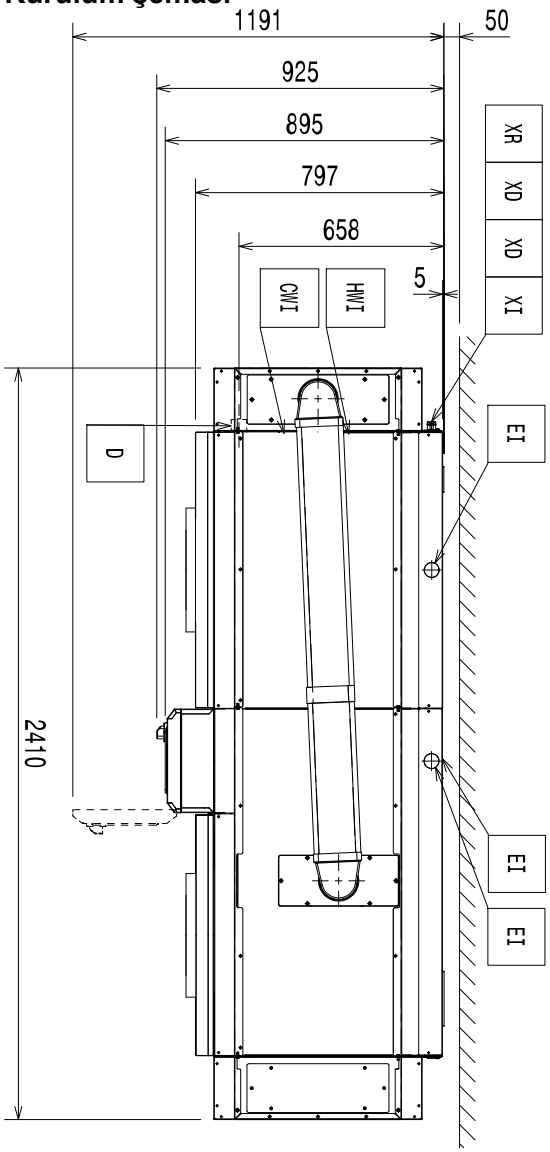

79" ESD'li soldan sağa

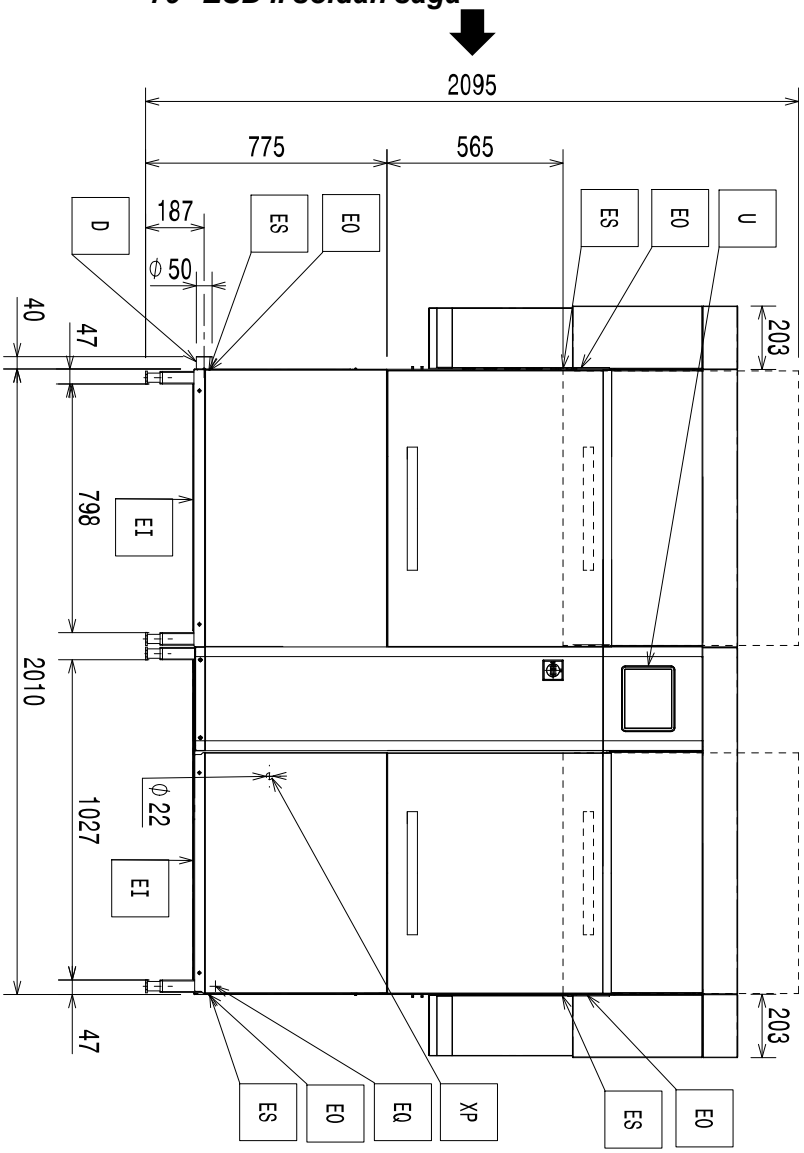

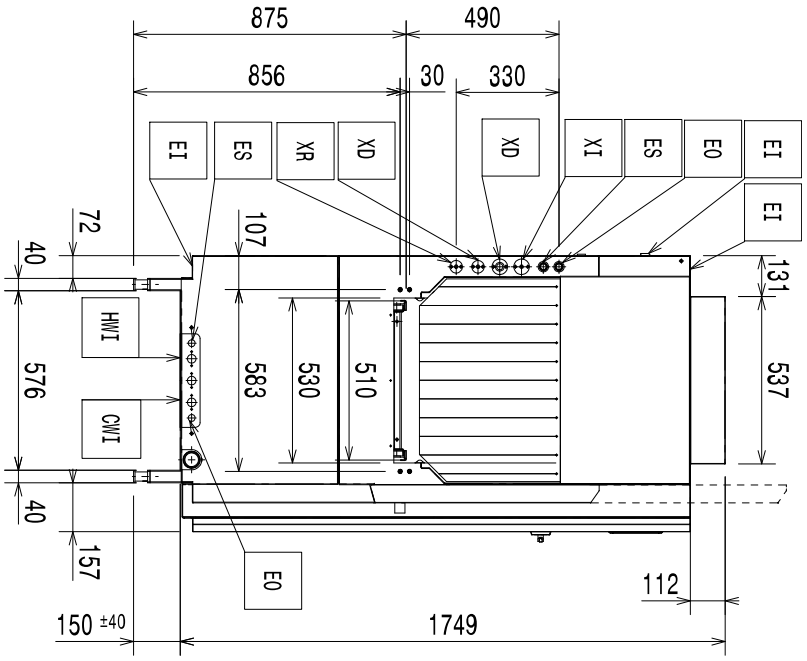

D = Tahliye çıkışı ⌀=50 mm (harici)
EI = Elektrik girişi
EO = Elektrik çıkışı
ES = Elektrik sinyali Giriş/Çıkış
EQ = Eş potansiyel vidası
XD = Deterjan boru girişi
XR = Parlatıcı boru girişi
XI = Kireç önleyici boru girişi
XP = Kimyasal probu/sensörü
HWI = Sıcak su girişi G 3/4″
CWI = Soğuk su girişi G 3/4″
WIC = Su girişi soğutma
WOC = Su çıkışı soğutma
U = USB
V = Havalandırma delikleri

Önsöz

Cihazı kurmadan ve kullanmadan önce garanti şartları da dahil olmak üzere aşağıdaki talimatları okuyun.

Web sitemizi www.electroluxprofessional.com ziyaret edin ve Destek bölümünü açın:

Ürününüzü kaydedin

Ürün, hizmet ve onarım bilgilerinizle ilgili ipuçları alın

Kurulum, kullanım ve bakım kılavuzu (bundan sonra Kılavuz olarak anılacaktır), kullanıcıya cihazın doğru ve güvenli kullanımı için gerekli bilgileri sağlar.

Aşağıdakiler uzun ve titiz bir uyarılar listesi olarak değil, daha çok cihazın performansını her yönden artıran ve hepsinden önemlisi yanlış kullanım işlemlerinden kaynaklanan insan ve hayvan yaralanmaları ile mal hasarını önleyen bir dizi talimat olarak dikkate alınmalıdır.

Cihazın taşınması, kurulması, devreye alınması, kullanılması, onarılması ve sökülmesinde görevlendirilen tüm kişiler, cihazın bütünlüğünü veya insanları tehlikeye atacak yanlış ve hatalı işlemleri önlemek için, çeşitli işlemleri yapmadan önce bu kılavuza başvurmalı ve kılavuzu dikkatlice okumalıdır. Kullanıcıyı güvenlik kuralları konusunda düzenli olarak bilgilendirdiğinizden emin olun. Cihaz üzerinde işlem yapmaya yetkili olan çalışanlara da makinenin kullanımı ve bakımı konusunda talimat vermek ve son bilgileri sağlamak önemlidir.

Kılavuz operatörlerin kullanımına hazır olmalı ve cihazın kullanıldığı yerde saklanmalıdır, böylece her zaman şüphe durumunda veya ne zaman gerekirse başvurmak için el altında olur.

Bu kılavuzu okuduktan sonra hâlâ cihazın kullanımıyla ilgili şüpheleriniz olursa daha iyi kullanım ve en üst düzeyde cihaz verimliliği elde etmek için Üretici veya yetkili Hizmet Merkezi ile iletişime geçmekten çekinmeyin. Cihazın tüm kullanım aşamaları sırasında, her zaman yürürlükteki güvenlik, çalışma hijyeni ve çevre korumasıyla ilgili yönetmeliklere uyun. Cihazın yalnızca insanlar, hayvanlar ve mallar için en uygun güvenlik koşullarında çalıştırılmasını ve kullanılmasını sağlamak kullanıcının sorumluluğundadır.

ÖNEMLİ

- Üretici, bu kılavuzda verilen talimatları dikkate almadan cihaz üzerinde gerçekleştirilen işlemler için her türlü sorumluluğu reddeder.
- Üretici bu yayında tanıtılan cihazlarda haber vermeksizin değişiklik yapma hakkını saklı tutar.
- Bu kılavuzun hiçbir bölümü çoğaltılamaz.
- Bu kılavuz elektronik biçimde de mevcuttur:
  - Satıcıyla iletişime geçin veya müşteri ilişkilerine başvurun;
  - Web sitesinden en son ve güncel kılavuzu indirebilirsiniz www.electroluxprofessional.com;
- Kılavuz her zaman cihazın yakınında, kolay erişilebilecek bir yerde saklanmalıdır. Cihazı çalıştıranlar ve bakım personeli kılavuzu kolayca bulabilmeli ve her zaman başvurmalıdır.

İçindekiler

A GÜVENLİK BİLGİLERİ 21
A.1 Genel bilgiler 21
A.2 Genel güvenlik 21
A.3 Kişisel koruma ekipmanı 22
A.4 Taşıma, yerleştirme ve depolama 23
A.5 Kurulum ve montaj 23
A.6 Su bağlantısı 23
A.7 Elektrik bağlantısı 23
A.8 Makine temizliği ve bakımı 24
A.9 Servis 25
A.10 Ambalajın bertarafı 25
A.11 Makinenin bertaraf edilmesi 25
B GENEL BİLGİLER 25
B.1 Giriş 25
B.2 Tanımlar 25
B.3 Makine ve üreticinin tanıtma verileri 25
B.4 İlave göstergeler 26
B.4.1 Fabrika açıklamasının yorumlanması 26
B.5 Tür referansı 26
B.6 Sorumluluk 27
B.7 Telif hakkı 27
B.8 Kılavuzun saklanması 27
B.9 Kılavuzun kullanıcıları 27
C TEKNİK VERİLER 27
C.1 Ana teknik özellikler 27
C.2 Güç kaynağı özellikleri 29
D TAŞIMA, YERLEŞTİRME VE DEPOLAMA 29
D.1 Giriş 29
D.2 Taşıma: Taşıma şirketi için talimatlar 29
D.3 İşleme 29
D.3.1 Yerleştirme işlemlerine ilişkin prosedürler 29
D.3.2 Yer değiştirme 29
D.3.3 Yükün yerleştirilmesi 29
D.4 Depolama 29
D.5 Müşteri paketleme kontrolleri 29
E KURULUM VE MONTAJ 30
E.1 Giriş 30
E.2 Müşterinin sorumlulukları 30
E.3 Davlumbaz kurulumu 30
E.3.1 ESD içermeyen modeller 30
E.3.2 ESD bulunan modeller 31
E.4 Makinenin alan sınırları 32
E.5 Aspiratör 33
E.6 Konumlandırma 33
E.7 Ambalajın bertarafı 33
E.8 Su tesisatı bağlantıları 34
E.9 Yapısal değişiklikler 34
E.10 Basket yerleştirme sistemlerinin kurulması 34
E.11 Mekanik bağlantı düzenlemesi (yalnızca motorsuz çalışan Electrolux Professional basket yerleştirme sistemi için) 34
E.12 Elektrik bağlantısı düzenlemesi (yalnızca motorla çalışan Electrolux Professional basket yerleştirme sistemi için) 35
E.13 Uç limit şalterinin kurulumu 35
E.13.1 Elektrik bağlantısı için ön düzenleme 36
E.14 Acil durum şalterlerinin konumlandırılması 36
E.14.1 Elektrik bağlantısı 36
E.15 Egzoz fanı elektrik bağlantısı 36
E.16 Deterjan/parlatıcı dağıtıcılarının montajı 37
E.16.1 Parlatıcı dağıtıcı 37
E.16.2 Sıvı deterjan dağıtıcısı 37
E.16.3 Katı deterjan dağıtıcısı 37
E.16.4 İletkenlik termometresi 38
E.17 Dağıtıcıların elektrik bağlantısı 38
E.17.1 Sıvı deterjan dağıtıcısı 38
E.17.2 Parlatıcı dağıtıcı 38
E.17.3 Katı deterjan dağıtıcısı 38
E.18 Elektrik bağlantıları 39
E.19 IOT modülünün Ethernet bağlantısı 39
E.20 Perdelerin takılması 40
F KONTROL PANELİ AÇIKLAMASI 41
F.1 Kontrol paneli genel bakış 41
F.2 Dokunmatik ekran açıklaması 41

G DEVREYE ALMA 41
G.1 Ön kontroller, ayarlar ve çalıştırma testleri 41
G.2 Elektrik ve su tesisatı bağlantısı 41
G.3 Tank bileşenlerinin konumlandırılması ve takılması 42
G.4 Yıkama ve durulama kollarının konumlandırılması ve takılması 42
G.5 Perdelerin konumlandırılması ve takılması 43
G.6 İlk çalıştırma 43
H TEMEL MAKİNE KURULUMU 43
H.1 Kurulum sihirbazı 43
H.2 Servis menüsüne girin 43
H.3 Kullanıcı Arayüzü ayarları menüsü 44
H.4 Kurulum ayarları menüsü 45
H.4.1 Önleyici bakım ayarı 46
H.5 Cihaz ayarları 47

A GÜVENLİK BİLGİLERİ

A.1 Genel bilgiler

Bu cihaz; restoran, kantin ve hastane gibi ticari uygulamalarda kullanılmak üzere tasarlanmamıştır. Tabak, bulaşık, bardak, çatal-bıçak ve benzer malzemelerin yıkanması veya kurutulması için (modele bağlı olarak) kullanılmalıdır.

Cihazın güvenli kullanımından ve kılavuzun doğru anlaşıldığından emin olmak için belgede kullanılan terimlere ve basım kurallarına aşina olunması gerekir. Çeşitli tehlike türlerini belirtmek ve tanımlamak için kılavuzda aşağıdaki simgeler kullanılmıştır:

UYARI
Operatörlerin sağlığına ve güvenliğine yönelik tehlike.

UYARI
Elektrik çarpması tehlikesi - tehlikeli gerilim.

DİKKAT
Cihaza ve ürüne hasar verme riski.

ÖNEMLİ
Ürünle ilgili önemli talimatlar veya bilgiler

Eşpotansiyellik

Cihazı kullanmadan önce talimatları okuyun

Açıklamalar ve yorumlar

A.2 Genel güvenlik

- Makine, bu kişilerden talimat almadıkları veya güvenliklerinden sorumlu bir kişi tarafından gözetim altında olmadıkları sürece sınırlı fiziksel, duyusal veya zihinsel yeteneklere sahip ya da makine konusunda deneyimi ve bilgisi olmayan kişiler (çocuklar dâhil) tarafından kullanılamaz.
  - Çocukların makineyle oynamasına izin vermeyin.
  - Tüm paketleri ve deterjanları çocuklardan uzak tutun.
  - Temizlik ve kullanıcı bakımı gözetimsiz olarak çocuklar tarafından yapılmamalıdır.
- Bu cihaz, güvenli bir şekilde cihazın kullanımıyla ilgili gözetim veya bilgi verildiyse ve ilgili tehlikeleri anladılarsa 8 ve üzeri yaştaki çocuklar ile yetersiz derecede fiziksel, algıyla ilgili ve akli yeteneklere sahip kişiler veya deneyimi ve bilgisi yetersiz kişiler tarafından kullanılabilir.
- Uygun kişisel koruma ekipmanı için “A.3 *Kişisel koruma ekipmanı*“ bölümüne bakın.
- Kılavuzdaki bazı resimler makineyi veya parçalarını korumalar varken veya korumalar çıkarılmış haldeyken göstermektedir. Bu tamamen açıklama amaçlarına yöneliktir. Makineyi asla korumalar olmadan veya güvenlik cihazları devre dışıyken kurmayın.
- Makine üzerindeki tehlike ve talimat işaretlerini ve etiketlerini sökmeyin, değiştirmeyin veya okunmaz hâle getirmeyin.

- Makinenin güvenlik cihazlarını sökmeyin veya değiştirmeyin.
- Makine üzerinde herhangi bir kurulum işlemi yapmadan önce, her zaman doğru işlemleri sunan ve güvenlikle ilgili önemli bilgiler içeren kurulum kılavuza başvurun.
- Yetkisiz personel çalışma bölgesine girmemelidir.
- Çalışma bölgesinden yanıcı ürünleri ve eşyaları çıkarın.
- Makinenin konumlandırması, kurulumu ve sökülmesi, uzman personel tarafından kullanılan ekipmanla ve çalışma prosedürleriyle ilgili geçerli güvenlik kuralları uyarınca gerçekleştirilmelidir.

A.3 Kişisel koruma ekipmanı

Cihazın hizmet ömrü boyunca çeşitli aşamalarda kullanılacak Kişisel Koruma Ekipmanlarına (PPE) ilişkin bir özet tablo sunulmuştur.

Aşama	**Koruyucu giysiler**	**Koruyucu ayakkabılar**	**Eldivenler**	**Gözlükler**	**Baret**
Taşıma	—	●	○	—	○
Yerleştirme	●	●	○	—	—
Ambalajını Açma	○	●	○	—	—
Kurulum	○	●	●[1]	—	—
Normal kullanım	●	●	●[2]	○	—
Ayarlar	○	●	—	—	—
Rutin temizlik	○	●	●[1–3]	○	—
Olağan dışı temizlik	○	●	●[1–3]	○	—
Bakım	○	●	○	—	—
Söküm	○	●	○	○	—
Hurdaya Çıkarma	○	●	○	○	—
Anahtar:					
●	**PPE GEREKLİDİR**				
○	**PPE GEREKİRSE MEVCUTTUR VEYA KULLANILIR**				
—	**PPE GEREKLİ DEĞİLDİR**				

1. Bu işlemler sırasında eldivenlerin kesilmelere karşı dayanıklı olması gerekir. Operatörlerin, uzman personelin veya kullanıcıların kişisel koruyucu ekipman kullanmaması sağlıkla ilgili sorunlara (modele bağlı olarak) yol açabilir.
2. Bu işlemler sırasında eldivenlerin ısıya dayanıklı olmasının yanı sıra su ve kullanılan diğer malzemelerle temasa uygun olması gerekir (Gerekli PPE hakkındaki bilgiler için kullanılan maddeler güvenlik bilgileri sayfasına bakın). Operatörlerin, uzman personelin veya kullanıcıların kişisel koruyucu ekipman kullanmaması kimyasal maddeye maruz kalma riskine neden olabilir ve sağlıkla ilgili sorunlara (modele bağlı olarak) yol açabilir.
3. Bu işlemler sırasında kullanılan kimyasal maddelerle temasa uygun olması gerekir (Gerekli PPE hakkındaki bilgiler için kullanılan maddeler güvenlik bilgileri sayfasına bakın). Operatörlerin, uzman personelin veya kullanıcıların kişisel koruyucu ekipman kullanmaması kimyasal maddeye maruz kalma riskine neden olabilir ve sağlıkla ilgili sorunlara (modele bağlı olarak) yol açabilir.

A.4 Taşıma, yerleştirme ve depolama

- Boyutları nedeniyle makineler, taşıma, yerleştirme ve depolama sırasında üst üste konulamazlar. Bu da üst üste koyma nedeniyle yüklerin devrilme riskini ortadan kaldırır.
- Yükleme veya boşaltma işlemleri sırasında asılı yüklerin altında durmayın. Yetkisiz personel çalışma bölgesine girmemelidir.
- Cihazın ağırlığı tek başına onu dengeli tutmaya yetmez.
- Makineyi kaldırmak ve sabitlemek için, muhafazalar, elektrik kablosu kanalları, pnömatik parçalar vb. gibi hareket edebilen veya zayıf parçaları kullanmayın.
- Devrilebileceği için, makineyi taşıma amacıyla itmeyin veya çekmeyin. Makineyi kaldırmak içi uygun aletler kullanın.
- Makineyi taşıyan, yerleştiren ve depolayan personel, kaldırma sistemlerinin ve gerçekleştirilen işlem tipine uygun kişisel koruma ekipmanı kullanımı ile ilgili olarak yeterince bilgilendirilmeli ve eğitilmelidir.

A.5 Kurulum ve montaj

- Makineyle verilen kurulum talimatlarını takip edin.
- Hasarlı bir makinenin kurulumunu yapmayın. Her türlü eksik veya arızalı parça orijinal parçalarla değiştirilmelidir.
- Makineyle birlikte verilen parçalar üzerinde değişiklik yapmayın.
- Herhangi bir kurulum işlemi yapmadan önce cihazın güç kaynağı bağlantısını kesin. Makineyi güç kaynağına yalnızca kurulumun sonunda takın.
- Makine, açık alana ve/veya atmosfer maddelerine (yağmur, doğrudan güneş ışığı, don, nem veya tozlu yer vb.) maruz kalacağı bir yere kurulmaya uygun değildir.
- Makineyi deniz seviyesinden 2000 metreden daha yukarıda bir yere kurmayın.
- Makineyi kurduğunuz yüzeyin düz, sabit, ısıya dayanıklı ve temiz olduğundan emin olun.
- Mevcutsa makineyi zemine sabitlemek için aksesuar kurulumunu yapın.
- Yüksekte bulunan makineler üzerinde çalışmak için uygun korumaya sahip bir merdiven kullanın.

A.6 Su bağlantısı

- Su tesisatı bağlantıları, uzman bir personel tarafından yapılmalıdır.
- Cihaz, su şebekesine yeni verilen hortum setleriyle bağlanmalıdır. Eski hortum setlerini kullanmayın.
- Su giriş borusunu çıkarıp cihaza yeniden takacaksanız, her zaman yeni bir bağlantı elemanı takımı kullanın.
- Yeni boruları, uzun süredir kullanılmayan boruları onarım işleminin yapılacağı yere bağlamadan önce veya yeni cihazları takmadan önce (su sayacı vb.) suyu temiz ve berrak oluncaya kadar akıtın.
- Dinamik su basıncı (minimum ve maksimum) şu aralıkta olmalıdır:
  - 1.5 bar [150 kPa] ve 6 bar [600 kPa];
  - 2 bar [200 kPa] ve 6 bar [600 kPa] (ön yıkama modülü takılı olan modellerde).
- Cihazın ilk kullanımı sırasında ve sonrasında görünür su sızıntısı olmadığından emin olun.
- Kurulum yapılan ülkenin yönetmeliklerine göre, onaylanmış çift çek valfli sistem girişi takın.

A.7 Elektrik bağlantısı

- Elektrik sistemleri üzerindeki çalışmalar yalnızca uzman personel tarafından yapılmalıdır.
- Anma değeri plakasındaki elektrik bilgilerinin güç kaynağı ile aynı olduğundan emin olun.

- Makineyi, kullanılan ülkenin güvenlik kuralları ve yerel kanunları uyarınca kurduğunuzdan emin olun.
- Güç kablosu hasar gördüyse herhangi bir riski önlemek üzere Müşteri Hizmetleri Servisi veya her durumda nitelikli personel tarafından değiştirilmelidir.
- Cihaz uygun biçimde topraklanmalıdır. Üretici, yetersiz topraklama sistemi sonuçlarından sorumlu değildir.
- Makineyi, varsa eş potansiyel koruma devresine bağlayın⏚.
- Makinenin güç kaynağını kısa devrelerden ve/veya aşırı yükten korumak için termik sigorta veya uygun bir otomatik termik manyetik devre kesici, ADS (Otomatik Besleme Kesintisi) takın.
- Makineyi akım kaçaklarına karşı korumak için, aşırı gerilim III kategorisine uygun olan, yüksek hassasiyetli manuel sıfırlamalı RCD (Artık Akım Cihazı) takın.
- Dolaylı kontaklara karşı koruma için (eş potansiyel koruma devresi ve toprak bağlantıları için sağlanan beslemenin türüne bağlı olarak ⏚) TN veya TT sistemlerinde yalıtım arızası durumunda beslemenin otomatik olarak kesilmesini sağlayan koruma cihazlarının kullanımını içeren, EN 60204-1 (IEC 60204-1) standardının 6.3.3. maddesine bakın ya da BT sistemleri için, elektrik bulunan bir parçanın olası ilk toprak arızasını (böyle bir arıza durumunda gücün kesilmesi için bir koruma cihazı sağlanmadıkça) göstermek amacıyla otomatik güç kesmeyi devreye almak için yalıtım kontrolörlerinin veya diferansiyel akım koruma cihazlarının kullanılması sağlanmalıdır. Bu cihaz arızanın tüm süresi boyunca devam etmesi gereken sesli ve/veya görsel bir uyarıyı devreye almalıdır. Örneğin: Bir TT sisteminde, beslemeden önce makinenin yerleştirildiği binanın topraklama sistemine uygun kesme akımına (ör. 30 mA) sahip bir artık akım cihazı takılmalıdır.
- Tamamen raflı bulaşık makinesinde giriş ve çıkış beslemesine bir acil durum anahtarı kurun. Daha sonra takılan tüm ilave modüller için, acil durum şalterini ekipmanın uçlarına taşıyın.
- Sonradan takılan ek modüller için güç kaynağı kablosunun uygun boyutta olduğundan emin olun.

A.8 Makine temizliği ve bakımı

- Uygun kişisel koruma ekipmanı için “A.3 *Kişisel koruma ekipmanı*“ bölümüne başvurun.
- Herhangi bir bakım işlemine başlamadan önce makineyi güvenli koşullara getirin. Makinenin güç kaynağı bağlantısını kesin ve varsa güç kaynağı kablosunun fişini çekin.
- Elektrik bağlantısının modeline ve tipine bağlı olarak, bakım işlemleri esnasında kablo ve fiş, işlemi gerçekleştiren operatör tarafından görülebilir bir konumda tutulmalıdır.
- Makineye ıslak el veya ayaklarla ya da yalın ayak olduğunuzda dokunmayın.
- Güvenlik korumalarını çıkarmayın.
- Yüksekte bulunan makineler üzerinde çalışmak için uygun korumaya sahip bir merdiven kullanın.
- Çeşitli rutin yapılan ve sıra dışı bakım işlemlerinin gerekliliklerine uyun. Talimatlara uyulmaması personel açısından risk teşkil eder.
- Uygun güvenlik tedbirleri (ör. kişisel koruyucu ekipman) alınmadan kimyasal maddelerle (ör. deterjan, parlatıcı, kireç çözücü vb.) temas kimyasal riske maruz kalmayı ve sağlığa gelecek olası zararı içerebilir. Bu nedenle her zaman kullanılan ürünlerin üzerindeki güvenlik kartlarına ve etiketlere bakın.

Onarım ve olağan dışı bakım

- Onarım ve olağan dışı bakımın, işinde uzman ve yetkili personel tarafından gerçekleştirilmesi gerekir. Üretici, yetkisi bulunmayan bir teknisyenin işleminden

kaynaklanan arıza veya hasarlar konusunda hiçbir yükümlülük kabul etmez ve böyle bir durumda, orijinal üretici garantisi geçersiz olur.

A.9 Servis

- Cihazın güvenlik standartlarını yalnızca orijinal yedek parçalar garanti edebilir.

A.10 Ambalajın bertarafı

- Her ambalaj parçasını, kurulumun yapıldığı ülkenin geçerli kurallarına uygun olarak bertaraf edin.

A.11 Makinenin bertaraf edilmesi

- Elektrik ekipmanı üzerindeki çalışmalar yalnızca uzman personel tarafından, güç kaynağının bağlantısı kesilerek yapılmalıdır.
- Sökme işlemleri uzman bir personel tarafından yapılmalıdır.
- Birisinin içeride sıkışması riskini önlemek amacıyla güç kablosunu ve her türlü bölme kapatma cihazını çıkararak cihazı kullanılmaz hale getirin.
- Uygun kişisel koruma ekipmanı için “A.3 *Kişisel koruma ekipmanı*“ bölümüne başvurun.
- Makineyi hurdaya çıkarırken “CE“ işareti, bu kılavuz ve cihazla ilgili diğer belgeler de yok edilmelidir.

ÖNEMLİ
Çeşitli operatörler tarafından başvurulması için bu talimatları dikkatli bir şekilde saklayın.

B GENEL BİLGİLER

B.1 Giriş

Bu kılavuz çeşitli cihazlarla ilgili bilgiler içermektedir. Bu rehberdeki ürün görüntüleri yalnızca örnek olarak verilmiştir.

Kılavuzda sunulan çizimler ve şemalar ölçekli değildir. Bunlar yazılı bilgileri bir taslakla tamamlar, ama tedarik edilen cihazın ayrıntılı şekilde gösterilmesini amaçlamaz.

Cihaz kurulum şemalarında verilen sayısal değerler milimetre ve/veya inç olarak ifade edilen ölçümleri gösterir.

B.2 Tanımlar

Aşağıda kılavuzda kullanılan başlıca terimlerin tanımları belirtilmiştir. Kullanımdan önce dikkatli bir şekilde okumanız önerilir.

Operatör	Makine kurulum, ayar, kullanım, bakım, temizlik, onarım ve taşıma personeli.
Üretici	Electrolux Professional SpA veya Electrolux Professional SpA'nın yetki verdiği başka herhangi bir servis merkezi.
Normal makine kullanım operatörü	Makinenin normal kullanımıyla ilgili görevler ve tehlikeler hakkında bilgilendirilmiş ve eğitilmiş operatör.
Müşteri Hizmetleri servisi veya uzman teknisyen	Üretici tarafından ders verilmiş/eğitilmiş ve profesyonel ve özel eğitimi, deneyimi ve kaza önleme yönetmeliklerine ilişkin bilgisi esas alındığında, makinede yapılan işlemleri değerlendirebilen, tanıyabilen ve her türlü riski önleyebilen operatör. Profesyonelliği mekanik, elektroteknik ve elektronik alanlarını kapsar.
Tehlike	Olası yaralanmanın veya sağlığa gelecek zararın kaynağı.
Tehlikeli durum	Operatörün bir veya daha fazla tehlikeye maruz kaldığı herhangi bir durum.
Risk	Tehlikeli bir durumda yaralanma veya sağlığa gelecek zarar olasılıkları ile risklerinin birleşimi.
Koruma cihazları	Operatörleri risklere karşı korumak için özel teknik araçların (korumalar ve güvenlik cihazları) kullanılmasından oluşan güvenlik önlemleri.
Koruma	Makinenin özel bir şekilde, fiziksel bir engel aracılığıyla koruma sağlamak için kullanılan bir elemanı.
Güvenlik cihazı	Riski ortadan kaldıran veya azaltan bir cihaz (koruma dışında); tek başına veya korumayla birlikte kullanılabilir.
Müşteri	Makineyi satın alan ve/veya yöneten ve kullanan kişi (ör. şirket, girişimci, firma).
Acil durdurma cihazı	Acil durdurma işlevi için tasarlanan bir bileşen grubu; cihaz tek bir işlemle devreye alınır ve kişilerin/makinelerin/malların/hayvanların zarar görmesini önler veya azaltır.
Elektrik Çarpması	Elektrik akımının kazayla insan vücudunda boşalması.

B.3 Makine ve üreticinin tanıtma verileri

Makinenin üzerindeki işaretlerin veya veri plakasının bir örneği aşağıda sunulmuştur:

Made in EU 2017
F.Mod. Comm.Model
PNC Ser.Nr.
EL V Hz kW
Type ref.
CE IPX5 WEEE
Electrolux Professional spa - Viale Treviso, 15 - 33170 Pordenone (Italy)

Veri plakası, ürün tanıtım ve teknik verilerini sağlar. Plaka üzerindeki çeşitli bilgilerin anlamları aşağıda belirtilmiştir:

F.Mod.	ürünün fabrika açıklaması
Comm.Model	ticari açıklama
PNC	üretim numara kodu
Ser.Nr.	seri numarası
V	güç kaynağı voltajı
Hz	güç kaynağı frekansı
kW	maks. güç girişi
Type ref.	makinenin tipini belirtmek için kullanılan kısaltmaların listesi, benzersiz
CE	CE işareti
IPX5	toz ve su koruma sınıfı
Electrolux Professional SpA Viale Treviso 15 33170 Pordenone Italy	üretici

Veri plakası, ekipmanın ön panelinde yer almaktadır.

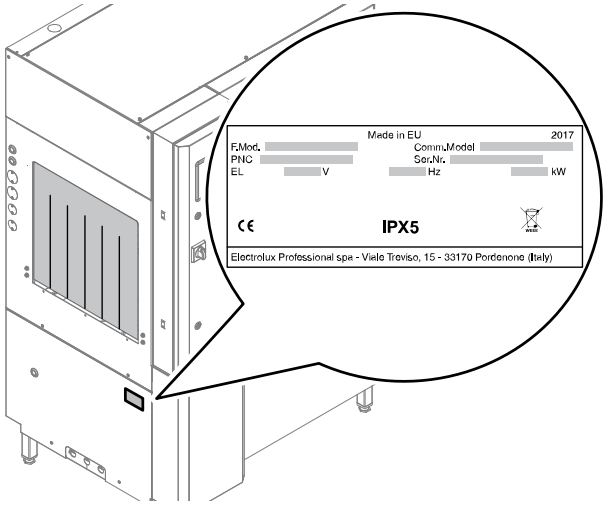

Şek. 1 Veri plakası konumu

ÖNEMLİ
Makineyi kurarken elektrik bağlantısının veri plakasında belirtilene uygun olarak gerçekleştirildiğinden emin olun.

NOT!
Üreticiyle ilişkiler için (ör. yedek parça sipariş ederken vb.) makinenin veri plakasında verilen verilere bakın.

B.4 İlave göstergeler

Kılavuzda sunulan çizimler ve şemalar ölçekli değildir. Bunlar yazılı bilgileri bir taslakla tamamlar, ama tedarik edilen makinenin ayrıntılı şekilde gösterilmesini amaçlamaz.

Makine kurulum şemalarında verilen sayısal değerler milimetre ve/veya inç olarak ifade edilen ölçümleri gösterir.

Makineler alışıldık şekilde basket besleme tarafı sağda (“R“) olacak şekilde gösterilmiştir; sol basket beslemesi (“L“) bulunan makineler yalnızca yan tarafın açıkça belirtilmesi gerektiği durumlarda gösterilmiştir.

Makine, boyutundan dolayı, tam bir görünüm sağlamak için bazen şematik olarak işlevsel modüllerine ayrılmış olarak gösterilmiştir.

B.4.1 Fabrika açıklamasının yorumlanması

Veri plakasındaki fabrika açıklamasının anlamı aşağıda belirtilmiştir:

(1)	(2)	(3)	(4)	(5)	(6)	(7)	(8)	(9)
E	DR	150	E	C		5		
Z	DR	20P	E	L		5		V

	Açıklama	Olası değerler
(1)	Marka	E=Electrolux Professional, Z= Zanussi, V=Veetsan*
(2)	Makine Türü	DR = çift yıkama
(3)	Basket/saat	150 = 150 r/sa 200 = 200 r/sa 20P = 200 r/sa, ön yıkamalı 22″ 250 = 250 r/sa 25P = 250 r/sa, ön yıkamalı 35″
(4)	Kaynak	E = elektrik S = buhar
(5)	Yön	R = Sağdan sola L = Soldan sağa C = sahada özel yönlendirme
(6)	Hidrolik devre	Boş = basınç A = atmosferik
(7)	Frekans / Gerilim	5 = 50 Hz — 380-415V 3N~ 6 = 60 Hz — 380-415V 3N~ 4 = 60 Hz — 220-240V 3~ 8 = 60 Hz — 208V 3~ Deniz modeli: 5M = 50 Hz — 400V 3~ 6M = 60 Hz — 440V 3~ 5M = 60 Hz — 480V 3~
(8)	Diğer işlevler	W = WRAS - Filigran sertifikası
(9)	İşlev düzeyi	Boş = menfezsiz ESD'siz (Enerji Tasarruf Cihazı) V = menfezsiz ESD (Enerji Tasarruf Cihazı)

B.5 Tür referansı

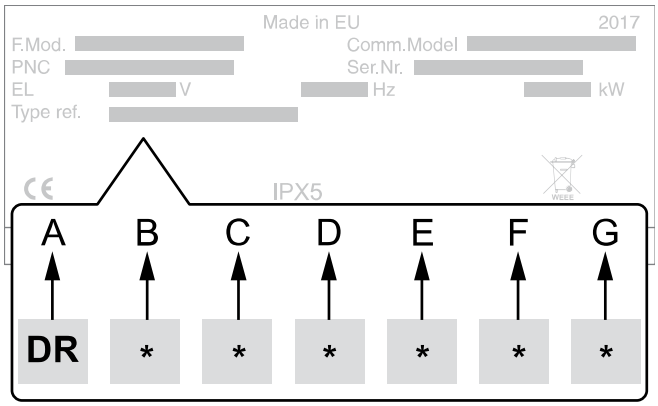

Açıklamalar

A	Cihaz türü • Çift Yıkamalı bulaşık makinesi
B	Verim • 0 = 150 basket/saat • 1 = 200 basket/saat • 2 = 250 basket/saat
C	Durulama türü • 0 = durulama pompasız • 1 = durulama pompalı
D	Enerji Tasarrufu Cihazı [ESD] • 0 = ESD'siz • 1 = ESD'li

Açıklamalar (devamı)

E	Isıtma elemanları gücü • 0 = 22 KW • 1 = 24 KW • 2 = 26 KW • 3 = 29 KW • 4 = 40 KW
F	Güç kaynağı • 0 = Elektrik
G	Kurutma modülü • 0 = yok • 1 = Orta • 2 = Büyük • 3 = Köşe 90°

DİKKAT
Sonradan takılan ek modüller için güç kaynağı kablosunun uygun boyutta olduğundan emin olun.

B.6 Sorumluluk

Üretici, aşağıdakilerden kaynaklanan hasarlar ve arızalardan kaynaklanan her türlü sorumluluğu reddeder:

- bu kılavuzda bulunan talimatlarına uyulmaması;
- Usta elinden çıkmış şekilde yapılmayan onarımlar ve yedek parça kataloğunda belirtilenlerden farklı parçalar kullanılarak yapılan değişiklikler (orijinal olmayan yedek parçalar ile aksesuarların takılması ve kullanılması cihazın çalışmasını olumsuz etkileyebilir ve orijinal üretici garantisini geçersiz kılar);
- uzman olmayan teknisyenler tarafından gerçekleştirilen işlemler;
- İzinsiz değişiklikler veya işlemler;
- bakım yapılmaması veya eksik ya da yetersiz bakım yapılması;
- Cihazın yanlış kullanımı;
- öngörülemeyen olağanüstü olaylar;
- Cihazın bilgisiz ve/veya eğitimsiz personel tarafından kullanılması;
- makinenin kullanıldığı ülkedeki iş yerinde güvenlik, hijyen ve sağlıkla ilgili yürürlükteki hükümlerin uygulanmaması.

Üretici aşağıdakiler için herhangi bir sorumluluk kabul etmez:

- kullanıcı veya Müşteri tarafından yapılan keyfi değişiklikler ve dönüşümlerden kaynaklanan hasar;
- kılavuzdaki basım veya çeviri hatalarından kaynaklanan yanlışlıklar.

İşveren, iş yeri yöneticisi veya servis teknisyeni makinenin kullanıldığı ülkede yürürlükte olan yönetmeliklere uygun olarak operatörlerin takacağı yeterli ve uygun kişisel koruma ekipmanlarını belirleyip seçmekten sorumludur.

Müşterinin Üreticiden aldığı kurulum, kullanım ve bakım kılavuzuna herhangi bir ekleme, kılavuzun bütün parçasını oluşturur ve bu nedenle bir arada tutulması gerekir.

B.7 Telif hakkı

Bu kılavuz yalnızca operatörün başvurması amacıyla hazırlanmıştır ve üçüncü taraflara yalnızca Electrolux Professional SpA şirketinin izniyle verilebilir.

B.8 Kılavuzun saklanması

Kılavuz hurdaya çıkarmaya kadar cihazın tüm ömrü boyunca dikkatlice saklanmalıdır. Kılavuz, devir, satış, kiralama, kullanım hakkını verme veya uzun süreli kiralama durumunda cihazla birlikte verilmelidir.

B.9 Kılavuzun kullanıcıları

Bu kılavuz aşağıdakilere yöneliktir:

- taşıma ve yerleştirme personeli;
- kurulum ve devreye alma personeli;
- uzman personel - Müşteri Hizmetleri servisi (servis kılavuzuna bakın).

C TEKNİK VERİLER

C.1 Ana teknik özellikler

Ortak

Güç kaynağı voltajı	V	380-415V 3N~
Aralık	Hz	50 Hz 60 Hz
Güç kablosu	Tür	H07RN-F
Devre kesici şalter	A	125A 3P+N 380-415V 3N~
Besleme suyu basıncı	bar [kPa]	1.5 bar [150 kPa]...6 bar [600 kPa] 2 bar [200 kPa]...6 bar [600 kPa][1]
Sıcak su besleme ısısı	°C	50 60[2]
Soğuk su besleme ısısı	°C	15[3]
Sudaki klorür konsantrasyonu	ppm	<20
Su sertliği	°f/ °d/ °e	5 - 8 2.8 - 4.5 3.5 - 5.6
Suyun elektrik iletkenliği	µS/cm	<400
Koruma sınıfı		IPX5
Yıkama hızı sayısı		3

1. Ön yıkama modülü takılı olan modellerde.
2. Yüksek güçlü modeller için önerilen sıcak su sıcaklığı.
3. ESD'li modeller için önerilen soğuk su sıcaklığı.

Makine

Modeli			150 basket/saat	200 basket/saat	250 basket/saat
3. hızda yıkama kapasitesi	basket/sa.		150	200	250
Su tüketimi	l/sa.		180	180	230
	lt/basket		1,2	0,9	0,95
Durulama basıncı Basınç azaltıcı kalibrasyonu	bar [kPa]		1,2 (120)	1,2 (120)	1,0 (100)
Çekilen en yüksek güç	kW	Enerji Tasarruf Cihazsız	22	-	-
		Enerji Tasarruf Cihazlı	26	33	40
		HP[1]	-	42	49
Yasal gürültü seviyesi Leq	dB(A)	ESD yok	LpA: 58 dB - KpA: 1,5 dB[2]	LpA: 58 dB - KpA: 1,5 dB[2]	LpA: 58 dB - KpA: 1,5 dB[2]
		ESD	LpA: 62 dB - KpA: 1,5 dB[2]	LpA: 62 dB - KpA: 1,5 dB[2]	LpA: 62 dB - KpA: 1,5 dB[2]

1. Yüksek güçlü modeller.
2. Gürültü emisyon değerleri EN ISO 11204'e göre alınmıştır.

Ön Yıkama

Modeli		Ön yıkama orta 22″	Ön yıkama büyük 35″
Tank kapasitesi	l	35	70
Sıcaklık (min. - maks.)	°C	10 - 40	10 - 40
Pompanın gücü	kW	0,37	1,19
Tank ısıtma elemanı[1]	kW	7	14
Çekilen en yüksek akım	A	10,3	22

1. Yalnızca sterilizasyon çevrimi bulunan modelde.

Yıkama

Tank kapasitesi	l		70
Sıcaklık	°C		55 - 65 [75 - 80][1]
Pompanın gücü	kW	50 Hz	1,19
		60 Hz	1,18
Tank ısıtma elemanı	kW		10 [20][1]

1. Yüksek güçlü modeller.

Durulama

Modeli			150 basket/saat	200 basket/saat	250 basket/saat
Sıcaklık	°C		85 [87 - 92][1]	85 [87 - 92][1]	85 [87 - 92][1]
Kazan kapasitesi	l		14	14	14
Pompanın gücü	kW		0,5	0,5	0,5
Kazan ısıtma elemanları	kW	Enerji Tasarruf Cihazsız	10	10	10
		Enerji Tasarruf Cihazlı	14	14	19
		HP[1]	20	19-20[2]	-

1. Yüksek güçlü modeller.
2. Modellere bağlı olarak

ESD

Fan motoru gücü	kW	0,35
Fanın çektiği akım	A	1,5

C.2 Güç kaynağı özellikleri

Makineye giden AC güç kaynağı aşağıdaki koşulları karşılamalıdır:

- maks. voltaj değişimi ± %6
- maks. frekans değişimi ± %1 sürekli ± %2 kısa süre için.

Harmonik bozulma, dengesiz üç fazlı besleme voltajı, voltaj dalgalanmaları, kesinti, düşüşler ve diğer elektrik özellikleri EN 60204-1 (IEC 60204-1) Standardının 4.3.2. maddesinin hükümlerine uymalıdır.

D TAŞIMA, YERLEŞTİRME VE DEPOLAMA

UYARI

"*Güvenlik Bilgileri*" bölümüne bakın.

D.1 Giriş

Taşıma (ör. cihazın bir yerden diğerine transfer edilmesi) ve yerleştirme (ör. iş yerlerinin içinde transfer) yeterli kapasitede özel ve yeterli araçlar kullanılarak yapılmalıdır.

DİKKAT

Cihaz, yalnızca aşağıdakilere sahip olması gereken uzman personel tarafından taşınmalı, yerleştirilmeli ve depolanmalıdır:

- kaldırma sistemlerinin kullanılmasında özel teknik eğitim ve deneyime;
- ilgili sektörlerdeki güvenlik yönetmeliklerine ve yürürlükteki yasalara ilişkin bilgilere;
- genel güvenlik kurallarına ilişkin bilgilere;
- gerçekleştirilen işlemin türüne uygun kişisel koruma ekipmanına;
- her türlü tehlikeyi tanıma ve önleme yeteneğine.

ÖNEMLİ

Taşıma sırasında meydana gelen hasarları anında kontrol edin.
Ambalajı yükü boşaltma işleminden önce ve sonra inceleyin.

D.2 Taşıma: Taşıma şirketi için talimatlar

ÖNEMLİ

Taşınan yük aşağıdaki durumlarda yer değiştirebilir:

- Frenleme yaparken;
- Hızlanırken;
- Köşelerde;
- Bozuk yollarda.

D.3 İşleme

Cihaz indirme ve depolama işlemleri için düz zemine sahip uygun bir alan ayarlayın.

D.3.1 Yerleştirme işlemlerine ilişkin prosedürler

Kaldırmadan önce:

- Tüm operatörleri güvenli bir yere gönderin ve kişilerin yerleştirme bölgesine girmesini önleyin;
- Yükün dengeli olduğundan emin olun;
- Kaldırma sırasında hiçbir malzemenin düşmeyeceğinden emin olun. Darbeleri önlemek için dik olarak döndürün;
- Cihazı zeminden en düşük yükseklikte tutarak taşıyın.

Doğru ve güvenli kaldırma işlemleri için:

- Özellikler ve kapasite için en uygun ekipman türünü kullanın (ör. elektrikli palet taşıyıcı veya forklift);
- Keskin kenarları örtün;
- Forkları ve kaldırma işlemlerini ambalajın üzerindeki talimatlara göre kontrol edin.

D.3.2 Yer değiştirme

Operatör:

- İzlenecek yolda genel bir görüşe sahip olmalıdır;
- Tehlikeli durumlarda manevrayı durdurmalıdır.

D.3.3 Yükün yerleştirilmesi

- Yükü yerleştirmeden önce yolun boş ve zeminin yükü alabilecek şekilde düz olduğundan emin olun.
- Cihazı ahşap paletten kaldırın, bir tarafa doğru hareket ettirin ve ardından zemine kaydırın.

D.4 Depolama

Cihaz ve/veya parçaları titreşimlerden arındırılmış sakin bir yerde -10°C [14°F] ile 50°C [122°F] arasındaki ortam sıcaklığında depolanmalı ve neme karşı korunmalıdır.

Cihazın depolandığı yer:

- cihaz yükünü taşıyabilmelidir,
- cihazın şeklinin bozulmasını veya destek ayaklarına hasar gelmesini önlemek için düz bir destek yüzeyi bulunmalıdır.

D.5 Müşteri paketleme kontrolleri

- Taşıma ve teslimat sırasında mallardan nakliyeci sorumludur.
- Görünür ve görünmeyen hasar olması durumunda şikayetinizi nakliyeciye bildirin.
- Sevkiyat notunda her türlü hasarı ve eksikliği belirtin.
- Sürücünün sevkiyat notunu imzalaması gerekir. Sevkiyat notu imzalanmazsa nakliyeci iddiayı reddedebilir (nakliyeci gerekli formu verebilir).
- Yalnızca paket açıldıktan sonra görünen saklı hasarlar ve eksiklikler için, sevkiyattan sonraki en fazla 15 gün içinde teslim edilen malların denetlenmesini talep edin.

Paketleme kontrolleri sonrası

1. Ambalajı çıkarın.
   Cihazı darbelerden korumak için paketini açarken ve yerleştirirken özen gösteriniz.
2. Ambalajda yer alan tüm belgeleri saklayın.

UYARI
"*Güvenlik Bilgileri*" bölümüne bakın.

E.1 Giriş

UYARI

Makinenin devre kesme şalterinin Kapalı ("O") konumunda kilitlenmiş olduğundan emin olun.

E.2 Müşterinin sorumlulukları

Müşteri aşağıdakileri sağlamalıdır:

- Cihazdan önce ekipmanın teknik özelliklerine (C *TEKNİK VERİLER* ve C.2 *Güç kaynağı özellikleri*) uygun yeterli bir elektrik kaynağının monte edilmesi;
- iş yerinin elektrik sisteminin makinenin metal yapısına uygun kesite sahip bir bakır kabloyla eş potansiyelli bağlantısı (*Kurulum şeması* bölümündeki "EQ" konumuna bakın);
- iş yerinin elektrik panosu ile ekipman arasındaki elektrik bağlantısı için kanallar;
- C *TEKNİK VERİLER* bölümünde ve E.8 *Su tesisatı bağlantıları* paragrafında gösterildiği gibi su besleme ve tahliye bağlantıları ile diğer bağlantılar;

E.3 Davlumbaz kurulumu

Cihazın kurulumuna başlamadan önce davlumbazı taktığınızdan emin olun.

ÖNEMLİ
Enerji tasarruf cihazı [ESD] olan modeller 2 davlumbazlıdır.

E.3.1 ESD içermeyen modeller

Üst paneli sökün ve davlumbaz kurulumuna başlayın.

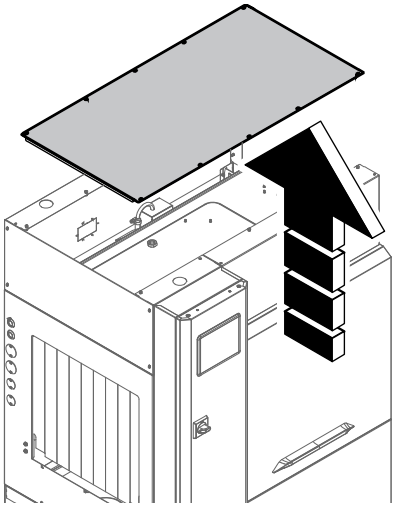

44″ sağdan sola model

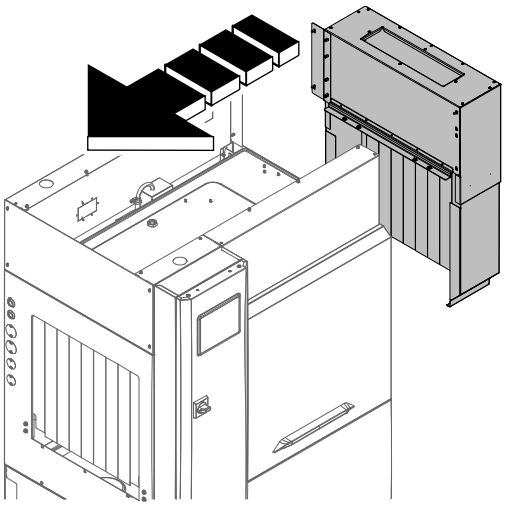

44″ soldan sağa model

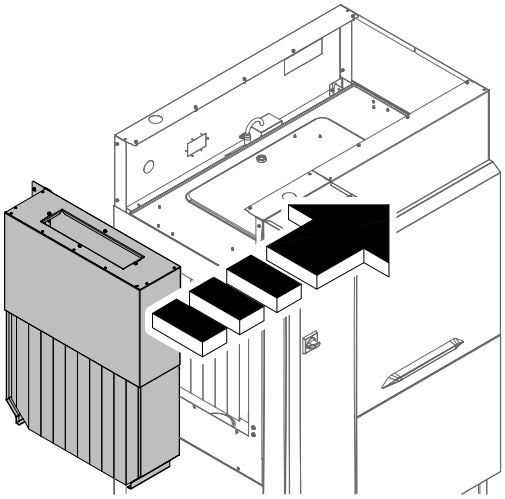

66″/79″ sağdan sola model

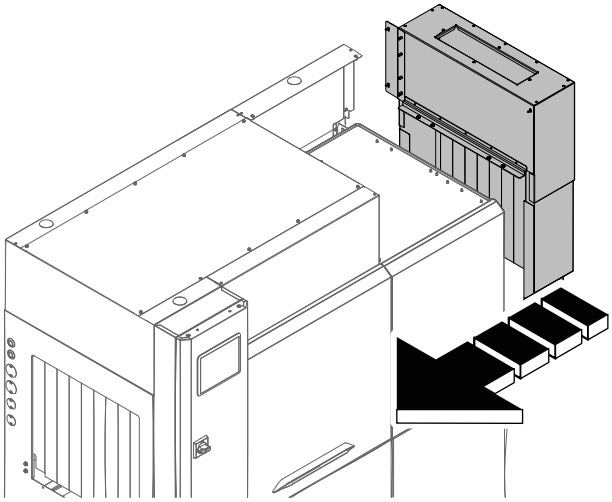

66″/79″ soldan sağa model

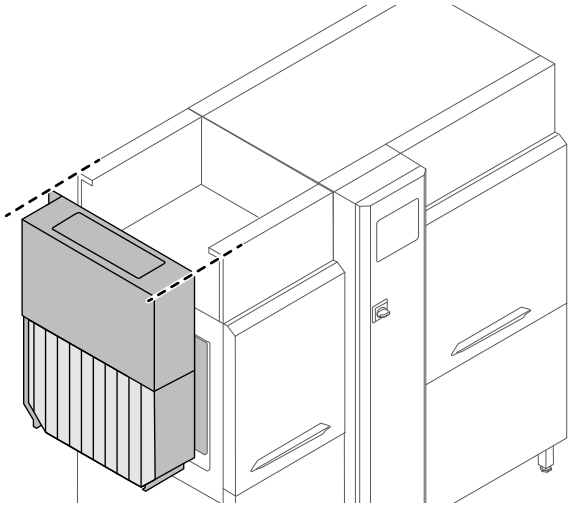

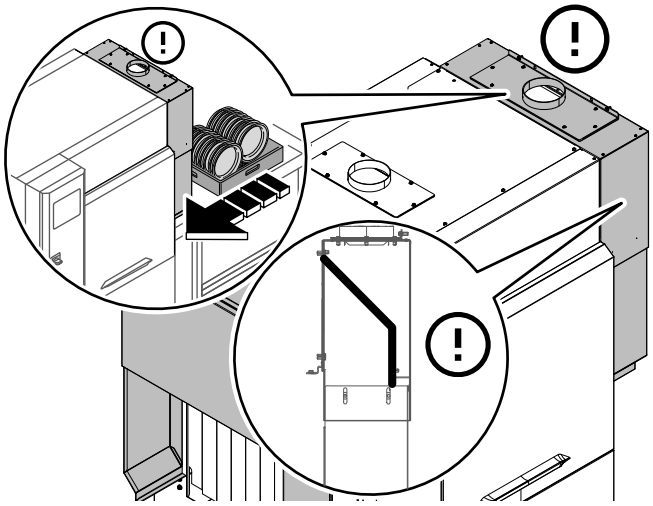

44″ soldan sağa model

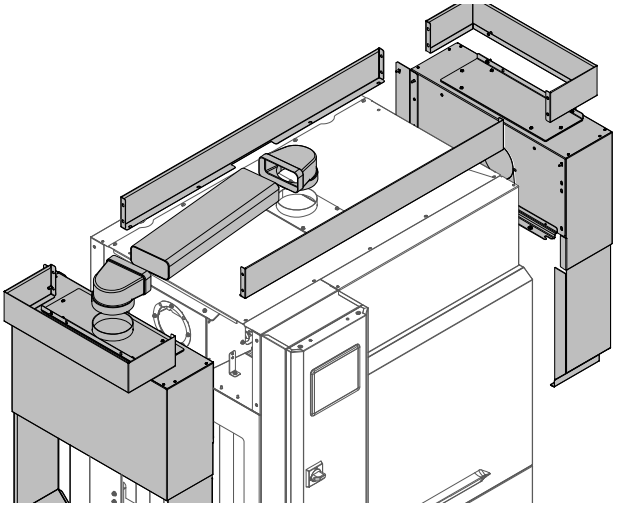

E.3.2 ESD bulunan modeller

Üst paneli sökün ve davlumbaz kurulumuna başlayın.

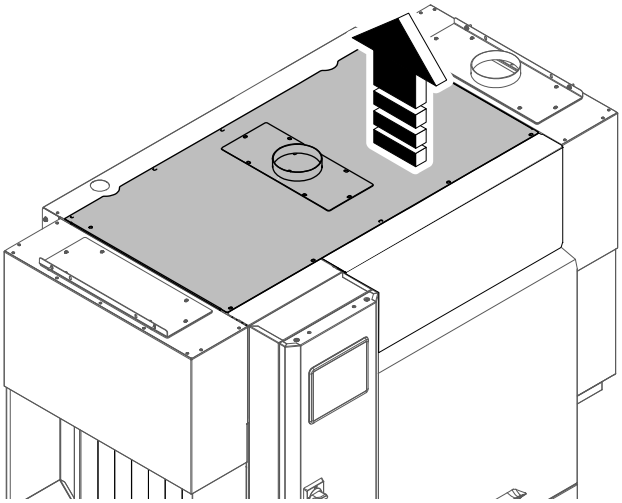

DİKKAT
Doğru tarafa sol ve sağ davlumbazı kurmak için aşağıdaki çizimlere bakın.

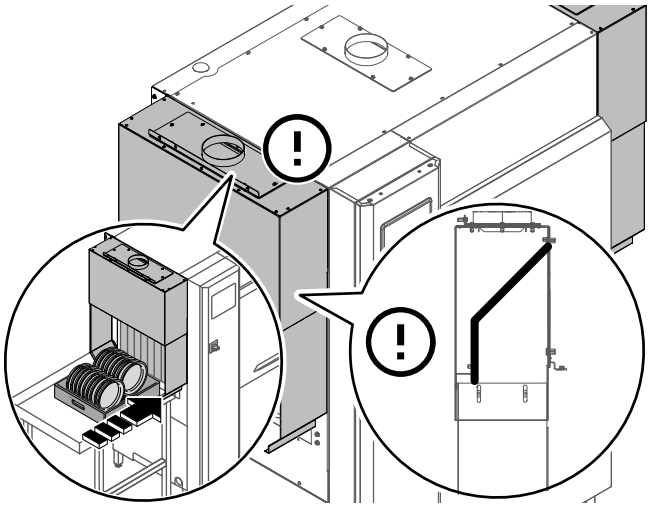

44″ sağdan sola model

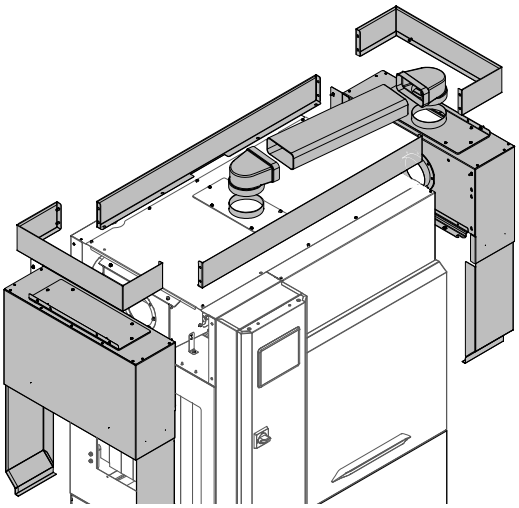

66″/79″ sağdan sola model

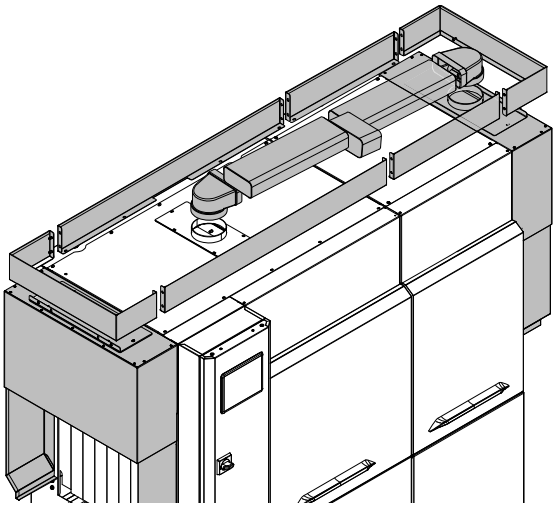

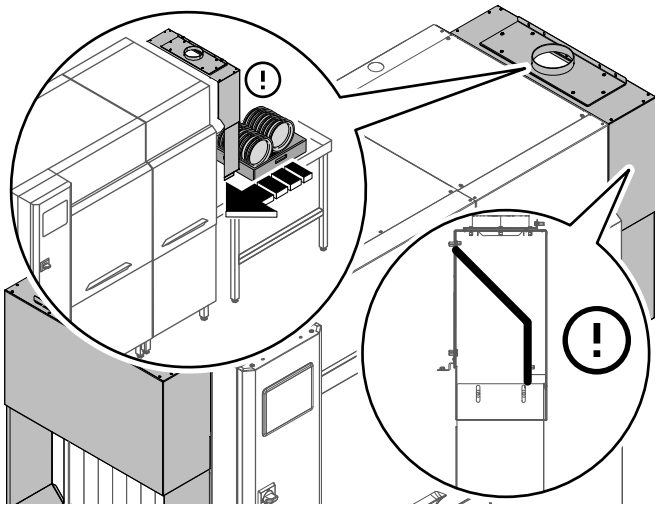

66″/79″ soldan sağa model

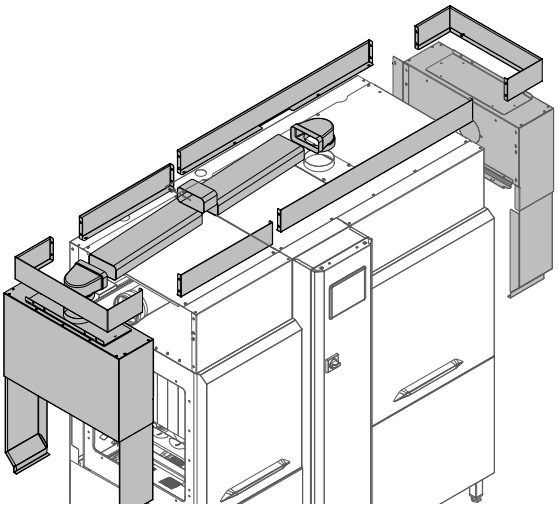

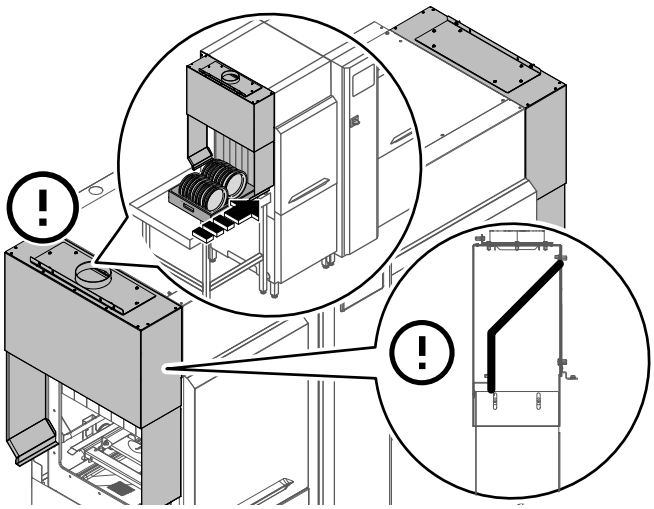

E.4 Makinenin alan sınırları

- Makinenin etrafında uygun bir alan bırakılmalıdır (işlemler, bakım, doğru hava değişimi vb.).
- Bu alan, diğer ekipmanların ve/veya araçların kullanılması ve/veya aktarılması durumunda ya da iş yerinin içinde çıkış güzergâhları bulunması gerekiyorsa artırılmalıdır.

DİKKAT
Makineyi, iç bileşenlerin doğru havalandırılmasını etkilememek için duvardan en az 50 mm uzağa kurun.

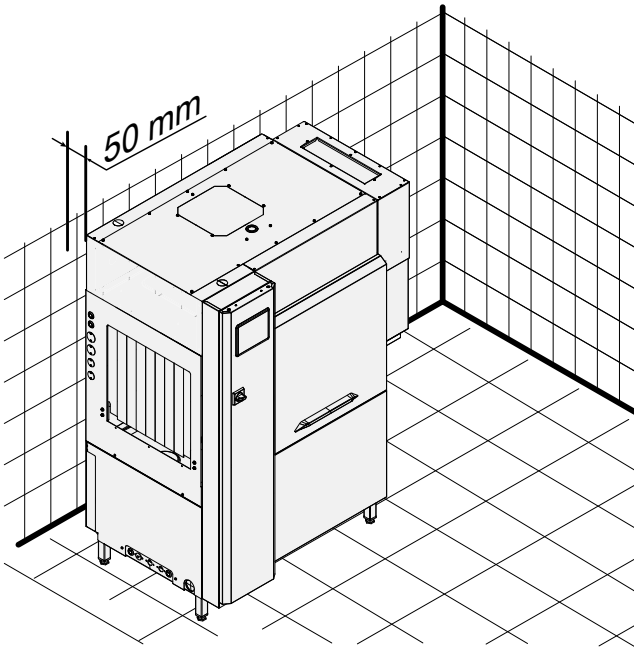

DİKKAT
ESD bulunan makineler için tavanla arasındaki mesafenin en az 300 mm olduğundan emin olun.

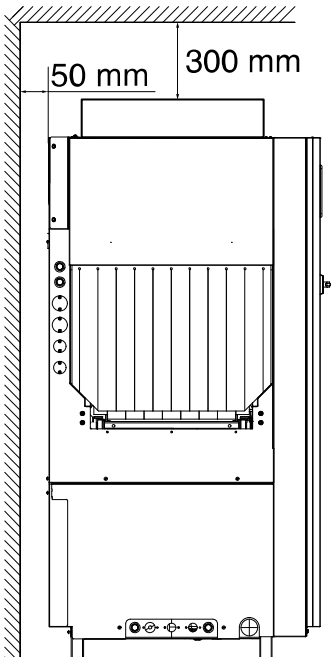

E.5 Aspiratör

Makinenin çalışmasını tehlikeye atmamak için olası aspiratörü mutlaka makineye 400 mm'den yakın olmayacak şekilde yerleştirin.

Aspiratör makinenin yaydığı buharı dışarı atmak için kullanılır. Aspiratörün hava basması makinenin modeli, kurulum türü ve kurulduğu iş ortamı hesaba katılarak hesaplanmalıdır.

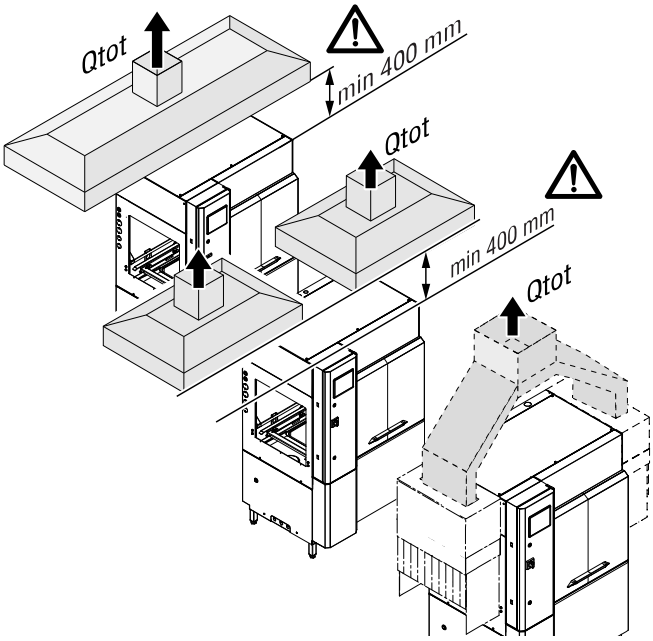

Modeli		Toplam mik. (VDI2052)
...DR150.....	ESD ve kurutucusuz	2876 m³/sa.
...DR150.....	ESD'li ve kurutucusuz	1468 m³/sa.
...DR200..... ...DR20P.....	ESD ve kurutucusuz	3195 m³/sa.
...DR200..... ...DR20P.....	ESD'li ve kurutucusuz	1665 m³/sa.
...DR250..... ...DR25P.....	ESD ve kurutucusuz	3410 m³/sa.
...DR250..... ...DR25P.....	ESD'li ve kurutucusuz	1795 m³/sa.

E.6 Konumlandırma

NOT!
Makineyi kurduğunuz oda sıcaklığının en az 18°C [64,5°F] olduğundan emin olun.

Makine kurulum yerine ve ambalaj tabanına yalnızca kurulurken götürülmelidir.

Makinenin düzenlenmesi:

- Makineyi gerekli yere konumlandırın.
- Özel ayarlanabilir ayakları çevirerek ekipmanı ayarlayın. Tahliye çevrimi sırasında suyun en iyi şekilde tahliyesini kolaylaştırmak için makineyi, tahliye tarafına en az 3° eğimle ayarlayın.

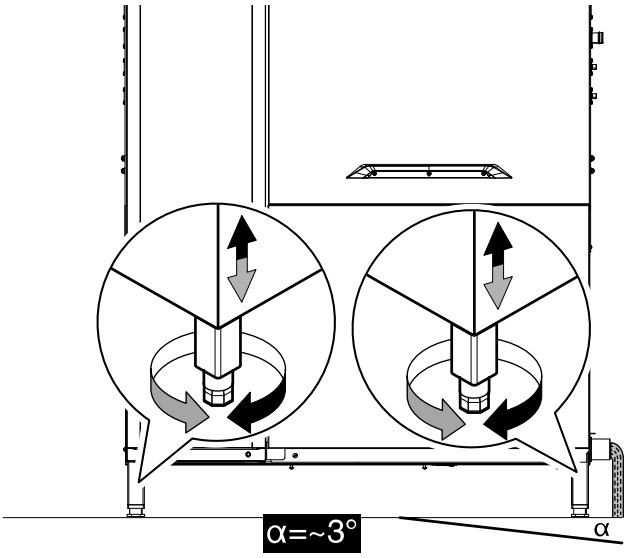

- Kirli suyun tanklardan tahliyesini kolaylaştırmak için, makineyi en az 3° eğimle ayarlayınız.

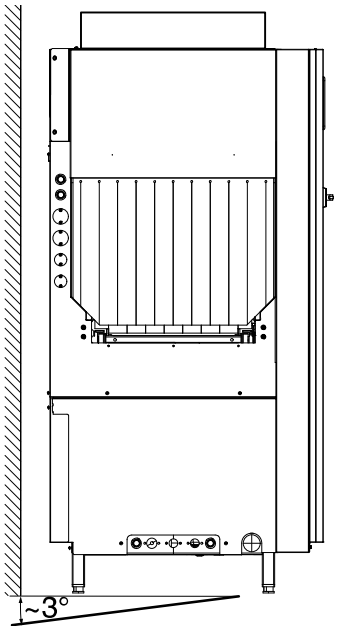

- Koruyucu filmi tutkal izleri bırakmaktan kaçınmak için yırtmadan dikkatlice dış panellerden çıkarın.

E.7 Ambalajın bertarafı

Ambalaj, cihazın kullanıldığı ülkede yürürlükte olan yönetmeliklere uygun olarak bertaraf edilmelidir. Tüm ambalaj malzemeleri çevre dostudur.

Bu malzemeler güvenli bir şekilde saklanabilir, geri dönüştürülebilir ya da uygun bir atık yakma tesisinde yakılabilir. Geri dönüştürülebilen plastik parçalar aşağıdaki gibi işaretlenmiştir:

PE	**Polietilen** • Dış paket • Talimatlar paketi
PP	**Polipropilen** • Bantlar
PS	**Polisitren köpük** • Köşe koruyucular

Ahşap ve karton kısımlar cihazın kullanıldığı ülkede yürürlükte olan yönetmeliklere uyularak bertaraf edilebilir.

E.8 Su tesisatı bağlantıları

ÖNEMLİ
Filigranlı cihazlar, Avustralya Tesisat Kanunu'na göre (PCA) kurulmalıdır.

Makinenin su girişlerini ve tahliye borularını su tesisatı devresi ve kurulum şemalarına göre takın.

Aşağıdaki durumlarda makinenin önüne bir güçlendirici pompa takılması gerekir:

- dinamik su basıncı 1.5 bar [150 kPa] değerinden düşüktür;

Basınç 6 bar [600 kPa] değerinden daha yüksekse giriş borusuna basınç azaltıcı valf takılmalıdır. Besleme suyu sıcaklığı makinenin düzeniyle ilgilidir.

Su bağlantısı ISO 228/1 DN 20 (G 3/4 inç)

- Yalnızca Enerji Tasarrufu Cihazı takılı olan modeller için soğuk su girişi ısısı:
  – 15°C.
- Sıcak su girişi ısısı:
  – 60°C.
  – Önerilen sıcak su ısısı: 50°C.
- Dinamik su girişi basıncı:
  – 1.5 bar [150 kPa] - 6 bar [600 kPa].
  – 2 bar [200 kPa] - 6 bar [600 kPa] (ön yıkama modülü takılı olan modellerde).

Tahliye çıkışı hortum bağlantısı

- Bir tıkaç takarak ana tahliye borusuna tahliye çıkış hortumunu bağlayın veya çıkış hortumunu zemine kurulmuş olan bir “S“ tıkacına yerleştirin.

Su tesisatı bağlantısı

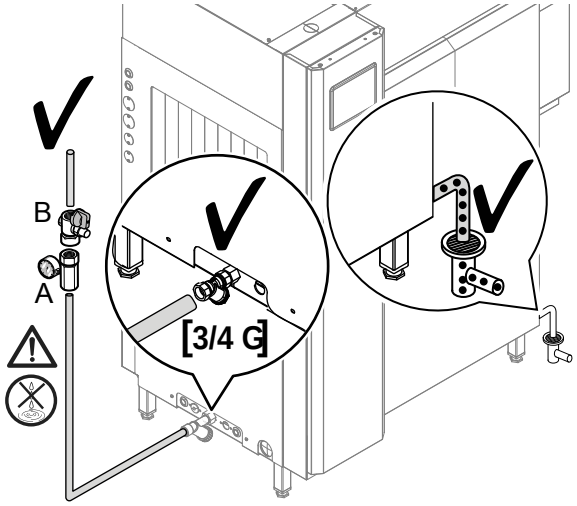

DİKKAT
Her bağlantı için, makine ile şebeke arasına bir kesme valfi “B“ ve bir basınç ölçeği “A“ takarak.
Su kaçaklarını önlemek için her bileşenin sızdırmazlığını sağlamaya dikkat edin.

NOT!
Geri dönüşü/ters akışı önleyici koruma bulunan bağlantı boruları, emniyet valfi ve açma/kapatma valfi isteğe bağlı aksesuarlar olarak bulunur.

Makinenin etkin çalışmasını garanti etmek için bulaşık makinesi giriş bağlantı hortumuna aşağıdaki durumda bir su arıtma cihazı takın:

- Su sertliği 14°fH/8°dH/10°eH değerini aşıyorsa (su yumuşatıcı ve/veya su iyonlaştırıcı);
- sudaki klorür konsantrasyonu 20 ppm değerini aşıyorsa (ters ozmoz cihazı).

E.9 Yapısal değişiklikler

Üretici, basketli tip bulaşık makinesini, farklı yapılandırmalar elde etme olanağıyla birlikte Electrolux Professional ürün kataloğunda bulunan basket yerleştirme sistemlerine bağlama olanağı sunar. Makineyle birlikte sunulan “EC“ (Avrupa Birliği) Uyumluluk Beyanı da bu yapılandırmaları dikkate alır. Üretici makinede başka yapısal değişiklikler yapma olanağı sunmaz, ancak belgelerde gösterildiği gibi yukarıda açıklananlardan (bütünleşik bir şekilde düzenlenen ve kontrol edilen bir dizi makine oluşturmak için) farklı sistemlerle başka birleşim türlerinin yapılmasını sağlar. Her durumda, Avrupa Birliği Direktifleri ile makinenin kullanıldığı ülkede yürürlükte olan yönetmeliklerin hükümlerine uyulması ve gerekli belgelerin alınması gerekir. Üretici, kullanıcı veya üçüncü taraflar tarafından yapılan keyfi değişiklikler ve dönüştürmelerden kaynaklanan her türlü sorumluluğu reddeder. İstekler veya daha fazla bilgi için, Via Treviso, 15 - 33170 Pordenone - İtalya adresindeki Electrolux Professional SpA ile iletişime geçin.

E.10 Basket yerleştirme sistemlerinin kurulması

UYARI

Makinenin devre kesme şalterinin Kapalı (“O“) konumunda kilitlenmiş olduğundan emin olun.

Basket tipli bulaşık makineleriyle sağlanan mekanik ve elektrik bağlantıları için düzenlenmeler aşağıda açıklanmaktadır. Çeşitli türdeki basket yerleştirme sistemi bağlantılarıyla ilgili daha fazla ayrıntı için kurulan belli yerleştirme sistemiyle verilen talimatlara bakın.

E.11 Mekanik bağlantı düzenlemesi (yalnızca motorsuz çalışan Electrolux Professional basket yerleştirme sistemi için)

Bu düzenleme motorsuz çalışan basket yerleştirme sistemlerini (ör. makaralı yollar, masalar vb.) takmak için uygundur.

1. Varsa makinedeki havalandırmaları sökün.
   Makine panellerinin solunda 2 delik ve sağında 2 delik görebilirsiniz.

2. 4 adet metrik somun (⌀=6 mm) “B“ kullanarak basket yerleştirme sistemini bulaşık makinesine bağlayın.

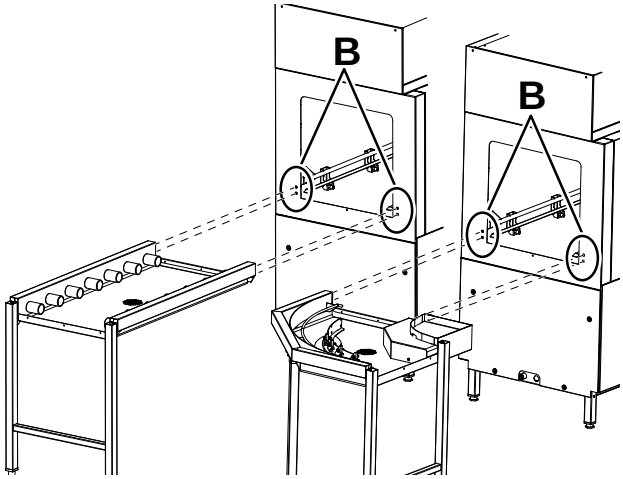

3. Ekipmanı özel ayarlanabilen ayakları çevirerek ve kusursuz biçimde düz olduğundan emin olarak ayarlayın.

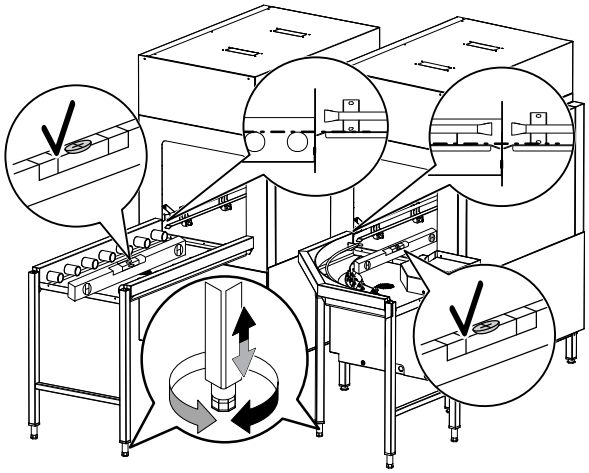

4. Montajı tamamlamak için basket işleme sistemiyle birlikte verilen talimata bakın.
5. Su sızıntılarını[1] Basket yerleştirme sistemi arasına silikon uygulayın “C“.

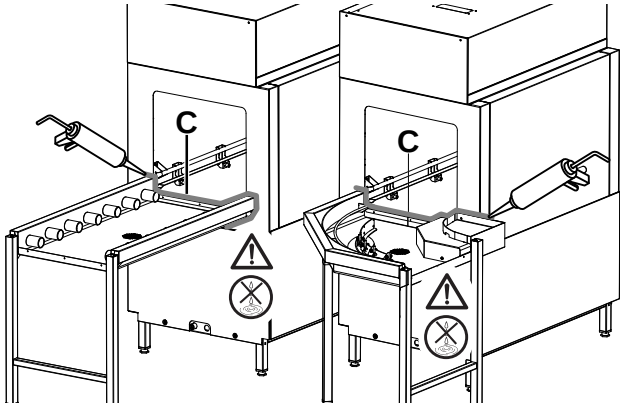

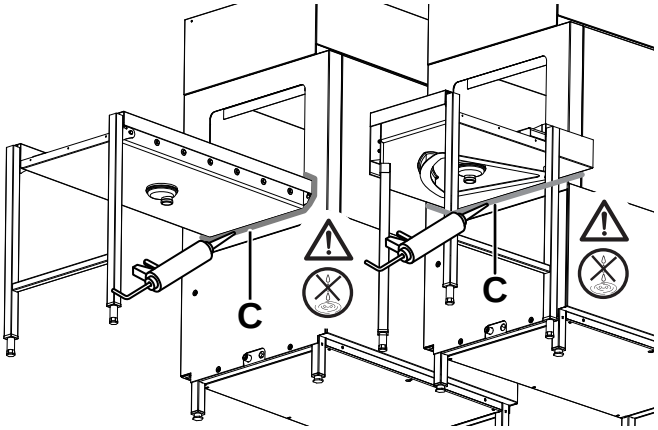

DİKKAT
Su kaçağı olmadığından emin olun.

E.12 Elektrik bağlantısı düzenlemesi (yalnızca motorla çalışan Electrolux Professional basket yerleştirme sistemi için)

Bu düzenleme motorla çalışan basket yerleştirme sistemlerini (ör. halatlı taşıma bandı) takmak için uygundur.

Motorla çalışan basket yerleştirme sistemlerini kurmak için Electrolux Professional basket yerleştirme sistemiyle sağlanan talimatlara başvurun.

DİKKAT
Basket yerleştirme sisteminin elektrikli güç hatları, kablo demeti şemasında gösterildiği gibi kısa devrelere karşı korunmaktadır.

E.13 Uç limit şalterinin kurulumu

ÖNEMLİ
Yalnızca Electrolux Professional Uç Limit Şalteri takın.

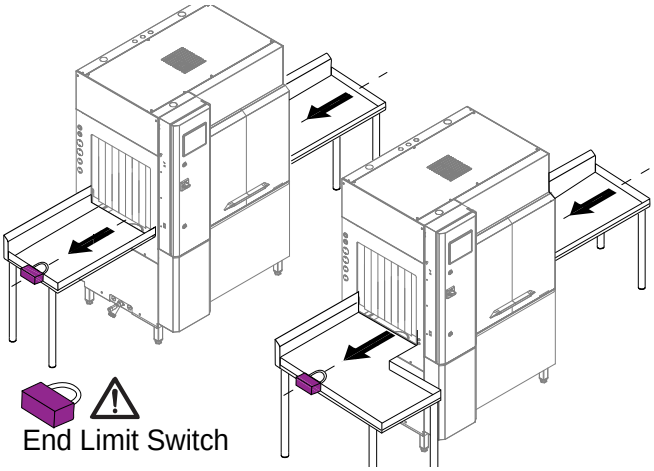

1. Bu amaç için önerilen Electrolux Professional silikon mevcuttur. Ürünü, 059611 konuyla sipariş edebilirsiniz.

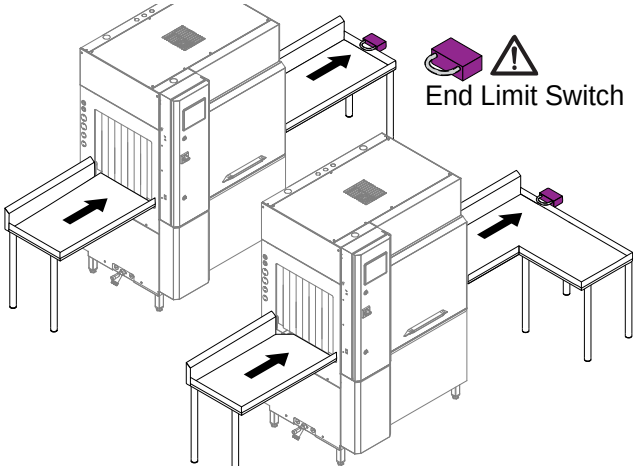

E.13.1 Elektrik bağlantısı için ön düzenleme

Makine, uç limit şalterinin kurulumu için önceden yapılandırılmıştır.

Uç limit şalterini makineye bağlamak için aşağıdaki şekilde ilerleyin:

- Elektrik kutusu kapağını açın;
- Kabloları bağlantı için “1“ veya “2“ kablo rakorundan geçirin;
- uç limit şalterini XT2–1BEL ve XT2–1AB terminal bloklarına bağlayın.

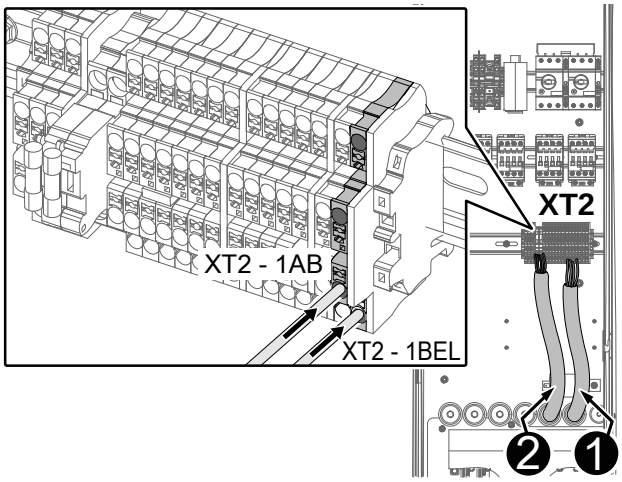

DİKKAT
Uç limit şalterini doğru bir şekilde taktığınızdan emin olun.

E.14 Acil durum şalterlerinin konumlandırılması

Bir basketli tip bulaşık makinesinin içe ve dışa besleme kısmına basket yerleştirme sistemleri bağlıysa bu sistemlere bunları kullanması gereken “R“ operatörü tarafından net bir şekilde görülebilen, tanınabilen ve kolayca erişilebilen acil durum şalterleri monte edin.

Aşağıda “M“ basket yerleştirme sistemlerine sahip “L“ bulaşık makinelerinin olası bağlantıları “E“ acil durum şalterleri ve “R“ iş istasyonlarıyla birlikte gösterilmiştir.

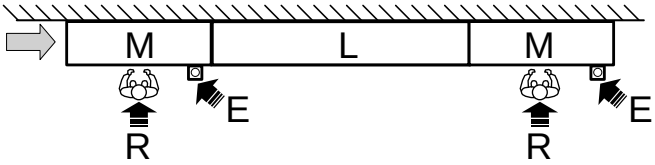

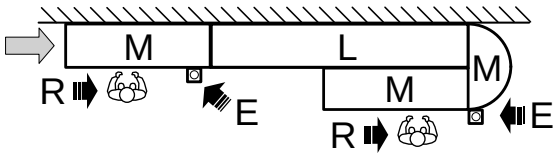

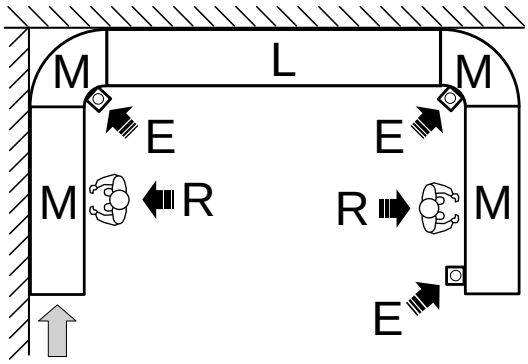

“R“	Operatör veya iş istasyonu
“L“	Bulaşık makinesi
“M“	Basket yerleştirme sistemleri
“E“	Acil durum şalteri

E.14.1 Elektrik bağlantısı

Acil durum şalterlerini makineye bağlamak için aşağıdaki şekilde ilerleyin:

1. Elektrik kutusu kapağını açın;
2. Kabloları bağlantı için “1“ veya “2“ kablo rakorundan geçirin;
3. Acil durum şalterlerini şuna bağlayın:

Acil durum şalteri GİRİŞ

- XT2–11BEL ve XT2–11AB terminal bloku

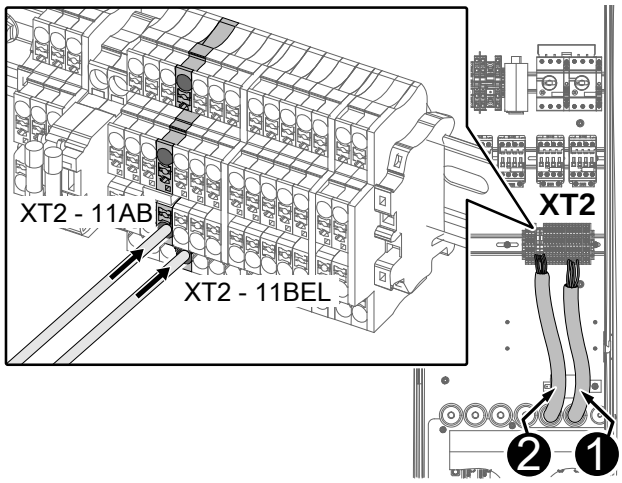

Acil durum şalteri ÇIKIŞ

- XT2–12BEL ve XT2–12AB terminal bloku

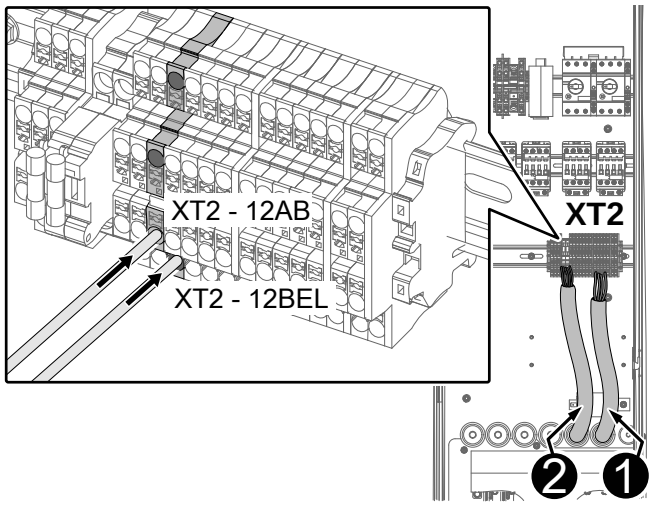

E.15 Egzoz fanı elektrik bağlantısı

Hârici emme fanları bağlandığında, makine çalışmaya hazırken veya çalışırken devreye alınır/devreden çıkarılır. Ayrıca, makinenin bir parçası açıldığında veya acil durum şalterine

basıldığında, fanlar tüm kurulumu güvenli koşullara getirecek şekilde devre dışı bırakılır.

Harici havalandırma davlumbazı sinyalini makineye bağlamak için aşağıdaki gibi ilerleyin:

- Elektrik kutusu kapağını açın;
- Kabloları bağlantı için “1“ veya “2“ kablo rakorundan geçirin;
- harici havalandırma davlumbazını bağlayın:

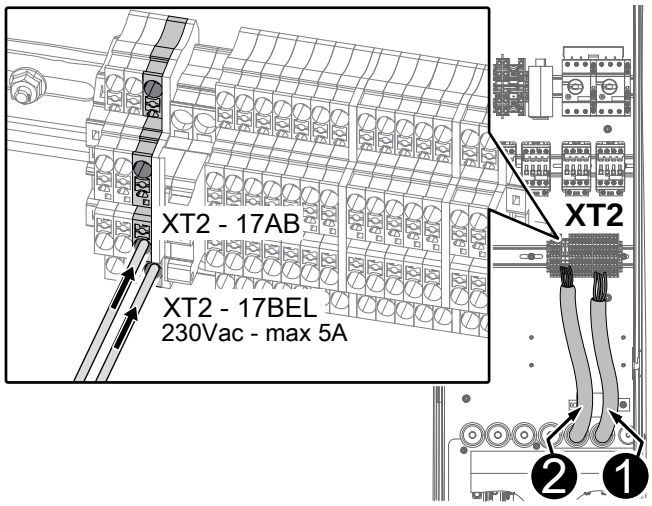

NOT!
Ek bilgiler için, ekipmanla birlikte verilen kablo demeti şemasına bakın.

E.16 Deterjan/parlatıcı dağıtıcılarının montajı

Makine önceden deterjan ve parlatıcı dağıtım cihazlarının montajı için yapılandırılmıştır.

Dağıtıcılar makinenin çalışmasını veya güvenliğini tehlikeye atmayacak şekilde monte edilmelidir.

UYARI
Uygun güvenlik tedbirleri (ör. kişisel koruyucu ekipman) alınmadan kimyasal maddelerle (ör. deterjan, parlatıcı, kireç çözücü vb.) temas kimyasal riske maruz kalmayı ve sağlığa gelecek olası zararı içerebilir. Bu nedenle her zaman kullanılan ürünlerin üzerindeki güvenlik kartlarına ve etiketlere bakın.

DİKKAT
Dağıtıcı cihazlar “EC“ (Avrupa Birliği) Direktifleri ile makinenin kullanıldığı ülkede yürürlükte olan yönetmelikleri karşılamıyorsa makineyi çalıştırmayın.

DİKKAT
“Köpüren“/özgül olmayan deterjanların kullanılması veya deterjanların üreticinin belirttiği yollardan farklı şekillerde kullanılması bulaşık makinesine hasar verebilir ve yıkama sonuçlarını tehlikeye atabilir.

NOT!
Mükemmel yıkama performansı için Electrolux Professional tarafından tavsiye edilen deterjan, parlatıcı ve kireç çözücü kullanın. Electrolux Professional web sitesinde, “Aksesuarlar ve Bakım Ürünleri“ web sayfasını açarak en uygun deterjanları ve aksesuarları sipariş etmek için bulaşık makinesi ekipmanları sekmesine gidin.

E.16.1 Parlatıcı dağıtıcı

Bulaşık makinesinin sol veya sağ panellerinde parlatıcı dağıtıcının bağlanması için bir “T“ enjektörü [⌀=6 mm] bulunur.

Dağıtıcıyı bağlamak için aşağıdaki talimatları dikkatlice izleyin:

- “U“ rakorunu “T“ enjektöründen sökün;
- Harici dağıtıcıdan gelen parlatıcı borusunu “U“ rakoruna bağlayın;
- “U“ rakorunu olası su tesisatı kaçaklarına dikkat ederek “T“ enjektörüne vidalayın.

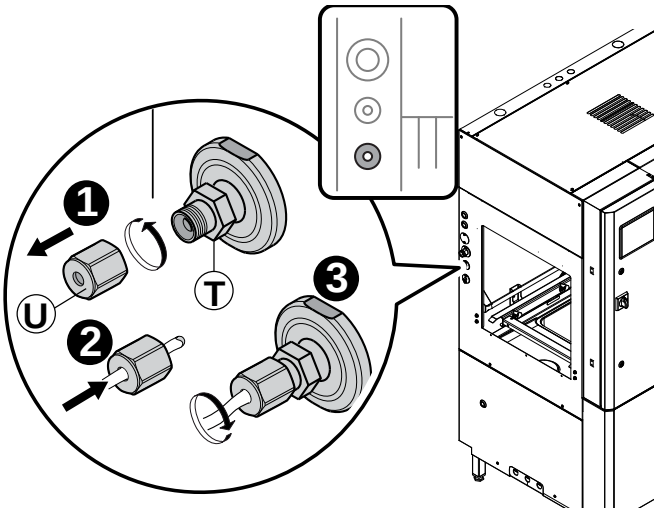

E.16.2 Sıvı deterjan dağıtıcısı

Bulaşık makinesinin sol veya sağ panellerinde deterjan dağıtıcının bağlanması için bir “P“ enjektörü [⌀=6 mm] bulunur.

Dağıtıcıyı bağlamak için aşağıdaki talimatları dikkatlice izleyin:

- “R“ rakorunu “P“ enjektöründen sökün;
- Harici dağıtıcıdan gelen deterjan borusunu “R“ rakoruna bağlayın;
- “R“ rakorunu olası su tesisatı kaçaklarına dikkat ederek “P“ enjektörüne vidalayın.

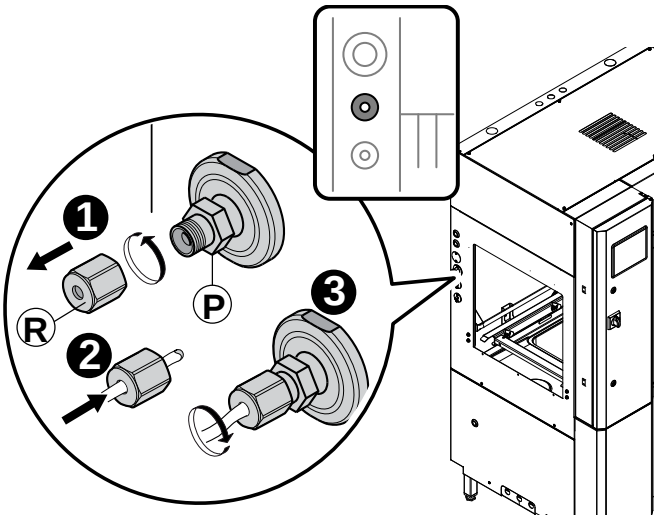

E.16.3 Katı deterjan dağıtıcısı

Bulaşık makinesinin sol veya sağ panellerinde katı/toz deterjan dağıtıcının bağlanması için bir “P“ hortum rakoru bulunur.

Dağıtıcıyı bağlamak için aşağıdaki talimatları dikkatlice izleyin:

- Harici dağıtıcıdan gelen deterjan borusunu “P“ hortum rakoruna bağlayın;
- Boruyu “B“ kelepçesiyle hortum rakoruna sabitleyin.

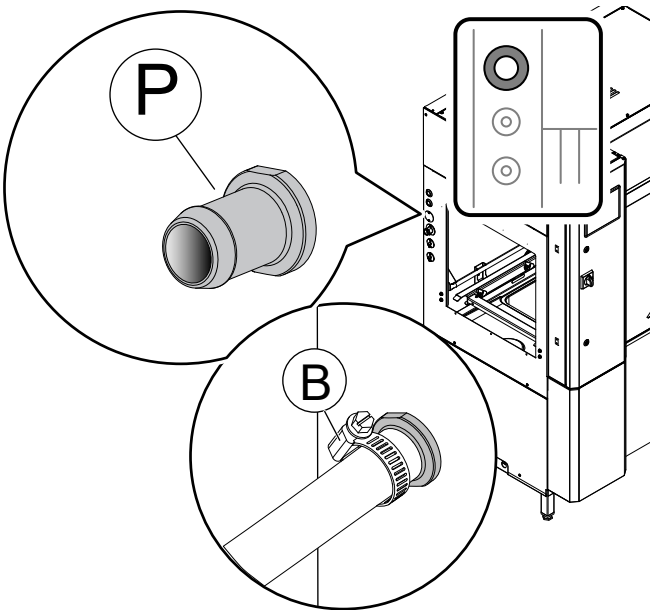

E.16.4 İletkenlik termometresi

Ön paneli sökün. Tankın alt kısmında iletkenlik termometresinin kurulumunda kullanılmak üzere ilave bir kapalı delik (⌀ = 22 mm) bulunur.

24 mm'lik ingiliz anahtarıyla tıpayı sökün ve iletkenlik termometresini takın.

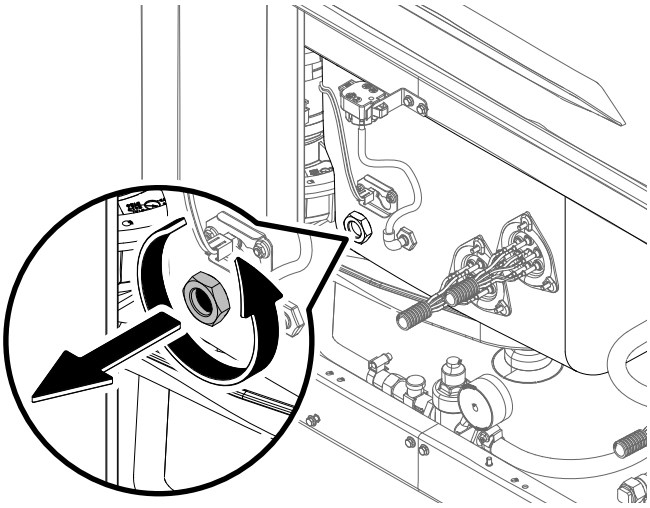

E.17 Dağıtıcıların elektrik bağlantısı

DİKKAT
Baskı devrelerde doğrudan bağlantılar yapmayın.

NOT!
Bağlantı kabloları şu standartlara uygun olmalıdır: CEI EN 60332, CEI EN 50265, CEI 20 - 35, CEI 20 - 20.

Elektrik kutusu kapağını açın ve elektrik bağlantısı için kabloları “1“ veya “2“ bağlantı kablolarından geçirin.

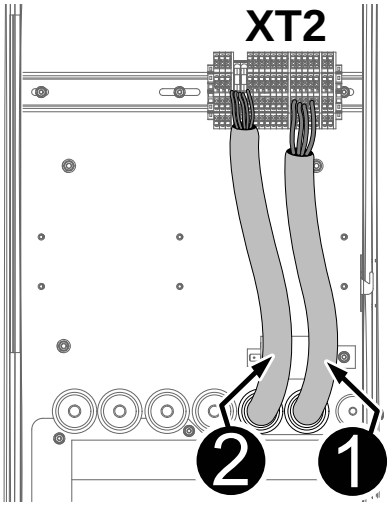

XT2–13BEL	DETERJAN BAŞLANGIÇ SİNYALİ (230 V AC - maks. 2 A)
XT2–13AB	
XT2–14BEL	PARLATICI BAŞLANGIÇ SİNYALİ (230 V AC - maks. 2 A)
XT2–14AB	
XT2–15 [L1]	HARİCİ DAĞITICI GÜÇ KAYNAĞI (230 V AC - maks. 5A)
XT2–16 [N]	

E.17.1 Sıvı deterjan dağıtıcısı

- Dağıtıcıyı XT2– 13BEL ve XT2– 13AB terminalleri arasına bağlayın.

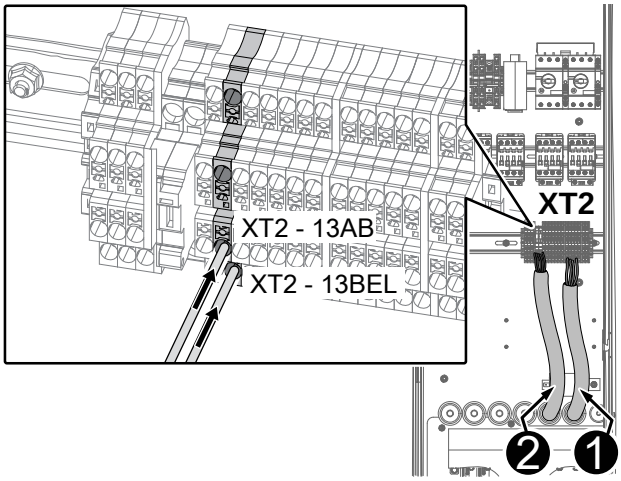

E.17.2 Parlatıcı dağıtıcı

- Parlatıcı dağıtıcıyı XT2– 14BEL ve XT2– 14AB terminalleri arasına bağlayın.

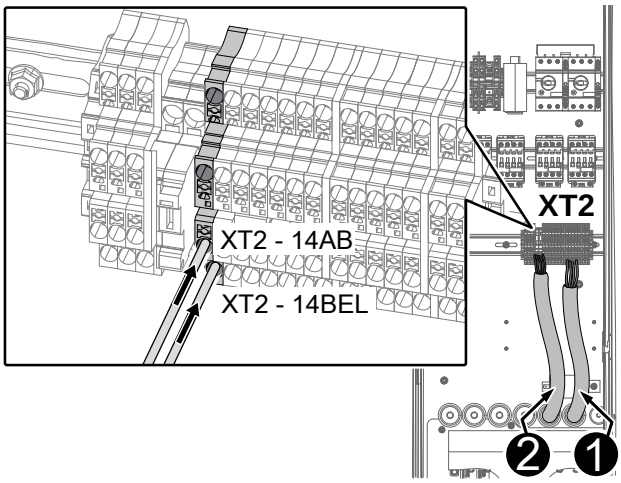

E.17.3 Katı deterjan dağıtıcısı

- Dağıtıcıyı XT2– 15 [L1] ve XT2– 16 [N] terminalleri arasına bağlayın.

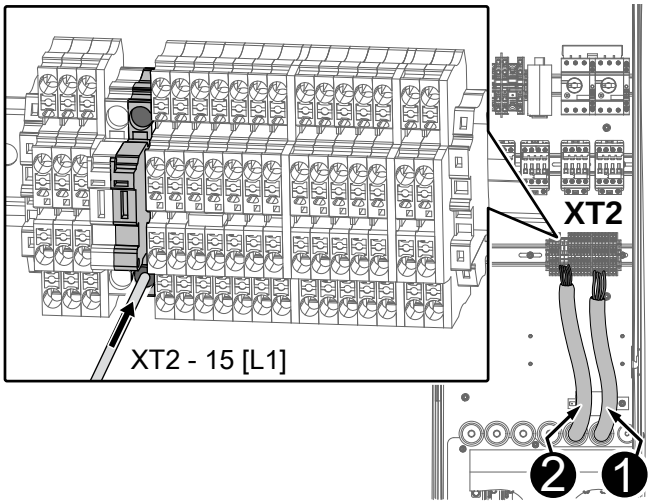

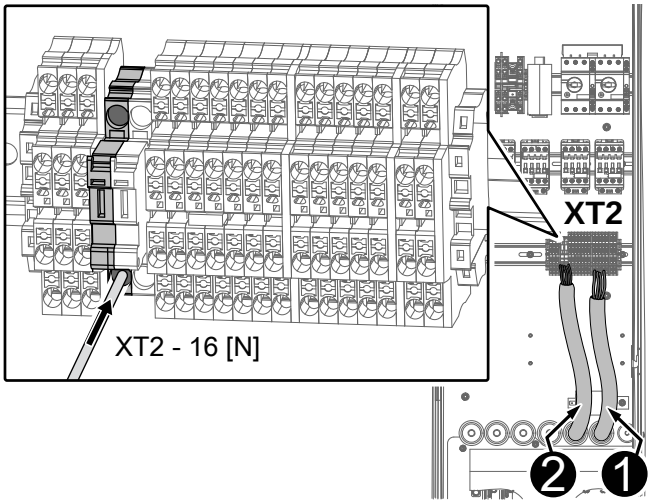

ÖNEMLİ
Kurulum işleminin sonunda elektrik kutusunun kapağını sıkı bir şekilde kapattığınızdan emin olun.

NOT!
Ek bilgiler için, ekipmanla birlikte verilen kablo demeti şemasına bakın.

E.18 Elektrik bağlantıları

UYARI
"*Güvenlik Bilgileri*" bölümüne bakın.

DİKKAT
Bağlantı kablosu "H07RN-F" tipi, yağ geçirmez kablo olmalıdır. En fazla 6 Nm tork kullanarak kabloları düzgün bir şekilde sıkın.

Veri plakasında belirtilen makine güç kaynağı geriliminin şebeke gerilimi ile B.3 *Makine ve üreticinin tanıtma verileri* eşleştiğinden emin olun.

Sistemin güç kaynağının düzenlendiğinden ve gerçek akım yükünü kaldırabileceğinden, ayrıca makinenin kullanıldığı ülkede yürürlükte olan yönetmeliklere göre ustaca yapıldığından emin olun.

Terminal kutusu panelindeki topraklama teli (maks. 20 mm), faz tellerinden daha uzun olmalıdır. Güç kablosu topraklama telini etkili bir topraklamaya bağlayın.

Ayrıca makine, bağlantısı "⏚" simgesiyle belirtilen "EQ" vidası aracılığıyla (bkz. par. *Kurulum şeması*) eş potansiyelli bir sisteme dahil edilmelidir. Eş potansiyel kablosu en az 10 mm kesite sahip olmalıdır^2.

Güç kablosunu ekipmana bağlayın:

- Elektrik kutusu kapağını açın;
- Güç kablolarını delikten geçirin;
- güç kablosunu makinenin devre kesici şalterine bağlayın;

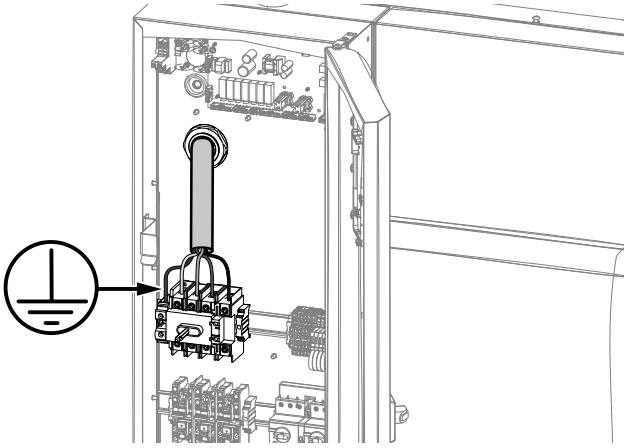

- Kontaktör topuzunu "O" konumundan "I" konumuna saat yönünde döndürerek tüm kontaktörleri devreye alın;

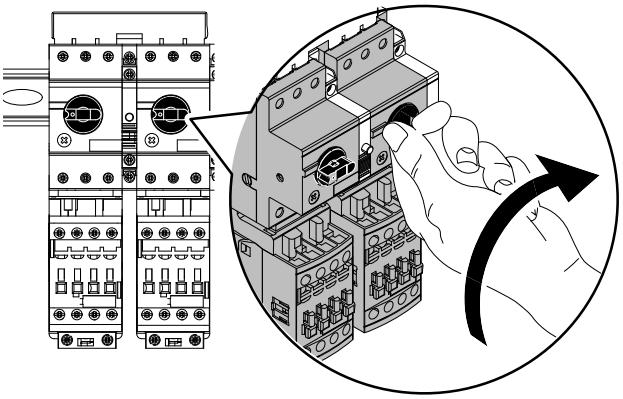

ÖNEMLİ
Kurulum işleminin sonunda elektrik kutusunun kapağını sıkı bir şekilde kapattığınızdan emin olun.

NOT!
Ek bilgiler için, ekipmanla birlikte verilen kablo demeti şemasına bakın.

E.19 IOT modülünün Ethernet bağlantısı

- Üst veya arka açılışlardan birinden, Ethernet kablosunu elektrik kutusunun arka paneline kadar döşeyin;
- Elektrik kutusu kapağını açın;
- bağlantı için kabloları kablo rakorlarından geçirin;
- Ethernet fişini sokete takın.

ÖNEMLİ
Fiş kablosunu doğru şekilde yerleştirdiğinizden emin olun.

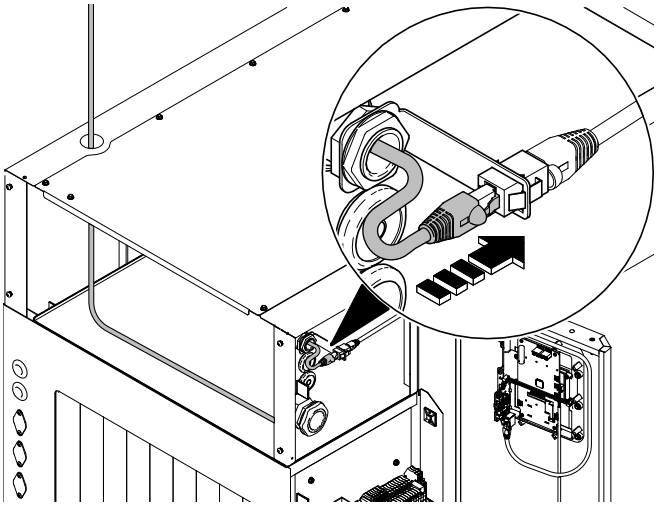

E.20 Perdelerin takılması

Makine kapalı ve soğukken, perdeleri aşağıda gösterildiği gibi takın veya geri takın.

Perdelerin konumu

150 basket/saat - soldan sağa 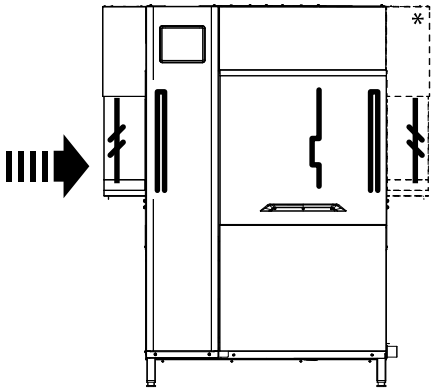	150 basket/saat - sağdan sola 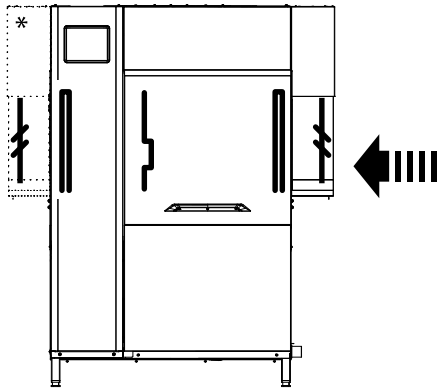
200 basket/saat - soldan sağa 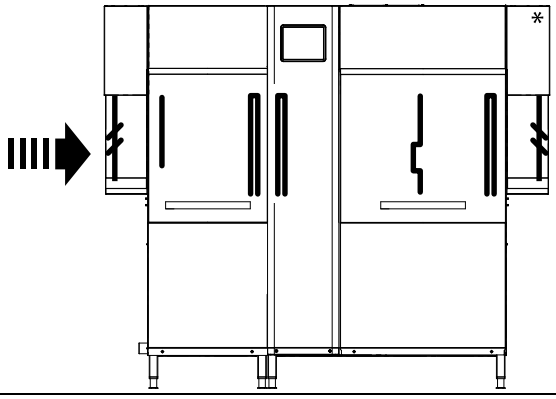	200 basket/saat - sağdan sola 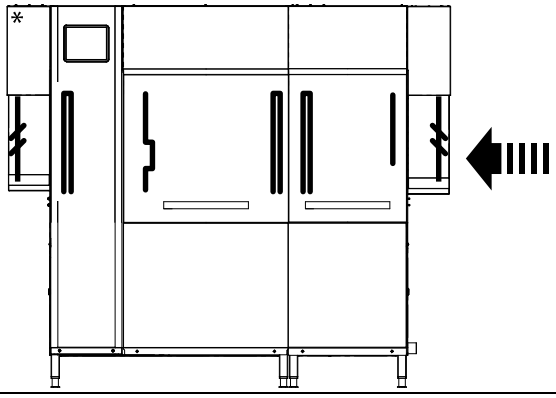
250 basket/saat - soldan sağa 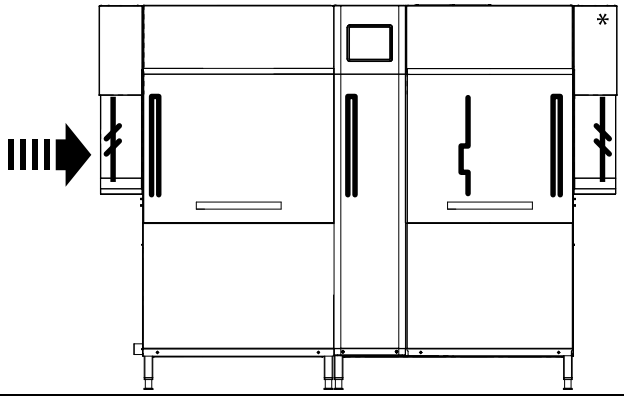	250 basket/saat - sağdan sola 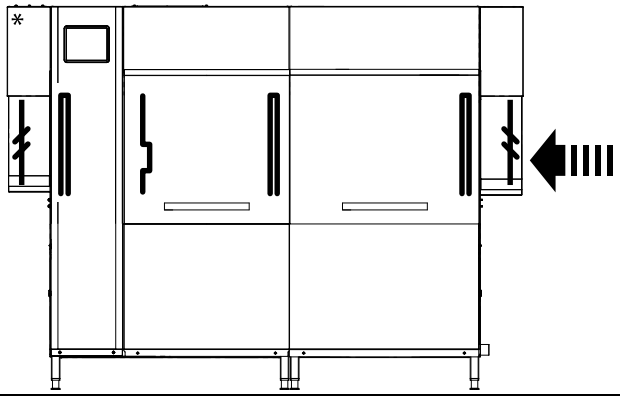
* Yalnızca kurutma modülü olmayan ESD modelleri için	

Perde türü

Çift uzun	Tekli kısa		Davlumbaz için tekli uzun
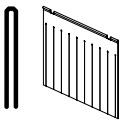	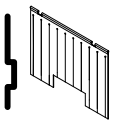	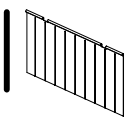	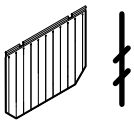

F KONTROL PANELİ AÇIKLAMASI

F.1 Kontrol paneli genel bakış

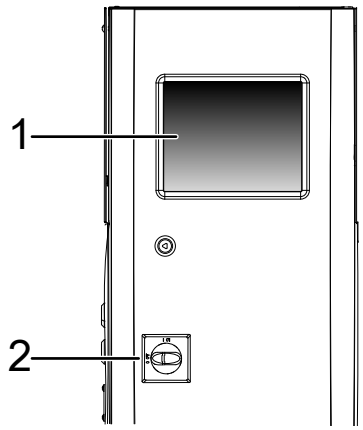

1	İşlevlerin doğrudan seçildiği dokunmatik ekran. İlgili işlevleri devreye almak için seçili simgelere dokunun.
2	Modele bağlı olarak: - devre kesici veya acil durum anahtarı.

F.2 Dokunmatik ekran açıklaması

Makine dokunmaya karşı duyarlı simgeler bulunan dokunmatik ekran kullanarak çalıştırılır.

İstenilen eylemleri devreye almak veya makine, yıkama çevrimi ya da herhangi bir arızayla ilgili bilgileri görmek için ekrandaki simgelere dokunun.

NOT!
Bu tür bir dokunmatik ekran, tüm normal çalışma koşullarında bazı ayarları başlatmanızı, durdurmanızı veya değiştirmenizi sağlar:
- eldivenli eller;
- Islak ve kirli parmaklar.

Ana dokunmatik ekran simgeleri

	Düşük yıkama hızı simgesi
	Orta yıkama hızı simgesi

Ana dokunmatik ekran simgeleri (devamı)

	Yüksek yıkama hızı simgesi
	Duraklatma simgesi. Önceden ayarlanmış yıkama hızını başlatmak için yeniden dokunun.
	“Açılır menüyü“ devreye almak için bu simgeye dokunun
	“Açılır menüyü“ devreden çıkarmak için bu simgeye dokunun
	Önceki menüye dönmek için bu simgeye dokunun
	Seçiminizi doğrulamak için bu simgeye dokunun
	Ekrandaki sayfayı yukarı kaydırmak için bu simgeye dokunun
	Ekrandaki sayfayı aşağı kaydırmak için bu simgeye dokunun
	Bir işlev ayarladığınızda ve “Açılır menüye“ dönmek istediğinizde bu simgeye dokunun

Açılır menü

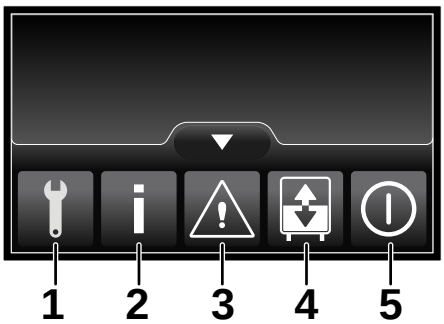

1	“Servis“ menüsü; parola korumalıdır.
2	“Bilgi“ menüsü
3	“Alarm“ menüsü
4	“Tahliye ve Yeniden Dolum“ menüsü
5	“Kapatma“ menüsü

G DEVREYE ALMA

G.1 Ön kontroller, ayarlar ve çalıştırma testleri

Makineyi çalıştırmadan önce, aşağıdakileri kontrol edin:
1. elektrik ve su tesisatı bağlantıları;
2. tank bileşenlerini konumlandırma;
3. yıkama ve parlatma bölmelerini konumlandırma ve takma;
4. Perdeleri konumlandırma ve takma.

Bu işlemler yalnızca yeterli kişisel koruma ekipmanı (bkz. A.3 *Kişisel koruma ekipmanı*), aletler ve uygun yardımcı ekipman sağlanan uzman teknisyenler tarafından, makine kapalı ve soğukken gerçekleştirilmelidir.

G.2 Elektrik ve su tesisatı bağlantısı

Makineyi çalıştırmadan önce, aşağıdakileri kontrol edin:

1. makineyi besleyen elektrik kablolarının doğru bağlandığını;
2. güç kaynağı gerilimi ve frekansının, teknik veri tablosunda verilen verilerle eşleştiğini (C *TEKNİK VERİLER*);
3. su besleme ve tahliye borularının doğru bağlantısı (E.8 *Su tesisatı bağlantıları*);
4. Korkuluklar, güvenlik cihazları ve acil durum şalterlerinin yerinde ve doğru takılmış olduğunu.

G.3 Tank bileşenlerinin konumlandırılması ve takılması

Makineyi çalıştırmadan önce, filtrelerin ve olukların takılmış olduğundan emin olun:

1. varsa, 56 cm ön yıkama modülü;

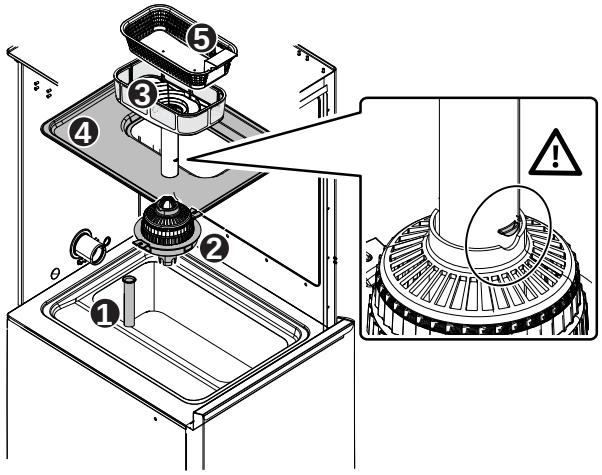

2. varsa, 89 cm ön yıkama modülü;

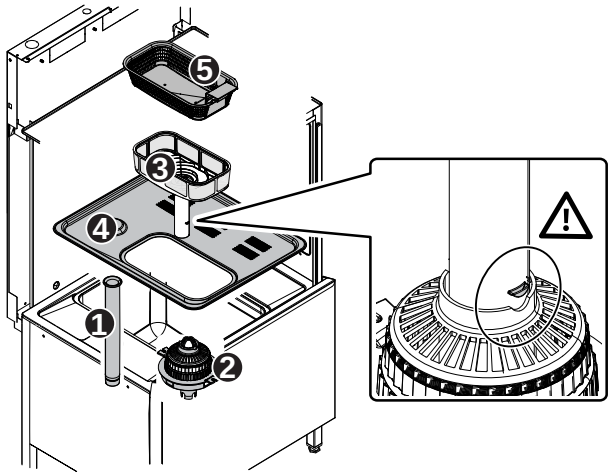

3. yıkama modülü;

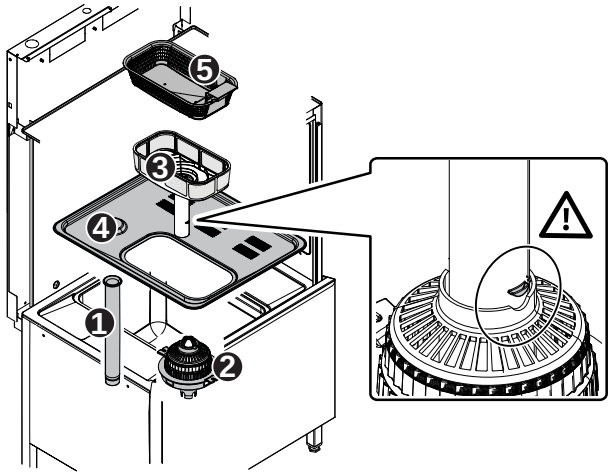

G.4 Yıkama ve durulama kollarının konumlandırılması ve takılması

Makineyi çalıştırmadan önce aşağıdakilerin alt ve üst kollarının takılışını kontrol edin:

1. 56 cm ön yıkama modülü (varsa);

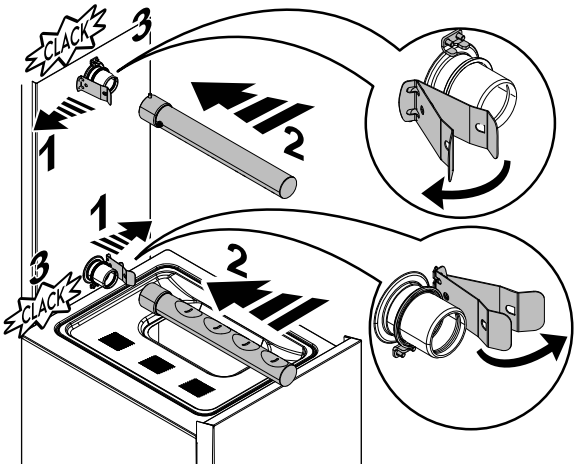

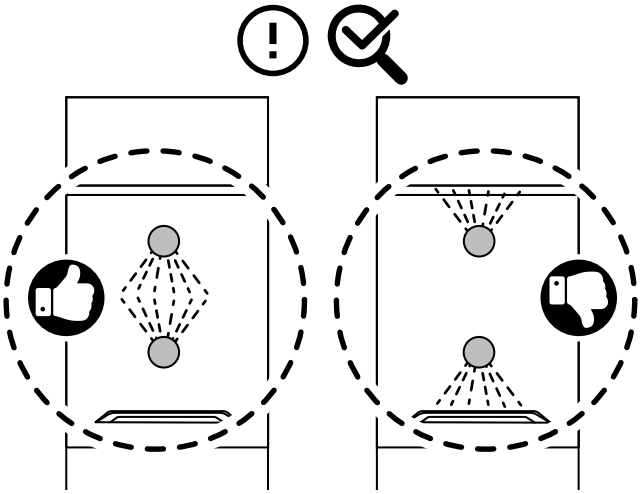

2. 35″ ön yıkama (varsa) ve yıkama modülü;

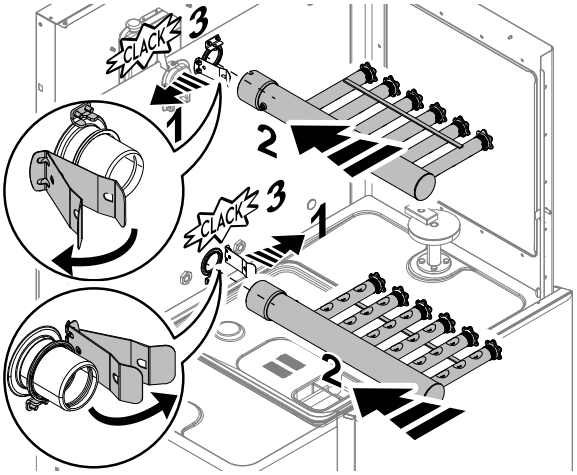

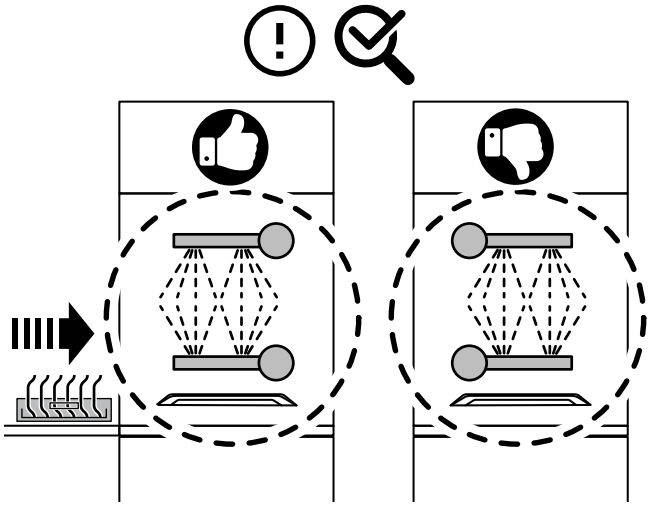

3. durulama modülünün kolları.

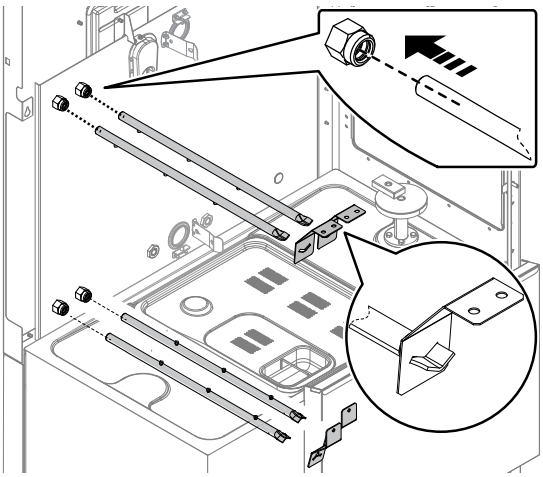

G.5 Perdelerin konumlandırılması ve takılması

Makine için sunulan tüm perde türlerinin “E.20 *Perdelerin takılması*“ paragrafında belirtilenlere göre doğru şekilde takıldığından emin olun.

ÖNEMLİ
Farklı cihaz modüllerinin kapaklarını yalnızca daha önce açıklanan tüm parçalar doğru şekilde takıldıktan sonra kapatın, ardından makineyi çalıştırın.

G.6 İlk çalıştırma

1. Su besleme musluklarını açın.

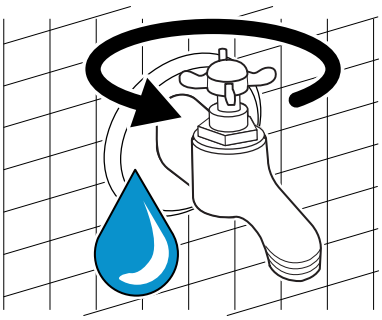

2. Makineyi çalıştırmak için elektrik bölümünün kapağına yerleştirilmiş olan ana şalteri “O“ konumundan “I“ konumuna çevirin.
3. Ekran, hazır durumunu belirttiğinde bulaşık makinesi çalışmaya hazırdır.

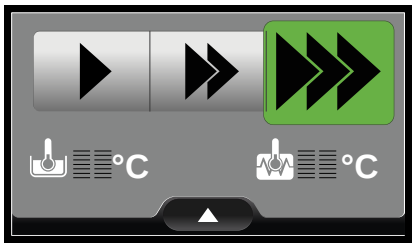

ÖNEMLİ
Bulaşıkların starilizasyonunu sağlamak için en düşük hızda **en az** 3 boş basket yıkayın. Bu, tüm makinenin çalışma sıcaklığına erişmesini sağlar. Makine uzun süre boyunca çalışmadıysa prosedürü tekrarlayın.

H TEMEL MAKİNE KURULUMU

H.1 Kurulum sihirbazı

Bulaşık makinesinin ilk çalıştırılmasında veya yeni aksesuarların ilave kurulumundan sonra, otomatik bir prosedür tüm parametrelerin doğru şekilde ayarlandığından emin olur.

“Kurulum sihirbazı“, uzman personelin adım adım tüm gerekli makine ayarlarını yapmasına yardımcı olur.

ÖNEMLİ
- Makine ayarlarını yalnızca uzman personel değiştirebilir.
- Makine ayarlarını değiştirmek için her zaman “servis kılavuzuna“ başvurun.
- Bir hata yüzünden makine arızaya geçerse ekranda hata kodu ve Servis Merkezinin telefon numarası gösterilir. Telefon numarasını her zaman güncel tutmak önemlidir.

H.2 Servis menüsüne girin

1. “Açılır menüyü“ devreye almak için simgesine dokunun.
2. Servis menüsüne girmek için Servis simgesine dokunun.

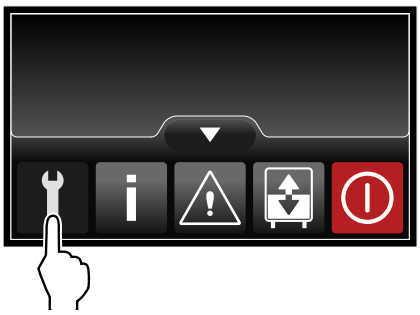

3. Servis menüsüne giriş yapmak için “11111111“ parolasını girin ve doğrulama simgesine dokunun.

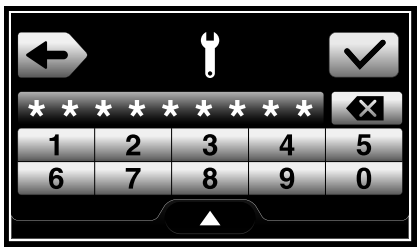

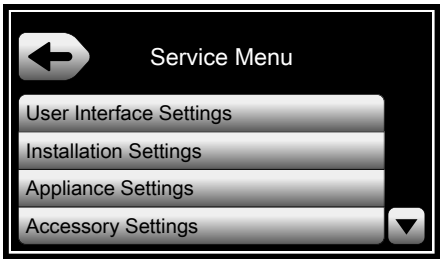

4. Servis menüsünde gezinmek için aşağı ve yukarı simgelerine dokunun.

   Belirlenen seçeneği onaylamak için simgesine dokunun.

   Önceki menüye dönmek için simgesine dokun.

H.3 Kullanıcı Arayüzü ayarları menüsü

Tüm seçenekleri görmek için aşağı ve yukarı simgelerine dokunun.

Belirlenen seçeneği onaylamak için simgesine dokunun.

Önceki menüye dönmek için simgesine dokun.

1. “Dili“ ayarlayın.

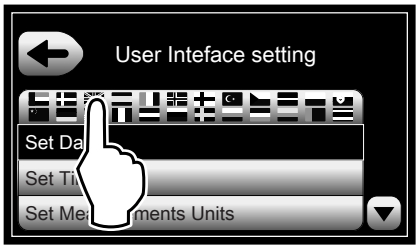

2. Dilinizi bulun ve seçiminizi onaylayın.

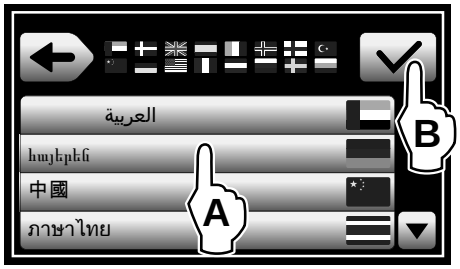

3. “Tarih“ parametrelerini ayarlayın.

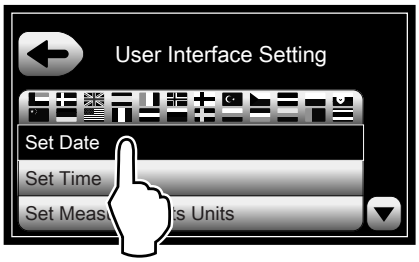

4. Tarih biçimini ayarlayın.

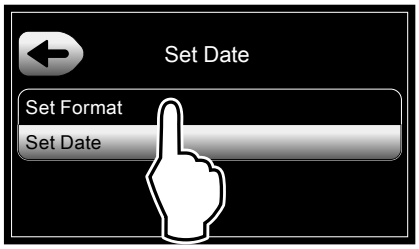

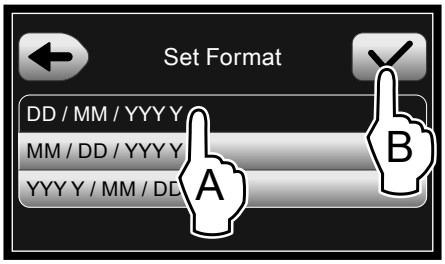

5. Geçerli tarihi ayarlayın.

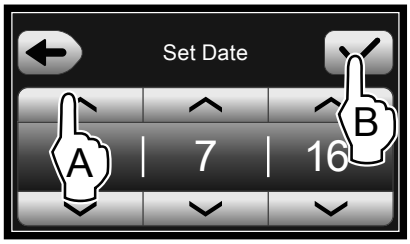

6. “Tarih“ parametrelerini ayarlayın.

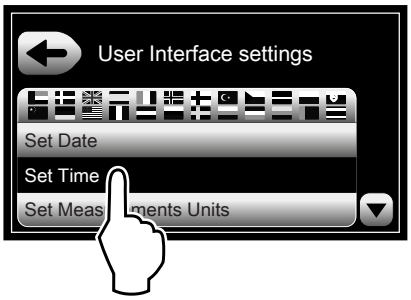

7. Saat biçimini ayarlayın.

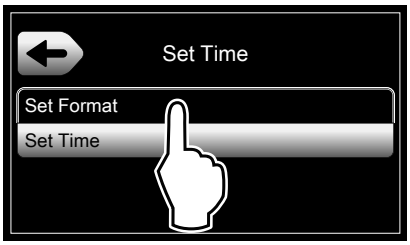

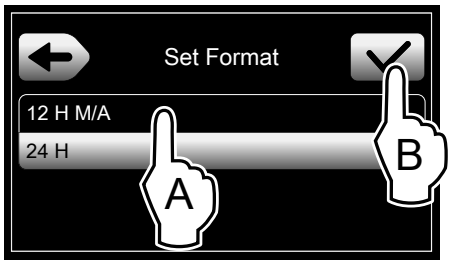

8. Geçerli saati ayarlayın.

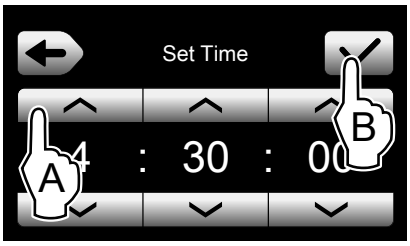

9. “Ölçü birimleri“ parametrelerini ayarlayın.

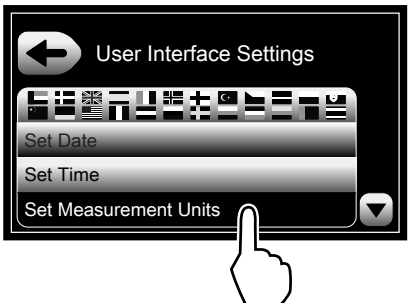

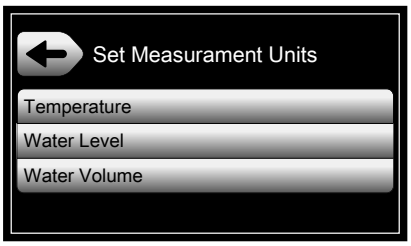

10. Sıcaklığı Santigrat veya Fahrenhayt (°C - °F) olarak ayarlayın.

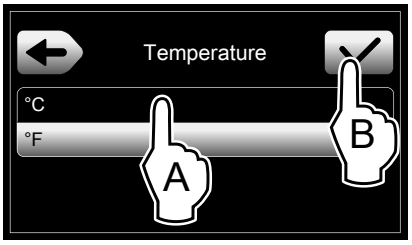

11. Su düzeyini mm veya inç olarak ayarlayın.

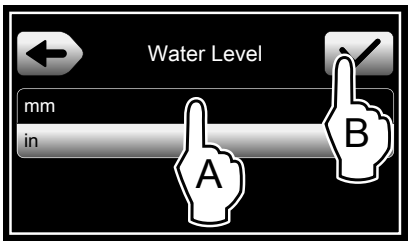

12. Su hacmini litre ve galon olarak ayarlayın.

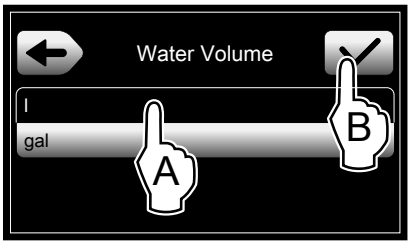

H.4 Kurulum ayarları menüsü

Mevcut olan tüm seçenekleri görmek için aşağı ve yukarı simgelerine dokunun.

Belirlenen seçeneği onaylamak için simgesine dokunun.

Önceki menüye dönmek için simgesine dokun.

1. “Kurulum ayarları menüsüne“ girin

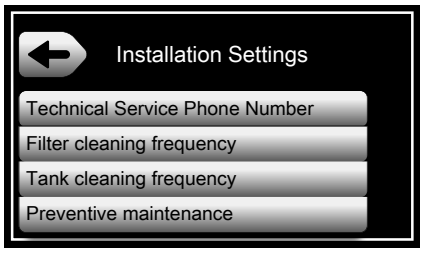

2. “Teknik Servis Telefon Numarasını“ girin.

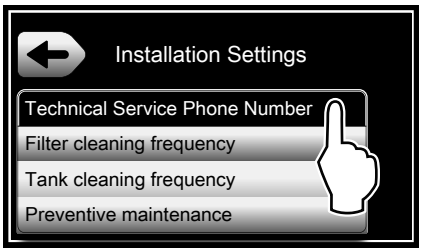

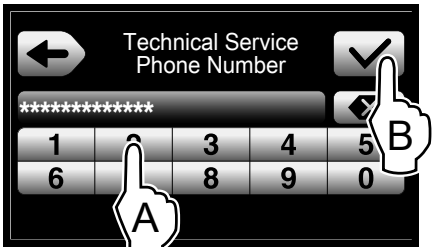

3. “**Filtre temizleme sıklığını**“ ayarlayın. Ekran size varsayılan değeri gösterir. Yeni değeri girin ve onaylayın. Lütfen müşteriden “Filtre temizleme sıklığı“ parametresi değerini isteyin. Bunlar, bulaşık makinesinin yıkaması gereken bulaşıkların türüne bağlıdır.

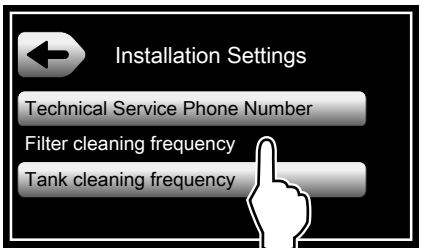

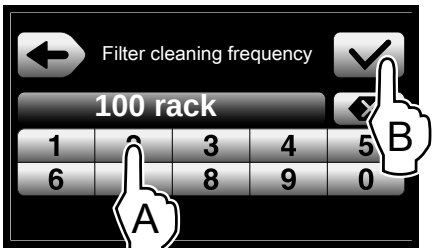

ÖNEMLİ
“Filtre temizleme frekansı“ parametresi 0 olarak ayarlanırsa bu seçenek tamamen devre dışı bırakılır.

NOT!
Ekranın alt kısmında minimum, maksimum ve varsayılan değerler sırasıyla görünür.

4. “**Tank temizleme sıklığını**“ ayarlayın. Ekran size varsayılan değeri gösterir. Yeni değeri girin ve onaylayın. Lütfen müşteriden “Tank temizleme frekansı“ parametresi değerini isteyin. Bunlar, bulaşık makinesinin yıkaması gereken bulaşıkların türüne bağlıdır.

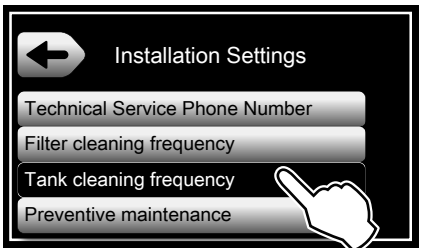

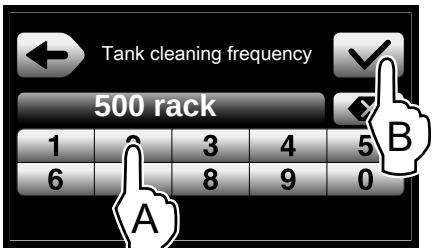

ÖNEMLİ
“Tank tahliyesi frekansı“ parametresi 0 olarak ayarlanırsa bu seçenek tamamen devre dışı bırakılır.

NOT!
Ekranın alt kısmında minimum, maksimum ve varsayılan değerler sırasıyla görünür.

5. “**Önleyici bakımı**“ ayarlayın. Bu seçenek, kullanıcının bulaşık makinesi verimlilik şartlarını korumasına yardımcı olur. Ekranda, bu seçeneği doğru ayarlamak için tüm parametreleri görürsünüz.

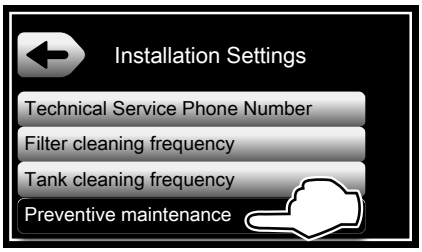

H.4.1 Önleyici bakım ayarı

1. “Bakım planlama“ parametresini etkinleştirin veya devre dışı bırakın. Bu parametre, ekranda bakım penceresinin açılmasını veya devre dışı bırakılmasını sağlar.

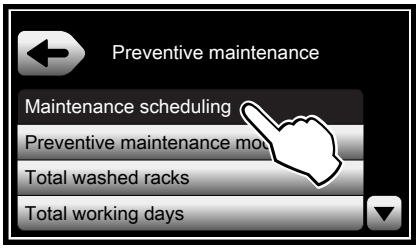

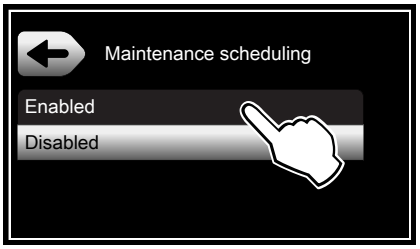

2. “**Önleyici bakım modunu**“ ayarlayın ve bakım türünü seçin:

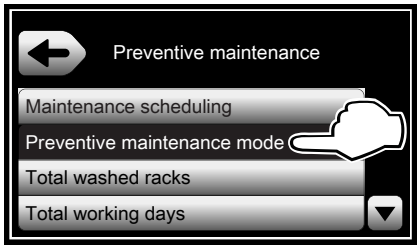

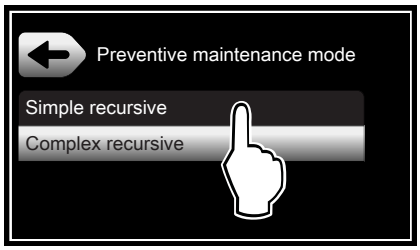

3. **Basit tekrarlayıcı** bakım.
   Bu, “önleyici bakımın“ daha kolay modudur. Sabit sıklıklarda çalışır. Aşağıdaki parametreler, fabrika değerleriyle etkinleştirilir.
   - **“Önceki bakımdan beri yıkanan raflar.“**
     İki bakım operasyonu arasında yıkanan maksimum raf sayısıdır.
   - **“Önceki bakımdan sonraki çalışma günleri“**
     İki bakım operasyonu arasındaki maksimum gün sayısıdır.

   Teknisyen bu parametreleri, bulaşık makinesinin yıkaması gereken bulaşıkların türüne göre değiştirebilir. “Basit tekrarlayıcı“ bakım modu, kurulum tamamlanır tamamlanmaz başlar.

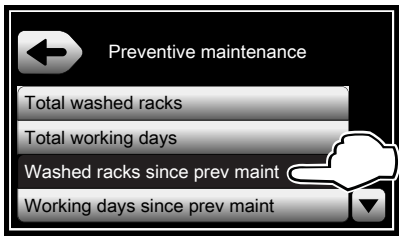

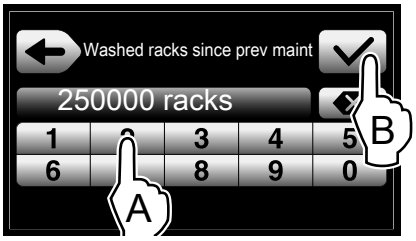

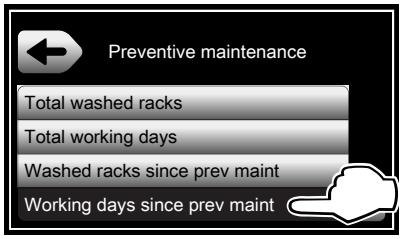

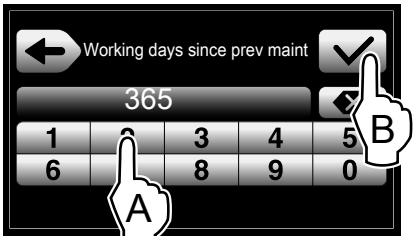

4. **Karmaşık tekrarlayıcı** bakım.

Bu, “önleyici bakımın“ daha karmaşık modudur. Basit tekrarlayıcı bakım moduna kıyasla iki ilave parametre etkinleştirilir. Aşağıdaki parametreler, fabrika değerleriyle etkinleştirilir.

- **“Toplam yıkanan raf.“**
  İlk bakım operasyonu kurulumunun sonundan itibaren yıkanan maksimum raf sayısıdır.
- **“Toplam çalışma günü.“**
  İlk bakım operasyonu kurulumunun sonundan itibaren maksimum gün sayısıdır.

Teknisyen bu parametreleri, bulaşık makinesinin yıkaması gereken bulaşıkların türüne göre değiştirebilir.

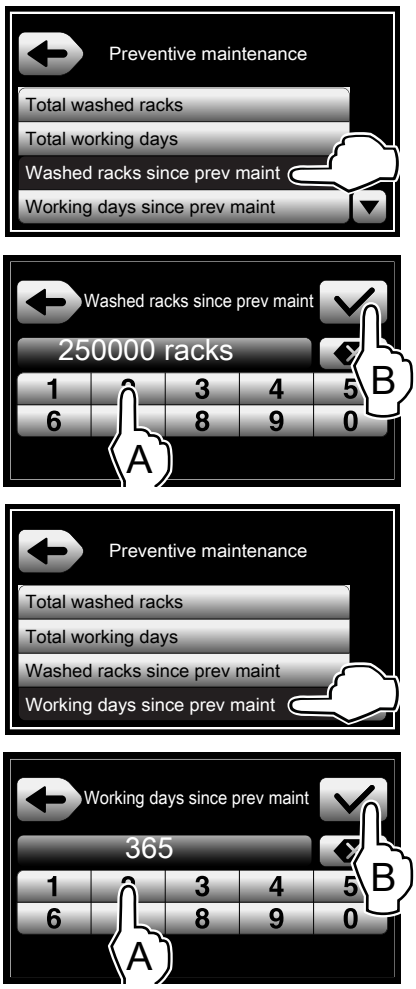

H.5 Cihaz ayarları

ÖNEMLİ
Bulaşıkların olduğu rafları yerleştirmeden önce besleme yönünün ayarlanması gerekir.

1. Servis menüsüne girin.

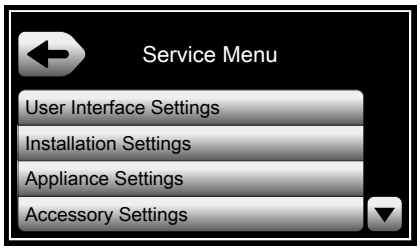

2. Cihaz ayarları menüsüne girin.

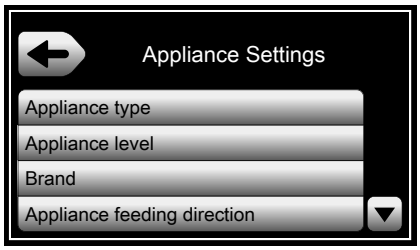

3. Cihaz besleme yönü menüsüne girin ve doğru yönü ayarlayın.

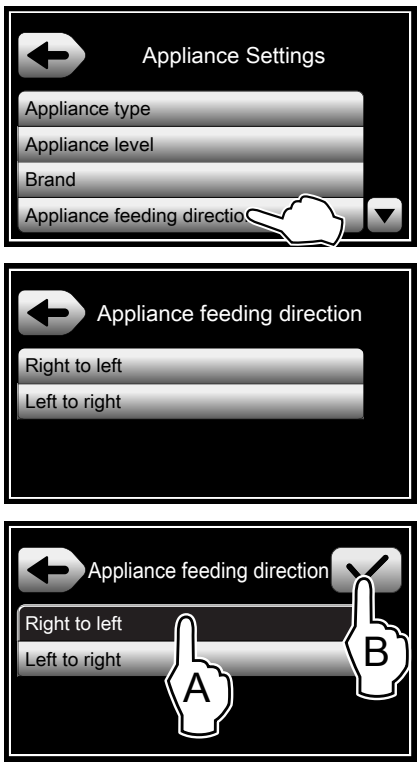

CE

Electrolux Professional SPA
Viale Treviso 15
33170 Pordenone
www.electroluxprofessional.com