Pystysuorat jääkaapit

ROLL - IN

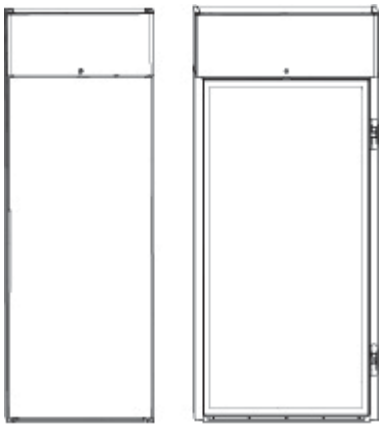

FI Asennusohjeet

595R61900- 2022.04

Asennuskaavio

750-litrainen, täysikokoinen ovi

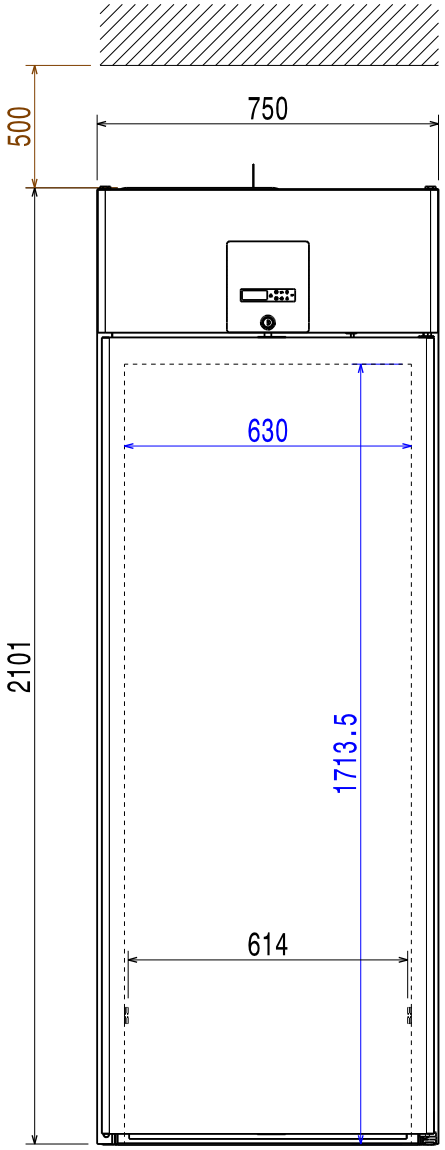

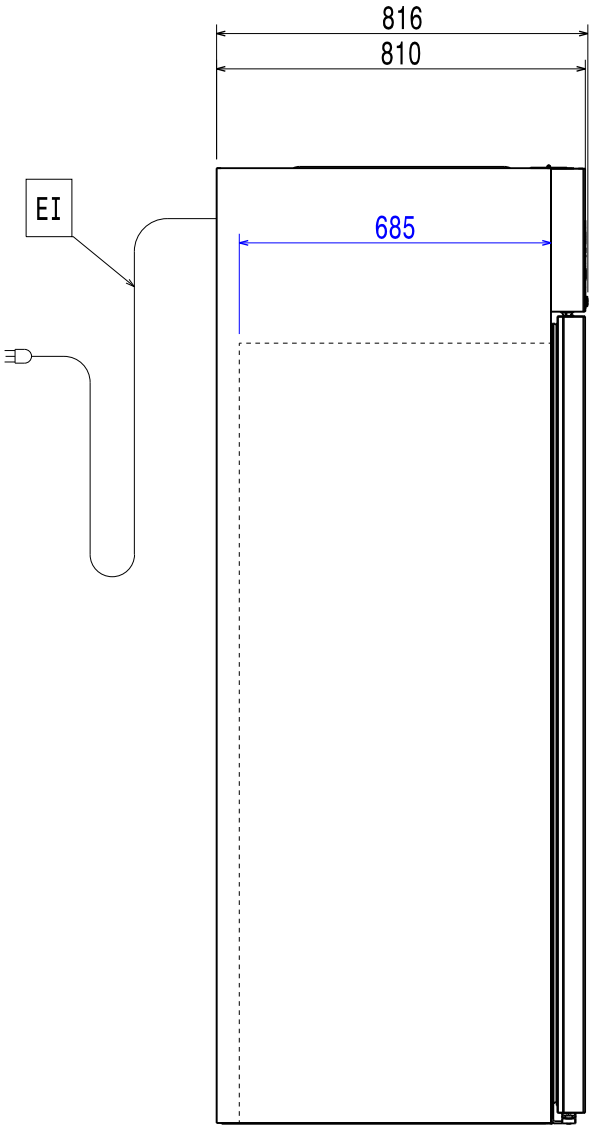

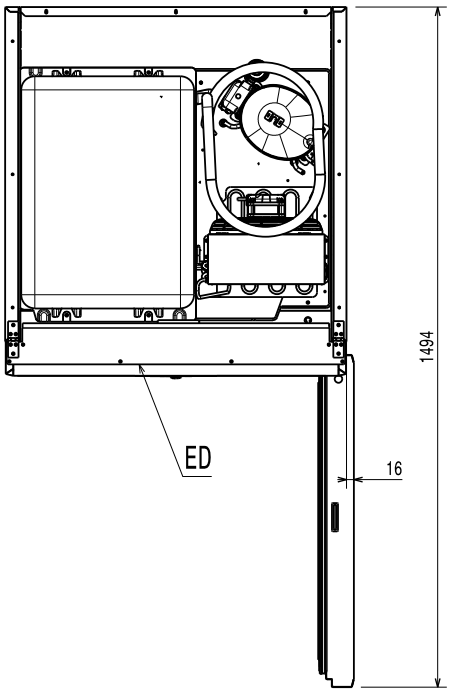

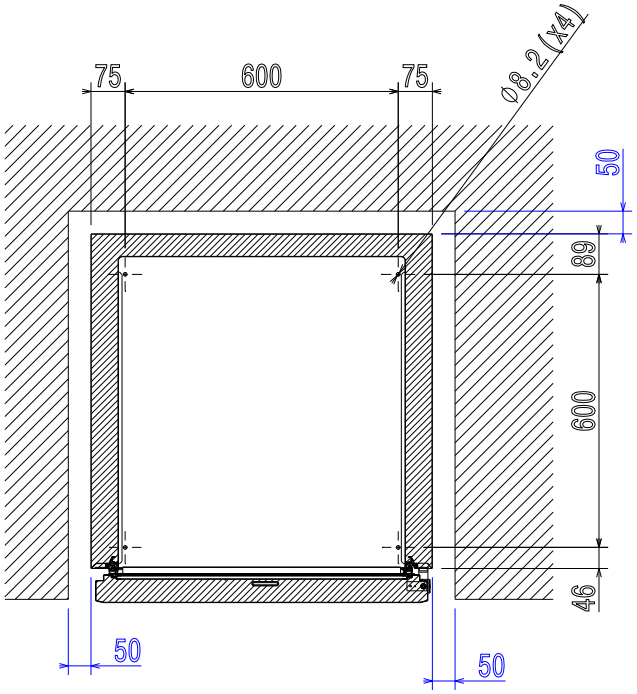

Asennuskaavio

750-litrainen, lasiovi

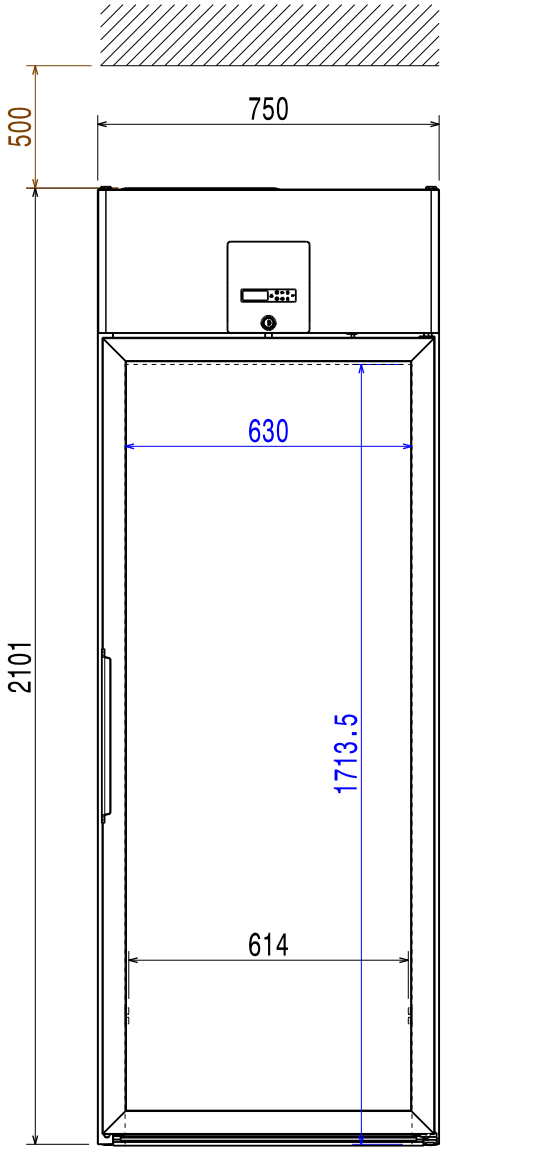

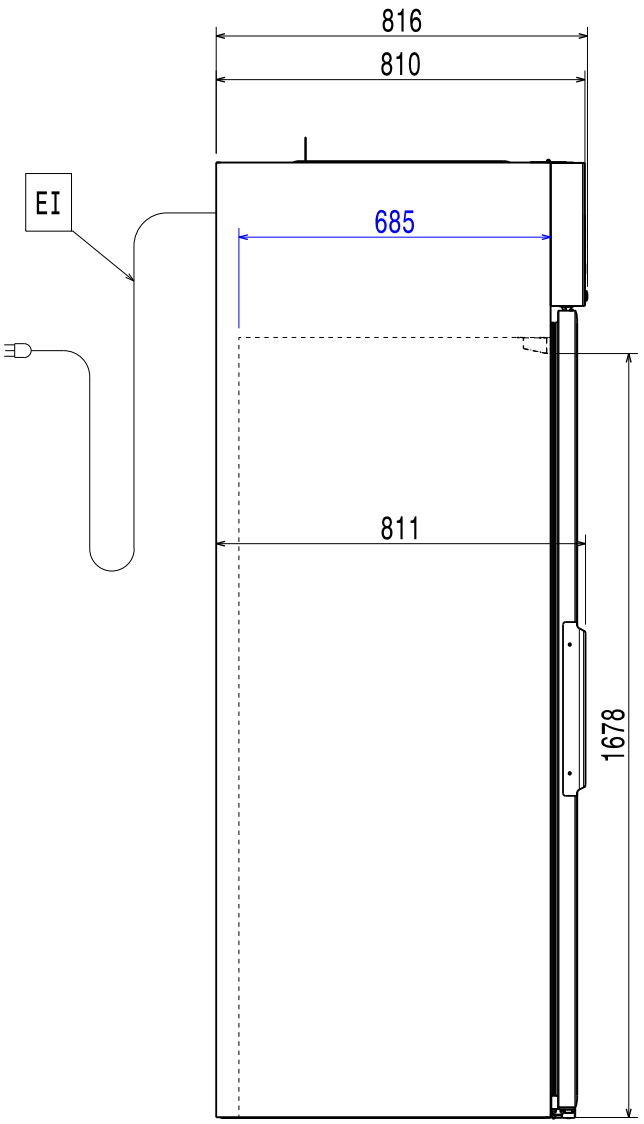

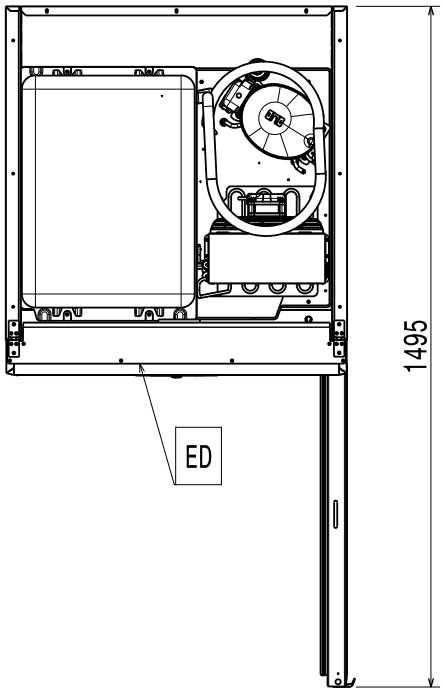

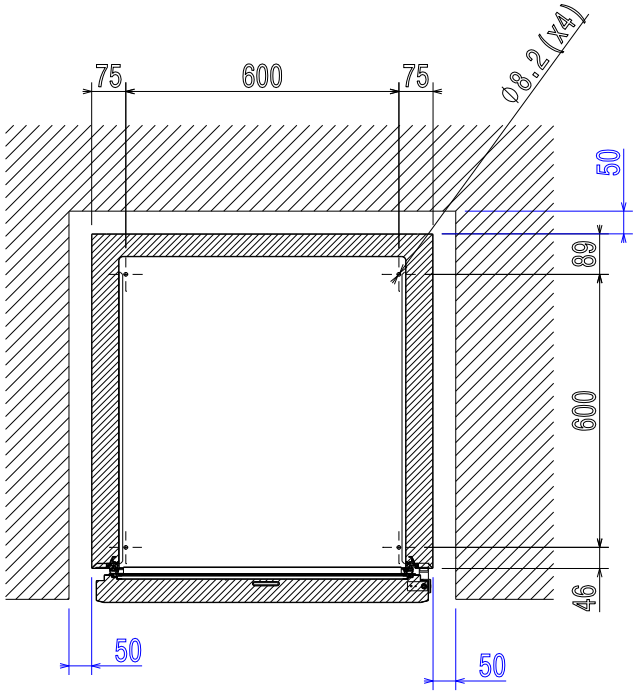

Asennuskaavio

750-litrainen, täysikokoinen ovi, ulkop. lauhdutin

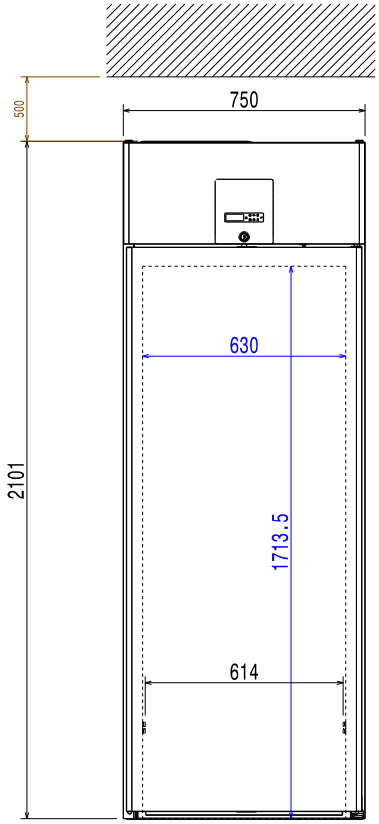

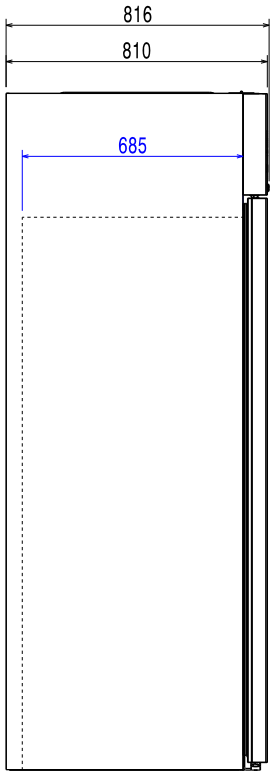

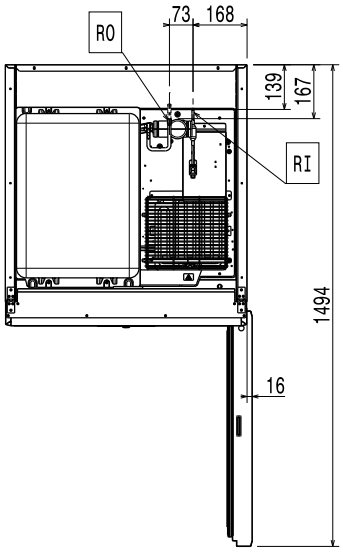

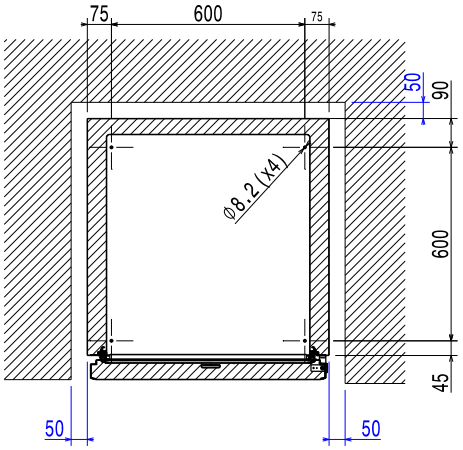

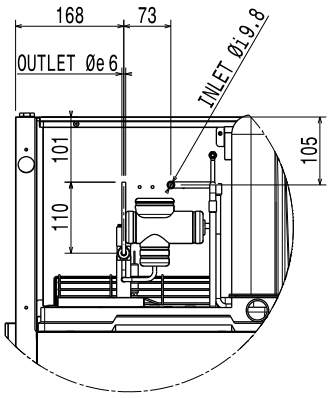

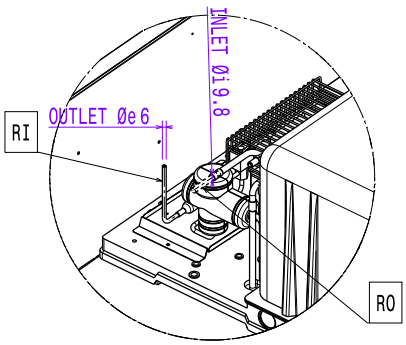

Asennuskaavio ***750-litrainen, CO2, ulkop. lauhdutin***

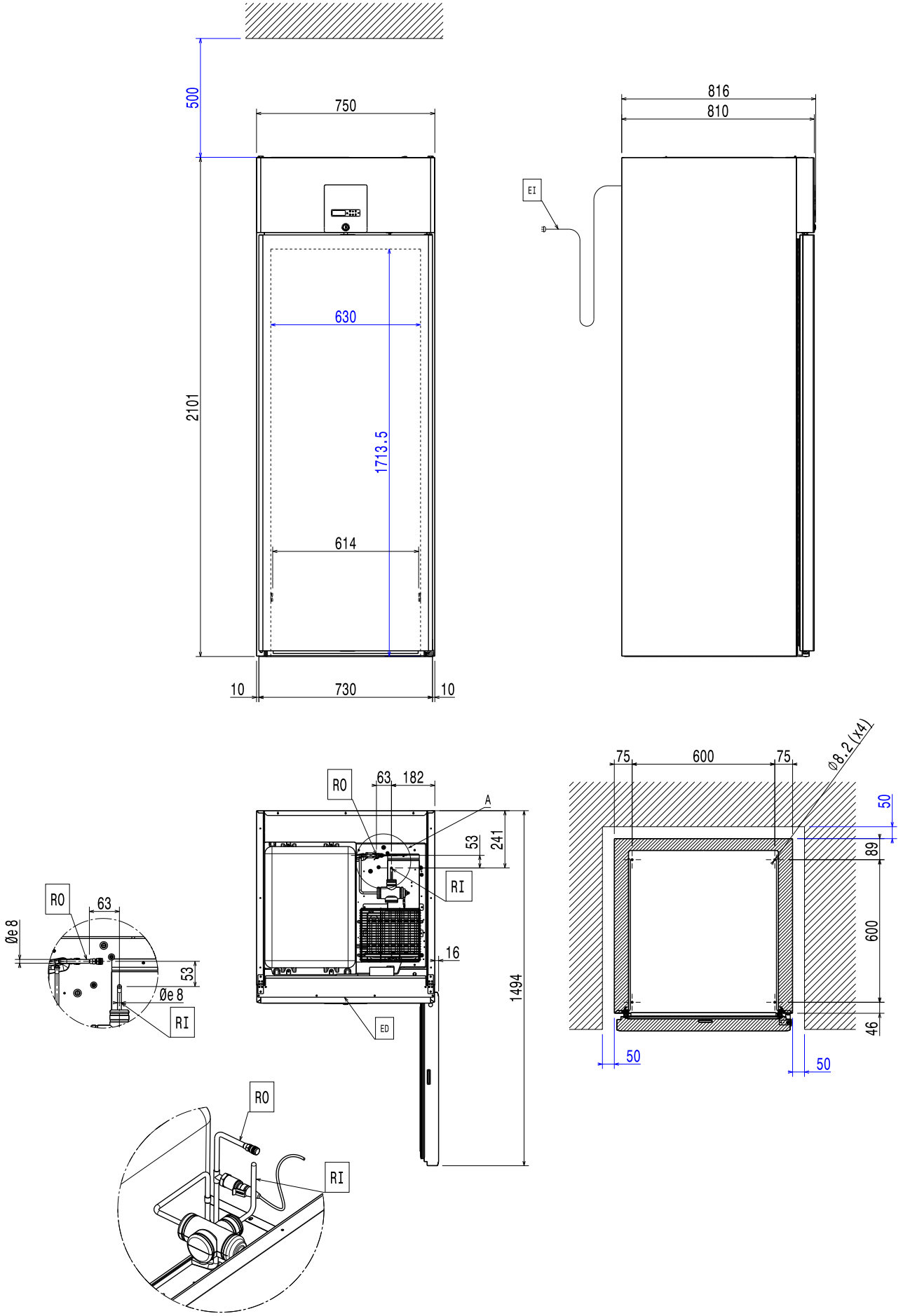

Asennuskaavio ***750-litrainen, läpivienti***

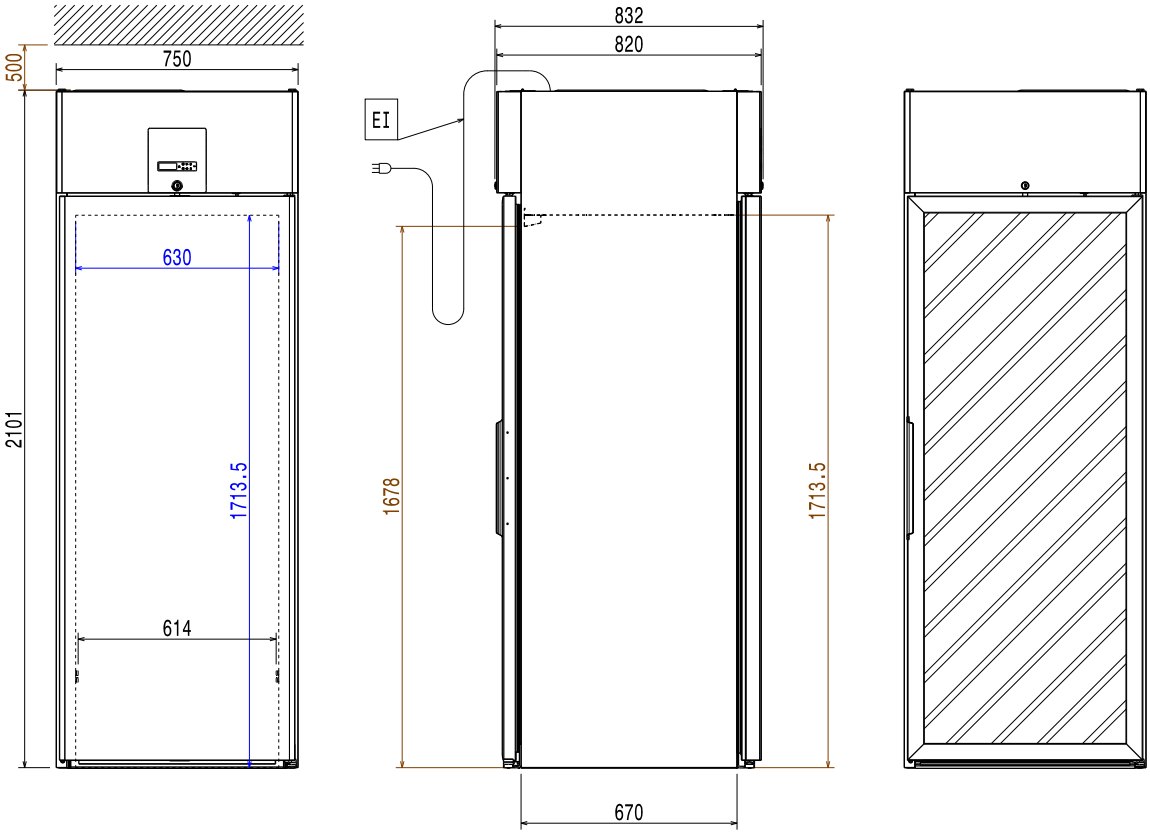

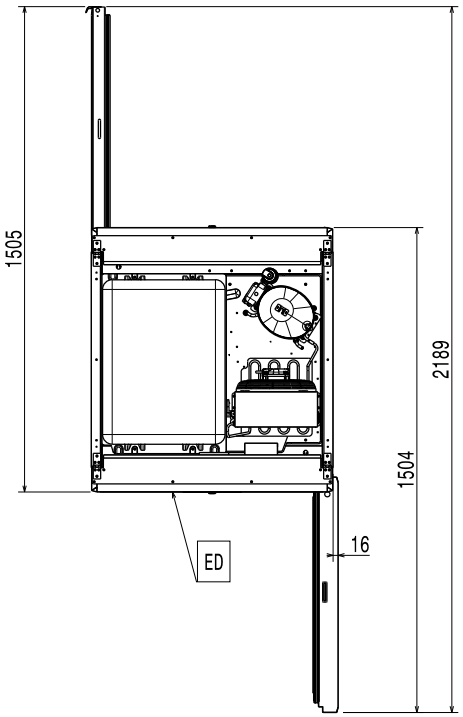

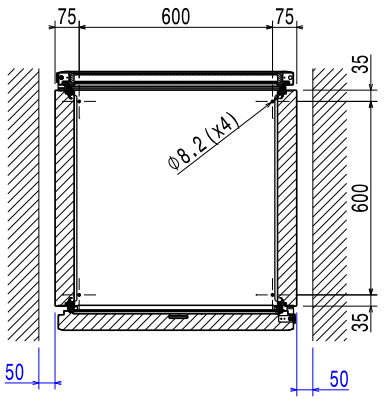

Asennuskaavio

930-litrainen, täysikokoinen ovi

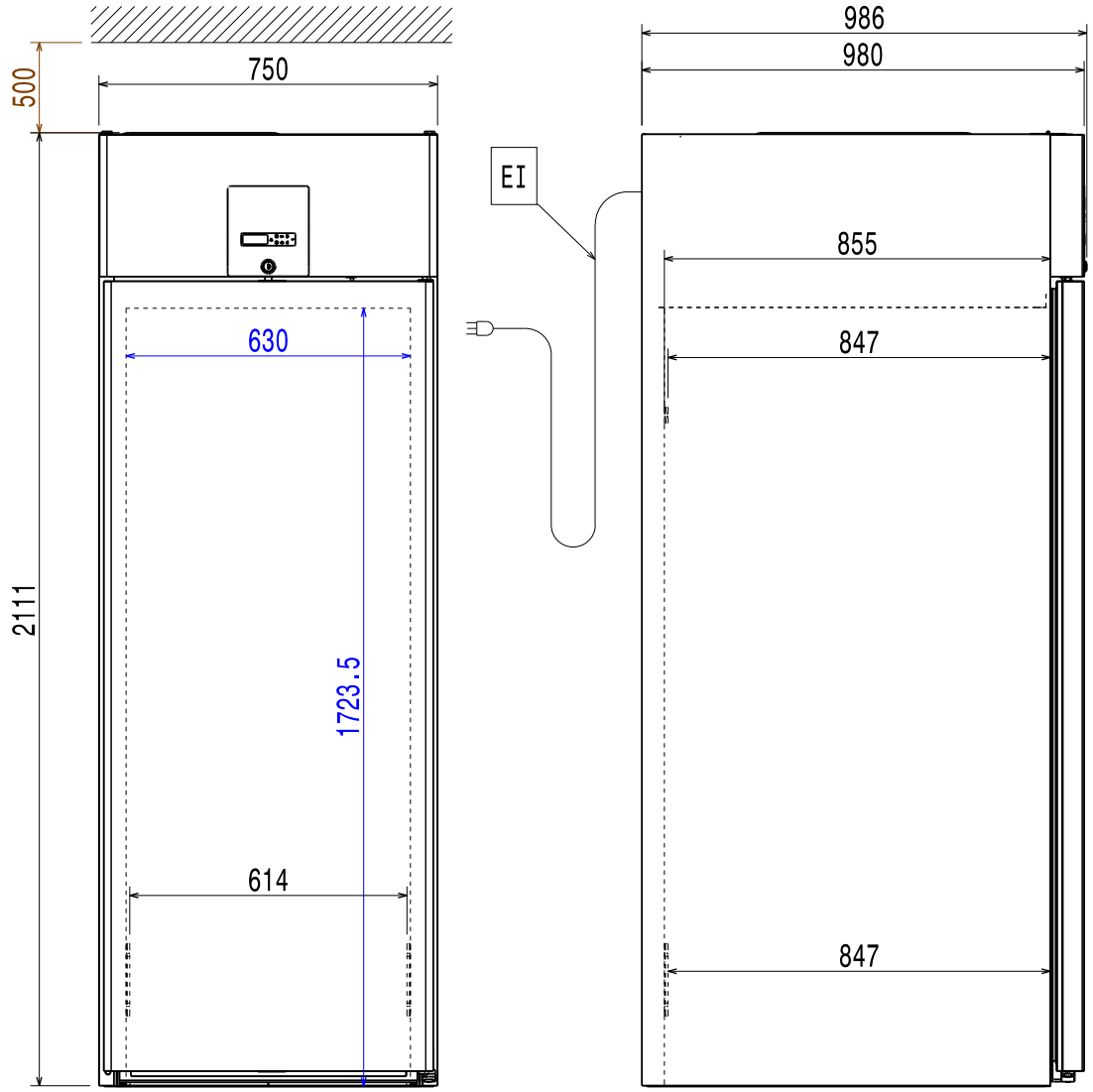

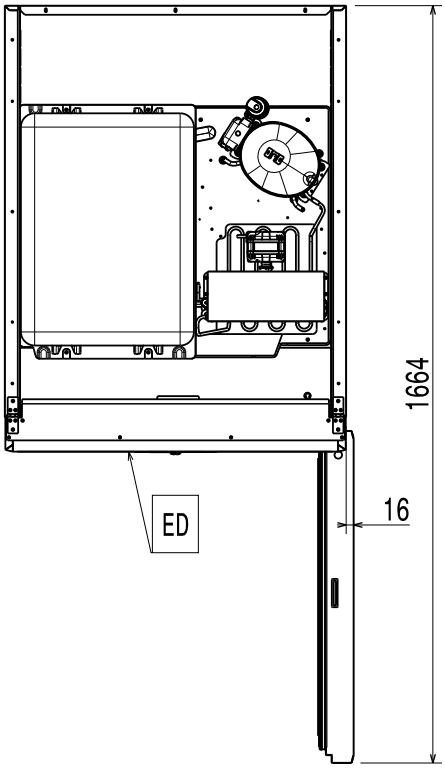

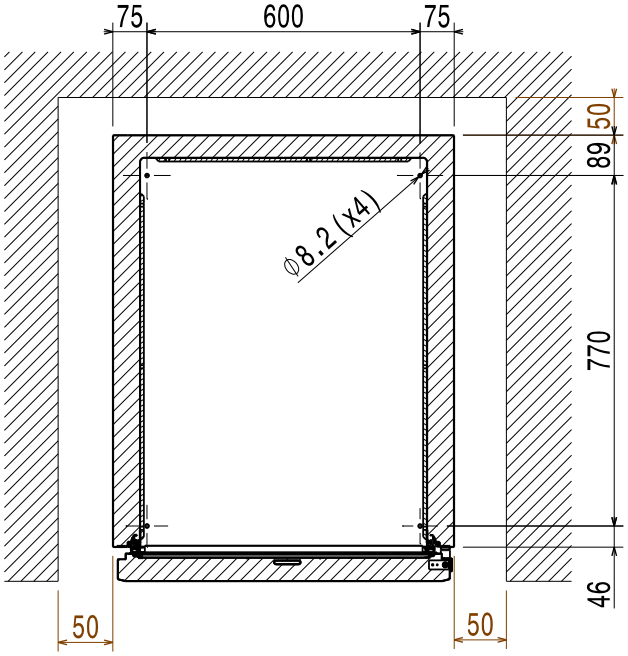

Asennuskaavio ***930-litrainen, CO2, ulkop. lauhdutin***

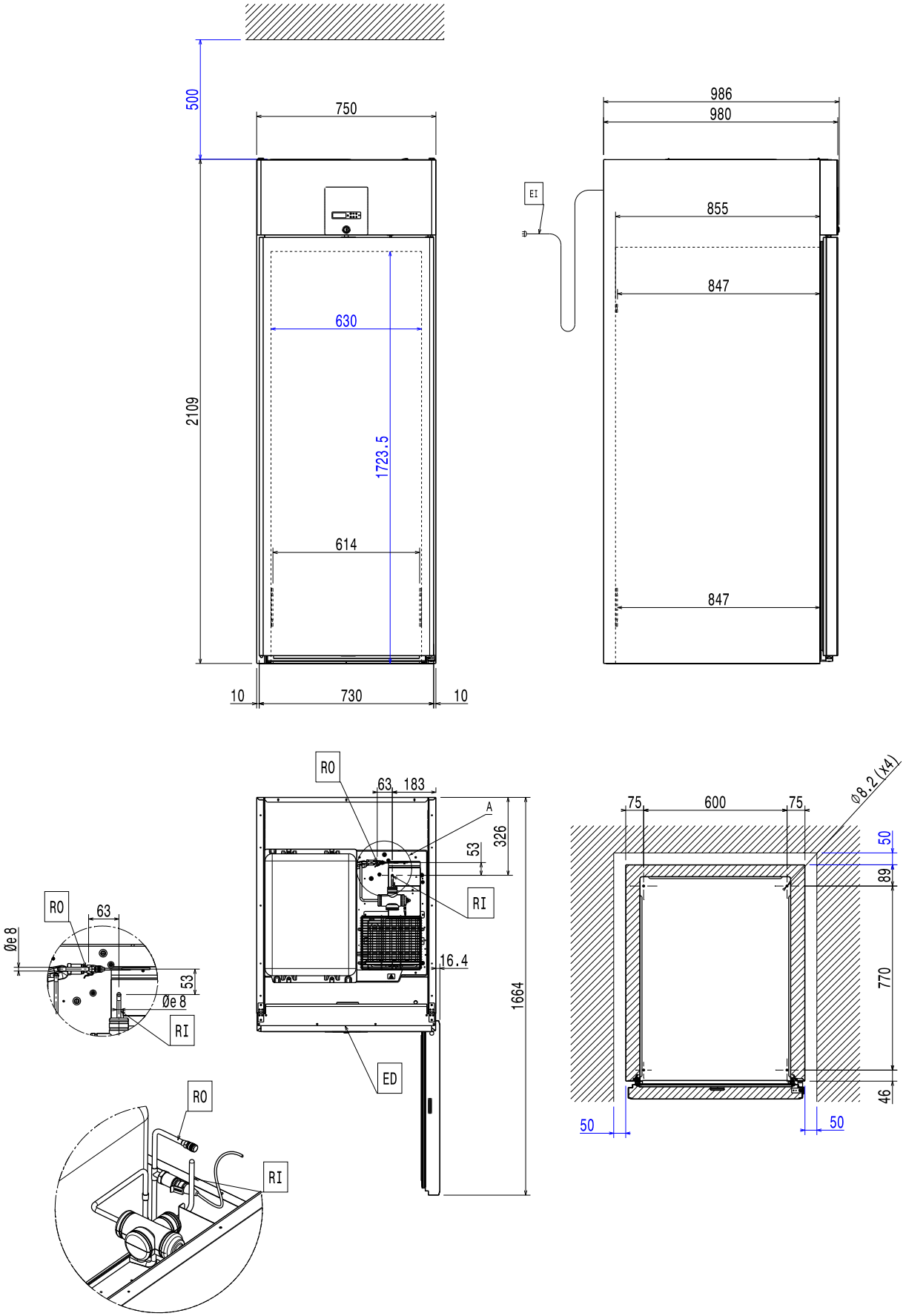

Asennuskaavio

1600-litrainen, täysikokoinen ovi

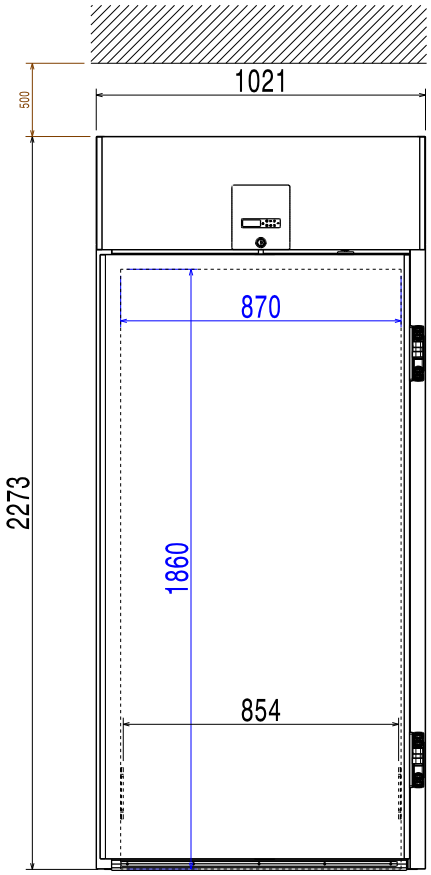

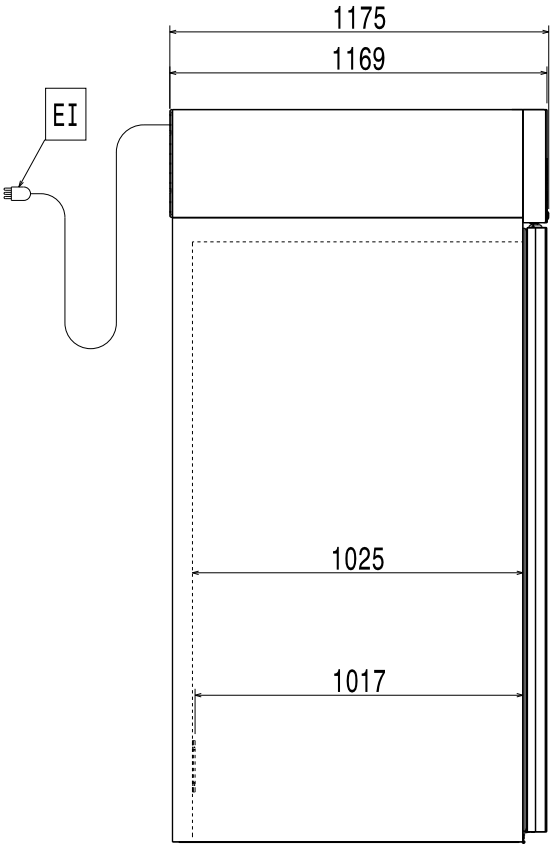

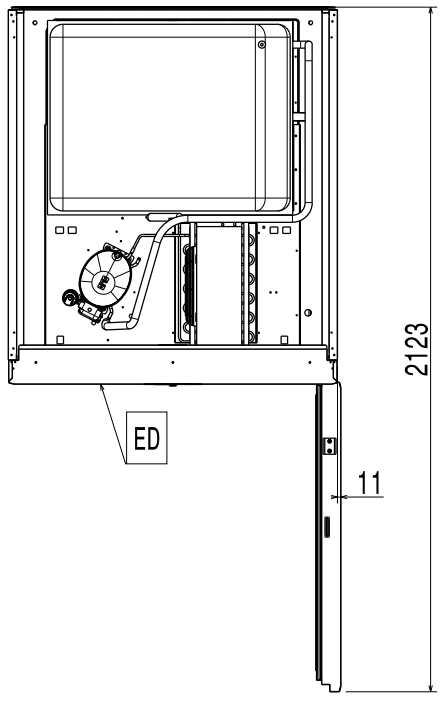

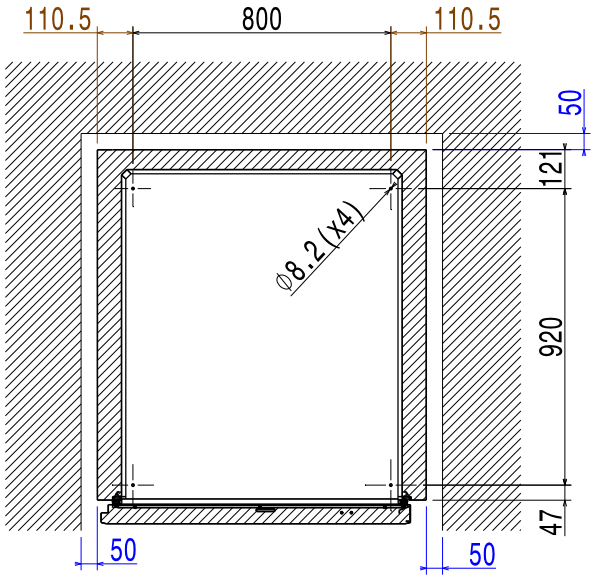

Asennuskaavio

1600-litrainen, lasiovi

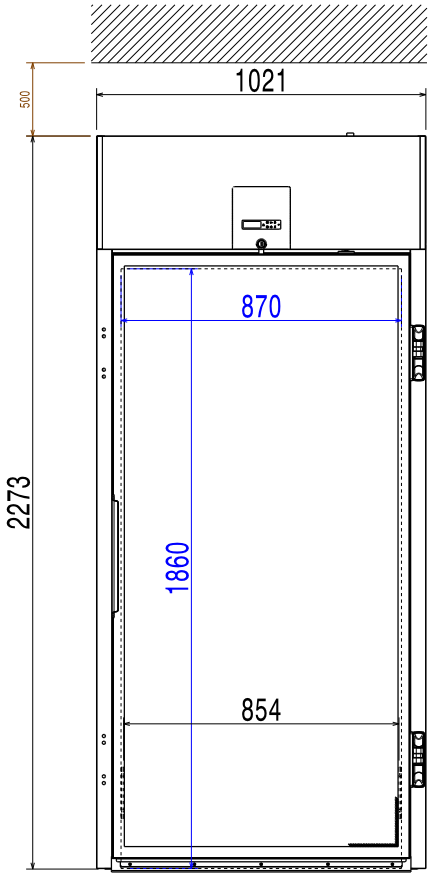

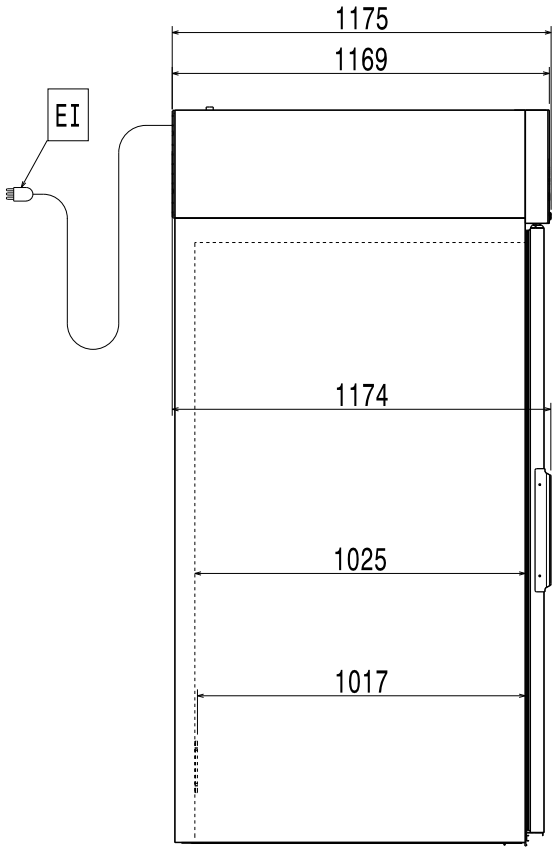

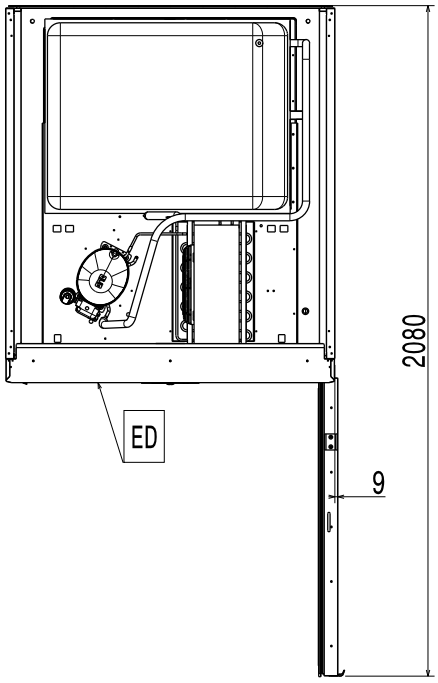

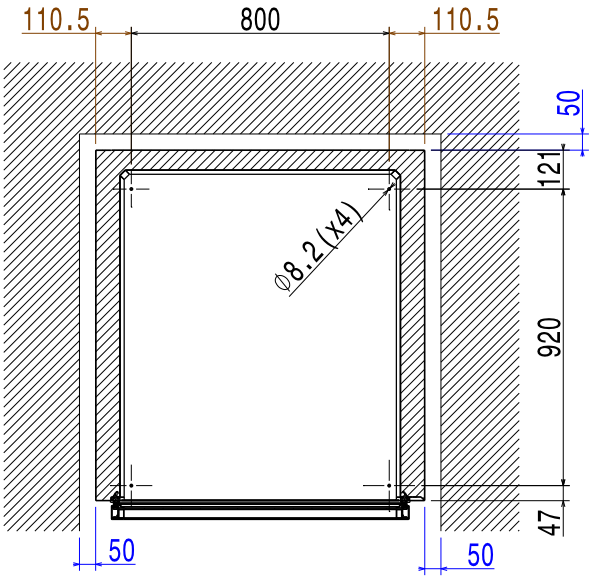

Asennuskaavio ***1600-litrainen, läpivienti***

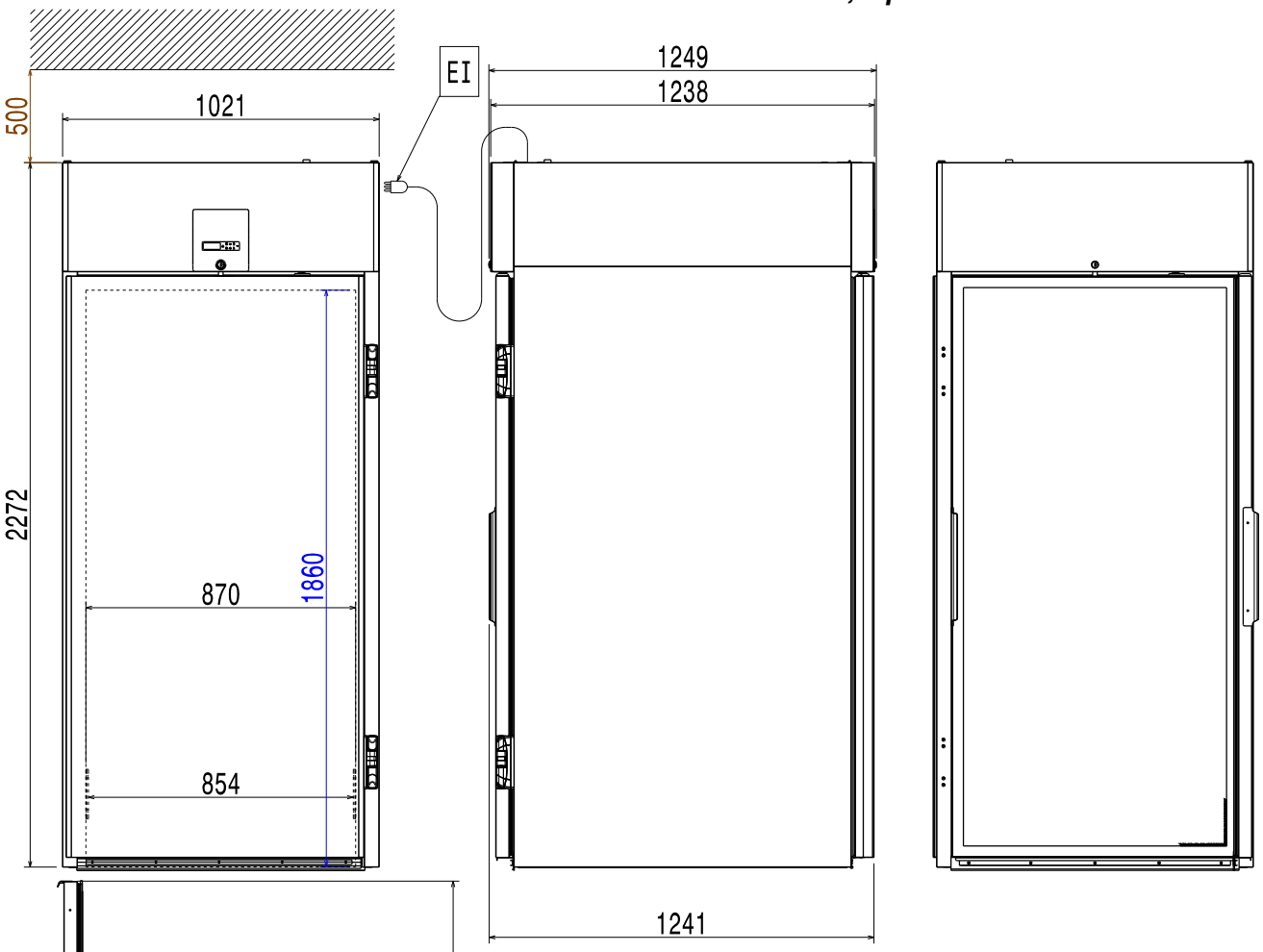

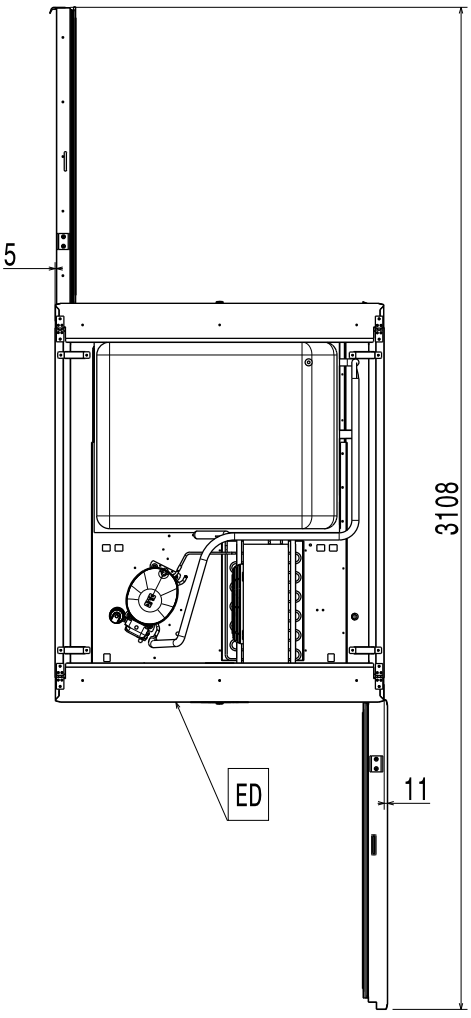

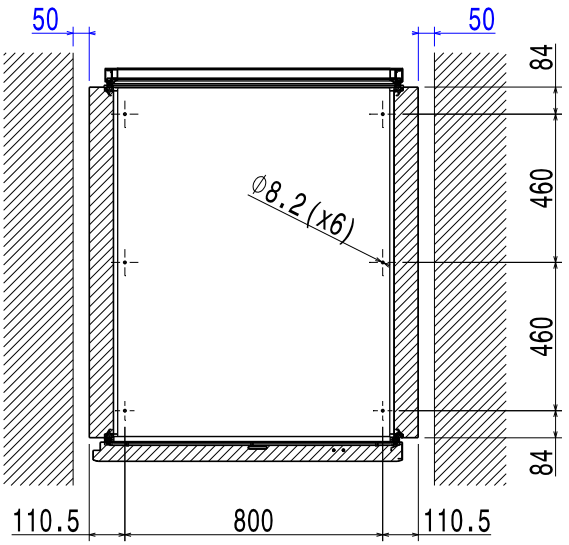

EI = Virtajohto, pituus 3500 mm, Schuko-pistorasia

Yleistä

Lue seuraavat ohjeet, myös takuuehdot, ennen laitteen asentamista ja käyttämistä.

Käy verkkosivustollamme www.electroluxprofessional.com ja avaa Tuki-osio, jossa voit

rekisteröidä tuotteesi

saada tuotettasi koskevia neuvoja ja vinkkejä sekä huolto- ja korjaustietoja.

Asennus-, käyttö- ja huolto-ohjeet sisältävä käsikirja (jäljempänä käsikirja) antaa käyttäjälle tarpeellisia tietoja laitteen oikeaa ja turvallista käyttöä varten.

Vaikka käsikirjassa on paljon tekstiä ja varoituksia, sen sisältämien ohjeiden tarkoitus on kuitenkin parantaa kaikin tavoin laitteen toimintaa ja suorituskykyä ja erityisesti välttää aiheuttamasta vahinkoja ihmisille, esineille tai eläimille vääränlaisen käytön tai virheellisten toimenpiteiden vuoksi.

On erittäin tärkeää, että kaikki laitteen kuljetukseen, asennukseen, käyttöönottoon, käyttöön, huoltoon, korjaukseen ja käytöstä poistamiseen osallistuvat henkilöt lukevat huolellisesti tämän käsikirjan ennen toimenpiteiden suorittamista sellaisten virheellisten toimenpiteiden ja ongelmien välttämiseksi, jotka voisivat vahingoittaa laitetta tai aiheuttaa henkilövahinkoja. Turvallisuusasiat on suositeltavaa käydä läpi käyttäjien kanssa säännöllisin väliajoin. Lisäksi on erittäin tärkeää, että laitteen käyttöön valtuutettu henkilöstö on saanut laitteen käyttö- ja huoltokoulutuksen.

Edelleen on tärkeää, että käsikirja pidetään aina käyttäjän ulottuvilla laitteen käyttöpaikan lähellä, jotta se on helposti saatavilla ongelmatilanteissa ja aina tarvittaessa.

Jos laitteen käytöstä on käsikirjan lukemisen jälkeen kysymyksiä tai epäselvyyksiä, ota yhteys valmistajaan tai valtuutettuun huoltoliikkeeseen. Henkilöstömme auttaa mielellään laitteen parhaan mahdollisen suorituskyvyn ja tehokkuuden varmistamiseksi. Muistutamme vielä lopuksi, että kaikkien laitteen käyttövaiheiden aikana on aina noudatettava voimassa olevia turvallisuus-, työhygienia- ja ympäristönsuojelumääräyksiä. Käyttäjän vastuulla on siis varmistaa, että laitetta käytetään ainoastaan optimaalisissa turvallisuusolosuhteissa henkilö- ja omaisuusvahinkojen välttämiseksi.

TÄRKEÄÄ

- Valmistaja ei vastaa millään tavalla toimenpiteistä, jotka on suoritettu ohjekirjan määräysten vastaisesti.
- Valmistaja pidättää oikeuden muuttaa tässä julkaisussa käsiteltyjen laitteiden ominaisuuksia ilman ennakkoilmoitusta.
- Tämän käsikirjan osittainenkin kopiointi on kielletty.
- Tämä käsikirja on saatavissa digitaalisessa muodossa:
  - ottamalla yhteyttä jälleenmyyjään tai lähimpään huoltopisteeseen
  - lataamalla käsikirjan viimeisin päivitetty versio nettisivulta www.electroluxprofessional.com.
- Käsikirjaa on aina säilytettävä laitteen läheisyydessä, paikassa, jossa se on helposti saavutettavissa. Laitteen käyttäjien ja sitä korjaavien henkilöiden on voitava aina saada se helposti käsiinsä ja luettavaksi.

Sisältö

A VAROITUS JA TURVALLISUUSTIEDOT 15
A.1 Yleistä 15
A.2 Henkilönsuojaimet 15
A.3 Yleinen turvallisuus 16
A.4 Tekniset tiedot 16
A.5 Kuljetus, siirtäminen ja varastointi 16
A.6 Asentaminen ja kokoonpano 16
A.7 Laitteen hävittäminen 18
B KONEEN JA VALMISTAJAN TUNNISTETIEDOT 18
C YLEISTÄ 18
C.1 Johdanto 18
C.2 Käyttötarkoitus ja rajoitukset 19
C.3 Tarkastukset 19
C.4 Tekijänoikeudet 19
C.5 Käsikirjan säilyttäminen 19
C.6 Käsikirjan kohderyhmä 19
C.7 Määritelmät 19
C.8 Vastuu 19
D KULJETUS, SIIRTÄMINEN JA VARASTOINTI 20
D.1 Käsitteleminen 20
D.1.1 Siirtotoimenpiteet 20
D.1.2 Kuorman laskeminen maahan 20
D.2 Pakkauksen purkaminen 20
D.2.1 Pakkauksen hävittäminen 20
D.3 Varastointi 20
E TEKNISET TIEDOT 20
E.1 Käytetyt materiaalit ja nesteet 20
E.2 Tärkeimmät tekniset ominaisuudet 20
F ASENTAMINEN JA KOKOONPANO 21
F.1 Johdanto 21
F.2 Asiakkaan vastuu 21
F.3 Sijoittaminen 21
F.4 Ovien avautumissuunnan vaihtaminen 750-litraisissa malleissa 22
F.5 Ovien avautumissuunnan vaihtaminen 1600-litraisissa malleissa 24
G LAITTEEN HÄVITTÄMINEN 26
G.1 Laitteen hävitysmenettely 26

A VAROITUS JA TURVALLISUUSTIEDOT

A.1 Yleistä

Koneen turvallinen käyttö ja käsikirjan oikea ymmärtäminen vaativat asiakirjoissa käytettyjen termien ja sovittujen merkintöjen tuntemista. Käsikirjassa käytetään seuraavia merkkejä erilaisten vaarojen merkitsemiseen ja tunnistamiseen:

VAROITUS
Käyttöhenkilöstön terveys- ja turvallisuusvaara.

VAROITUS
Hengenvaarallisen sähköiskun vaara - vaarallinen jännite.

VARO
Laitteen tai käsitellyn tuotteen vahingoittumisen vaara.

VAROITUS
Tulipalovaara/tulenarkoja materiaaleja

Paine

TÄRKEÄÄ
Tärkeitä ohjeita tai tietoja tuotteesta

Lue ohjeet ennen laitteen käyttämistä

Selvennyksiä ja selityksiä

- Ainoastaan erikoiskoulutuksen saanut henkilökunta saa käsitellä laitetta.
- Laite ei ole tarkoitettu sellaisten henkilöiden (eikä myöskään lasten) käyttöön, joiden fyysinen, aistien tai mielen terveys on heikentynyt, tai kokemattomien tai taitamattomien henkilöiden käyttöön, ellei heidän turvallisuudestaan vastaava henkilö valvo tai opasta heitä tuotteen käytössä.
  - Lapset eivät saa leikkiä laitteella.
  - Pidä kaikki pakkausmateriaalit ja pesuaineet poissa lasten ulottuvilta.
  - Lapset eivät saa puhdistaa tai huoltaa laitetta ilman valvontaa.
- Älä säilytä laitteessa räjähtäviä aineita, kuten paineenalaisia astioita, joissa on tulenarkaa ponnekaasua.
- Älä poista, käsittele tai vahingoita laitteeseen kiinnitettyä merkintää.
- Kun kone poistetaan käytöstä lopullisesti, merkintä on tuhottava.
- Säilytä nämä ohjeet käyttäjien ulottuvilla tulevaa käyttöä varten.

A.2 Henkilönsuojaimet

Taulukko laitteen käyttöiän eri vaiheiden aikana käytettävistä henkilönsuojaimista.

Vaihe	Suojavaatetus	Turvajalkineet	Käsineet	Silmänsuojaimet	Kypärä
Kuljetus	—	●	○	—	○
Käsittely	—	●	○	—	—
Pakkauksen purkaminen	—	●	○	—	—
Asennus	—	●	●[1]	—	—
Normaali käyttö	●	●	●[2]	—	—
Säädöt	○	●	—	—	—
Säännöllinen puhdistus	○	●	●[1–3]	○	—
Erikoispuhdistus	○	●	●[1–3]	○	—
Huolto	○	●	○	—	—
Purkaminen	○	●	○	○	—

Vaihe	Suojavaatetus	Turvajalkineet	Käsineet	Silmänsuojaimet	Kypärä
					
Romutus	○	●	○	○	—
Selitys:					
●	**KÄYTETTÄVÄ HENKILÖNSUOJAIN**				
○	**KÄYTETTÄVISSÄ OLEVA TAI TARVITTAESSA KÄYTETTÄVÄ HENKILÖNSUOJAIN**				
—	**HENKILÖNSUOJAINTA EI VAADITTU**				

1. Näiden toimenpiteiden aikana käsineiden on oltava leikkauksenkestävät. Käyttäjien, erikoishenkilökunnan ja muiden laitetta käyttävien henkilöiden laiminlyönti henkilönsuojaimien käytön suhteen voi aiheuttaa altistumisen terveysriskeille (mallista riippuen).
2. Näiden toimenpiteiden aikana käsineet suojaavat käsiä kylmältä vuoalta, kun se otetaan laitteesta. Käyttäjien, erikoishenkilökunnan ja muiden laitetta käyttävien henkilöiden laiminlyönti henkilönsuojaimien käytön suhteen voi aiheuttaa altistumisen kemikaaleille ja terveysriskeille (mallista riippuen).
3. Näiden toimenpiteiden aikana käsineiden tulee olla sopivia kosketukseen käytettyjen aineiden kanssa (katso vaaditut henkilönsuojaimet käytettyjen aineiden käyttöturvallisuustiedotteesta). Käyttäjien, erikoishenkilökunnan ja muiden laitetta käyttävien henkilöiden laiminlyönti henkilönsuojaimien käytön suhteen voi aiheuttaa altistumisen kemikaaleille ja terveysriskeille (mallista riippuen).

A.3 Yleinen turvallisuus

- Koneet on varustettu sähköisillä ja/tai mekaanisilla turvalaitteilla, jotka suojaavat koneen käyttäjiä.
- Koneen käyttö on kielletty, jos suojukset ja turvalaitteet on poistettu, jos niihin on tehty muutoksia tai jos niitä on käsitelty muulla tavoin, eikä niitä siis saa poistaa koneesta.
- Älä tee muutoksia laitteen mukana toimitettuihin osiin.
- Joissakin tämän käsikirjan kuvissa kone tai sen osa on esitetty ilman suojuksia tai suojukset poistettuina. Suojukset eivät ole näkyvissä vain sen vuoksi, että kuva olisi selkeämpi. Konetta ei saa milloinkaan käyttää ilman suojuksia tai suojukset poistettuina käytöstä.
- Laitteeseen kiinnitettyjen turvallisuus-, vaara- ja ohjemerkintöjen irrottaminen, asiaton käsittely tai lukukelpoisuuden turmeleminen on kielletty.

A.4 Tekniset tiedot

Käytetyt materiaalit ja nesteet

- R290-kaasu on tulenarka ja räjähdysvaarallinen kaasu. On välttämätöntä ryhtyä kaikkiin mahdollisiin varotoimiin tällaiseen kaasuun liittyvien vaarojen välttämiseksi, kun laitteelle tehdään mitä tahansa tavanomaisia ja/tai erityisiä toimenpiteitä.
- Laitteissa, joissa käytetään kylmäainetta R744, nimellispaine on 14 MPa (140 bar).
  VAROITUS: jäähdytysjärjestelmässä on suuri paine. Älä käsittele sitä. Ota yhteyttä asiantuntevaan huoltohenkilöön ennen sen hävittämistä.

Suorituskyky

Ekvivalentti äänenpaineen taso Leq dB(A)[1]	<70

1. Melupäästöjen arvot on saatu normin EN ISO 11204 mukaisesti. Arvo saattaa olla suurempi mittauskohdasta riippuen.

Ilmastoluokka

Tyyppikilvessä mainittu ilmastoluokka vastaa seuraavia arvoja:

- ILMASTOLUOKKA: 5
  – 43°C (IEC/EN 60335-2-89)

A.5 Kuljetus, siirtäminen ja varastointi

- Laitteen kuljetuksessa (siirto toiseen toimipaikkaan) ja siirtämisessä (työpaikan sisäisissä siirroissa) on käytettävä asianmukaisia ja kapasiteetiltaan riittäviä välineitä.
- Katso kuljetuksen, käsittelyn ja varastoinnin aikaista pinottavuutta koskevat tiedot pakkauksessa olevista merkinnöistä.
- Riippuvan kuorman alla ei saa oleskella kuormauksen ja kuorman purkamisen aikana. Sivullisten pääsy työskentelyalueelle on kielletty.
- Laitteen oma paino ei yksin riitä pitämään sitä paikoillaan.
- Laitteen käsittelyn yhteydessä sitä ei saa nostaa ja kiinnittää liikkuviin tai heikkoihin osiin kuten koteloihin, kaapelikanaviin, pneumatiikkaosiin jne.
- Älä työnnä tai vedä laitetta siirtämisen aikana, jotta se ei vahingossa pääse kaatumaan. Käytä laitteen nostamiseen asianmukaisia välineitä.
- Laitteen purkamiselle ja varastoinnille on varattava riittävän paljon tilaa, ja lattian on oltava tasainen.
- Laitteen kuljetuksesta, käsittelystä, siirtämisestä ja varastoinnista huolehtivan henkilöstön on oltava asianmukaisesti ohjeistettu ja koulutettu nostojärjestelmien turvalliseen käyttöön, ja henkilöstön on käytettävä työhön sopivia henkilösuojaimia.
- Varmista ennen kiinnitysjärjestelmien irrottamista, ettei niihin ole tuettu laitteen osia, jotta irrottaminen ei aiheuta kuorman putoamista ajoneuvosta. Tarkista ennen laitteen osien purkamista ajoneuvosta, että kaikki kiinnitysvälineet on irrotettu.

A.6 Asentaminen ja kokoonpano

Johdanto

- Asentajan on arvioitava tarvittava asennusympäristön vähimmäistilavuus laitteessa olevan, ennalta tiedetyn kylmäaineen aiheuttamaan syttymis- ja myrkytysvaaraan liittyvien riskien vähentämiseksi.

- Koneen asennus- ja kokoamistoimenpiteitä saavat tehdä vain pätevät teknikot kaikkia sopivia henkilönsuojaimia (turvajalkineet, käsineet, lasit, haalarit jne.), varusteita, työkaluja ja apuvälineitä käyttäen. Kokoamisalue on aidattava asianmukaisesti asiattomien pääsyn estämiseksi.
- Alla mainitut toimenpiteet tulee suorittaa voimassa olevien turvallisuusmääräysten mukaisesti koskien sekä toimenpiteissä tarvittavia varusteita että toimintatapoja.
- Kytke laite irti sähköverkosta ennen minkään asennustoimenpiteen tekemistä.

Sähköliitäntä

- Laitteen sähkötyöt saa tehdä ainoastaan pätevä henkilökunta.
- Laitteen kytkentä sähköverkkoon on suoritettava käyttömaassa voimassa olevien määräysten ja vaatimusten mukaisesti.
- Laitteen syöttöjännite on mainittu tyyppikilvessä.
- Sähkönsyötön tulee olla vaatimusten mukainen ja kestää todellinen ottoteho. Lisäksi liitännät on suoritettava ammattitaidolla ja laitteen käyttömaassa voimassa olevien määräysten mukaisesti.
- Virtajohdon ja sähköverkon välissä tulee olla mitoitukseltaan tyyppikilven ottotehoa vastaava, voimassa olevien määräysten mukainen vikavirtasuojakytkin, jonka kontaktien väli on niin suuri, että laite voidaan kytkeä täysin irti verkkovirrasta ylijänniteluokan III olosuhteissa. Selvitä kytkimen oikea mitoitus tarkistamalla ottovirta-arvo, joka on merkitty laitteen tyyppikilpeen.
- Kun liitäntä on tehty, on tarkastettava, ettei syöttöjännite koneen ollessa toiminnassa poikkea nimellisjännitteen arvosta enempää kuin ±10 %.
- Jos virtajohto on vahingoittunut, vaarojen välttämiseksi sen saa vaihtaa vain huoltopalvelu tai joka tapauksessa pätevä henkilökunta.
- Valmistaja ei vastaa vahingoista tai onnettomuuksista, jotka ovat aiheutuneet yllä mainittujen ohjeiden tai laitteen käyttömaassa voimassa olevien sähköturvallisuusmääräysten laiminlyönnistä.
- Kone, joka voi toimia taajuudella 50 tai 60 Hz ei vaadi mitään käyttäjän asetusta.

Pistokkeella varustettujen laitteiden sähköliitäntä

- Laite liitetään verkkovirtaan kytkemällä virtajohdon pistotulppa verkkopistorasiaan, kun seuraavat asiat on ensin varmistettu:
- Pistorasiassa on tehokas maadoitus ja verkkojännite ja -taajuus vastaavat laitteen arvokilpeen merkittyjä arvoja. Jos et ole varma suojamaadoituksen tehosta, anna pätevän henkilökunnan tarkistaa se.
- Sähkönsyötön tulee olla vaatimusten mukainen ja kestää todellinen ottoteho. Lisäksi liitännät on suoritettava ammattitaidolla ja laitteen käyttömaassa voimassa olevien määräysten mukaisesti.
- Pistokkeen on oltava saavutettavissa myös laitteen asennuspaikkaan sijoittamisen jälkeen.
- Pistokkeen tulee olla kohdassa, jossa huoltotoimenpiteitä suorittava henkilö voi aina nähdä sen.

Virtajohdolla varustettujen laitteiden sähköliitäntä ilman pistoketta

- Liitäntäpisteessä on oltava tehokas maadoitus ja verkkovirran jännitteen ja taajuuden tulee vastata tyyppikilpeen merkittyjä arvoja. Jos et ole varma suojamaadoituksen tehosta, anna pätevän henkilökunnan tarkistaa se.
- Laite on kytkettävä sähköverkkoon pysyvällä tavalla noudattaen seuraavia polariteetteja:
  – ruskea/musta/harmaa: vaihe
  – keltavihreä: maa
  – sininen: nolla
- Virtajohto, jolla laite on kytketty pysyvästi verkkovirtaan, on tyyppiä H05VV-F (koodi 60227 IEC 53). Jos virtajohto joudutaan vaihtamaan, tilalla saa käyttää vain samanlaista johtoa. Huomioi virtajohdon vaihdon yhteydessä, että maadoitusjohtimen on oltava pitempi kuin aktiivisten johdinten.
- Vikavirtasuojakytkin on voitava lukita avoimeen asentoon huollon ajaksi.
- Jos käytetään pistoketta, sen on oltava kansallisten asennusmääräysten mukainen. Pistokkeen tulee myös olla:
  – käsiteltävissä kun laite on sijoitettu paikalleen
  – asennuspaikassa
  – kohdassa, jossa huoltotoimenpiteitä suorittava henkilö voi aina nähdä sen.

KONEEN VAATIMA TILA

- Laite on sijoitettava niin, että yläpintaan on etäisyyttä vähintään 500 mm ja takapaneeliin on etäisyyttä vähintään 50 mm muista tilassa olevista koneista (liian pieni etäisyys voi aiheuttaa kosteuden muodostumista laitteen seiniin). Lisäksi on huomioitava oven avaamiseen tarvittava tila.

Sijoittaminen

- Huomioi laitteen asennuksessa toimenpiteen vaatimat turvavarotoimet sekä paloturvallisuus.
- Ulkopuolisen lauhdutinyksikön valintaa varten katso valmistajan suosittelemaa yksikköä, joka löytyy laitteiston teknisistä tiedoista.
- Ulkopuolisen jäähdytysyksikön erityistä mitoitusta varten katso jäähdytystehon tiedot teknisistä tiedoista tai katso valmistajan tai valmistajan valtuuttaman liikkeen/huoltopisteen nettisivuja.
- Laitteen ja kylmäaineen lauhdutusyksikön asennuksen saa suorittaa ainoastaan valmistajan huoltohenkilöstö tai muu pätevä henkilö.
- Jos laitteen kylmäaineena on R744, jäähdytysjärjestelmän korkeapainepuolelle tulee asentaa paineenalennusventtiili moottori-kompressorin ja kaasujäähdyttimen väliin. Putkituksen lisäksi moottori-kompressorin ja paineenalennusventtiilin välillä tulee olla sulkuventtiileitä tai muita vastaavia komponentteja, jotka voivat saada aikaan paineenlaskun.
- Paineenalennusventtiili tulee asentaa siten, että järjestelmästä sen käytön aikana vapautuva kylmäaine ei voi aiheuttaa haittaa laitteen käyttäjälle. Aukon tulee sijaita siten, että se ei todennäköisesti peity normaalissa käytössä.
- Asennetussa paineenalennusventtiilissä ei pidä olla säätimiä loppukäyttäjää varten.
- Asennetun paineenalennusventtilin paineasetus ei saa olla korkeampi kuin korkeapainepuolen nimellispaine.
- Katso elektronisen venttiilin parametreja koskevat hienosäädöt verkkosivustolla olevasta huoltokäsikirjasta.

Oven avautumissuunnan vaihtaminen

- Laite on kytkettävä irti sähköverkosta ennen kuin sen ovien avautumissuuntaa ryhdytään vaihtamaan.

A.7 Laitteen hävittäminen

- Tee laite toimintakyvyttömäksi ennen käytöstäpoistoa irrottamalla sen virtajohto. Irrota kaikki lukituslaitteet, jotta kukaan ei voi vahingossa jäädä loukkuun kaapin sisälle.

B KONEEN JA VALMISTAJAN TUNNISTETIEDOT

Kuvassa näkyy esimerkki koneessa olevasta merkinnästä tai tyyppikilvestä:

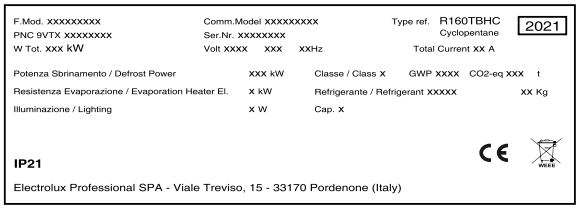

Tyyppikilvessä näkyvät koneen tunniste- ja tekniset tiedot. Kilven sisältämien tietojen merkitys näkyy alla olevassa taulukossa:

F.Mod.	laitteen valmistustehtaan kuvaus
Comm.Model	kaupallinen kuvaus
R160TBHC (*)	sertifiointiryhmä (Tyyppi)
PNC	valmistuksen tuotekoodi
Ser.No.	sarjanumero
V	syöttöjännite
Hz	syöttötaajuus
kW	maksimiottoteho
Cyclopentane	eristyksessä käytetty solutuskaasu
Total Current	kokonaisvirta
current absorbed	sulatusteho
Evaporation Heater El.	vastuksen teho
Lighting	sisävalo
Class	ilmastoluokka
Refrigerant	jäähdytyskaasun tyyppi
Cap.	nimelliskapasiteetti
IPX20	suojausluokka pölyä ja vettä vastaan
CE	CE-merkintä
Electrolux Professional SpA Viale Treviso 15 33170 Pordenone Italy	valmistaja

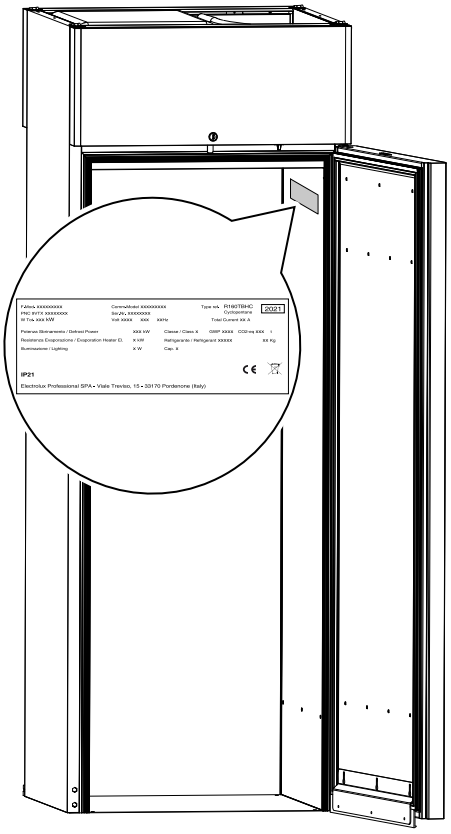

Kuva 1 Tyyppikilven sijaintipaikka

*** Sertifiointiryhmän kuvaus (Tyyppi)**

R	“Roll-In“ alue
160	Tilavuus 75 = 750 l 93 = 930 l 160 = 1250 l
T	Malli I = 1-ovinen T = 2-ovinen läpivientimalli
B	Jäähdytysyksikkö (*) B = sisäänrakennettu lauhdutusyksikkö R = ulkopuolinen lauhdutusyksikkö
HC	Kylmäaineen tyyppi R290

HUOM!
Ilmoita valmistajan yhteystiedot, jotka löytyvät laitteeseen kiinnitetystä tyyppikilvestä (esimerkiksi varaosia tilattaessa tms.).

C YLEISTÄ

VAROITUS
Katso “*Varoitus ja turvallisuustiedot*“.

C.1 Johdanto

Tämä käyttöopas antaa eri laitteistoja koskevia tietoja. Käyttöoppaan sisältämät tuotekuvat ovat ainoastaan esimerkkejä.

Huomaa, että käsikirjan kuvat ja kaaviot eivät ole oikeassa mittakaavassa. Ne toimivat lisäyksinä kirjoitettuihin ohjeisiin antaen lyhyen yhteenvedon, mutta eivät kuvaa laitetta tarkasti.

Laitteen asennuskaavioissa olevat numeroarvot on annettu millimetreinä ja/tai tuumina.

C.2 Käyttötarkoitus ja rajoitukset

Laite on tarkoitettu elintarvikkeiden jäähdyttämiseen ja/tai säilyttämiseen.

Kaikenlainen muu käyttö katsotaan käyttötarkoituksen vastaiseksi.

HUOM!
Valmistaja ei vastaa käyttötarkoituksen vastaisesta käytöstä.

C.3 Tarkastukset

Laitteiden korkealaatuinen toiminta ja tehokkuus on varmistettu laboratoriotestien avulla.

Laite on toimitettaessa käyttövalmis.

Testi- ja tarkastusraportit sisältyvät laitteen mukana toimitettujen asiakirjojen liitteisiin (silmämääräinen tarkastus - sähköosien tarkastus - toimintatarkastus).

C.4 Tekijänoikeudet

Tämä käsikirja on tarkoitettu ainoastaan käyttäjän tietolähteeksi, ja sen saa luovuttaa ulkopuoliselle taholle vain Electrolux Professional -yhtiön luvalla.

C.5 Käsikirjan säilyttäminen

Käsikirja on säilytettävä ehjänä koko laitteen käyttöiän ajan aina sen lopulliseen käytöstäpoistoon saakka. Jos laite luovutetaan, myydään, vuokrataan tai annetaan leasing-käyttöön, tämän käsikirjan tulee seurata laitetta.

C.6 Käsikirjan kohderyhmä

Tämä käsikirja on tarkoitettu seuraaville henkilöille:

- kuljetusliike ja konetta siirtävä henkilöstö
- asennus- ja käyttöönottohenkilöstö
- Laitteen käyttäjien työnantaja ja työpaikan vastuuhenkilö.
- Laitteen normaaliin käyttöön osallistuva henkilöstö.
- pätevä henkilökunta – huoltopalvelu (katso huoltokäsikirjaa).

C.7 Määritelmät

Seuraavassa on määritelmät tärkeimmille käsikirjassa käytetyille termeille. Lue nämä määritelmät huolellisesti ennen muiden osien lukemista.

Käyttäjä	Laitteen asennus-, säätö-, käyttö- ja huoltohenkilökunta, puhdistus- ja korjaustöitä suorittavat henkilöt sekä kuljetukseen osallistuvat henkilöt.
Valmistaja	Electrolux Professional SpA tai mikä tahansa Electrolux Professional SpA: n valtuutettu huoltoliike.
Laitteen normaaliin käyttöön osallistuva henkilöstö	Käyttäjät, jotka ovat saaneet ohjeet ja koulutuksen laitteen normaaliin käyttöön liittyviin toimenpiteisiin sekä siihen liittyviin vaaroihin.
Huoltopalvelu tai pätevä henkilökunta	Valmistajan valmentama/kouluttama henkilö, joka ammattitaitonsa, kokemuksensa, erityiskoulutuksensa sekä tapaturmantorjuntamääräysten tuntemuksen perusteella pystyy arvioimaan laitteella suoritettavat toimenpiteet ja tunnistamaan ja välttämään mahdolliset vaarat. Hän on mekaniikan, sähkötekniikan ja elektroniikka-alan jne. ammattilainen.
Vaara	Mahdollisten vammojen ja terveysvaarojen aiheuttaja.
Vaaratilanne	Mikä tahansa tilanne, jossa käyttäjä altistuu yhdelle tai useammalle vaaralle.
Riski	Mahdollisten vammojen tai terveysvaarojen todennäköisyyden ja vakavuuden yhdistelmä vaaratilanteessa.
Suojaukset	Turvatoimenpiteet, jotka sisältävät erityisten teknisten menetelmien käytön (suojukset ja turvalaitteet) käyttäjien suojaamiseksi vaaroilta.
Suojus	Laitteen osa, jota käytetään erityisellä tavalla suojauksen aikaansaamiseksi fyysisen esteen avulla.
Turvalaite	Laite (muu kuin suojus), joka poistaa vaaran tai vähentää sitä. Laitetta voidaan käyttää yksinään tai yhdessä suojuksen kanssa.
Asiakas	Henkilö, joka on ostanut laitteen ja/tai joka päättää sen käytöstä ja käyttää sitä (esimerkiksi yritys, yrittäjä tai yhtiö).
Hengenvaarallinen sähköisku	Sähkövirran vahingossa tapahtuva purkautuminen ihmiskehoon.

C.8 Vastuu

Valmistaja ei vastaa millään tavalla vahingoista ja toimintahäiriöistä, jotka ovat aiheutuneet:

- tämän käsikirjan ohjeiden noudattamisen laiminlyönnistä
- korjausten suorittamisesta sääntöjen vastaisesti ja muiden kuin varaosaluettelon sisältämien varaosien käytöstä (muiden kuin alkuperäisten varaosien ja lisävarusteiden asentaminen ja käyttäminen voi haitata laitteen toimintaa ja saada valmistajan alkuperäisen takuun raukeamaan)
- asiantuntemattomien henkilöiden suorittamista toimenpiteistä
- valtuuttamattomista muutoksista tai toimenpiteistä
- puuttuvasta, puutteellisesta tai riittämättömästä huollosta
- laitteen väärästä käytöstä
- ennakoimattomista poikkeustilanteista
- laitteen käytöstä asiantuntemattoman ja/tai kouluttamattoman henkilöstön toimesta
- käyttömaassa voimassa olevien työpaikkaa koskevien turvallisuus-, hygienia- ja terveysmääräysten noudattamatta jättämisestä.

Valmistaja ei vastaa millään tavalla vahingoista, jotka ovat aiheutuneet käyttäjän tai asiakkaan tekemien omavaltaisten muutosten tai muunnosten vuoksi.

Työnantaja tai työpaikan vastuuhenkilö tai tekniseksi tukihenkilöksi määritetty henkilö on vastuussa työntekijöiden käyttöön annettavien, sopivien henkilösuojainten määrittämisestä ja valitsemisesta käyttömaassa voimassa olevien määräysten mukaisesti.

Valmistaja ei millään tavoin vastaa käsikirjan sisältämistä mahdollisista epätäsmällisyyksistä, mikäli ne johtuvat painovirheistä tai käännösvirheistä.

Mahdolliset asennusta, käyttöä ja huoltoa koskevien ohjeiden lisäykset, jotka valmistaja katsoo tarpeelliseksi toimittaa asiakkaalle, on säilytettävä yhdessä käsikirjan kanssa, johon ne olennaisesti kuuluvat.

D KULJETUS, SIIRTÄMINEN JA VARASTOINTI

VAROITUS
Katso "*Varoitus ja turvallisuustiedot*".

D.1 Käsitteleminen

VARO
Koneet täytyy kuljettaa pystysuorassa asennossa. Mikäli konetta on kuljetettu vaakasuorassa on odotettava muutama tunti ennen sen käynnistämistä.

D.1.1 Siirtotoimenpiteet

Ennen nostoa:

- tarkista, että kaikki toimenpiteeseen osallistuvat ovat turvallisissa paikoissa ja estä sivullisten pääsy siirtoalueelle
- varmista, että kuorma on tasapainossa
- tarkista, että kuormasta ei pääse putoamaan mitään noston aikana. Ohjaa kuormaa pystysuunnassa törmäysten välttämiseksi.
- siirrä konetta mahdollisimman matalalla.

D.1.2 Kuorman laskeminen maahan

Poista kone puualustalta, siirrä se sivulle ja anna sen liukua maahan.

D.2 Pakkauksen purkaminen

TÄRKEÄÄ
Tarkista heti, ettei tuote ole vahingoittunut kuljetuksen aikana. Tarkista pakkaus ennen kuorman purkamista ja sen jälkeen.

Poista pakkaus. Ole varovainen kun otat laitteen pakkauksesta ja käsittelet sitä, jotta se ei saa iskuja.

HUOM!
- Tuotteen turvallinen kuljettaminen ja asiakkaalle toimittaminen on kuljetusliikkeen vastuulla.
- Tee ilmoitus kuljetusliikkeelle, jos havaitset näkyviä tai piileviä vikoja.
- Merkitse mahdolliset vahingot tai puutteet rahtikirjaan laitetta vastaanottaessasi.
- Kuljettajan täytyy allekirjoittaa rahtikirja: kuljetusliike voi hylätä valituksen, jos rahtikirjaa ei ole allekirjoitettu (kuljetusliike voi toimittaa tarpeellisen lomakkeen).

Pura kone pakkauksesta seuraavalla tavalla:

- Leikkaa pakkaushihnat ja poista suojakelmu, varo naarmuttamasta pintoja, jos käytät apuna saksia tai veistä.
- Poista pahvinen yläsuojus, polystyreenisuojukset ja sivusuojukset.
- Ruostumattomasta teräksestä valmistettujen laitteiden suojakalvo on irrotettava hyvin hitaasti ja tasaisesti, jotta liimaa ei jää kiinni pintoihin.
- Mikäli näin käy, liimajäänteet voi tarvittaessa poistaa syövyttämättömällä liuottimella. Huuhtele ja kuivaa pinta lopuksi huolellisesti.
- Pyyhi kaikki ruostumattomat teräspinnat vaseliiniöljyyn kastetulla liinalla siten, että pintaan muodostuu suojaava kalvo.

D.2.1 Pakkauksen hävittäminen

Pakkausmateriaalit tulee hävittää laitteen käyttömaassa voimassa olevien määräysten mukaisesti. Kaikki pakkausmateriaalit ovat ympäristöystävällisiä.

Ne voidaan säilyttää ilman vaaraa, tai ne voidaan kierrättää tai polttaa jätteiden polttolaitoksessa. Kierrätyskelpoiset muoviosat on merkitty seuraavasti:

PE	**Polyeteeni** • Ulkopakkaus • Ohjepussi
PP	**Polypropeeni** • Hihnat
PS	**Styroksi** • Kulmasuojukset

Puu- ja pahviosat voidaan hävittää laitteen käyttömaassa voimassa olevien määräysten mukaisesti.

D.3 Varastointi

Laite ja/tai sen osat on varastoitava suojattuina kosteudelta, voimakkailta aineilta ja värähtelyiltä ympäristön lämpötilassa välillä -10 °C [14 °F] ja 50 °C [122 °F].

Laitteen varastointipaikassa tulee olla vaakasuorassa oleva tukialusta, jotta laitteen osat eivät voi vääntyä eivätkä sen tukijalat vaurioidu.

VARO
On erittäin tärkeää, että laite on tasapainossa, sillä epätasapaino voi vaikuttaa haitallisesti sen toimintaan.

E TEKNISET TIEDOT

VAROITUS
Katso "*Varoitus ja turvallisuustiedot*".

E.1 Käytetyt materiaalit ja nesteet

Elintarvikkeisiin kosketuksissa olevat pinnat on valmistettu teräksestä tai pinnoitettu myrkyttömällä muovilla. Fluoratut kaasut ovat ilmatiiviisti suljetun laitteen sisällä. Jääkaappimalleissa, joissa käytetään kylmäainetta R290, jäähdytysyksiköissä on voimassa olevan lainsäädännön sallimaa HC-tyyppistä kylmäainetta. Kaasun tyyppi on mainittu tyyppikilvessä. Kaasun CO2-ekvivalentti voidaan laskea kertomalla GWP-arvo kaasun määrällä.

E.2 Tärkeimmät tekniset ominaisuudet

Syöttöjännite V	220–240 V 50 Hz[1] 220–240 V 50/60 Hz[1] 220–240 V 50 Hz / 220–230 V 60 Hz[1]

1. Mallista riippuen

Kaapin lämpötila-alue	0/+10[1] +2/+10[1]

1. Mallista riippuen

HUOM!
Energiatietokilpi koskee alkuperäistä rakennetta.

F ASENTAMINEN JA KOKOONPANO

VAROITUS
Katso "*Varoitus ja turvallisuustiedot*".

F.1 Johdanto

Laitteen asianmukaisen toiminnan ja turvallisen käytön varmistamiseksi on erittäin tärkeää noudattaa tarkasti tässä kappaleessa annettuja ohjeita.

VARO
Varmista ennen laitteen siirtämistä, että nostovälineen kapasiteetti on riittävä laitteen painoon nähden (maks. 240 kg).

F.2 Asiakkaan vastuu

Asiakkaan tehtävät, vaatimukset, toimenpiteet ja vastuut ovat seuraavat:

- Kone tulee kytkeä maadoitettuun pistorasiaan ja verkkovirran jännitteen tulee vastata tyyppikilvessä mainittuja arvoja.
- laitteeseen on asennettava herkkä vikavirtasuojakytkin, jossa on manuaalinen nollaus
- Sähköliitäntää koskevat ohjeet löytyvät kappaleesta *Sähköliitäntä*.
- Asiakkaan tulee varmistaa, että laitteen asennusalusta on tasainen.

F.3 Sijoittaminen

Huomioi laitteen asennuksessa toimenpiteen vaatimat turvavarotoimet sekä paloturvallisuus.

Asenna kone hyvin ilmastoituun tilaan, mahdollisimman kauas lämmönlähteistä (esimerkiksi lämpöpattereista tai ilmastointilaitteista) varmistaaksesi jäähdytyslaitteiston asianmukaisen toiminnan.

Lauhdutinta ei saa milloinkaan peittää edes väliaikaisesti, jotta sen ja siten myös itse koneen toimintaan ei aiheudu häiriöitä.

Jos laite asennetaan ympäristöön, jossa on syövyttäviä aineita (klooria tms.), suosittelemme kaikkien pintojen sivelemistä vaseliiniöljyyn kastetulla liinalla, jotta pintaan muodostuu suojaava kalvo.

Kone kuljetetaan asennuspaikalle ja irrotetaan pakkausalustalta vasta asennuksen alkaessa.

VARO

Sijoittamisessa on huomioitava seuraavat etäisyydet:

- ainakin 500 mm ylätasosta
- ainakin 50 mm sivuilla ja takana.

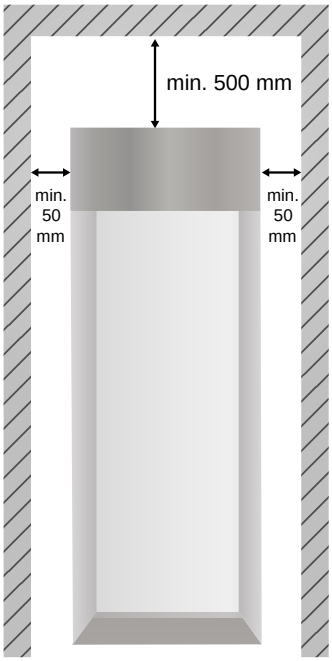

Koneen asennuksen valmistelu:

- Aseta kone valitulle paikalleen.
- Säädä korkeus ja vaakasuoruus säädettävien jalkojen avulla varmistaen samalla, että ovi sulkeutuu vaivattomasti

VARO
On erittäin tärkeää, että laite on tasapainossa, sillä epätasapaino voi vaikuttaa haitallisesti sen toimintaan.

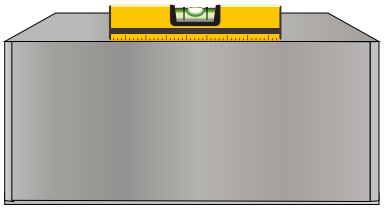

Asennus lattiaan

HUOM!
On suositeltavaa eristää laite termisellä leikkauksella lattian ja laitteiston välillä.

Kun olet määrittänyt laitteen lopullisen asennuspaikan, poraa 4 reikää (tai 6 reikää väliseinätöntä 1600-mallia varten), ⌀ 8,2, laitteen alapinnassa olevien valmiiden reikien kohtien mukaisesti.

Käytä metallisia kiinnitystulppia (ei toimiteta mukana) ja M8-ruuveja.

Kun laite on kiinnitetty lattiaan, on suositeltavaa tehdä silikonitiivistys laitteen sisäpuolelle pohjan ja seinien väliin.

Asennus lattialle solumuovialustan ja kynnysluiskan kanssa

Solumuovialusta ja kynnysluiska ovat saatavana vain lisävarusteena. Noudata varustesarjan asennusoppaassa esitettyjä ohjeita.

Sijoita laite paikalleen varmistaen, että kaapin eteen jää riittävästi tilaa kynnysluiskaa varten.

Alustan ulkoreunat on suositeltavaa tiivistää silikonilla.

F.4 Ovien avautumissuunnan vaihtaminen 750-litraisissa malleissa

Laitteet toimitetaan normaalisti saranat oikealla puolella.

Jos haluat vaihtaa avautumispuolen vasemmalle, toimi seuraavalla tavalla:

1.

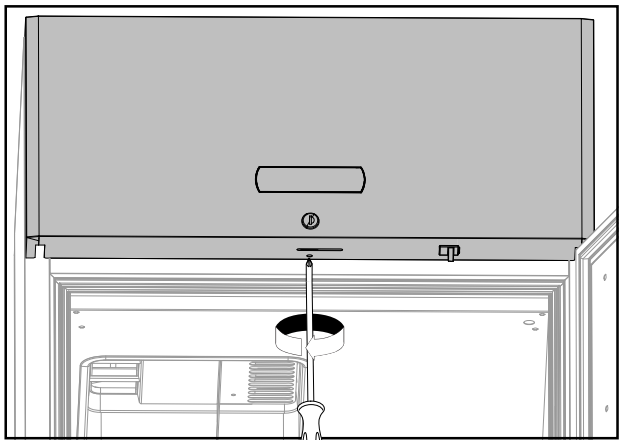

2.

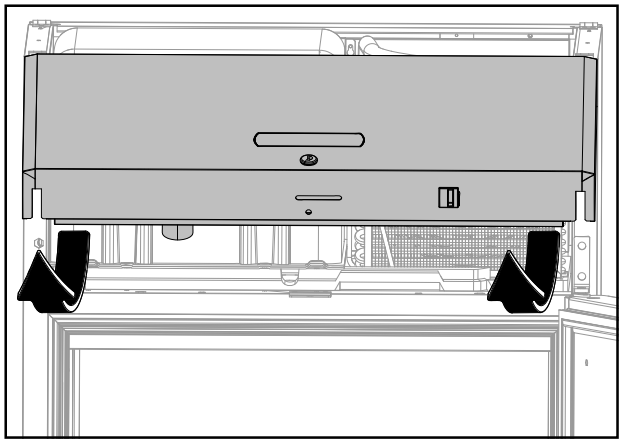

3.

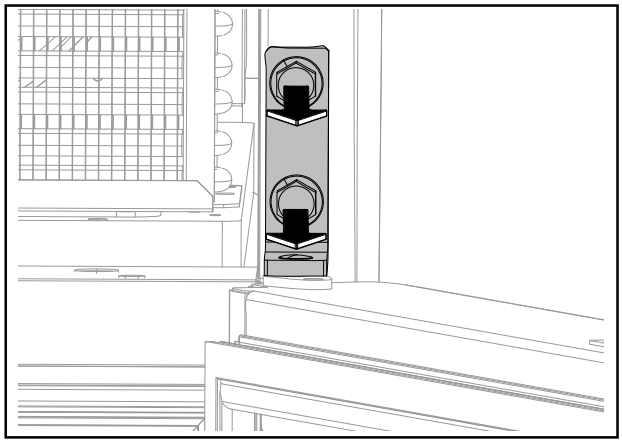

4.

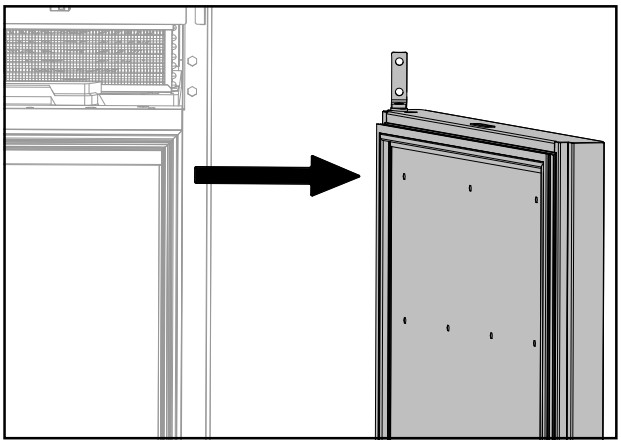

5.

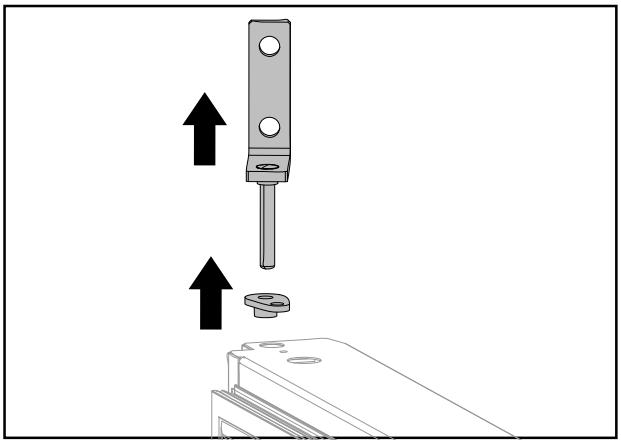

6.

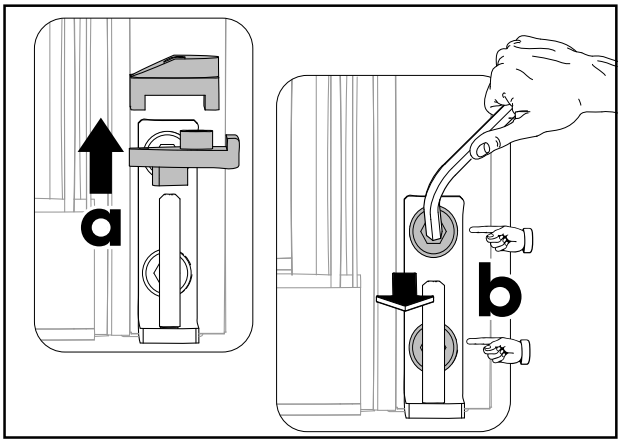

7.

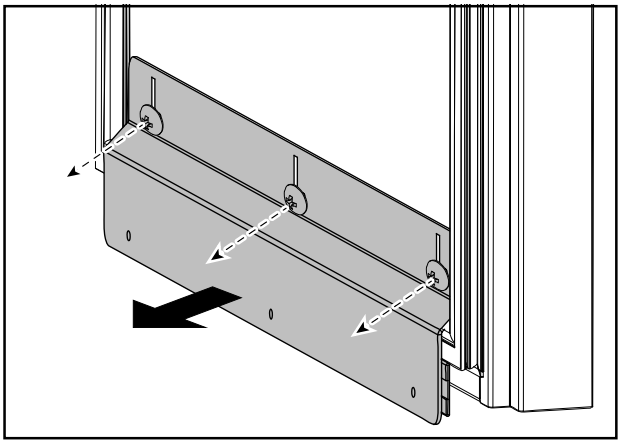

8.

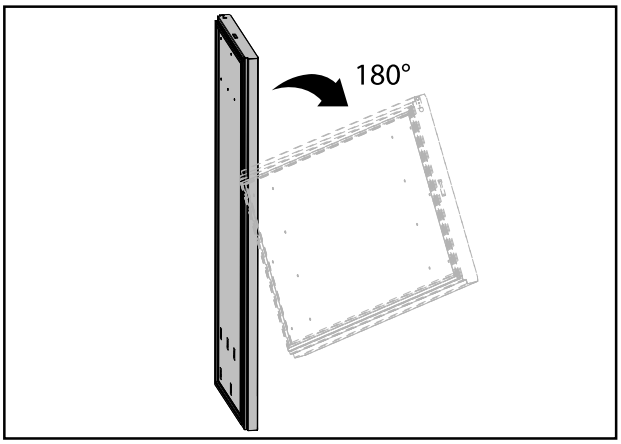

9.

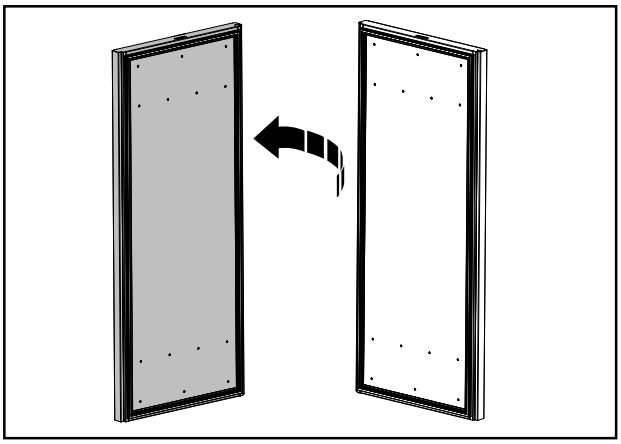

10.

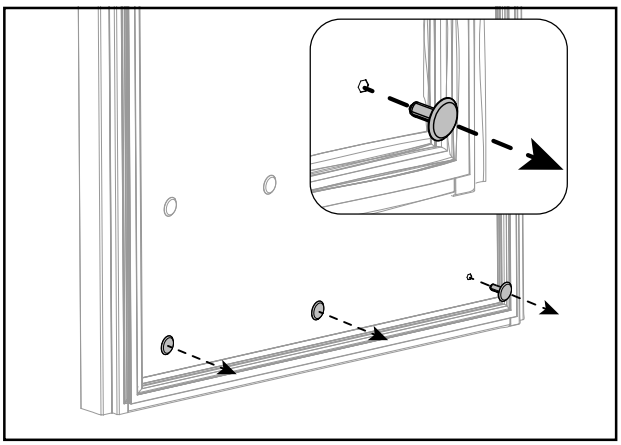

11.

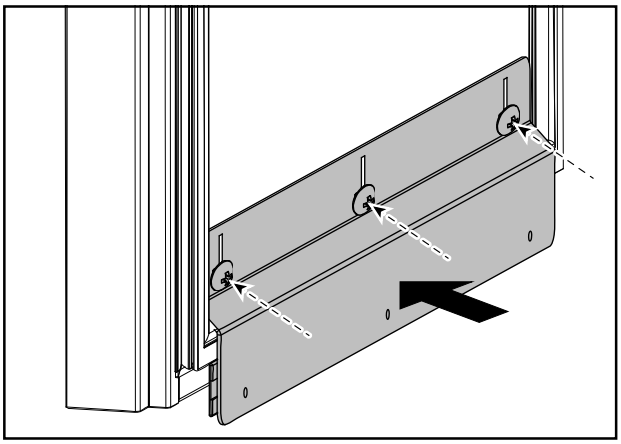

12.

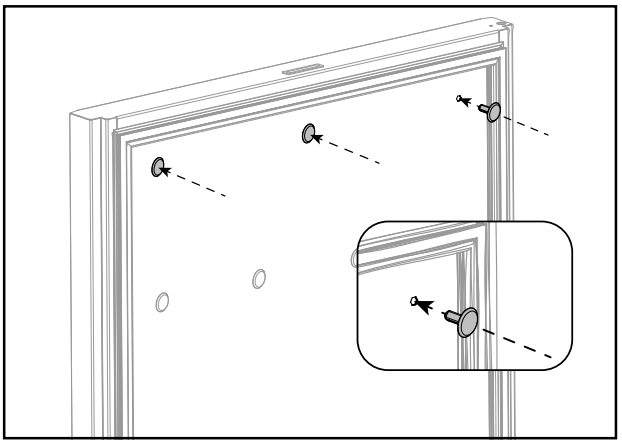

13.

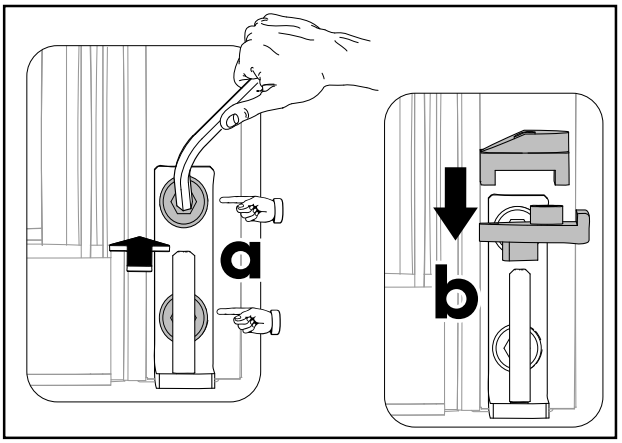

14.

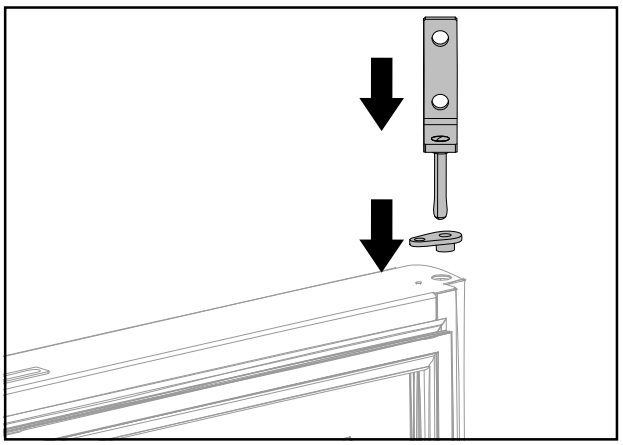

15.

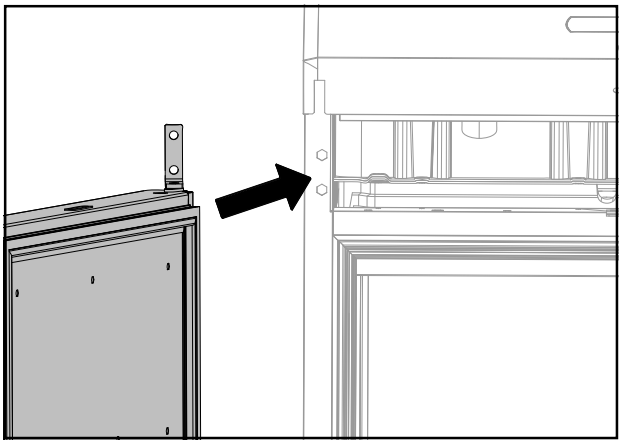

16.

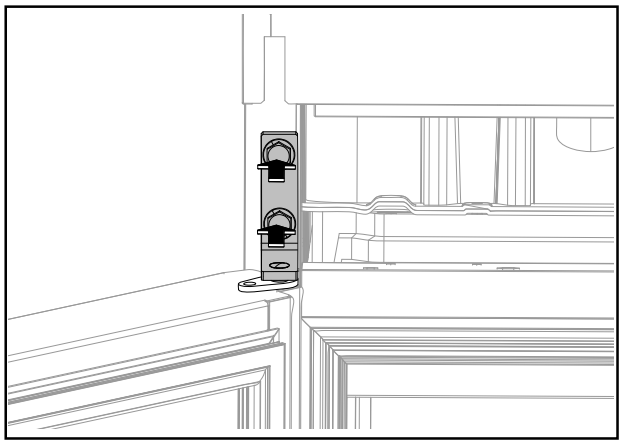

17.

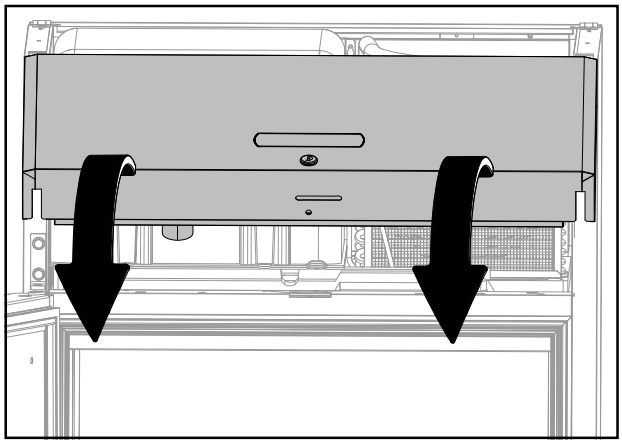

18.

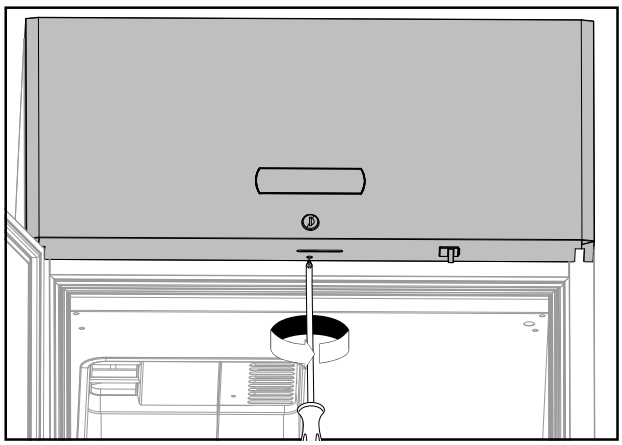

HUOM!
Jos kyseessä on lasiovi, tee samat toimenpiteet kuin on esitetty täysin eristetyllä ovella varustettujen mallien kohdalla ja siirrä kahva oven toiselta puolelta toiselle.

F.5 Ovien avautumissuunnan vaihtaminen 1600-litraisissa malleissa

Laitteet toimitetaan normaalisti saranat oikealla puolella.

Jos haluat vaihtaa avautumispuolen vasemmalle, toimi seuraavalla tavalla:

1.

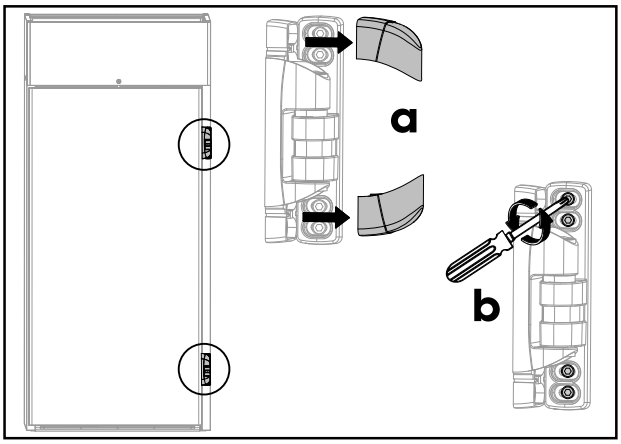

2.

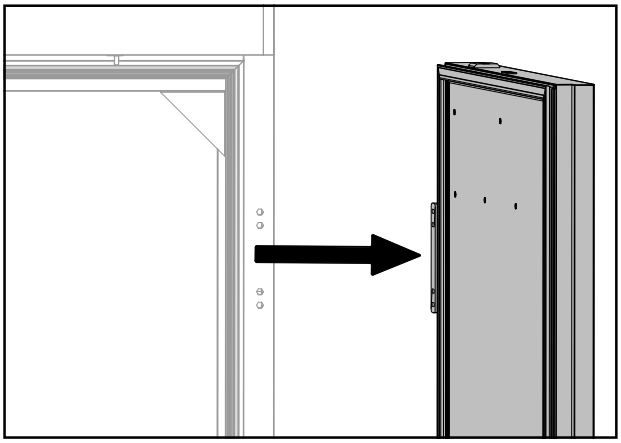

3.

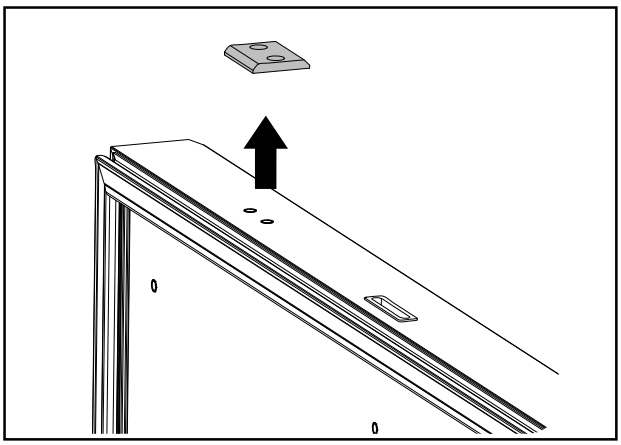

4.

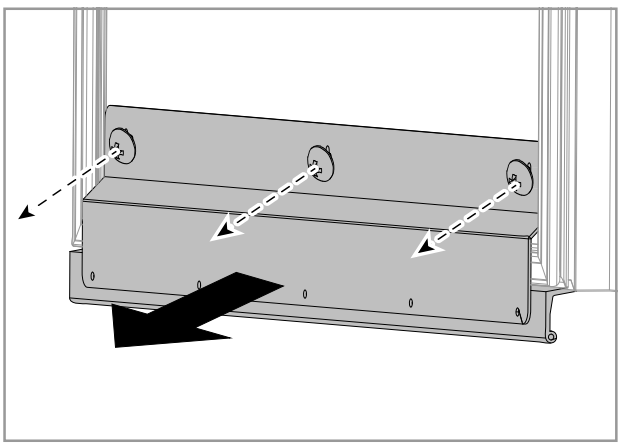

5.

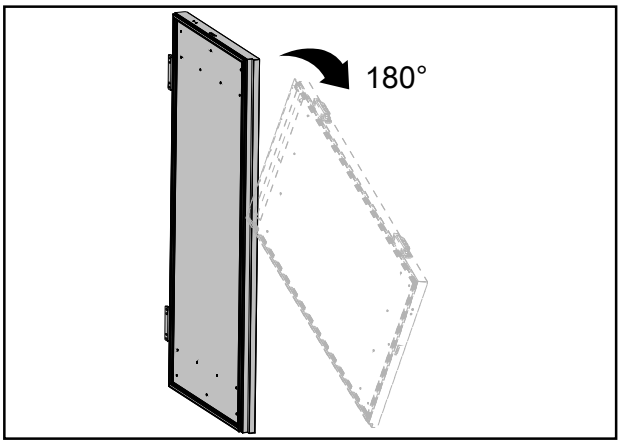

6.

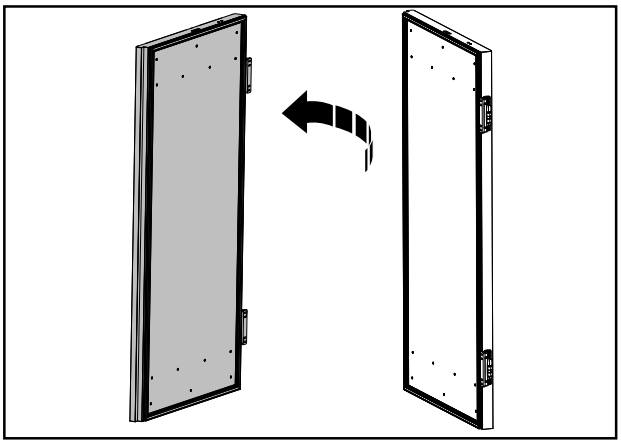

7.

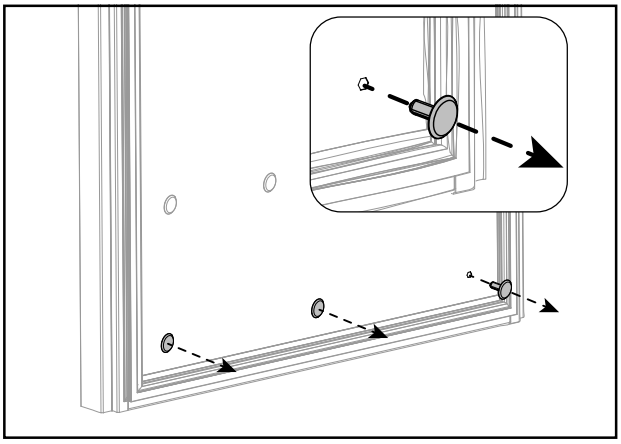

8.

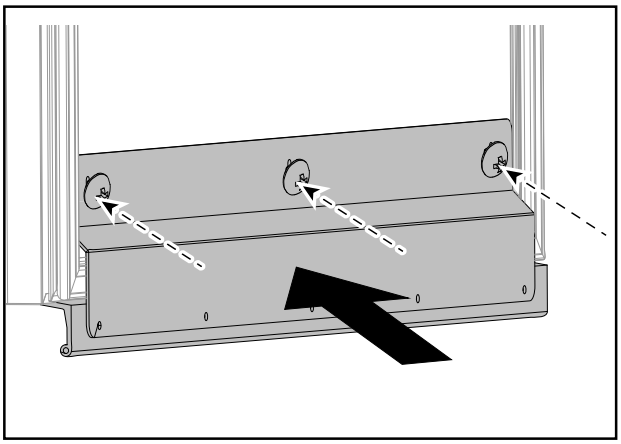

9.

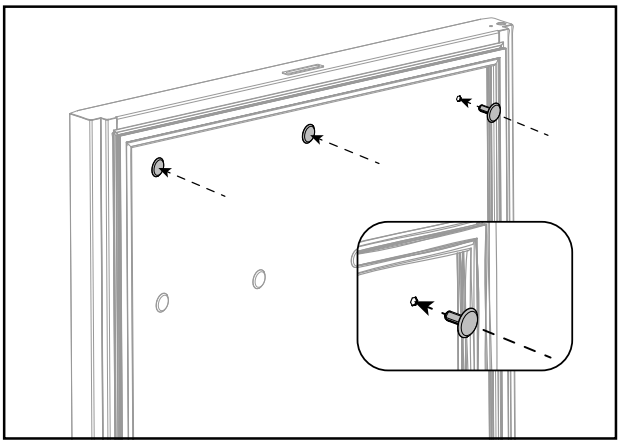

10.

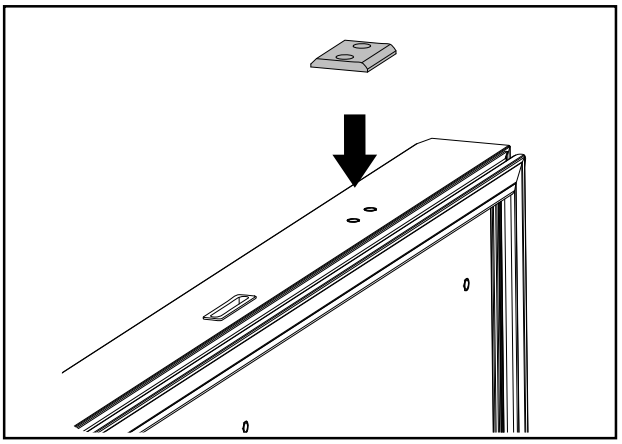

11.

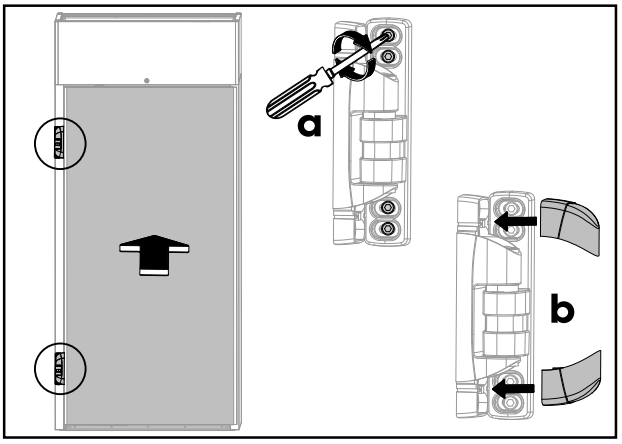

HUOM!
Jos kyseessä on lasiovi, tee samat toimenpiteet kuin on esitetty täysin eristetyllä ovella varustettujen mallien kohdalla ja siirrä kahva oven toiselta puolelta toiselle.

G LAITTEEN HÄVITTÄMINEN

VAROITUS
Katso "*Varoitus ja turvallisuustiedot*".

G.1 Laitteen hävitysmenettely

Kun laite on käyttöikänsä lopussa, omistajan tulee huolehtia sen asianmukaisesta hävittämisestä.

Eri maiden lainsäädäntö vaihtelee laitteen käytöstäpoistoa koskevissa asioissa. Tämän vuoksi neuvomme noudattamaan sen maan lakeja ja määräyksiä, jossa laite hävitetään.

Ennen laitteen lopullista hävittämistä on suositeltavaa tarkistaa sen kunto huolellisesti ja arvioida, onko rakenteessa kohtia, joihin voi purkamisen aikana tulla rakennevaurioita tai muita vikoja.

Laite puretaan osiin ja sen osat hävitetään lajittelun mukaan eli eri ominaisuuksien (esim. metallit, öljyt, rasvat, muovit, kumi jne.) perusteella muistaen, että kompressori sisältää voiteluöljyä ja kylmäainetta, jotka voidaan kierrättää. Monet jääkaapin osat voi viedä keräyspisteiden erikoisjätteiden säiliöihin.

Mallista riippuen ovet tulee irrottaa paikaltaan ennen laitteen purkamista osiin.



Laitteeseen kiinnitetty merkki osoittaa, että laitetta ei saa pitää kotitalousjätteenä, vaan että se on hävitettävä asianmukaisesti kaikkien ympäristöön ja ihmisiin kohdistuvien haittojen estämiseksi. Tuotteen kierrätystä koskevia ohjeita on saatavilla laitteen myyntiedustajalta tai jälleenmyyjältä, paikallisesta huoltoliikkeestä tai jätehuoltokeskuksesta.

HUOM!
Kun laite puretaan osiin, kaikki merkinnät, tämä käsikirja ja muut laitetta koskevat asiakirjat on tuhottava.

CE

Electrolux Professional SPA
Viale Treviso 15
33170 Pordenone
www.electroluxprofessional.com