REPÈRE #

MODELE #

NOM #

SIS #

AIA #

Pétrins
BPO45 - Pétrin à axe oblique - 40 litres - coulage 9 litres

603659 (DBPO45F1) BPO45 - 200-240/1/50-60

Caractéristiques principales

- Base en acier soudé supportant la tête de pétrissage et la cuve aluminium amovible.
- Adapté pour être monté sur un support solide insonorisant ou un un support mobile en inox, disponible comme accessoire.
- Adapté pour pétrir de 4 à 15 kg de farine (6-24 kg de pâte) par cycle.
- Écran de protection transparent recouvrant la cuve, avec une ouverture pour ajouter les produits ou retirer les résidus de pâte.
- Panneau de commande à bouton tactile.
- Système de verrouillage instantané.
- Cuve amovible, aluminium.

Construction

- Pétrin à axe coudé avec cuve d'une capacité de 40 litres.
- 2 vitesses (45 et 90 tr/min) contrôlées par les freins à action progressive.
- Puissance : 800 watts.
- Indice de protection IP23.

Accessoires en option

- Table inox roulante - Hauteur : 730 mm PNC 653017 ❑

APPROBATION:

Pétrins
BPO45 - Pétrin à axe oblique - 40 litres - coulage 9 litres

Avant

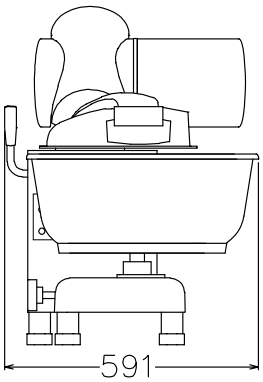

Côté

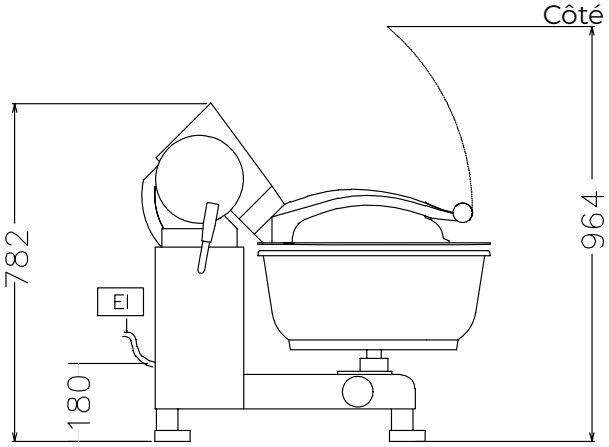

EI = Connexion électrique

Dessus

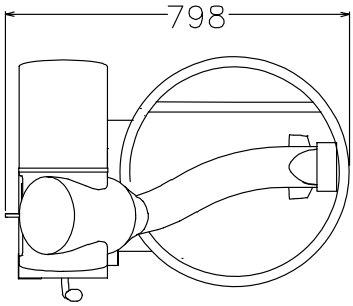

Électrique

Voltage :	
603659 (DBPO45F1)	200-240 V/1N ph/50/60 Hz
Total Watts :	0.75 kW

Capacité

Capacité (jusqu'à) :	40 Litre

Informations générales

Largeur extérieure	591 mm
Profondeur extérieure	798 mm
Hauteur extérieure	782 mm
Poids net (kg) :	75

La societe se reserve le droit de modifier les specifications techniques sans préavis.