Electrolux PROFESSIONAL

Línea de Cocción Modular 700XP Top de Inducción, 4 zonas

ARTÍCULO #

MODELO #

NOMBRE #

SIS #

AIA #

371021 (E7INEH4000)	Top de inducción eléctrico 4 zonas (3,5 kW cada una)
371132 (E7INEH400N)	Top de inducción eléctrico 4 zonas (3,5 kW cada una)

Descripción

Artículo No.

• Superficie de cocción prensada en una sola pieza en acero inoxidable 1,5mm con ángulos redondeados
• Paneles exteriores en acero inoxidable con acabado Scotch-Brite
• Paneles laterales y trasero en una sola pieza para una mayor durabilidad y estabilidad
• Cortes láser en los laterales para un ajuste perfecto entre unidades
• Superficie de cocción de cristal cerámico Ceran® con 6mm de grosor, de alta resistencia
• 4 Zonas de inducción de 3,5 kW controladas independientemente. De 230mm. Con dispositivo de seguridad contra sobrecalentamiento.
• Panel de control con 9 niveles de potencia y luz indicadora de la zona funcionante

Aprobación:

Características técnicas

- Superficie de cocción de cristal cerámico de 6 mm, con 4 zonas de inducción controladas independientemente, con una potencia de 3,5 kW por zona.
- Casi la totalidad de la superficie de la placa de cristal cerámico puede ser usada sin tener "zonas frías".
- Indicador luminoso por cada zona sobre la superficie.
- Placas de inducción dotadas de un dispositivo de seguridad por sobrecalentamiento.
- La potencia de cada zona individual se puede fijar de manera progresiva.
- Muy baja dispersión de calor hacia la cocina.
- La superficie de cocción de cristal cerámico liso no se calienta directamente, por lo tanto no hay restos quemados sobre la superficie de cocción.
- Protección contra el agua IPX 4.
- Diámetros de las ollas a utilizar: mínimo 12 cm, máximo 28 cm para obtener la máxima eficiencia de calentamiento.
- Adecuado para la instalación en el mostrador.

Construcción

- Todos los paneles exteriores son en acero inoxidable con acabado Scotch Brite.
- Plano de trabajo en acero inoxidable en una sola pieza prensada de 1,5 mm de espesor.
- Los bordes laterales de la máquina son en ángulo recto para una unión perfecta entre unidades, eliminando huecos y posibles infiltraciones de suciedad.

Sostenibilidad

- [NOT TRANSLATED]

accesorios opcionales

• Soporte para sistema a puente 800 mm	PNC 206137 ❑
• Soporte para sistema a puente 1000 mm	PNC 206138 ❑
• Soporte para sistema a puente 1200 mm	PNC 206139 ❑
• Soporte para sistema a puente 1400 mm	PNC 206140 ❑
• Soporte para sistema a puente 1600 mm	PNC 206141 ❑
• Extensión para columna de agua, línea 700	PNC 206291 ❑
• Alzatina de humos 800mm	PNC 206304 ❑
• Chimenea de rejilla, 400mm (700XP/900XP)	PNC 206400 ❑

• 2 paneles cobertura lateral para elementos top	PNC 216277	❑
• Sartén universal con asa en acero inoxidable (diámetro 200mm), apta para inducción y cualquier otra fuente de calor	PNC 653596	❑
• Sartén universal con asa en acero inoxidable (diámetro 240mm), apta para inducción y cualquier otra fuente de calor	PNC 653597	❑
• Sartén universal con asa en acero inoxidable (diámetro 280mm), apta para inducción y cualquier otra fuente de calor	PNC 653598	❑

La Empresa se reserva el derecho de modificar especificaciones sin previo aviso

Línea de Cocción Modular 700XP Top de Inducción, 4 zonas

Alzado

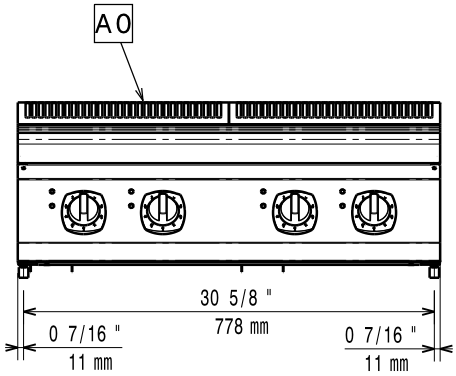

Lateral

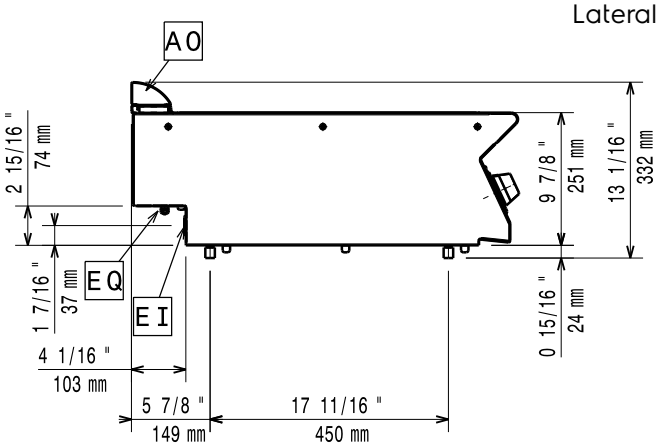

EI = Conexión eléctrica (energía)
EQ = Tornillo equipotencial

Planta

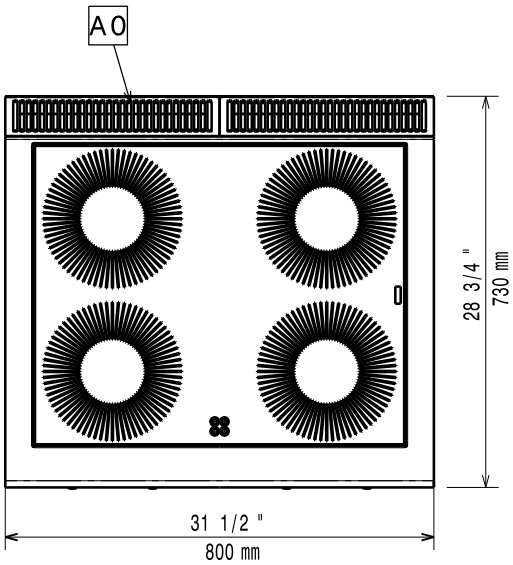

Eléctrico

Suministro de voltaje	
371021 (E7INEH4000)	380-415 V/3 ph/50/60 Hz
371132 (E7INEH400N)	230 V/3 ph/50/60 Hz
Total watios	14 kW

Info

Dimensiones de la superficie de inducción (ancho):	800 mm
Dimensiones de la superficie de inducción (fondo):	730 mm
Peso neto	57 kg
Peso del paquete	67 kg
Alto del paquete:	
371021 (E7INEH4000)	530 mm
371132 (E7INEH400N)	520 mm
Ancho del paquete:	820 mm
Fondo del paquete:	860 mm
Volumen del paquete	0.37 m³

Si el aparato está situado al lado o próximo a mobiliario sensible a la temperatura, se debería dejar un hueco de seguridad aproximado de 150 mm, o equiparse de un aislamiento térmico.

Utilizar sartenes y cacerolas compatibles con inducción.

Grupo de certificación:	
371021 (E7INEH4000)	IH740
371132 (E7INEH400N)	NIN87F

La Empresa se reserva el derecho de modificar especificaciones sin previo aviso