Electrolux PROFESSIONAL

Produkt #

Modell #

Namn #

SIS #

AIA #

Skärmaskin
Skärmaskin Sned klinga
Kuggshjulsdr. 300 mm



601134 (MSG30G) Skärmaskin. Kugghjulsdriven. Snedställd klinga (300mm).

Kort specifikation

Pos.

Kugghjulsdriven skärmaskin med snedställd klinga (300 mm) för kontinuerlig daglig användning.

Chassi och huvudkomponenter i borstat aluminium
Klinga i härdat stål med fastmonterat klingskydd för skydd mot skärskador vid rengöring och drift
Lätt demonterbar slipanordning och klingskydd
Klingskydd med full täckning förbättrar skärning och rörlighet vid manuell drift
Avtagbar matanordning med rullar och automatisk smörjning med olja
Matanordningen kan endast tas bort då maskinen är avstängd för exakt skivtjocklek
Kapslingsklass IP42
Levereras med verktyg för demontering av klinga

.

Huvudfunktioner

- Manuell gravitationsskivare.
- Skivstorlek från 0 till 24 mm.
- Justeringsknapp för tjocklek (millimeterprecision).
- Växeldriven transmission som oljesmörjs permanent.
- Ventilerad bladdrivenhetsmotor utformad för kontinuerlig användning, med växeldrivsystem för tung och kontinuerlig daglig användning.
- Löstagbart vagnsystem som smörjs utan avbrott med automatisk koppling.
- Toppmonterad stenbladsbryne och bladskydd lätta att avlägsna.
- Levereras med ett knivborttagningsverktyg.
- Högsta tänkbara säkerhet när det gäller drift, rengöring och underhåll.
- Skärkapacitet för 300-modellen:-fyrkantig: 185x185-rektangulär: 255x165-rund: 210

Konstruktion

- Kompakt design.
- Tillverkad i anodiserat aluminium med polerad satinfinish. Denna process garanterar hög hygienstandard på skärdelar och god motståndskraft mot syra, salt och oxidering.
- Bladet är tillverkat av ihåligt hårdkrom med klingskydd som extra skydd.
- Handskydd i plexiglas som standard.
- IP42 vattenskyddad.

Skärmaskin
Skärmaskin Sned klinga Kuggshjulsdr. 300 mm

Front

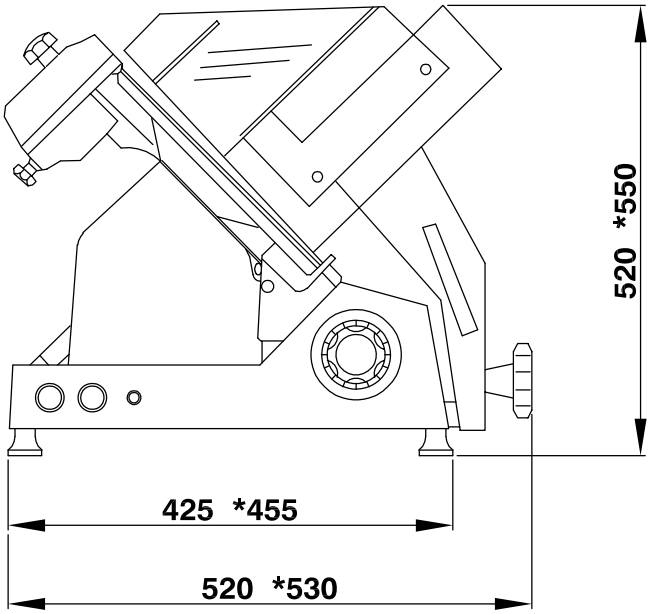

Sida

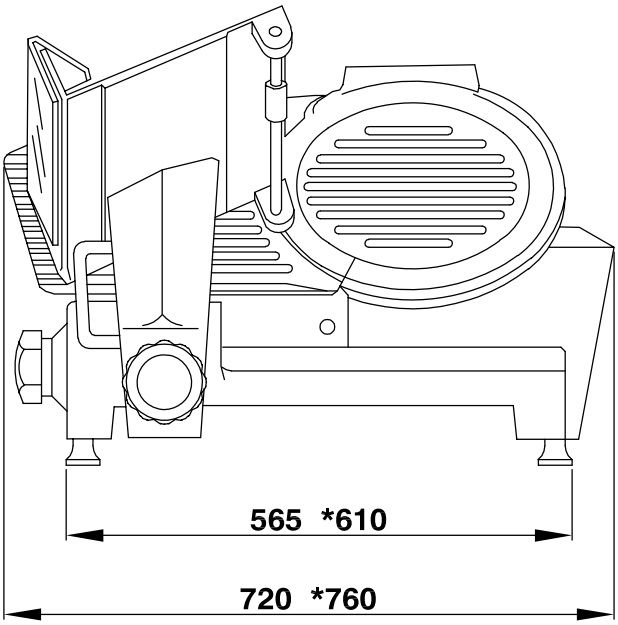

EI = Elektrisk anslutning

Elektricitet

Spänning:	230 V/1N ph/50 Hz
Total watt:	0.5 kW

Viktig information

Yttermått, bredd	720 mm
Yttermått, djup	520 mm
Yttermått, höjd	520 mm
Nettovikt:	36

Företaget förbehåller sig rätten att göra ändringar i de produkter utan föregående meddelande.