Electrolux PROFESSIONAL

Kökshack
Kökshack K55. 5,5 L. - Variabel hastighet

Produkt #

Modell #

Namn #

SIS #

AIA #



600510 (K55YVV)

Kökshack K55. 5,5 L. Variabel hastighet: 300 till 3700 varv/min. Levereras med microtandat rotorblad och skål i rostfritt stål.

Kort specifikation

Pos.

Praktisk kökshack i bänkmodell. Med ergonomisk och enkelt avtagbar skrapa. Robust tungt kompositmaterial för likviktning, blandning och malning på några sekunder. Skål i rostfritt stål på 5,5 liter med högt matarrör för att öka skålens verkliga kapacitet (använd upp till 75% av nominell kapacitet). Unik skåldesign för blandning av både stora och små mängder. Transparent lock för att kontrollera matens konsistens och eventuellt tillsätta ingredienser utan att behöva öppna locket. Gångjärnslock som förblir öppet när det öppnas. Microtandade blad i 420 AISI rostfritt stål. Alla delar är enkla att plocka isär och kan diskas i diskmaskin. Flera säkerhetsanordningar säkerställer att maskinen endast fungerar när luckan är ordentligt stängd och alla delar är korrekt placerade. Platt och vattentät kontrollpanel med på / av-knapp, pulsfunktion och variabel hastighet: 300 till 3700 varv/min.

.

Huvudfunktioner

- Robust kökshack, bänkmodell. Kan användas för att hacka, mixa, mala samt användas vid bakning och för att slå emulsioner.
- Platt, vattentät kontrollpanel med strömbrytare och pulsfunktion.
- Mikrobrytare och säkerhetsmekanismer på handtag, lock och skål.
- Emulgeringsfunktion (skrapa) ingår som standard.
- Lock med öppning för att tillsätta ingredienser under program.
- Alla delar som kommer i kontakt med mat kan tas bort utan hjälp av verktyg, kan tas isär helt och kan diskas i diskmaskin.
- Pulsfunktion för grovhackning.
- Kåpa som fästs i basen för bättre hantering.
- Produktivitet lämplig för 50-100 måltider per omgång.

Konstruktion

- 5,5 l skål i rostfritt stål med högt centrumrör som ger högre kapacitet vid tillagning av vätska (75 % av bruttovolymen).
- Variabel hastighet mellan 300 och 3700 v/m.
- Mikrotandade knivar i rostfritt stål (420 AISI) och ergonomisk skrapa i tåligt kompositmaterial ger jämn mixning.
- Det genomskinliga locket har ett magnetiskt kontaktsäkerhetssystem.
- Förbättrat ventilationssystem för att hantera smidig användning.
- Förstärkt fotkonstruktion för ännu bättre stabilitet.

Medföljande tillbehör

- 1 av Lock och skålskrapare för 5,5 l kökshack — PNC 650102
- 1 av Rostfri skål till K55 — PNC 653590

Övriga Tillbehör

- Lock och skålskrapare för 5,5 l kökshack — PNC 650102 ❑
- Rostfri skål till K55 — PNC 653590 ❑

Kökshack
Kökshack K55. 5,5 L. - Variabel hastighet

Front

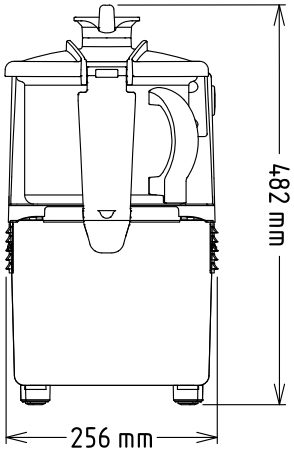

Sida

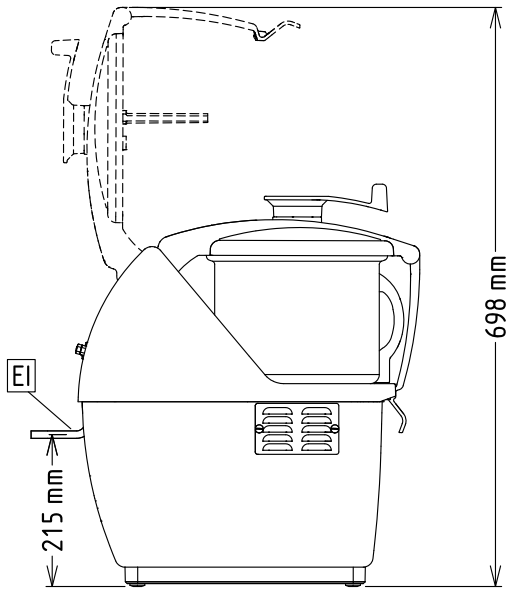

EI = Elektrisk anslutning

Topp

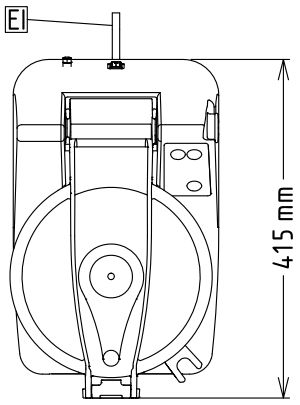

Elektricitet

Spänning:	200-240 V/1N ph/50/60 Hz
Effekt, max:	1.3 kW
Total watt:	1.3 kW

Kapacitet

Kapacitet (upp till):	2.5 kg/Cykel
Kapacitet:	5.5 Litre

Viktig information

Yttermått, bredd	256 mm
Yttermått, djup	415 mm
Yttermått, höjd	482 mm
Fraktvikt:	23 kg
IP-klassning:	IP23

Företaget förbehåller sig rätten att göra ändringar i de produkter utan föregående meddelande.