Classic 1 groupe

CLASSIC1



Ref: 602626
(CLASSIC1)

Machine à café Espresso Traditionnelle
· 1 Groupe
· Pas de vapeur - Eau Chaude Standard - Sortie Vapeur Inox
· Inox
· 230 V 1N 50~Hz 3kW
· CE/CB Certification

Caractéristiques générales

La Classic garantit un espresso d'excellente qualité, constant tout au long du service, grâce à son design inox, durable et recyclable. Disponible en 1, 2 ou 3 groupes, elle offre un rapport qualité-prix exceptionnel et est simple d'utilisation et d'entretien. Ses caractéristiques techniques, comme les groupes Maestro thermo-compensés, la commande volumétrique et le nettoyage automatique, en font le choix idéal des professionnels du café.

UNIC

Classic 1 groupe

Caractéristiques principales

- La ligne CLASSIC Elegant est appréciée des professionnels du café, le modèle CLASSIC présente un rapport qualité-prix attractif. La CLASSIC est la machine à café espresso traditionnelle parfaite pour garantir un résultat d'excellente qualité et de consist
- Composants robustes et construction soudée, une tête de groupe de chaudières à montage direct pour la stabilité thermique et une extraction fiable, un accès facile aux composants pour une facilité d'entretien et une vapeur illimitée.
- Groupe Maestro: directement sur les groupes de chaudières, les têtes sont montées pour la stabilité de la température
- Grande capacité de réchauffement des tasses: chauffe-tasses intégré sur le dessus des machines.
- 4 touches de volume programmables par groupe + touche semi-automatique pour chaque groupe pour un contrôle manuel.
- Programme de nettoyage automatique.

Construction

- Chauffe-tasse intégré.

Accessoires inclus

• 1 X Porte filtre pour une tasse	PNC 871002
• 1 X Porte filtre pour 2 tasses	PNC 871003

Accessoires en option

• Porte filtre pour une tasse	PNC 871002	❑
• Porte filtre pour 2 tasses	PNC 871003	❑
• Porte filtre pour 3 tasses	PNC 871004	❑
• Filtre pour une tasse, 12g	PNC 871017	❑
• Filtre pour 2 tasses, 18g	PNC 871018	❑
• Base inox avec tiroir à marc pour moulin à café Larg. 30cm x Long. 40cm	PNC 871019	❑

UNIC

Classic 1 groupe

Électrique

Voltage :	230 V/1N ph/50 Hz
Puissance de raccordement	3 kW
Type de prise	Cable without plug

Eau

Température de l'eau froide (min / max):	5 / 60 °C

Informations générales

Poids net :	41 kg
Volume brut :	0.29 m^3
Durabilité	
Consommation de courant:	13 Amps

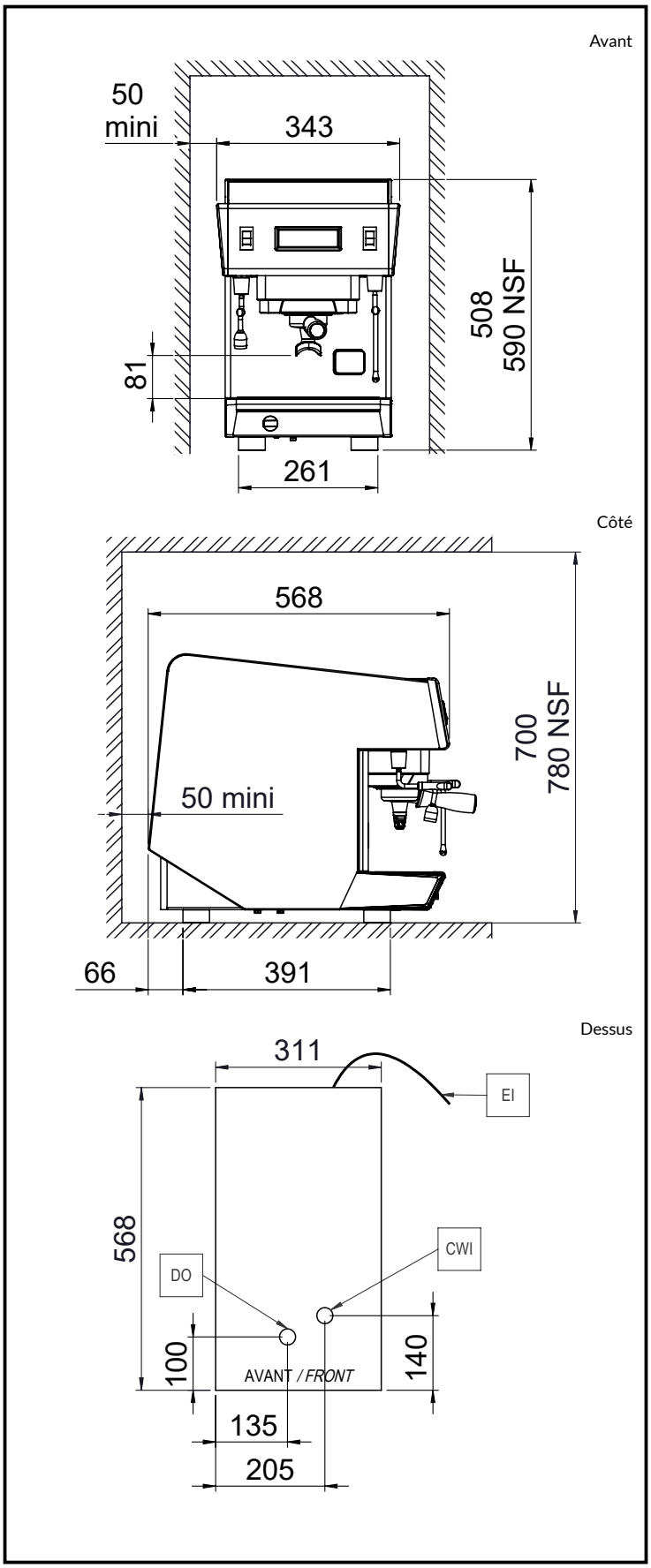

Certifications

La societe se reserve le droit de modifier les specifications techniques sans préavis.

2026.11.19