Unité réfrigérée pour TANGO XP



Ref: 871092
(FRIGOXPP)

Unité réfrigérée avec système de pompe intégré pour stockage et distribution du lait, avec bac amovible de 9L pour TANGO XP

FRIGOXPP

UNIC

Unité réfrigérée pour TANGO XP

Caractéristiques principales

- Distribution, chauffage et moussage de lait frais pour créer de délicieuses boissons chaudes ou froides avec du lait ou du lait moussé.
- Il comprend un système de pompe exclusif qui permet la préparation de boissons à base de lait chaud et froid.
- Isolation efficace tout autour.

Construction

- Coins arrondis à l'intérieur pour un nettoyage facile.
- Unité de refroidissement intégrée.
- Affichage numérique pour régler la température, contrôler l'auto-dégivrage, avertissement de niveau de lait.
- Le plateau à tasses sur le dessus offre un grand rangement.

UNIC

Unité réfrigérée pour TANGO XP

Électrique

Voltage :	220-240 V/1N ph/50 Hz
Puissance de raccordement	0.08 kW
Type de prise	Cable without plug

Informations générales

Poids net :	26 kg
Poids brut :	38 kg
Hauteur brute :	780 mm
Largeur brute :	510 mm
Profondeur brute :	750 mm
Volume brut :	0.3 m^3
Durabilité	
Consommation de courant:	0.5 Amps

Avant

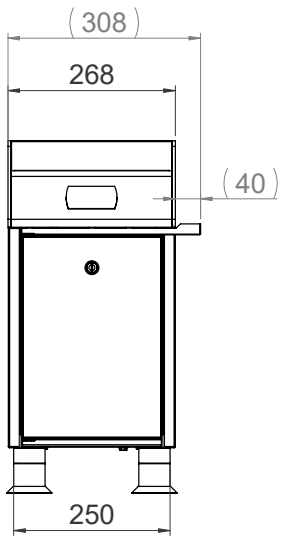

Côté

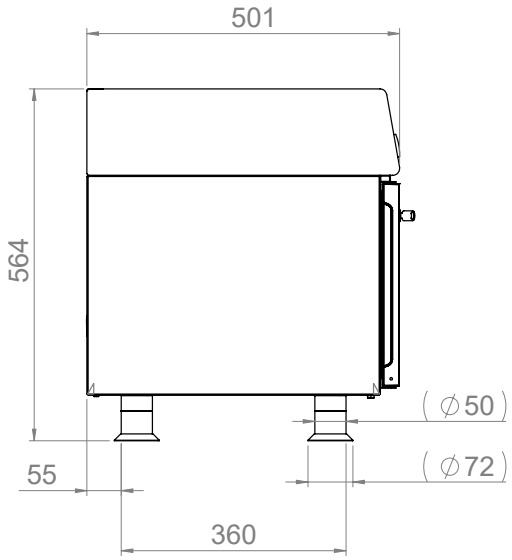

Dessus

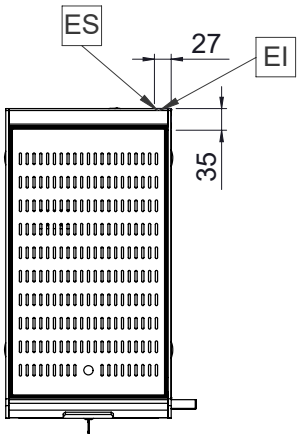

La societe se reserve le droit de modifier les specifications techniques sans préavis.

2026.11.20