Classic 1 gruppo



Ref: 602626
(CLASSIC1)

Macchina tradizionale per caffè espresso, 1 gruppo di erogazione, boiler da 6,3 litri, 4 selezioni di dosaggio programmabili, acqua e vapore manuali, ciclo di pulizia automatico, corpo in acciaio inox.

Caratteristiche generali

Macchina tradizionale per caffè espresso, 1 gruppo di erogazione, con ampio boiler a vapore. Le linee eleganti e la tecnologia affidabile sono apprezzate dai professioniasti del caffè,
il modello CLASSIC ha un ottimo rapporto qualità/prezzo.
CLASSIC è la macchina per caffè espresso tradizionale perfetta per garantire risultati di qualità eccellente, costanza e prestazioni elevate durante il periodo di punta.

Classic 1 gruppo

Caratteristiche e benefici

- La linea CLASSIC ha un ottimo rapporto qualità/prezzo ed offre macchine per caffè espresso tradizionale perfette per garantire un risultato di qualità eccellente, anche durante i periodi più intensi della giornata.
- Componenti robusti e costruzione saldata, boiler integrato per una maggiore stabilità termica ed estrazione sicura, semplice manutenzione grazie al facile accesso ai componenti e vapore illimitato.
- Gruppo erogazione Maestro: i gruppi di estrazione sono montati direttamente nel boiler per rendere stabile la temperatura erogata.
- Grande capacità di riscaldamento delle tazze: scaldatazze integrato nella parte superiore delle macchine.
- 4 tasti volumetrici programmabili per ogni gruppo e 1 tasto semiautomatico per un controllo manuale.
- Programma automatic per la pulizia.

Costruzione

- Scaldatazze incorporato.

Accessori inclusi

• 1 x Portafiltro per una tazza	PNC 871002
• 1 x Portafiltro per due tazze	PNC 871003

Accessori opzionali

• Portafiltro per una tazza	PNC 871002	❑
• Portafiltro per due tazze	PNC 871003	❑
• Portafiltro per tre tazze	PNC 871004	❑
• Filtro per una tazza - 12 g	PNC 871017	❑
• Filtro per due tazze - 18 g	PNC 871018	❑
• Cassetto battifondi in acciaio inox	PNC 871019	❑

UNIC

Classic 1 gruppo

Elettrico

Tensione di alimentazione:	230 V/1N ph/50 Hz
Potenza installata max:	3 kW
Tipo di spina:	cavo senza spina

Acqua

Temperatura acqua fredda (min/max):	5 / 60 °C

Informazioni chiave

Peso netto:	41 kg
Volume imballo:	0.29 m^3
Sostenibilità	
Consumo di corrente:	13 Amps

Certificazioni

Fronte

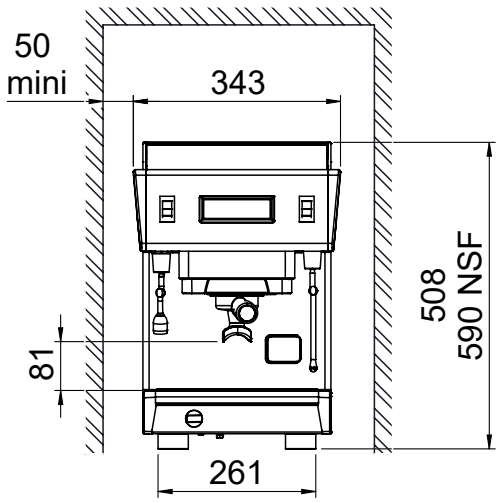

Lato

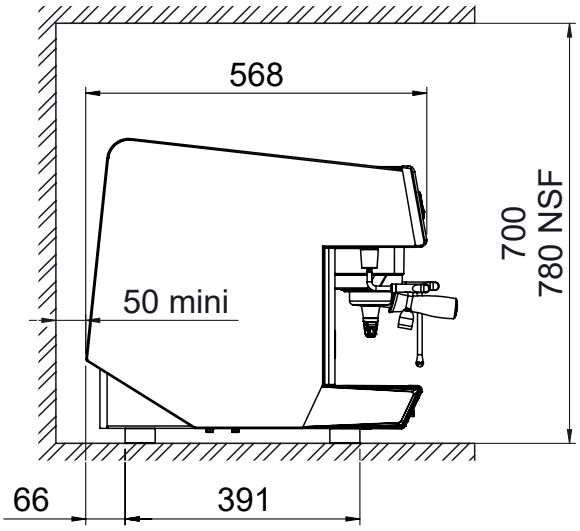

Alto

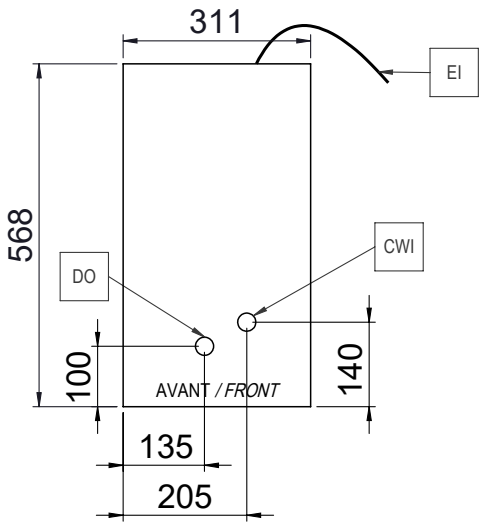

L'azienda si riserva il diritto di apportare modifiche ai prodotti senza preavviso

2026.11.18