ZANUSSI PROFESSIONAL

REPÈRE #

MODELE #

NOM #

SIS #

AIA #

NPT Active
Armoire NPT Active 2p 1430L -2°C+10°C gàd

110131 (NPT142FRR) Armoire 2 portes 1430 L -2° C/+10°C. Prédisposée groupe à distance R134A

Description courte

Repère No.

Intérieur et extérieur en inox AISI 304 y compris l'arrière. Fond anti-corrosion. Isolation haute densité en mousse de polyuréthanne expansée, de 75 mm d'épaisseur. Porte pleine avec serrure et micro de sécurité qui arrête le ventilateur à l'ouverture de la porte. Prédisposé pour une installation avec groupe frigorifique à distance ; fonctionnement ventilé système air flow ; dégivrage Active automatique avec évaporation de l'eau de dégivrage qui se déclenche uniquement lorsque c'est nécessaire ; affichage numérique grand écran. Pour températures ambiantes jusqu'à 43 °C. Sans CFC ni HCFC. Gaz réfrigérant : R134a. Mousse isolante : cyclopentane. Lumière interne par LED.
8 clayettes rilsanisées GN 2/1 en dotation et 8 paires de glissières inox en dotation.

APPROBATION:

Caractéristiques principales

- Grande zone de stockage avec glissières anti-bascule pouvant contenir des grilles ou des clayettes GN 2/1.
- L'armoire est dotée d'une isolation en cyclopentane de 75 mm d'épaisseur afin de garantir une isolation optimale et une protection de l'environnement fiable à 100 %. (Conductivité thermique: 0,020 W/m*K).
- L'isolation de 60 mm d'épaisseur couvrant l'évaporateur se retire facilement en une seule fois.
- Prévu pour un port d'accès RS485 afin de permettre une connexion avec un ordinateur à distance et des systèmes HACCP intégrés.
- Grilles avec revêtement Rilsan pour une protection améliorée.
- La température de fonctionnement peut être réglée de -2 ° C à +10 °C pour répondre aux différents besoins de stockage alimentaire.
- Le dégivrage "Active" active le cycle de dégivrage uniquement lorsque c'est nécessaire et seulement pendant le temps nécessaire.
- Le flux d'air à l'envers forcé et les convoyeurs à air amovibles permettent une distribution homogène de la température et un refroidissement rapide dans toutes les conditions.
- Un flux d'air forcé de l'avant vers arrière, combiné au système de ventilation amovible, permet une distribution homogène de la température et un refroidissement rapide quelles que soient les conditions.
- Connectivité: accès aux appareils connectés en temps réel et à distance (nécessite accessoire optionnel).
- Performances garanties à des températures ambiantes de +40°C (Classe climatique 5).
- Deux demi-portes avec structure chauffée.
- [NOT TRANSLATED]
- [NOT TRANSLATED]

Construction

- Intérieur avec angles arrondis par emboutissage d'une seule pièce.
- Porte avec serrure à clés.
- Construit en inox AISI 304 de très haute qualité.
- Accès facile aux principaux composants pour une maintenance aisé
- Les angles internes arrondis, les glissières, les grilles et le système de ventilation amovibles garantissent une grande facilité de nettoyage et le respect des normes d'hygiène les plus strictes.
- Le dessous anticorrosion permet d'éviter tout endommagement de l'armoire par des détergents agressifs employés pour le nettoyage des sols.
- Type de frigorigène : R134a.
- Guides et supports en acier inoxydable et démontables sans outils.
- Groupe à distance.

TIT_Sustainability

- Evaporation automatique de l'eau de dégivrage par gaz chaud.
- Fluide frigorigène R290, de très haute pureté, assure une longue durée de vie des composants, une réduction de l'effet de serre et donc, de la dégradation de la couche d'ozone.
- Condensateur sans nettoyage : la structure du cadre en fil de métal du condensateur empêche toute accumulation de poussière et de graisse, ainsi pas de nettoyage et réduction de la consommation d'énergie.
- Frost Watch Control: le dégivrage entièrement automatique ne démarre que lorsque la glace s'accumule dans l'évaporateur et adapte la durée de dégivrage pour garantir une parfaite élimination de la glace tout en optimisant la consommation d'énergie.
- Fluide frigorigène hautement écologique, sans CFC ni HCFC: R290 (gaz écologique dans la mousse: cyclopentane). Gaz de réfrigérant R290 à base d'hydrocarbures pour un impact environnemental minimal (PRP = 3), afin de réduire les effets de serre et de destruction de la couche d'ozone.
- Armoire certifiée classe A dans les conditions de travail sévères (40 ° C-40% d'humidité) sur la base de la directive sur l'écoconception européenne. L'économie annuelle potentielle estimée en remplaçant une armoire en classe A avec une armoire en classe G de volume équivalent, est égal à 300 € pour chaque réfrigérateur remplacé (en tenant compte d'un coût énergétique de 0,21 € / kWh et un volume net de 503L) .
- L'étiquetage est conforme au règlement délégué (UE) 2015/1094 de la Commission du 5 mai 2015.
- Isolation à basse de mousse sans CFC ni HCFC.
- Eclairage intérieur DEL pour économiser l'énergie et pour une meilleure visibilité interne.
- Le micro rupteur de porte arrête le ventilateur à l'ouverture de la porte, ce qui évite à l'air froid de sortir de la cellule et permet d'économiser l'énergie.
- Joint magnétique amovible à triple zones pour améliorer l'isolation et réduire la consommation d'énergie et la facilité de nettoyage.
- Gestion améliorée du dégivrage et de l'évaporateur : le type de dégivrage change avec la valeur de consigne de la température. électrique en dessous de +2 °C et dégivrage par convection d'air au-dessus de +2°C, afin d'économiser l'énergie.

Accessoires inclus

- 8 X Grille rilsan gris GN2/1, avec 2 glissières — PNC 881020

Accessoires en option

- Groupe frigorifique -2+10°C pour armoires réfrigérées 1430L — PNC 880232 ❑
- Couple de glissieres pour armoire marine — PNC 880242 ❑
- Kit 8 bacs à poisson en PVC GN 1/1 — PNC 880243 ❑
- Profilé de finition vertical en acier inox pour l'assemblage de deux armoires réfrigérées en position côte à côte. — PNC 880248 ❑
- kit pour plateaux de pâtisserie (400x600mm) — PNC 880333 ❑
- Bac GN 1/1 h.150 plastique avec faux fond — PNC 880705 ❑
- Grille en rilsan gris GN2/1 — PNC 881004 ❑
- Grille inox AISI304 GN2/1 — PNC 881016 ❑
- Grille inox AISI304 GN2/1 avec 2 glissières inox AISI304 — PNC 881018 ❑
- Barre à crochet pour réfrigérateurs 670-1430L + 4 crochets — PNC 881019 ❑
- Grille rilsan gris GN2/1, avec 2 glissières — PNC 881020 ❑
- Paire de glissières, AISI 304 pour armoire 670L et 1430L — PNC 881021 ❑
- Kit pédales pour ouverture de porte au pied pour armoire de 1430 L — PNC 881033 ❑
- Bac GN2/1, PVC, couvercle et 2 glissières — PNC 881039 ❑
- Grille GN2/1, perforée — PNC 881042 ❑
- Panier GN1/1-150mm, rilsan — PNC 881043 ❑
- 3 clayettes centrales en rilsan gris pour armoire 1430 L — PNC 881044 ❑
- Panier GN2/1-150mm, rilsan gris, avec 2 glissières — PNC 881047 ❑

La societe se reserve le droit de modifier les specifications techniques sans préavis.

NPT Active
Armoire NPT Active 2p 1430L -2°C+10°C gàd

Avant

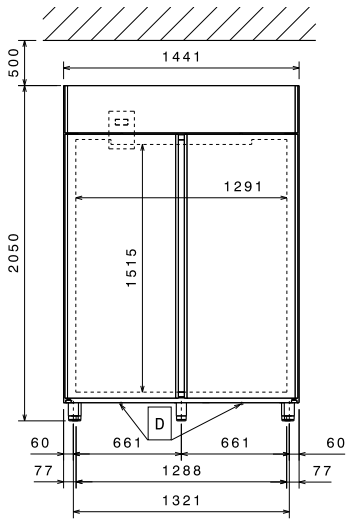

Côté

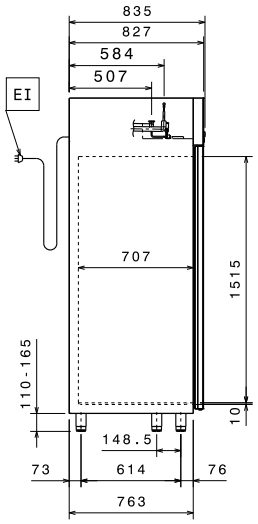

EI = Connexion électrique
RI = Raccordement frigorifique à distance
RO = Raccordement groupe à distance

Dessus

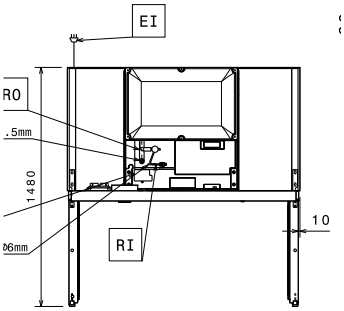

Électrique

Voltage :	
110131 (NPT142FRR)	220-240 V/1 ph/50/60 Hz
Puissance de raccordement	0.155 kW

Informations générales

Capacité brute	1430 lt
Ferrage porte :	1 gauche+1droite
Largeur extérieure	1441 mm
Profondeur extérieure	835 mm
Profondeur extérieure porte ouverte :	1480 mm
Hauteur extérieure	2050 mm
Nb et type de porte :	2 Pleine
Largeur intérieure :	1291 mm
Profondeur intérieure :	707 mm
Hauteur intérieure :	1515 mm
Nb et type de grille (inclus) :	8 - GN 2/1
Construction externe :	inox AISI 304
Construction interne :	inox AISI 304
Nb de niveaux et au pas de :	44; 30 mm

Données de refroidissement

Type de contrôle :	Digital
Puissance frigorifique à une température d'évaporation de :	-10 °C
Température de fonctionnement mini :	-2 °C
Température de fonctionnement maxi :	10 °C
Type de fluide réfrigérant :	R134a;R513A;R426A
Type de refroidissement	Ventilé
Type de dégivrage	Electrique
Puissance frigorifique suggérée	458 W
Condition à la température d'évaporation:	-10 °C
Condition à la température de condensation:	55 °C
Condition à la température ambiante	43 °C
Tuyaux de raccordement (à distance) - sortie:	9.5 mm
Tuyaux de raccordement (à distance) - entrée:	6 mm

Durabilité

Niveau sonore :	45 dBA
Puissance frigorifique :	0 W

La societe se reserve le droit de modifier les specifications techniques sans préavis.